Conecte mediante cable los puertos FC-VI y HBA en una configuración de MetroCluster con LUN de cabina

ONTAP MetroCluster

NetApp
February 26, 2023

This PDF was generated from https://docs.netapp.com/es-es/ontap-metrocluster/install-fc/task_cable_the_fc_vi_and_hba_ports_to_switches_in_a_two_node_fabric_attached_mcc_configuration_with_array_luns.html on February 26, 2023. Always check docs.netapp.com for the latest.

Tabla de Contenido

Conecte mediante cable los puertos FC-VI y HBA en una configuración de MetroCluster con LUN de cabina . . . 1
Cableado de los puertos FC-VI y HBA en una configuración MetroCluster estructural de dos nodos con LUN de cabina . . . 1
Cableado de los puertos FC-VI y HBA en una configuración MetroCluster estructural de cuatro nodos con LUN de cabina . . . 2
Cableado de los puertos FC-VI y HBA en una configuración MetroCluster estructural de ocho nodos con LUN de cabina . . . 5

Conecte mediante cable los puertos FC-VI y HBA en una configuración de MetroCluster con LUN de cabina

Cableado de los puertos FC-VI y HBA en una configuración MetroCluster estructural de dos nodos con LUN de cabina

Si va a configurar una configuración MetroCluster estructural de dos nodos con LUN de cabina, debe cablear los puertos FC-VI y los puertos HBA a los puertos del switch.

Acerca de esta tarea

- Debe repetir esta tarea para cada controladora en ambos sitios de MetroCluster.
- Si planea utilizar discos además de los LUN de cabina en la configuración de MetroCluster, debe usar los puertos HBA y los puertos del switch especificados para la configuración con discos.
  - "Asignaciones de puertos para los switches FC cuando se utiliza ONTAP 9.1 y versiones posteriores"
  - "Asignación de puertos para los switches FC cuando se utiliza ONTAP 9.0"

Pasos

1. Conecte mediante cable los puertos FC-VI de la controladora a los puertos del switch alternativos.
2. Ejecute el cableado de controladora a switch en ambos sitios MetroCluster.

   Debe garantizar la redundancia en las conexiones de la controladora a los switches. Por lo tanto, para cada controladora de un sitio, debe asegurarse de que ambos puertos HBA del mismo par de puertos estén conectados a switches FC alternativos.

   En el siguiente ejemplo, se muestran las conexiones entre los puertos HBA en la controladora A y los puertos en FC_switch_A_1 y FC_switch_A_2:

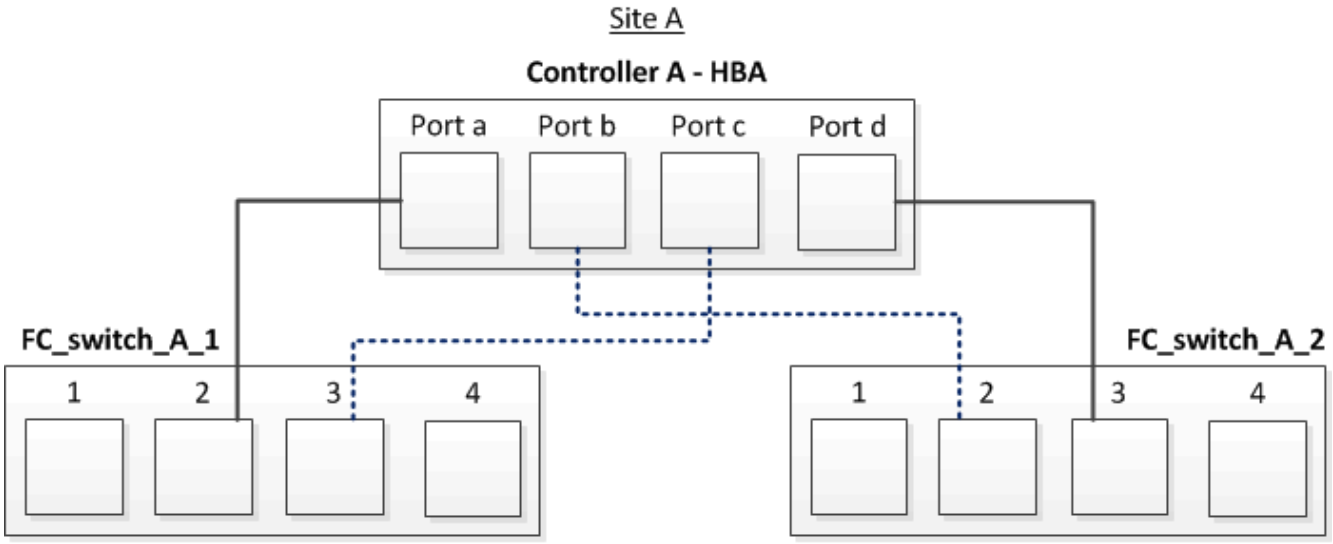

   En la siguiente tabla, se enumeran las conexiones entre los puertos HBA y los puertos del switch de FC en la ilustración:

Puertos HBA	Puertos del switch
Par de puertos	
Puerto a	FC_switch_A_1, puerto 2
Puerto d	FC_switch_A_2, puerto 3
Par de puertos	
Puerto b	FC_switch_A_2, puerto 2
Puerto c	FC_switch_A_1, puerto 3

Después de terminar

Debe cablear los ISL entre los switches FC entre los sitios MetroCluster.

Cableado de los puertos FC-VI y HBA en una configuración MetroCluster estructural de cuatro nodos con LUN de cabina

Si va a configurar una configuración MetroCluster estructural de cuatro nodos con LUN de cabina, debe cablear los puertos FC-VI y los puertos HBA a los puertos del switch.

Acerca de esta tarea

- Debe repetir esta tarea para cada controladora en ambos sitios de MetroCluster.
- Si planea utilizar discos además de los LUN de cabina en la configuración de MetroCluster, debe usar los puertos HBA y los puertos del switch especificados para la configuración con discos.
  - "Asignaciones de puertos para los switches FC cuando se utiliza ONTAP 9.1 y versiones posteriores"
  - "Asignación de puertos para los switches FC cuando se utiliza ONTAP 9.0"

Pasos

1. Conecte los puertos FC-VI de cada controladora a los puertos de los switches FC alternativos.

   En el siguiente ejemplo, se muestran las conexiones entre los puertos FC-VI y los puertos del switch en el sitio A:

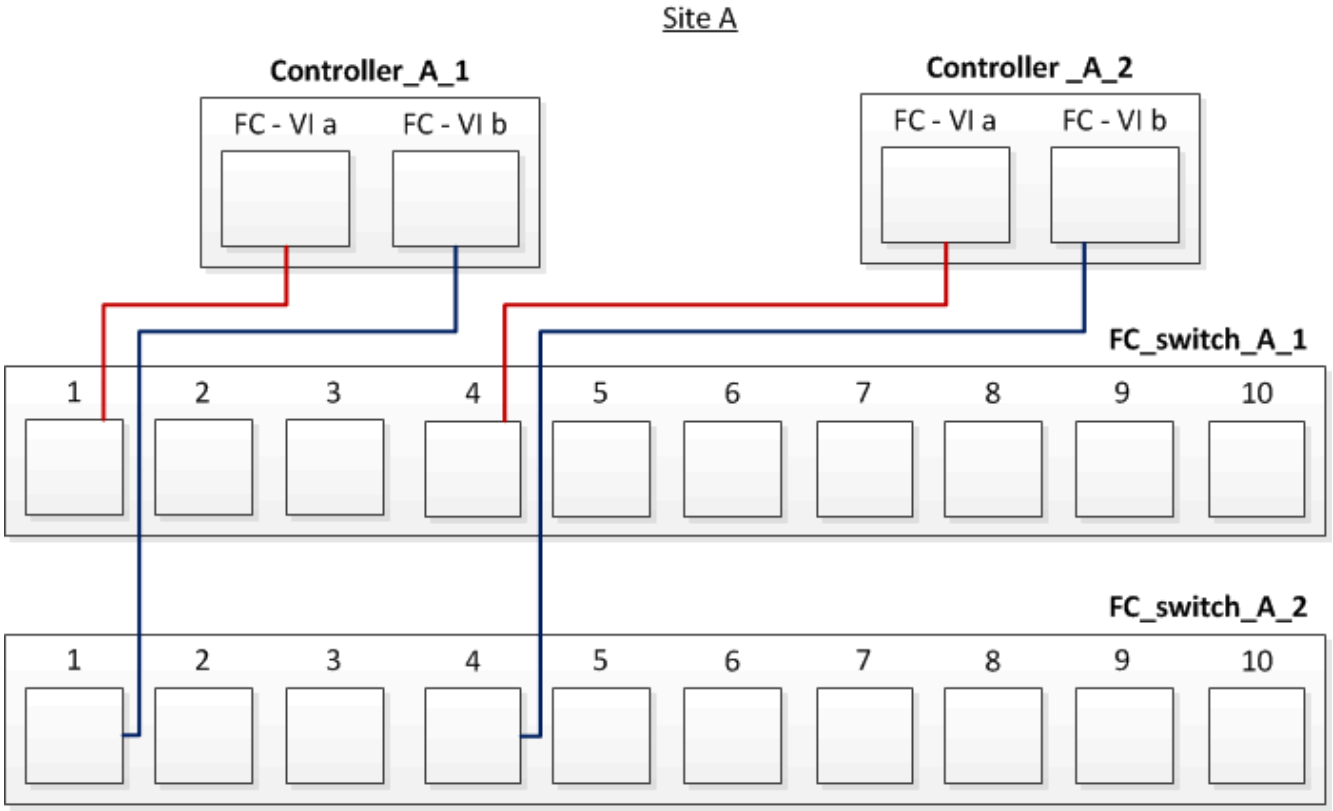

2. Ejecute el cableado de controladora a switch en ambos sitios MetroCluster.

   Debe garantizar la redundancia en las conexiones de la controladora a los switches. Por lo tanto, para cada controladora de un sitio, debe asegurarse de que ambos puertos HBA del mismo par de puertos estén conectados a switches FC alternativos.

   En el siguiente ejemplo, se muestran las conexiones entre los puertos HBA y los puertos del switch en el sitio A:

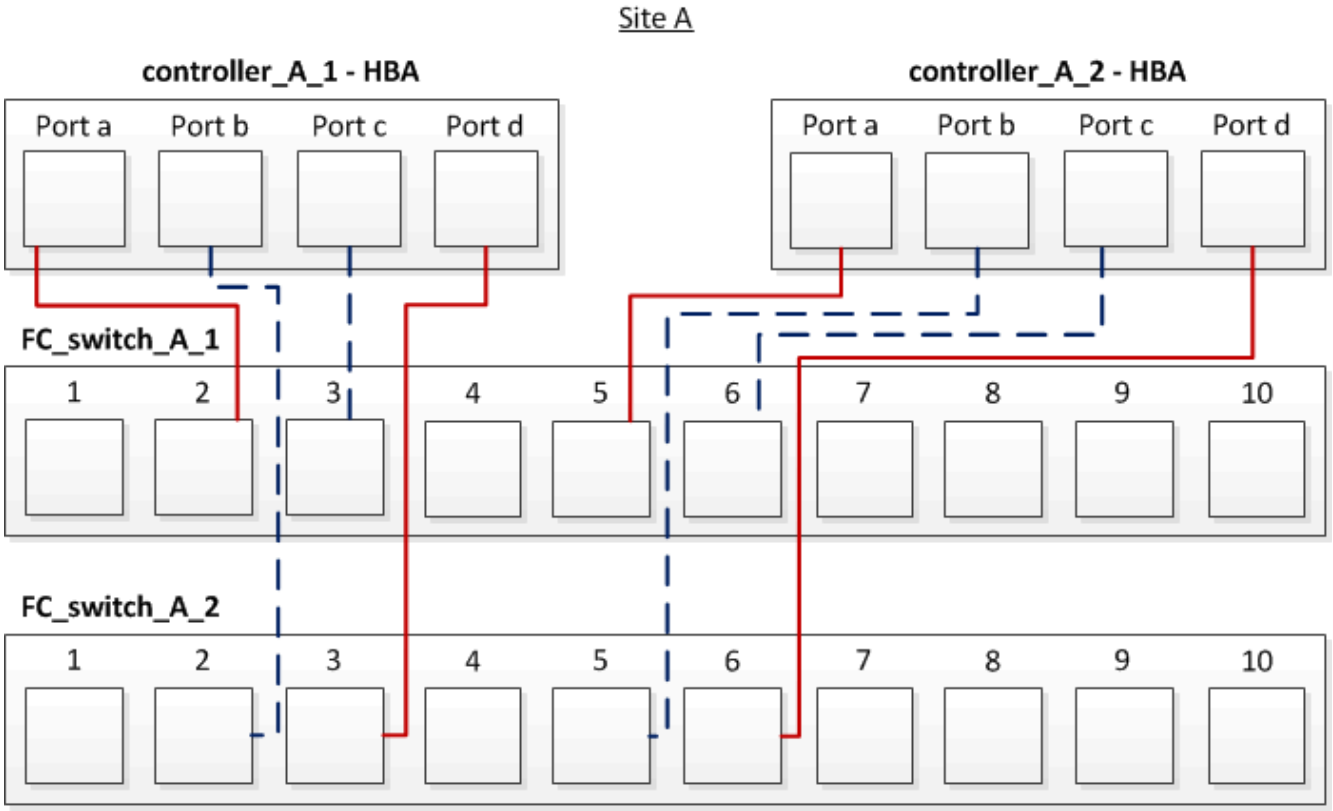

En la siguiente tabla, se enumeran las conexiones entre los puertos HBA en Controller_A_1 y los puertos del switch de FC en la ilustración:

Puertos HBA	Puertos del switch
Par de puertos	
Puerto a	FC_switch_A_1, puerto 2
Puerto d	FC_switch_A_2, puerto 3
Par de puertos	
Puerto b	FC_switch_A_2, puerto 2
Puerto c	FC_switch_A_1, puerto 3

En la siguiente tabla, se enumeran las conexiones entre los puertos HBA en Controller_A_2 y los puertos del switch de FC en la ilustración:

Puertos HBA	Puertos del switch
Par de puertos	
Puerto a	FC_switch_A_1, puerto 5
Puerto d	FC_switch_A_2, puerto 6

Par de puertos	
Puerto b	FC_switch_A_2, puerto 5
Puerto c	FC_switch_A_1, puerto 6

Después de terminar

Debe cablear los ISL entre los switches FC entre los sitios MetroCluster.

Información relacionada

Cuando conecta sistemas ONTAP a switches FC para configurar una configuración MetroCluster con LUN de cabina, es necesario conectar puertos FC-VI y HBA de cada controladora a puertos del switch específicos.

"Puertos del switch necesarios para una configuración de MetroCluster con LUN de cabina"

Cableado de los puertos FC-VI y HBA en una configuración MetroCluster estructural de ocho nodos con LUN de cabina

Si va a configurar una configuración MetroCluster estructural de ocho nodos con LUN de cabina, debe cablear los puertos FC-VI y los puertos HBA a los puertos del switch.

Acerca de esta tarea

- Debe repetir esta tarea para cada controladora en ambos sitios de MetroCluster.
- Si planea utilizar discos además de los LUN de cabina en la configuración de MetroCluster, debe usar los puertos HBA y los puertos del switch especificados para la configuración con discos.
  - "Asignaciones de puertos para los switches FC cuando se utiliza ONTAP 9.1 y versiones posteriores"
  - "Asignación de puertos para los switches FC cuando se utiliza ONTAP 9.0"

Paso

1. Conecte los puertos FC-VI y los puertos HBA de cada controladora a los puertos de switches FC alternativos. Consulte las siguientes tablas:

Configuraciones de cableado para FibreBridge 7500N o 7600N usando ambos puertos FC

Configuraciones que utilizan FibreBridge 7500N o 7600N con los dos puertos FC (FC1 y FC2)					
MetroCluster 1 o Grupo DR 1					
Componente		Puerto	Modelos de switch Brocade 6505, 6510, 6520, 7810, 7840 G610, G620, G620-1, G630, G630-1, Y DCX 8510-8		Switch Brocade G720
			Se conecta a FC_switch…	Se conecta al puerto del switch…	Se conecta al puerto del switch…
controller_x_1	Puerto a FC-VI	1	0	0	Puerto FC-VI b

2	0	0	Puerto FC-VI c	1	1
1	Puerto d de FC-VI	2	1	1	Puerto HBA a
1	2	8	Puerto HBA b	2	2
8	Puerto HBA c	1	3	9	Puerto HBA d
2	3	9	controller_x_2	Puerto a FC-VI	1
4	4	Puerto FC-VI b	2	4	4
Puerto FC-VI c	1	5	5	Puerto d de FC-VI	2
5	5	Puerto HBA a	1	6	12
Puerto HBA b	2	6	12	Puerto HBA c	1
7	13	Puerto HBA d	2	7	13
Pila 1	bridge_x_1a	FC1	1	8	10
	FC2	2	8	10	bridge_x_1B
	FC1	1	9	11	FC2
	2	9	11	Pila 2	bridge_x_2a
FC1	1	10	14	FC2	2
10	14	bridge_x_2B	FC1	1	11
15	FC2	2	11	15	Pila 3
bridge_x_3a	FC1	1	12*	16	FC2
2	12*	16	bridge_x_3B	FC1	1
13*	17	FC2	2	13*	17
Apilar y	bridge_x_ya	FC1	1	14*	20
FC2	2	14*	20	bridge_x_yb	FC1

1	15*	21	FC2	2	15*

Después de terminar

Debe cablear los ISL entre los switches FC entre los sitios MetroCluster.

Configuraciones de cableado para Cisco 9250i

Cisco 9250i*			
Componente	Puerto	Interruptor 1	Interruptor 2
controller_x_1	Puerto a FC-VI	1	-
Puerto FC-VI b	-	1	Puerto HBA a
2	-	Puerto HBA b	-
2	Puerto HBA c	3	-
Puerto HBA d	-	3	controller_x_2
Puerto a FC-VI	4	-	Puerto FC-VI b
-	4	Puerto HBA a	5
-	Puerto HBA b	-	5
Puerto HBA c	6	-	Puerto HBA d
-	6	controller_x_3	Puerto a FC-VI
7	-	Puerto FC-VI b	-
7	Puerto HBA a	8	-
Puerto HBA b	-	8	Puerto HBA c
9	-	Puerto HBA d	-
9	controller_x_4	Puerto a FC-VI	10
-	Puerto FC-VI b	-	10
Puerto HBA a	11	-	Puerto HBA b

-	11	Puerto HBA c	13
-	Puerto HBA d	-	13

Después de terminar

Debe cablear los ISL entre los switches FC entre los sitios MetroCluster.

Información de copyright

Copyright © 2023 NetApp, Inc. Todos los derechos reservados. Imprimido en EE. UU. No se puede reproducir este documento protegido por copyright ni parte del mismo de ninguna forma ni por ningún medio (gráfico, electrónico o mecánico, incluidas fotocopias, grabaciones o almacenamiento en un sistema de recuperación electrónico) sin la autorización previa y por escrito del propietario del copyright.

El software derivado del material de NetApp con copyright está sujeto a la siguiente licencia y exención de responsabilidad:

ESTE SOFTWARE LO PROPORCIONA NETAPP «TAL CUAL» Y SIN NINGUNA GARANTÍA EXPRESA O IMPLÍCITA, INCLUYENDO, SIN LIMITAR, LAS GARANTÍAS IMPLÍCITAS DE COMERCIALIZACIÓN O IDONEIDAD PARA UN FIN CONCRETO, CUYA RESPONSABILIDAD QUEDA EXIMIDA POR EL PRESENTE DOCUMENTO. EN NINGÚN CASO NETAPP SERÁ RESPONSABLE DE NINGÚN DAÑO DIRECTO, INDIRECTO, ESPECIAL, EJEMPLAR O RESULTANTE (INCLUYENDO, ENTRE OTROS, LA OBTENCIÓN DE BIENES O SERVICIOS SUSTITUTIVOS, PÉRDIDA DE USO, DE DATOS O DE BENEFICIOS, O INTERRUPCIÓN DE LA ACTIVIDAD EMPRESARIAL) CUALQUIERA SEA EL MODO EN EL QUE SE PRODUJERON Y LA TEORÍA DE RESPONSABILIDAD QUE SE APLIQUE, YA SEA EN CONTRATO, RESPONSABILIDAD OBJETIVA O AGRAVIO (INCLUIDA LA NEGLIGENCIA U OTRO TIPO), QUE SURJAN DE ALGÚN MODO DEL USO DE ESTE SOFTWARE, INCLUSO SI HUBIEREN SIDO ADVERTIDOS DE LA POSIBILIDAD DE TALES DAÑOS.

NetApp se reserva el derecho de modificar cualquiera de los productos aquí descritos en cualquier momento y sin aviso previo. NetApp no asume ningún tipo de responsabilidad que surja del uso de los productos aquí descritos, excepto aquello expresamente acordado por escrito por parte de NetApp. El uso o adquisición de este producto no lleva implícita ninguna licencia con derechos de patente, de marcas comerciales o cualquier otro derecho de propiedad intelectual de NetApp.

Es posible que el producto que se describe en este manual esté protegido por una o más patentes de EE. UU., patentes extranjeras o solicitudes pendientes.

LEYENDA DE DERECHOS LIMITADOS: el uso, la copia o la divulgación por parte del gobierno están sujetos a las restricciones establecidas en el subpárrafo (b)(3) de los derechos de datos técnicos y productos no comerciales de DFARS 252.227-7013 (FEB de 2014) y FAR 52.227-19 (DIC de 2007).

Los datos aquí contenidos pertenecen a un producto comercial o servicio comercial (como se define en FAR 2.101) y son propiedad de NetApp, Inc. Todos los datos técnicos y el software informático de NetApp que se proporcionan en este Acuerdo tienen una naturaleza comercial y se han desarrollado exclusivamente con fondos privados. El Gobierno de EE. UU. tiene una licencia limitada, irrevocable, no exclusiva, no transferible, no sublicenciable y de alcance mundial para utilizar los Datos en relación con el contrato del Gobierno de los Estados Unidos bajo el cual se proporcionaron los Datos. Excepto que aquí se disponga lo contrario, los Datos no se pueden utilizar, desvelar, reproducir, modificar, interpretar o mostrar sin la previa aprobación por escrito de NetApp, Inc. Los derechos de licencia del Gobierno de los Estados Unidos de América y su Departamento de Defensa se limitan a los derechos identificados en la cláusula 252.227-7015(b) de la sección DFARS (FEB de 2014).

Información de la marca comercial

NETAPP, el logotipo de NETAPP y las marcas que constan en http://www.netapp.com/TM son marcas comerciales de NetApp, Inc. El resto de nombres de empresa y de producto pueden ser marcas comerciales de sus respectivos propietarios.