Connexions dans des configurations MetroCluster étendues avec des LUN de baie

ONTAP MetroCluster

NetApp
November 21, 2022

This PDF was generated from https://docs.netapp.com/fr-fr/ontap-metrocluster/install-stretch/concept_stretch_mcc_configuration_with_array_luns.html on November 21, 2022. Always check docs.netapp.com for the latest.

Table des matières

Connexions dans des configurations MetroCluster étendues avec des LUN de baie 1
Connexions dans des configurations MetroCluster étendues avec des LUN de baie 1
Exemple de configuration Stretch MetroCluster avec des LUN de baie 1
Exemples de configurations MetroCluster étendues à deux nœuds avec des disques et des LUN de baie . . 2
Exemple de configuration Stretch MetroCluster avec baies de stockage E-Series 4

Connexions dans des configurations MetroCluster étendues avec des LUN de baie

Connexions dans des configurations MetroCluster étendues avec des LUN de baie

Dans une configuration MetroCluster étendue, avec des LUN de baie, vous devez connecter les ports FC-VI sur les contrôleurs. La connectivité directe est prise en charge entre les contrôleurs et les baies de stockage E-Series. Pour toutes les autres baies de configuration de LUN, vous devez utiliser des commutateurs FC dans la configuration.

Vous pouvez également configurer une configuration MetroCluster étendue à la fois avec des disques et des LUN de baie. Dans une telle configuration, vous devez utiliser des ponts FC-SAS ou des câbles optiques SAS pour connecter les contrôleurs aux disques.

Exemple de configuration Stretch MetroCluster avec des LUN de baie

Dans une configuration MetroCluster étendue avec des LUN de baie, il est nécessaire de câbler les ports FC-VI pour une connectivité directe entre les contrôleurs. En outre, vous devez câbler chaque port HBA du contrôleur pour basculer les ports sur les commutateurs FC correspondants. Le câblage vers les LUN de baie est le même que dans un MetroCluster connecté à la structure, à l'exception des LUN de baie E-Series qui peuvent être connectés directement.

L'illustration suivante présente les ports FC-VI câblés sur les contrôleurs A et B dans une configuration MetroCluster étendue :

Les modules du contrôleur des systèmes de stockage FAS9000 utilisent quatre ports FC-VI chacun.

Pour les configurations avec des LUN de baies E-Series, vous pouvez connecter directement les LUN de baies E-Series.

"Prise en charge des disques DAS pour la configuration Stretch MetroCluster avec les baies NetApp E-Series"

À l'exception de la connexion des ports FC-VI, cette procédure se charge toujours de la configuration du MetroCluster avec les LUN de la baie, qui n'utilisent pas les LUN de baies E-Series. Cela requiert des commutateurs FC identiques à ceux des baies dans les configurations Fabric-Attached.

"Installation et configuration de la solution Fabric-Attached MetroCluster"

Exemples de configurations MetroCluster étendues à deux nœuds avec des disques et des LUN de baie

Pour configurer une configuration MetroCluster étendue avec des disques natifs et des LUN de baie, vous devez utiliser des ponts FC-SAS ou des câbles optiques SAS pour connecter les systèmes ONTAP aux tiroirs disques. De plus, les commutateurs FC doivent être utilisés pour connecter les LUN de baie aux systèmes ONTAP.

Un minimum de huit ports HBA est nécessaire pour qu'un système ONTAP puisse se connecter à la fois aux disques natifs et aux LUN de la baie.

Dans les exemples suivants représentant les configurations MetroCluster étendues à deux nœuds avec les disques et les LUN de baie, les ports HBA 0a à 0d sont utilisés pour la connexion avec les LUN de baie. Les ports HBA 1a à 1D sont utilisés pour les connexions avec des disques natifs.

L'illustration suivante présente une configuration MetroCluster extensible à deux nœuds dans laquelle les disques natifs sont connectés aux systèmes ONTAP via des câbles optiques SAS :

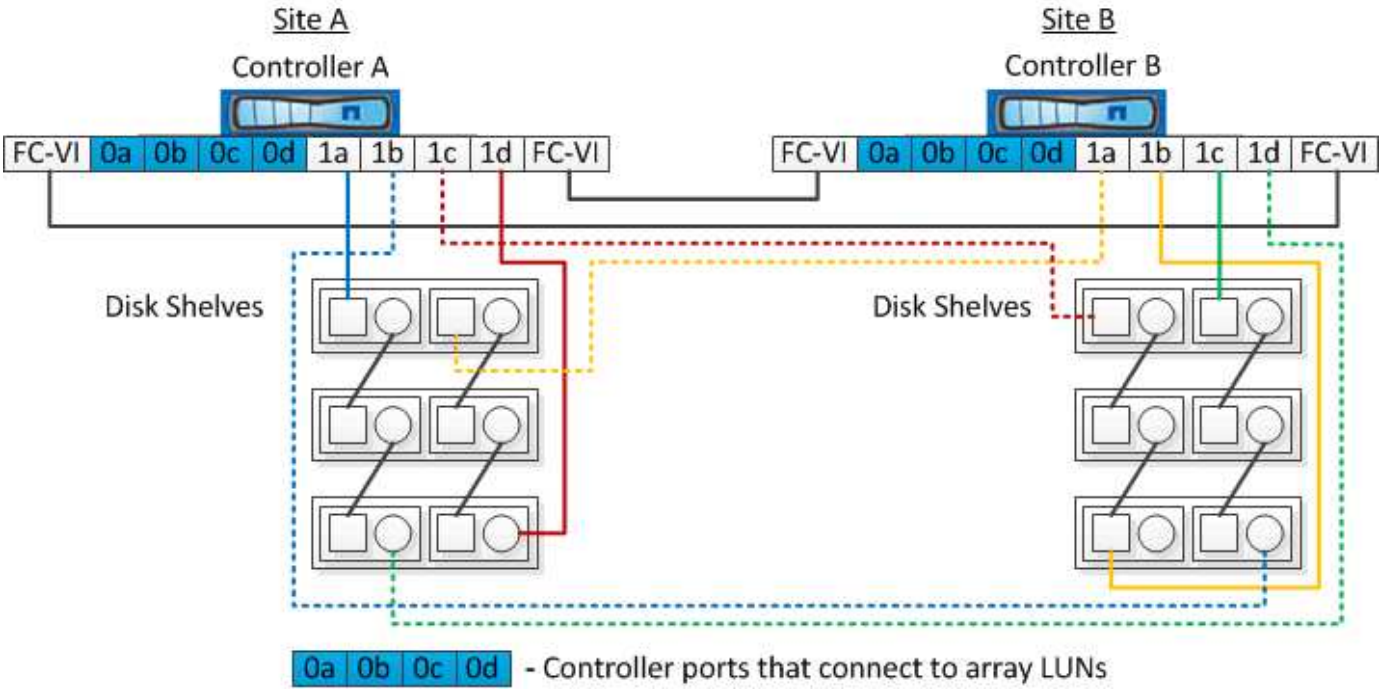

L'illustration suivante présente une configuration MetroCluster extensible à deux nœuds dans laquelle les disques natifs sont connectés aux systèmes ONTAP par ponts FC-SAS :

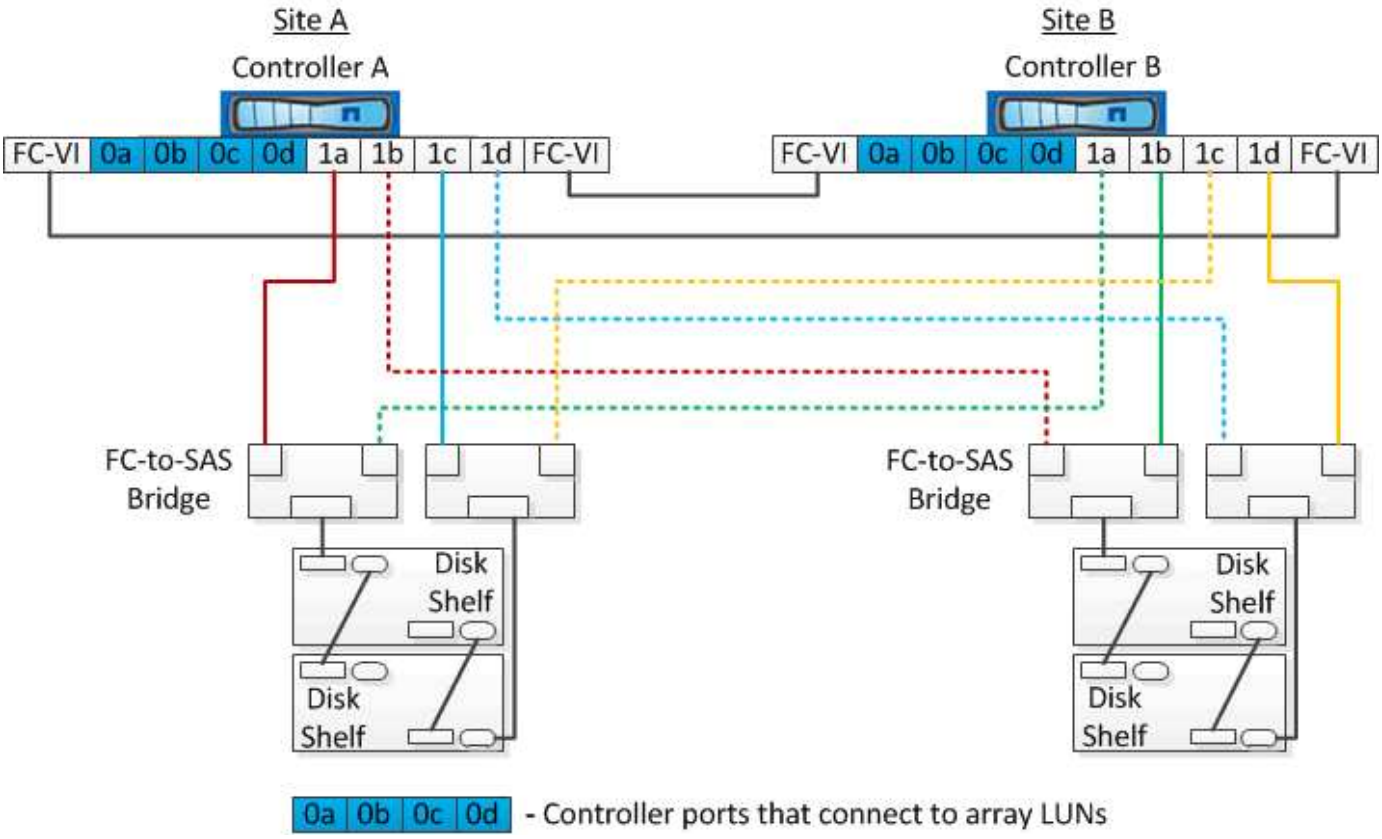

L'illustration suivante présente une configuration MetroCluster extensible à deux nœuds avec les connexions LUN de la baie :

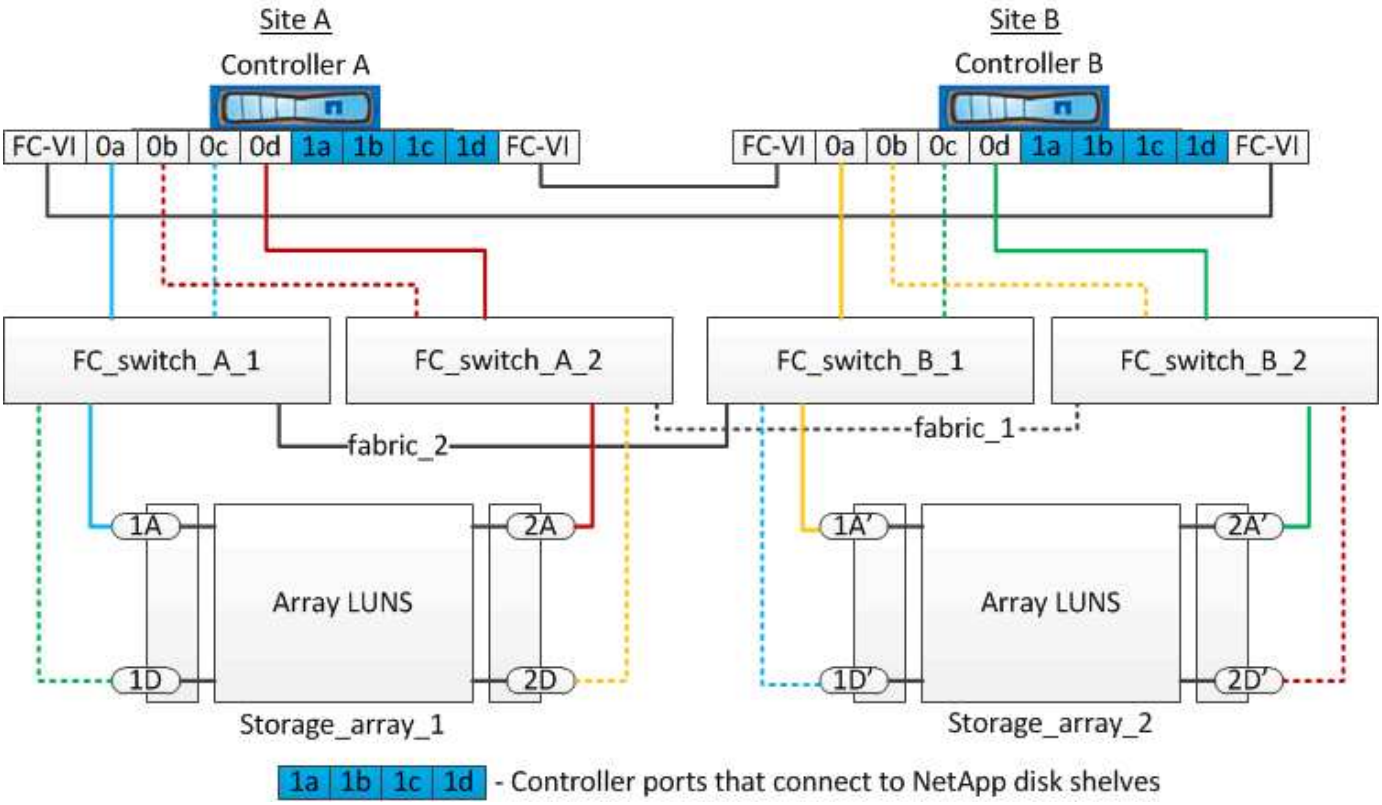

Si nécessaire, vous pouvez également utiliser les mêmes commutateurs FC pour connecter les disques natifs et les LUN de baie aux contrôleurs de la configuration MetroCluster.

"Installation et configuration de la solution Fabric-Attached MetroCluster"

Exemple de configuration Stretch MetroCluster avec baies de stockage E-Series

Dans une configuration MetroCluster étendue avec des LUN de baie de stockage E-Series, vous pouvez connecter directement les contrôleurs de stockage et les baies de stockage. Contrairement aux autres LUN de baies, les commutateurs FC ne sont pas nécessaires.

Le "Prise en charge des disques DAS pour la configuration Stretch MetroCluster avec les baies NetApp E-Series" L'article de la base de connaissances fournit des exemples de configurations avec des LUN de baies E-Series.

Informations sur le copyright

Copyright © 2022 NetApp, Inc. Tous droits réservés. Imprimé aux États-Unis. Aucune partie de ce document protégé par copyright ne peut être reproduite sous quelque forme que ce soit ou selon quelque méthode que ce soit (graphique, électronique ou mécanique, notamment par photocopie, enregistrement ou stockage dans un système de récupération électronique) sans l'autorisation écrite préalable du détenteur du droit de copyright.

Les logiciels dérivés des éléments NetApp protégés par copyright sont soumis à la licence et à l'avis de non-responsabilité suivants :

CE LOGICIEL EST FOURNI PAR NETAPP « EN L'ÉTAT » ET SANS GARANTIES EXPRESSES OU TACITES, Y COMPRIS LES GARANTIES TACITES DE QUALITÉ MARCHANDE ET D'ADÉQUATION À UN USAGE PARTICULIER, QUI SONT EXCLUES PAR LES PRÉSENTES. EN AUCUN CAS NETAPP NE SERA TENU POUR RESPONSABLE DE DOMMAGES DIRECTS, INDIRECTS, ACCESSOIRES, PARTICULIERS OU EXEMPLAIRES (Y COMPRIS L'ACHAT DE BIENS ET DE SERVICES DE SUBSTITUTION, LA PERTE DE JOUISSANCE, DE DONNÉES OU DE PROFITS, OU L'INTERRUPTION D'ACTIVITÉ), QUELLES QU'EN SOIENT LA CAUSE ET LA DOCTRINE DE RESPONSABILITÉ, QU'IL S'AGISSE DE RESPONSABILITÉ CONTRACTUELLE, STRICTE OU DÉLICTUELLE (Y COMPRIS LA NÉGLIGENCE OU AUTRE) DÉCOULANT DE L'UTILISATION DE CE LOGICIEL, MÊME SI LA SOCIÉTÉ A ÉTÉ INFORMÉE DE LA POSSIBILITÉ DE TELS DOMMAGES.

NetApp se réserve le droit de modifier les produits décrits dans le présent document à tout moment et sans préavis. NetApp décline toute responsabilité découlant de l'utilisation des produits décrits dans le présent document, sauf accord explicite écrit de NetApp. L'utilisation ou l'achat de ce produit ne concède pas de licence dans le cadre de droits de brevet, de droits de marque commerciale ou de tout autre droit de propriété intellectuelle de NetApp.

Le produit décrit dans ce manuel peut être protégé par un ou plusieurs brevets américains, étrangers ou par une demande en attente.

LÉGENDE DE RESTRICTION DES DROITS : L'utilisation, la duplication ou la divulgation par le gouvernement sont sujettes aux restrictions énoncées dans le sous-paragraphe (b)(3) de la clause Rights in Technical Data-Noncommercial Items du DFARS 252.227-7013 (février 2014) et du FAR 52.227-19 (décembre 2007).

Les données contenues dans les présentes se rapportent à un produit et/ou service commercial (tel que défini par la clause FAR 2.101). Il s'agit de données propriétaires de NetApp, Inc. Toutes les données techniques et tous les logiciels fournis par NetApp en vertu du présent Accord sont à caractère commercial et ont été exclusivement développés à l'aide de fonds privés. Le gouvernement des États-Unis dispose d'une licence limitée irrévocable, non exclusive, non cessible, non transférable et mondiale. Cette licence lui permet d'utiliser uniquement les données relatives au contrat du gouvernement des États-Unis d'après lequel les données lui ont été fournies ou celles qui sont nécessaires à son exécution. Sauf dispositions contraires énoncées dans les présentes, l'utilisation, la divulgation, la reproduction, la modification, l'exécution, l'affichage des données sont interdits sans avoir obtenu le consentement écrit préalable de NetApp, Inc. Les droits de licences du Département de la Défense du gouvernement des États-Unis se limitent aux droits identifiés par la clause 252.227-7015(b) du DFARS (février 2014).

Informations sur les marques commerciales

NETAPP, le logo NETAPP et les marques citées sur le site http://www.netapp.com/TM sont des marques déposées ou des marques commerciales de NetApp, Inc. Les autres noms de marques et de produits sont des marques commerciales de leurs propriétaires respectifs.