Câbler les ports FC-VI et HBA dans une configuration MetroCluster avec des LUN de baie

ONTAP MetroCluster

NetApp
November 21, 2022

This PDF was generated from https://docs.netapp.com/fr-fr/ontap-metrocluster/install-fc/task_cable_the_fc_vi_and_hba_ports_to_switches_in_a_two_node_fabric_attached_mcc_configuration_with_array_luns.html on November 21, 2022. Always check docs.netapp.com for the latest.

Table des matières

Câbler les ports FC-VI et HBA dans une configuration MetroCluster avec des LUN de baie 1
Câblage des ports FC-VI et HBA dans une configuration MetroCluster à deux nœuds (Fabric-Attached) avec des LUN de baie 1
Câblage des ports FC-VI et HBA dans une configuration MetroCluster à quatre nœuds (Fabric-Attached) avec des LUN de baie 2
Câblage des ports FC-VI et HBA dans une configuration MetroCluster à huit nœuds (Fabric-Attached) avec des LUN de baie 5

Câbler les ports FC-VI et HBA dans une configuration MetroCluster avec des LUN de baie

Câblage des ports FC-VI et HBA dans une configuration MetroCluster à deux nœuds (Fabric-Attached) avec des LUN de baie

Si vous configurez une configuration MetroCluster à deux nœuds (Fabric-Attached) avec des LUN de baie, vous devez câbler les ports FC-VI et les ports HBA aux ports des commutateurs.

Description de la tâche

- Vous devez répéter cette tâche pour chaque contrôleur des deux sites MetroCluster.
- Si vous prévoyez d'utiliser des disques en plus des LUN de matrice dans votre configuration MetroCluster, vous devez utiliser les ports HBA et les ports de commutation spécifiés pour la configuration avec des disques.
  - "Affectation de ports pour les commutateurs FC lors de l'utilisation de ONTAP 9.1 et versions ultérieures"
  - "Affectation des ports pour les commutateurs FC lors de l'utilisation de ONTAP 9.0"

Étapes

1. Reliez les ports FC-VI du contrôleur aux ports de commutateurs secondaires.
2. Effectuez le câblage contrôleur-commutateur sur les deux sites MetroCluster.

   Vous devez assurer la redondance des connexions entre le contrôleur et les commutateurs. Par conséquent, pour chaque contrôleur d'un site, vous devez vous assurer que les deux ports HBA de la même paire de ports sont connectés à d'autres commutateurs FC.

   L'exemple suivant montre les connexions entre les ports HBA du contrôleur A et les ports FC_switch_A_1 et FC_switch_A_2 :

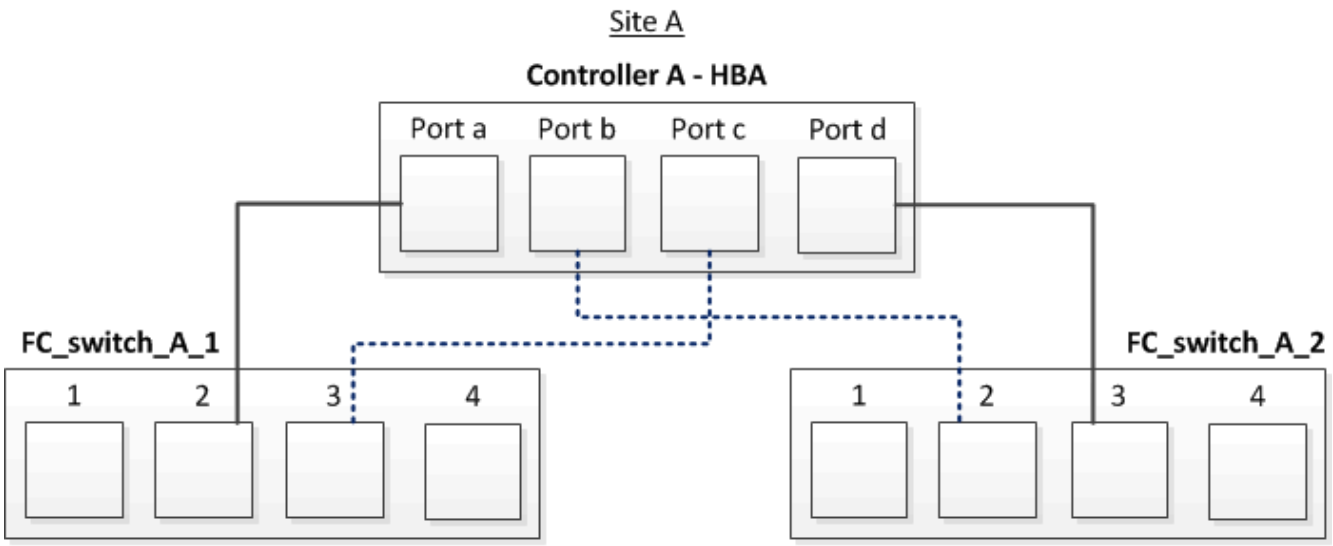

Le tableau suivant répertorie les connexions entre les ports HBA et les ports commutés FC dans l'illustration :

Ports HBA	Commutateurs
Paire de ports	
Orifice a	FC_Switch_A_1, port 2
Port d	FC_Switch_A_2, port 3
Paire de ports	
Orifice b	FC_Switch_A_2, port 2
Port c	FC_Switch_A_1, port 3

Vous devez relier les câbles ISL entre les commutateurs FC sur les sites MetroCluster.

Câblage des ports FC-VI et HBA dans une configuration MetroCluster à quatre nœuds (Fabric-Attached) avec des LUN de baie

Si vous configurez une configuration MetroCluster à quatre nœuds (Fabric-Attached) avec des LUN de baie, vous devez câbler les ports FC-VI et les ports HBA aux ports des commutateurs.

Description de la tâche

- Vous devez répéter cette tâche pour chaque contrôleur des deux sites MetroCluster.
- Si vous prévoyez d'utiliser des disques en plus des LUN de matrice dans votre configuration MetroCluster, vous devez utiliser les ports HBA et les ports de commutation spécifiés pour la configuration avec des disques.
  - "Affectation de ports pour les commutateurs FC lors de l'utilisation de ONTAP 9.1 et versions ultérieures"
  - "Affectation des ports pour les commutateurs FC lors de l'utilisation de ONTAP 9.0"

Étapes

1. Reliez les ports FC-VI de chaque contrôleur aux ports des commutateurs FC secondaires.

   L'exemple suivant montre les connexions entre les ports FC-VI et les ports de commutateurs du site A :

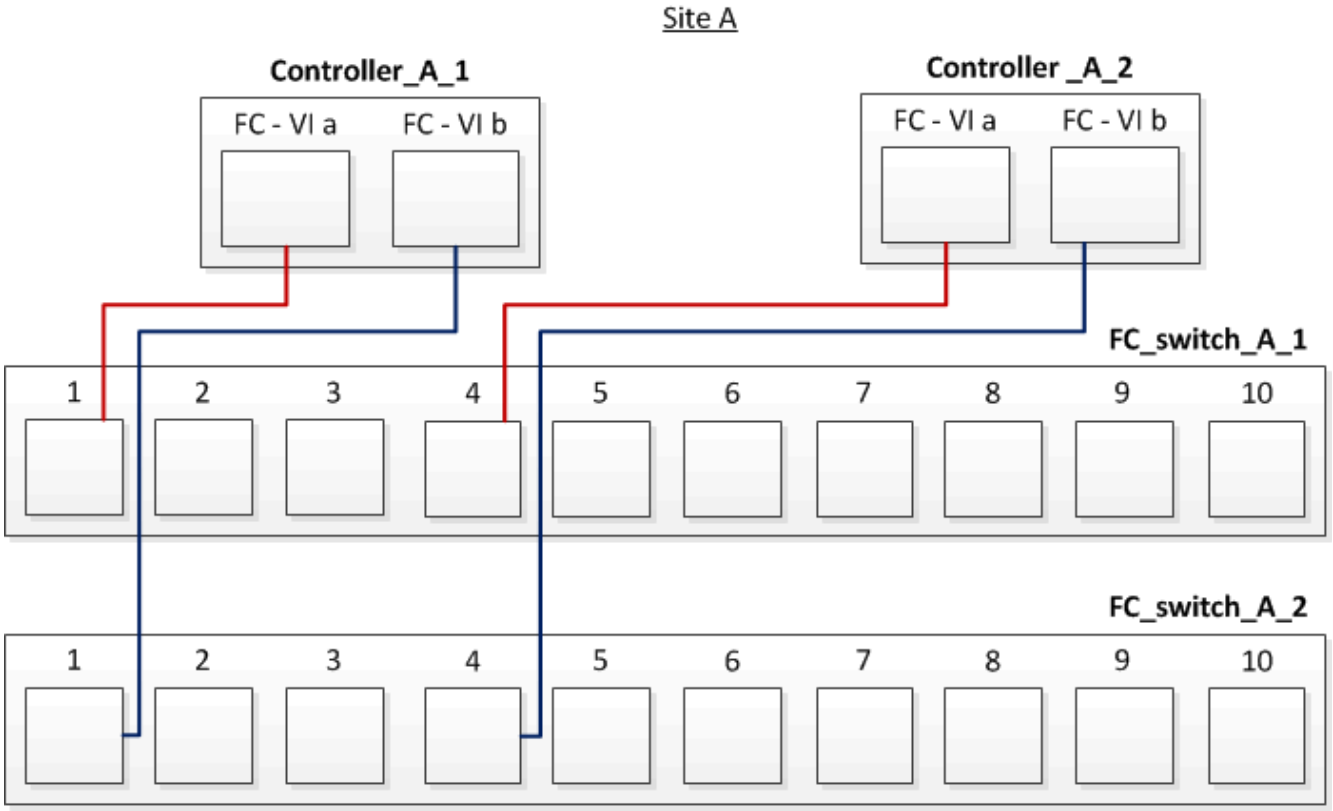

2. Effectuez le câblage contrôleur-commutateur sur les deux sites MetroCluster.

   Vous devez assurer la redondance des connexions entre le contrôleur et les commutateurs. Par conséquent, pour chaque contrôleur d'un site, vous devez vous assurer que les deux ports HBA de la même paire de ports sont connectés à d'autres commutateurs FC.

   L'exemple suivant montre les connexions entre les ports HBA et les ports switch du site A :

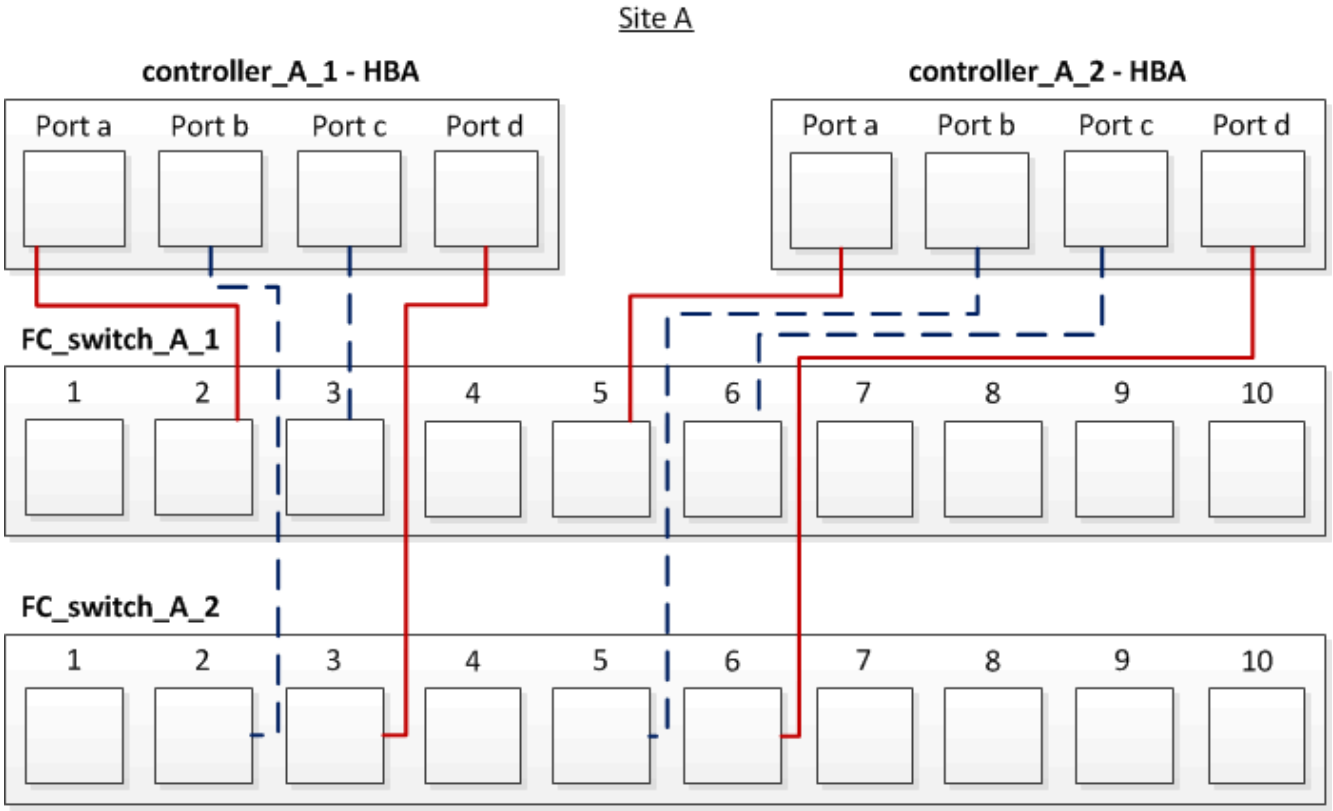

Le tableau suivant répertorie les connexions entre les ports HBA sur le Controller_A_1 et les ports de commutateurs FC sur l'illustration :

Ports HBA	Commutateurs
Paire de ports	
Orifice a	FC_Switch_A_1, port 2
Port d	FC_Switch_A_2, port 3
Paire de ports	
Orifice b	FC_Switch_A_2, port 2
Port c	FC_Switch_A_1, port 3

Le tableau suivant répertorie les connexions entre les ports HBA sur le Controller_A_2 et les ports de commutateurs FC sur l'illustration :

Ports HBA	Commutateurs
Paire de ports	
Orifice a	FC_Switch_A_1, port 5
Port d	FC_Switch_A_2, port 6

Paire de ports	
Orifice b	FC_Switch_A_2, port 5
Port c	FC_Switch_A_1, port 6

Vous devez relier les câbles ISL entre les commutateurs FC sur les sites MetroCluster.

Lorsque vous connectez les systèmes ONTAP à des commutateurs FC pour configurer une configuration MetroCluster avec des LUN de baies, vous devez connecter les ports FC-VI et HBA de chaque contrôleur à des ports de commutateurs spécifiques.

"Les ports de commutation sont requis pour une configuration MetroCluster avec des LUN de baie"

Câblage des ports FC-VI et HBA dans une configuration MetroCluster à huit nœuds (Fabric-Attached) avec des LUN de baie

Si vous configurez une configuration MetroCluster à huit nœuds (Fabric-Attached) avec des LUN de baie, vous devez raccorder les ports FC-VI et les ports HBA aux ports du commutateur.

Description de la tâche

- Vous devez répéter cette tâche pour chaque contrôleur des deux sites MetroCluster.
- Si vous prévoyez d'utiliser des disques en plus des LUN de matrice dans votre configuration MetroCluster, vous devez utiliser les ports HBA et les ports de commutation spécifiés pour la configuration avec des disques.
  - "Affectation de ports pour les commutateurs FC lors de l'utilisation de ONTAP 9.1 et versions ultérieures"
  - "Affectation des ports pour les commutateurs FC lors de l'utilisation de ONTAP 9.0"

Étape

1. Reliez les ports FC-VI et les ports HBA de chaque contrôleur aux ports des commutateurs FC d'substitution. Reportez-vous aux tableaux suivants :

Configurations de câblage pour FibreBridge 7500N ou 7600N avec les deux ports FC

Configurations utilisant FibreBridge 7500N ou 7600N utilisant les deux ports FC (FC1 et FC2)
MetroCluster 1 ou DR Groupe 1

Composant		Port	Modèles de commutateurs Brocade 6505, 6510, 6520, 7810, 7840, G610, G620, G620-1, G630, G630-1, Et DCX 8510-8		Commutateur Brocade G720
			Se connecte au commutateur FC…	Se connecte au port du commutateur…	Se connecte au port du commutateur…
controller_x_1	Port FC-VI a	1	0	0	Port FC-VI b
2	0	0	Port c FC-VI	1	1
1	Port FC-VI d	2	1	1	Port a du HBA
1	2	8	Port b de l’adaptateur HBA	2	2
8	Port c de l’adaptateur HBA	1	3	9	Port d de l’adaptateur HBA
2	3	9	controller_x_2	Port FC-VI a	1
4	4	Port FC-VI b	2	4	4
Port c FC-VI	1	5	5	Port FC-VI d	2
5	5	Port a du HBA	1	6	12
Port b de l’adaptateur HBA	2	6	12	Port c de l’adaptateur HBA	1
7	13	Port d de l’adaptateur HBA	2	7	13
Pile 1	bridge_x_1a	FC1	1	8	10
	FC2	2	8	10	Bridge_x_1B
	FC1	1	9	11	FC2
	2	9	11	Pile 2	bridge_x_2a
FC1	1	10	14	FC2	2

10	14	Bridge_x_2B	FC1	1	11
15	FC2	2	11	15	Pile 3
bridge_x_3a	FC1	1	12*	16	FC2
2	12*	16	Bridge_x_3B	FC1	1
13*	17	FC2	2	13*	17
Pile y	pont_x_ya	FC1	1	14*	20
FC2	2	14*	20	bridge_x_yb	FC1
1	15*	21	FC2	2	15*

Vous devez relier les câbles ISL entre les commutateurs FC sur les sites MetroCluster.

Configurations de câblage pour Cisco 9250i

Cisco 9250i*			
Composant	Port	Interrupteur 1	Contacteur 2
controller_x_1	Port FC-VI a	1	-
Port FC-VI b	-	1	Port a du HBA
2	-	Port b de l’adaptateur HBA	-
2	Port c de l’adaptateur HBA	3	-
Port d de l’adaptateur HBA	-	3	controller_x_2
Port FC-VI a	4	-	Port FC-VI b
-	4	Port a du HBA	5
-	Port b de l’adaptateur HBA	-	5
Port c de l’adaptateur HBA	6	-	Port d de l’adaptateur HBA

-	6	controller_x_3	Port FC-VI a
7	-	Port FC-VI b	-
7	Port a du HBA	8	-
Port b de l’adaptateur HBA	-	8	Port c de l’adaptateur HBA
9	-	Port d de l’adaptateur HBA	-
9	controller_x_4	Port FC-VI a	10
-	Port FC-VI b	-	10
Port a du HBA	11	-	Port b de l’adaptateur HBA
-	11	Port c de l’adaptateur HBA	13
-	Port d de l’adaptateur HBA	-	13

Vous devez relier les câbles ISL entre les commutateurs FC sur les sites MetroCluster.

Informations sur le copyright

Copyright © 2022 NetApp, Inc. Tous droits réservés. Imprimé aux États-Unis. Aucune partie de ce document protégé par copyright ne peut être reproduite sous quelque forme que ce soit ou selon quelque méthode que ce soit (graphique, électronique ou mécanique, notamment par photocopie, enregistrement ou stockage dans un système de récupération électronique) sans l'autorisation écrite préalable du détenteur du droit de copyright.

Les logiciels dérivés des éléments NetApp protégés par copyright sont soumis à la licence et à l'avis de non-responsabilité suivants :

CE LOGICIEL EST FOURNI PAR NETAPP « EN L'ÉTAT » ET SANS GARANTIES EXPRESSES OU TACITES, Y COMPRIS LES GARANTIES TACITES DE QUALITÉ MARCHANDE ET D'ADÉQUATION À UN USAGE PARTICULIER, QUI SONT EXCLUES PAR LES PRÉSENTES. EN AUCUN CAS NETAPP NE SERA TENU POUR RESPONSABLE DE DOMMAGES DIRECTS, INDIRECTS, ACCESSOIRES, PARTICULIERS OU EXEMPLAIRES (Y COMPRIS L'ACHAT DE BIENS ET DE SERVICES DE SUBSTITUTION, LA PERTE DE JOUISSANCE, DE DONNÉES OU DE PROFITS, OU L'INTERRUPTION D'ACTIVITÉ), QUELLES QU'EN SOIENT LA CAUSE ET LA DOCTRINE DE RESPONSABILITÉ, QU'IL S'AGISSE DE RESPONSABILITÉ CONTRACTUELLE, STRICTE OU DÉLICTUELLE (Y COMPRIS LA NÉGLIGENCE OU AUTRE) DÉCOULANT DE L'UTILISATION DE CE LOGICIEL, MÊME SI LA SOCIÉTÉ A ÉTÉ INFORMÉE DE LA POSSIBILITÉ DE TELS DOMMAGES.

NetApp se réserve le droit de modifier les produits décrits dans le présent document à tout moment et sans préavis. NetApp décline toute responsabilité découlant de l'utilisation des produits décrits dans le présent document, sauf accord explicite écrit de NetApp. L'utilisation ou l'achat de ce produit ne concède pas de licence dans le cadre de droits de brevet, de droits de marque commerciale ou de tout autre droit de propriété intellectuelle de NetApp.

Le produit décrit dans ce manuel peut être protégé par un ou plusieurs brevets américains, étrangers ou par une demande en attente.

LÉGENDE DE RESTRICTION DES DROITS : L'utilisation, la duplication ou la divulgation par le gouvernement sont sujettes aux restrictions énoncées dans le sous-paragraphe (b)(3) de la clause Rights in Technical Data-Noncommercial Items du DFARS 252.227-7013 (février 2014) et du FAR 52.227-19 (décembre 2007).

Les données contenues dans les présentes se rapportent à un produit et/ou service commercial (tel que défini par la clause FAR 2.101). Il s'agit de données propriétaires de NetApp, Inc. Toutes les données techniques et tous les logiciels fournis par NetApp en vertu du présent Accord sont à caractère commercial et ont été exclusivement développés à l'aide de fonds privés. Le gouvernement des États-Unis dispose d'une licence limitée irrévocable, non exclusive, non cessible, non transférable et mondiale. Cette licence lui permet d'utiliser uniquement les données relatives au contrat du gouvernement des États-Unis d'après lequel les données lui ont été fournies ou celles qui sont nécessaires à son exécution. Sauf dispositions contraires énoncées dans les présentes, l'utilisation, la divulgation, la reproduction, la modification, l'exécution, l'affichage des données sont interdits sans avoir obtenu le consentement écrit préalable de NetApp, Inc. Les droits de licences du Département de la Défense du gouvernement des États-Unis se limitent aux droits identifiés par la clause 252.227-7015(b) du DFARS (février 2014).

Informations sur les marques commerciales

NETAPP, le logo NETAPP et les marques citées sur le site http://www.netapp.com/TM sont des marques déposées ou des marques commerciales de NetApp, Inc. Les autres noms de marques et de produits sont des marques commerciales de leurs propriétaires respectifs.