アレイ **LUN** を使用するストレッチ **MetroCluster** 構成での接続

ONTAP MetroCluster

NetApp
January 10, 2022

This PDF was generated from https://docs.netapp.com/ja-jp/ontap-metrocluster/install-stretch/concept_stretch_mcc_configuration_with_array_luns.html on January 10, 2022. Always check docs.netapp.com for the latest.

目次

アレイ LUN を使用するストレッチ MetroCluster 構成での接続 1
アレイ LUN を使用するストレッチ MetroCluster 構成での接続 1
アレイ LUN を使用するストレッチ MetroCluster 構成の例 1
ディスクとアレイ LUN を使用する 2 ノードストレッチ MetroCluster 構成の例 2
E シリーズストレージアレイを使用するストレッチ MetroCluster 構成の例 4

アレイ LUN を使用するストレッチ MetroCluster 構成での接続

アレイ LUN を使用するストレッチ MetroCluster 構成での接続

アレイ LUN を使用するストレッチ MetroCluster 構成では、コントローラの FC-VI ポートどうしを接続する必要があります。コントローラと E シリーズストレージアレイの間では直接接続がサポートされます。その他のすべての LUN 構成アレイでは、構成内の FC スイッチを使用する必要があります。

ストレッチ MetroCluster 構成は、ディスクとアレイ LUN の両方を使用してセットアップすることもできます。その場合、 FC-to-SAS ブリッジまたは SAS 光ケーブルを使用してコントローラをディスクに接続する必要があります。

アレイ LUN を使用するストレッチ MetroCluster 構成の例

アレイ LUN を使用するストレッチ MetroCluster 構成では、 FC-VI ポートをケーブル接続してコントローラどうしを直接接続する必要があります。さらに、各コントローラ HBA ポートを対応する FC スイッチのスイッチポートにケーブル接続する必要があります。アレイ LUN へのケーブル接続は、直接接続できる E シリーズアレイ LUN を除き、ファブリック接続 MetroCluster と同じです。

次の図は、ストレッチ MetroCluster 構成のコントローラ A とコントローラ B 間での FC-VI ポートのケーブル接続を示しています。

FAS9000 ストレージシステムのコントローラモジュールは、 FC-VI ポートをそれぞれ 4 つ使用します。

E シリーズアレイ LUN を使用する構成の場合は、 E シリーズ LUN を直接接続できます。

"NetApp E シリーズアレイを使用したストレッチ MetroCluster 構成の直接接続サポート"

この手順の残りの部分は、 FC-VI ポートの接続を除いて、 E シリーズアレイ LUN を使用しない、アレイ LUN を使用する MetroCluster 構成のセットアップのためのものです。これには、ファブリック接続構成でアレイ LUN を使用するのと同じ FC スイッチが必要です。

ディスクとアレイ LUN を使用する 2 ノードストレッチ MetroCluster 構成の例

ネイティブディスクおよびアレイ LUN を使用するストレッチ MetroCluster 構成では、FC-to-SAS ブリッジまたは SAS 光ケーブルのいずれかを使用して ONTAP システムをディスクシェルフに接続する必要があります。また、 ONTAP システムにアレイ LUN を接続するためには、 FC スイッチを使用する必要があります。

ONTAP システムをネイティブディスクとアレイ LUN の両方に接続するには、 HBA ポートが 8 個以上必要です。

ディスクとアレイ LUN を使用する 2 ノードストレッチ MetroCluster 構成の次の例では、 HBA ポート 0a~0d をアレイ LUN との接続に使用します。HBA ポート 1a~1d を使用してネイティブディスクに接続されています。

次の図は、ネイティブディスクを SAS 光ケーブルで ONTAP システムに接続した 2 ノードストレッチ MetroCluster 構成の例です。

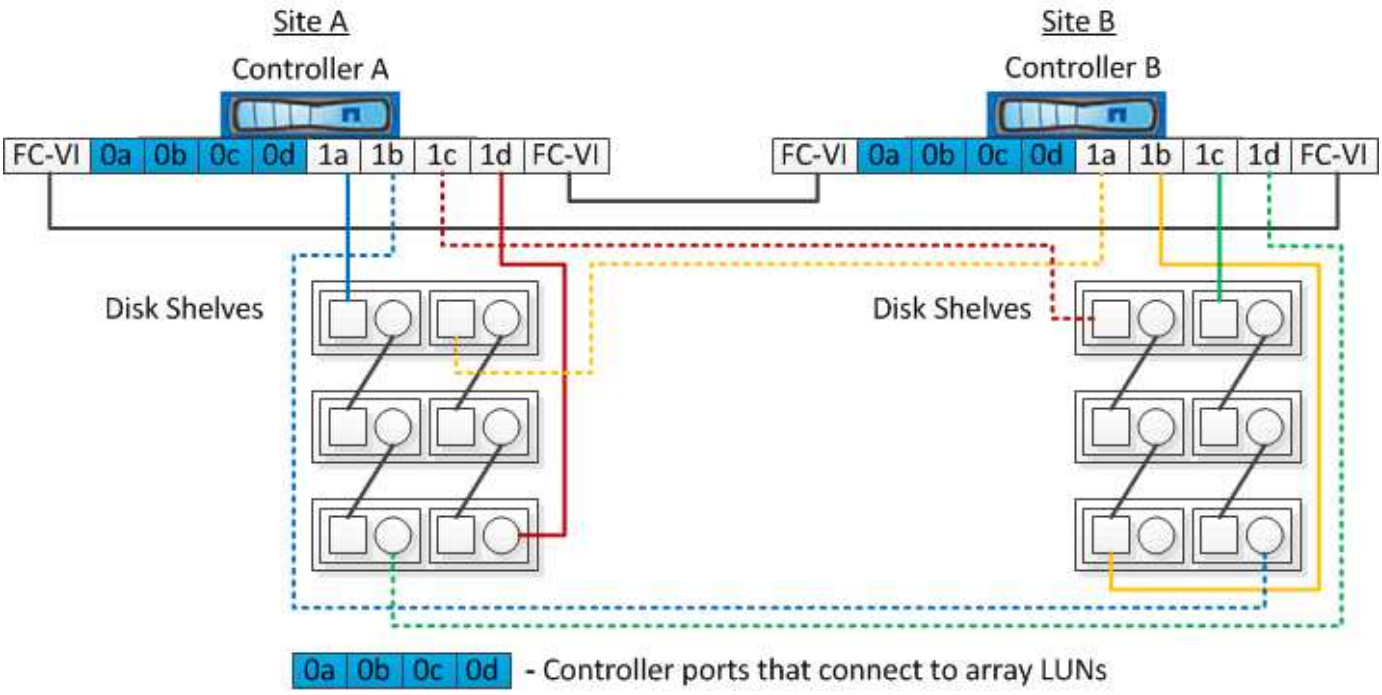

次の図は、ネイティブディスクを FC-to-SAS ブリッジで ONTAP システムに接続した 2 ノードストレッチ MetroCluster 構成の例です。

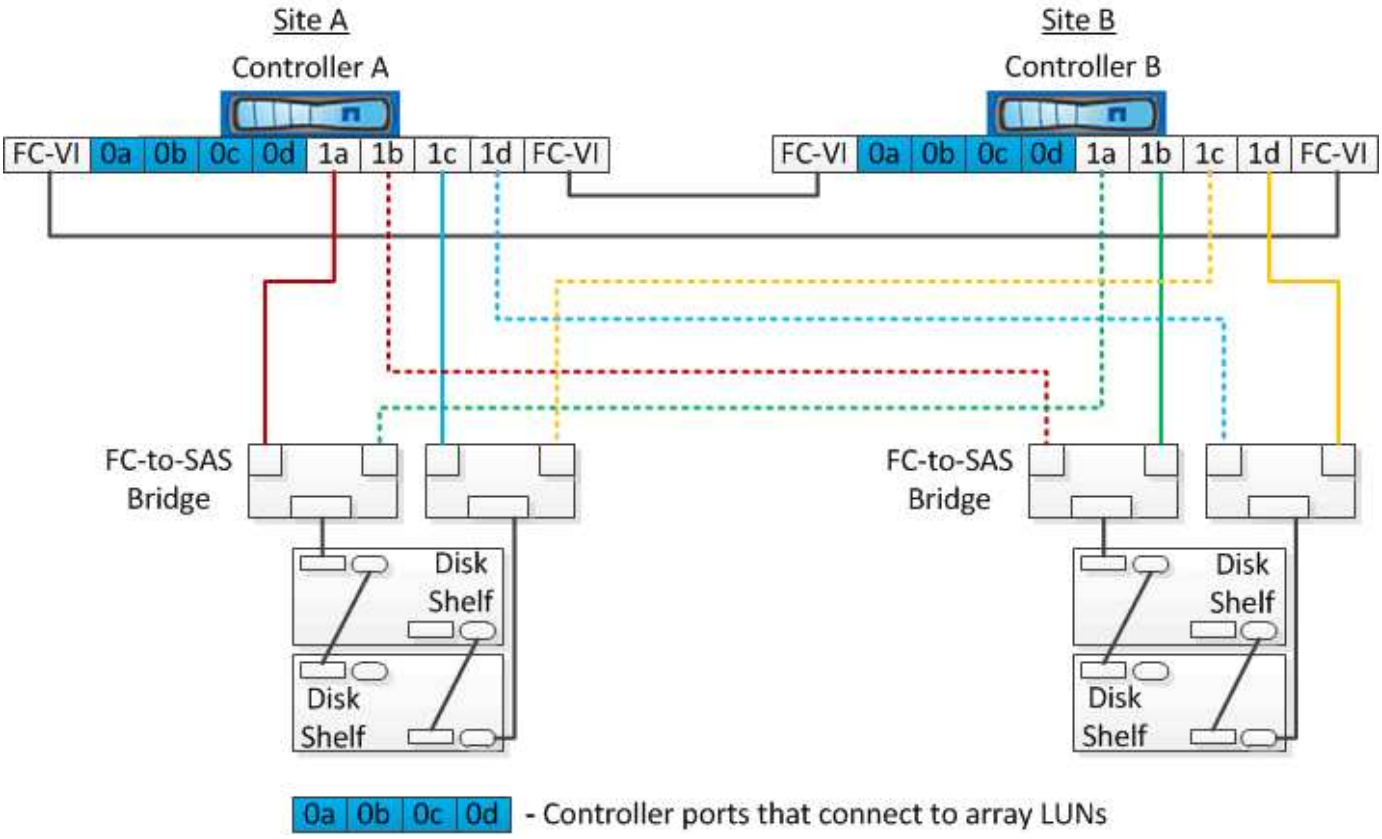

次の図は、アレイ LUN 接続を使用する 2 ノードストレッチ MetroCluster 構成の例です。

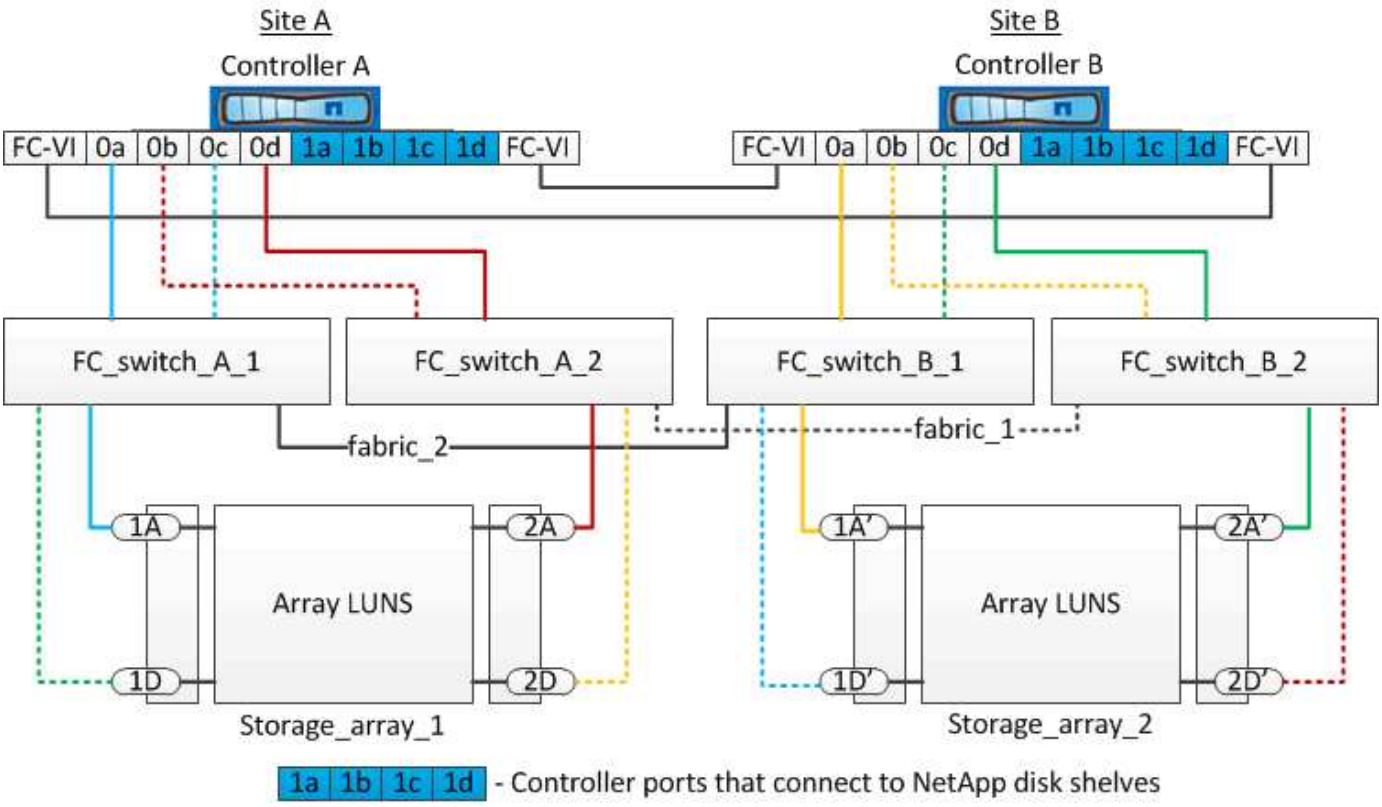

必要に応じて、同じ FC スイッチを使用してネイティブディスクとアレイ LUN の両方を MetroCluster 構成のコントローラに接続することもできます。

"ファブリック接続 MetroCluster のインストールと設定"

E シリーズストレージアレイを使用するストレッチ MetroCluster 構成の例

E シリーズストレージアレイ LUN を使用するストレッチ MetroCluster 構成では、ストレージコントローラとストレージアレイを直接接続できます。他のアレイ LUN とは異なり、 FC スイッチは必要ありません。

。 "NetApp E シリーズアレイを使用したストレッチ MetroCluster 構成の直接接続サポート" E シリーズアレイ LUN を使用する構成の例については、技術情報アーティクルを参照してください。

Copyright Information

Copyright © 2022 NetApp, Inc. All rights reserved. Printed in the U.S. No part of this document covered by copyright may be reproduced in any form or by any means-graphic, electronic, or mechanical, including photocopying, recording, taping, or storage in an electronic retrieval system- without prior written permission of the copyright owner.

Software derived from copyrighted NetApp material is subject to the following license and disclaimer:

THIS SOFTWARE IS PROVIDED BY NETAPP “AS IS” AND WITHOUT ANY EXPRESS OR IMPLIED WARRANTIES, INCLUDING, BUT NOT LIMITED TO, THE IMPLIED WARRANTIES OF MERCHANTABILITY AND FITNESS FOR A PARTICULAR PURPOSE, WHICH ARE HEREBY DISCLAIMED. IN NO EVENT SHALL NETAPP BE LIABLE FOR ANY DIRECT, INDIRECT, INCIDENTAL, SPECIAL, EXEMPLARY, OR CONSEQUENTIAL DAMAGES (INCLUDING, BUT NOT LIMITED TO, PROCUREMENT OF SUBSTITUTE GOODS OR SERVICES; LOSS OF USE, DATA, OR PROFITS; OR BUSINESS INTERRUPTION) HOWEVER CAUSED AND ON ANY THEORY OF LIABILITY, WHETHER IN CONTRACT, STRICT LIABILITY, OR TORT (INCLUDING NEGLIGENCE OR OTHERWISE) ARISING IN ANY WAY OUT OF THE USE OF THIS SOFTWARE, EVEN IF ADVISED OF THE POSSIBILITY OF SUCH DAMAGE.

NetApp reserves the right to change any products described herein at any time, and without notice. NetApp assumes no responsibility or liability arising from the use of products described herein, except as expressly agreed to in writing by NetApp. The use or purchase of this product does not convey a license under any patent rights, trademark rights, or any other intellectual property rights of NetApp.

The product described in this manual may be protected by one or more U.S. patents, foreign patents, or pending applications.

RESTRICTED RIGHTS LEGEND: Use, duplication, or disclosure by the government is subject to restrictions as set forth in subparagraph (c)(1)(ii) of the Rights in Technical Data and Computer Software clause at DFARS 252.277-7103 (October 1988) and FAR 52-227-19 (June 1987).

Trademark Information

NETAPP, the NETAPP logo, and the marks listed at http://www.netapp.com/TM are trademarks of NetApp, Inc. Other company and product names may be trademarks of their respective owners.