アレイ LUN を使用する MetroCluster 構成で、 FC-VI ポートと HBA ポートをケーブル接続します

ONTAP MetroCluster

NetApp
May 05, 2022

This PDF was generated from https://docs.netapp.com/ja-jp/ontap-metrocluster/install-fc/task_cable_the_fc_vi_and_hba_ports_to_switches_in_a_two_node_fabric_attached_mcc_configuration_with_array_luns.html on May 05, 2022. Always check docs.netapp.com for the latest.

目次

アレイ LUN を使用する MetroCluster 構成で、 FC-VI ポートと HBA ポートをケーブル接続します 1
アレイ LUN を使用する 2 ノードファブリック接続 MetroCluster 構成における FC-VI ポートと HBA ポートのケーブル接続 1
アレイ LUN を使用する 4 ノードファブリック接続 MetroCluster 構成における FC-VI ポートと HBA ポートのケーブル接続 2
アレイ LUN を使用する 8 ノードファブリック接続 MetroCluster 構成における FC-VI ポートと HBA ポートのケーブル接続 5

アレイ LUN を使用する MetroCluster 構成で、 FC-VI ポートと HBA ポートをケーブル接続します

アレイ LUN を使用する 2 ノードファブリック接続 MetroCluster 構成における FC-VI ポートと HBA ポートのケーブル接続

アレイ LUN を使用する 2 ノードファブリック接続 MetroCluster 構成をセットアップする場合は、 FC-VI ポートと HBA ポートをスイッチポートにケーブル接続する必要があります。

このタスクについて

- このタスクは、 MetroCluster の両方のサイトの各コントローラで実行する必要があります。
- MetroCluster 構成でアレイ LUN に加えてディスクも使用する場合は、ディスクを使用する構成用の指定の HBA ポートとスイッチポートを使用する必要があります。
  - "ONTAP 9.1 以降を使用している場合の FC スイッチのポート割り当て"
  - "ONTAP 9.0 を使用している場合の FC スイッチのポート割り当て"

手順

1. コントローラの FC-VI ポートを代替のスイッチポートにケーブル接続します。
2. MetroCluster の両方のサイトで、コントローラとスイッチをケーブル接続します。

   コントローラからスイッチへの接続では、冗長性を確保する必要があります。そのため、サイトの各コントローラについて、同じポートペアの両方の HBA ポートを代替 FC スイッチに接続する必要があります。

   次の例は、コントローラ A の HBA ポートと FC_switch_A_1 および FC_switch_A_2 のポートの間の接続を示しています。

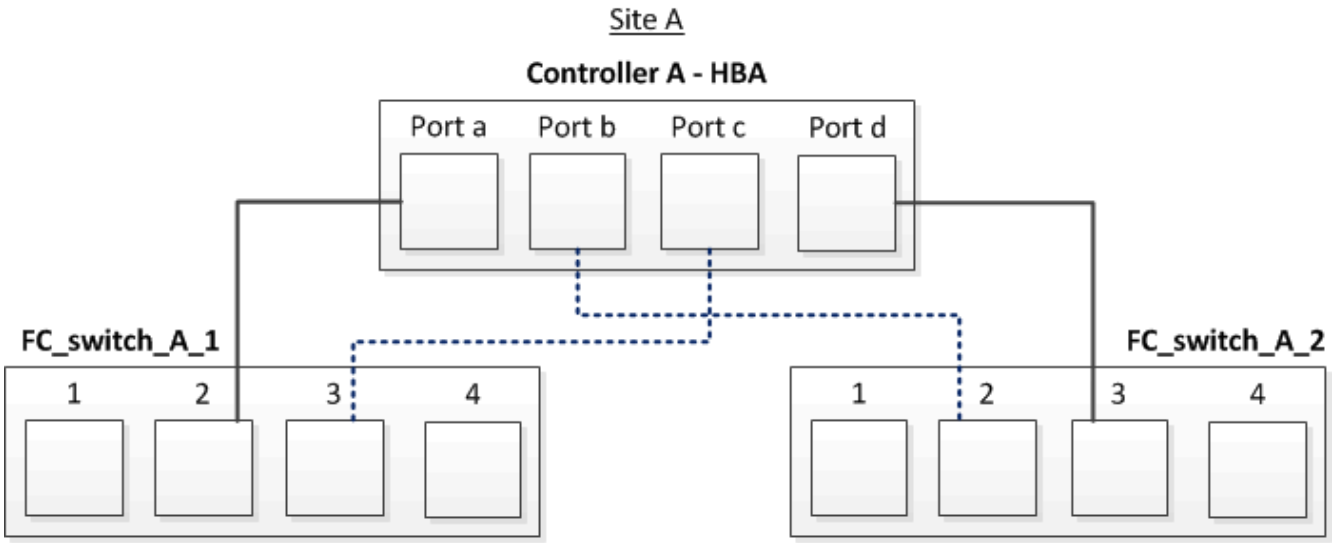

   次の表に、この図の HBA ポートと FC スイッチポートの間の接続を示します。

HBA ポート	スイッチポート
* ポートペア *	
ポート A	FC_switch_A_1 、ポート 2
ポート d	FC_switch_A_2 、ポート 3
* ポートペア *	
ポート b	FC_switch_A_2 、ポート 2
ポート c	FC_switch_A_1 、ポート 3

MetroCluster サイト間で FC スイッチの ISL をケーブル接続します。

アレイ LUN を使用する 4 ノードファブリック接続 MetroCluster 構成における FC-VI ポートと HBA ポートのケーブル接続

アレイ LUN を使用する 4 ノードファブリック接続 MetroCluster 構成をセットアップする場合は、 FC-VI ポートと HBA ポートをスイッチポートにケーブル接続する必要があります。

このタスクについて

- このタスクは、 MetroCluster の両方のサイトの各コントローラで実行する必要があります。
- MetroCluster 構成でアレイ LUN に加えてディスクも使用する場合は、ディスクを使用する構成用の指定の HBA ポートとスイッチポートを使用する必要があります。
  - "ONTAP 9.1 以降を使用している場合の FC スイッチのポート割り当て"
  - "ONTAP 9.0 を使用している場合の FC スイッチのポート割り当て"

手順

1. 各コントローラの FC-VI ポートを代替 FC スイッチのポートにケーブル接続します。

   次の例は、サイト A の FC-VI ポートとスイッチポートの間の接続を示しています。

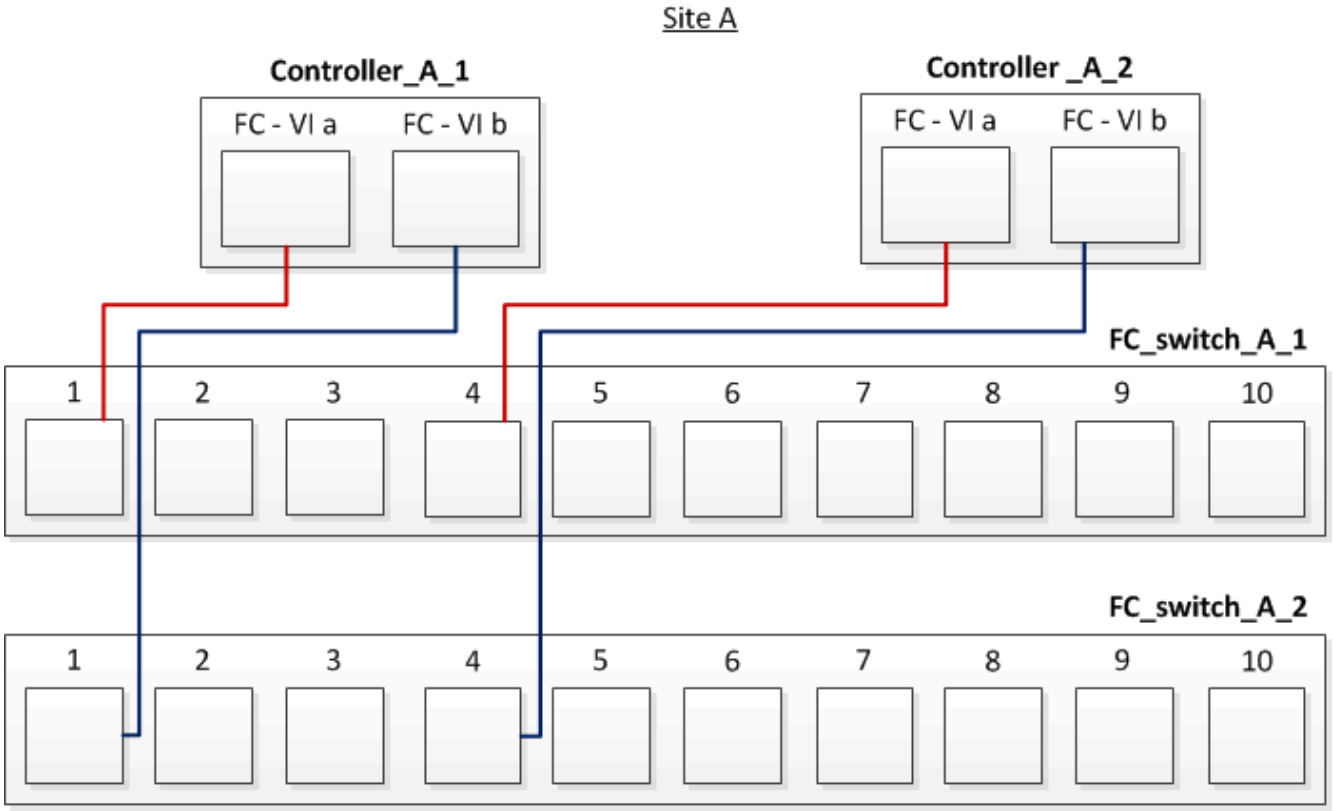

2. MetroCluster の両方のサイトで、コントローラとスイッチをケーブル接続します。

   コントローラからスイッチへの接続では、冗長性を確保する必要があります。そのため、サイトの各コントローラについて、同じポートペアの両方の HBA ポートを代替 FC スイッチに接続する必要があります。

   次の例は、サイト A の HBA ポートとスイッチポートの間の接続を示しています。

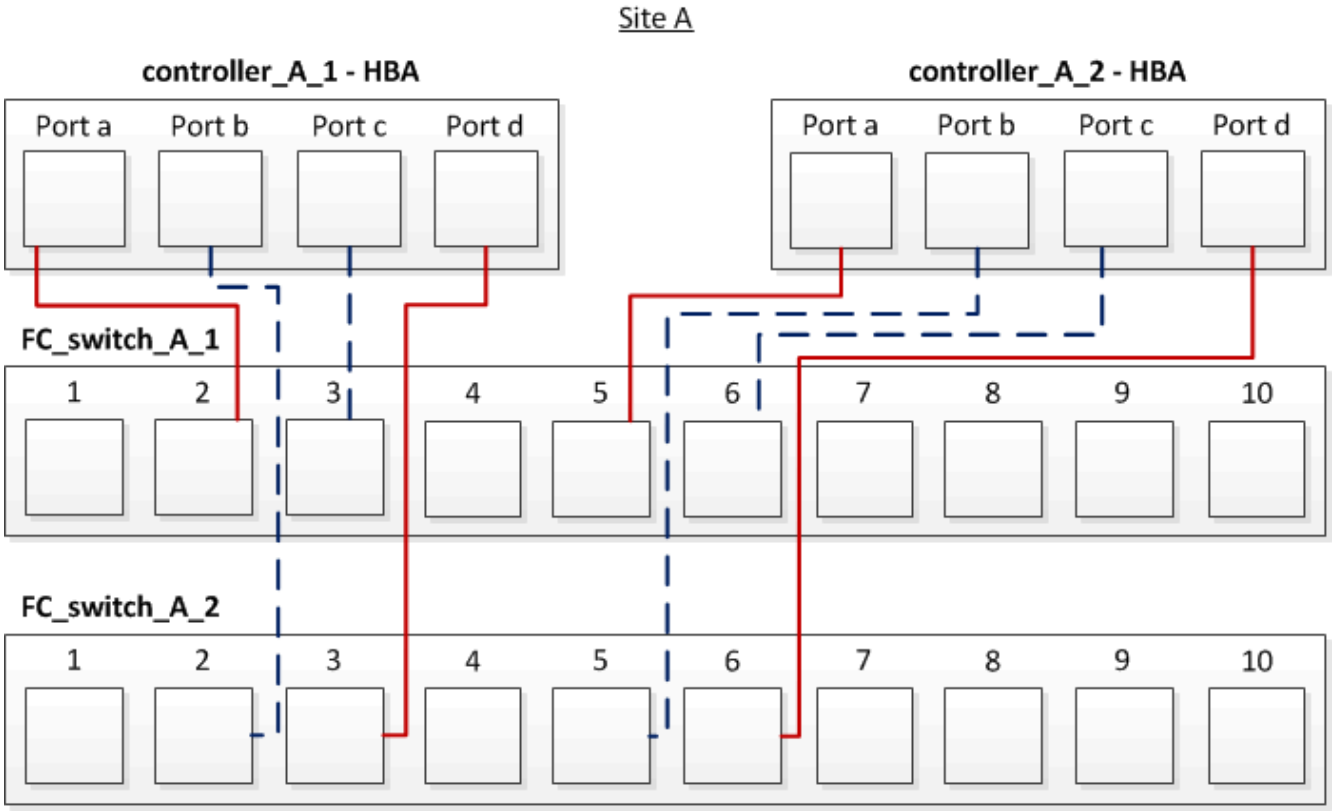

次の表に、この図の controller_A_1 の HBA ポートと FC スイッチポートの間の接続を示します。

HBA ポート	スイッチポート
* ポートペア *	
ポート A	FC_switch_A_1 、ポート 2
ポート d	FC_switch_A_2 、ポート 3
* ポートペア *	
ポート b	FC_switch_A_2 、ポート 2
ポート c	FC_switch_A_1 、ポート 3

次の表に、この図の controller_A_2 の HBA ポートと FC スイッチポートの間の接続を示します。

HBA ポート	スイッチポート
* ポートペア *	
ポート A	FC_switch_A_1 、ポート 5
ポート d	FC_switch_A_2 、ポート 6
* ポートペア *	

ポート b	FC_switch_A_2 、ポート 5
ポート c	FC_switch_A_1 、ポート 6

MetroCluster サイト間で FC スイッチの ISL をケーブル接続します。

アレイ LUN を使用する MetroCluster 構成をセットアップするために ONTAP システムを FC スイッチに接続するときは、各コントローラの FC-VI ポートと HBA ポートを特定のスイッチポートに接続する必要があります。

"アレイ LUN を使用する MetroCluster 構成に必要なスイッチポート"

アレイ LUN を使用する 8 ノードファブリック接続 MetroCluster 構成における FC-VI ポートと HBA ポートのケーブル接続

アレイ LUN を使用する 8 ノードファブリック接続 MetroCluster 構成をセットアップする場合は、 FC-VI ポートと HBA ポートをスイッチポートにケーブル接続する必要があります。

このタスクについて

- このタスクは、 MetroCluster の両方のサイトの各コントローラで実行する必要があります。
- MetroCluster 構成でアレイ LUN に加えてディスクも使用する場合は、ディスクを使用する構成用の指定の HBA ポートとスイッチポートを使用する必要があります。
  - "ONTAP 9.1 以降を使用している場合の FC スイッチのポート割り当て"
  - "ONTAP 9.0 を使用している場合の FC スイッチのポート割り当て"

ステップ

1. 各コントローラの FC-VI ポートと HBA ポートを代替 FC スイッチのポートにケーブル接続します。次の表を参照してください。

両方の FC ポートを使用した FibreBridge 7500N または 7600N の構成のケーブル接続

両方の FC ポート（ FC1 または FC2 ）を使用する FibreBridge 7500N または 7600N を使用する構成					
MetroCluster 1 または DR グループ 1					
コンポーネント		ポート	Brocade スイッチモデル 6505 、 6510 、 6520 、 7810 、 7840 、 G610 、 G620 、 G620 -1 、 G630 、 G630-1 、 および DCX 8510-8		Brocade スイッチ G720
			接続先 FC スイッチ	接続先スイッチポート	接続先スイッチポート
controller_x_1	FC-VI ポート a	1.	0	0	FC-VI ポート b

2.	0	0	FC-VI ポート c	1.	1.
1.	FC-VI ポート d	2.	1.	1.	HBA ポート A
1.	2.	8.	HBA ポート b	2.	2.
8.	HBA ポート c	1.	3.	9.	HBA ポート d
2.	3.	9.	controller_x_2	FC-VI ポート a	1.
4.	4.	FC-VI ポート b	2.	4.	4.
FC-VI ポート c	1.	5.	5.	FC-VI ポート d	2.
5.	5.	HBA ポート A	1.	6.	12.
HBA ポート b	2.	6.	12.	HBA ポート c	1.
7.	13	HBA ポート d	2.	7.	13
スタック 1	bridge_x_1a	fc1	1.	8.	10.
	FC2	2.	8.	10.	bridge_x_1B
	fc1	1.	9.	11.	FC2
	2.	9.	11.	スタック 2	bridge_x_2a
fc1	1.	10.	14	FC2	2.
10.	14	bridge_x_2B	fc1	1.	11.
15	FC2	2.	11.	15	スタック 3
bridge_x_3a	fc1	1.	12 *	16	FC2
2.	12 *	16	bridge_x_3B	fc1	1.
13 *	17	FC2	2.	13 *	17
スタック y	bridge_x_ya	fc1	1.	14 *	20
FC2	2.	14 *	20	bridge_x_YB	fc1

1.	15 *	21	FC2	2.	15 *

MetroCluster サイト間で FC スイッチの ISL をケーブル接続します。

Cisco 9250i のケーブル構成

Cisco 9250i *			
コンポーネント	ポート	スイッチ 1	スイッチ 2
controller_x_1	FC-VI ポート a	1.	-
FC-VI ポート b	-	1.	HBA ポート A
2.	-	HBA ポート b	-
2.	HBA ポート c	3.	-
HBA ポート d	-	3.	controller_x_2
FC-VI ポート a	4.	-	FC-VI ポート b
-	4.	HBA ポート A	5.
-	HBA ポート b	-	5.
HBA ポート c	6.	-	HBA ポート d
-	6.	controller_x_3	FC-VI ポート a
7.	-	FC-VI ポート b	-
7.	HBA ポート A	8.	-
HBA ポート b	-	8.	HBA ポート c
9.	-	HBA ポート d	-
9.	controller_x_4	FC-VI ポート a	10.
-	FC-VI ポート b	-	10.
HBA ポート A	11.	-	HBA ポート b

-	11.	HBA ポート c	13
-	HBA ポート d	-	13

MetroCluster サイト間で FC スイッチの ISL をケーブル接続します。

Copyright Information

Copyright © 2022 NetApp, Inc. All rights reserved. Printed in the U.S. No part of this document covered by copyright may be reproduced in any form or by any means-graphic, electronic, or mechanical, including photocopying, recording, taping, or storage in an electronic retrieval system- without prior written permission of the copyright owner.

Software derived from copyrighted NetApp material is subject to the following license and disclaimer:

THIS SOFTWARE IS PROVIDED BY NETAPP “AS IS” AND WITHOUT ANY EXPRESS OR IMPLIED WARRANTIES, INCLUDING, BUT NOT LIMITED TO, THE IMPLIED WARRANTIES OF MERCHANTABILITY AND FITNESS FOR A PARTICULAR PURPOSE, WHICH ARE HEREBY DISCLAIMED. IN NO EVENT SHALL NETAPP BE LIABLE FOR ANY DIRECT, INDIRECT, INCIDENTAL, SPECIAL, EXEMPLARY, OR CONSEQUENTIAL DAMAGES (INCLUDING, BUT NOT LIMITED TO, PROCUREMENT OF SUBSTITUTE GOODS OR SERVICES; LOSS OF USE, DATA, OR PROFITS; OR BUSINESS INTERRUPTION) HOWEVER CAUSED AND ON ANY THEORY OF LIABILITY, WHETHER IN CONTRACT, STRICT LIABILITY, OR TORT (INCLUDING NEGLIGENCE OR OTHERWISE) ARISING IN ANY WAY OUT OF THE USE OF THIS SOFTWARE, EVEN IF ADVISED OF THE POSSIBILITY OF SUCH DAMAGE.

NetApp reserves the right to change any products described herein at any time, and without notice. NetApp assumes no responsibility or liability arising from the use of products described herein, except as expressly agreed to in writing by NetApp. The use or purchase of this product does not convey a license under any patent rights, trademark rights, or any other intellectual property rights of NetApp.

The product described in this manual may be protected by one or more U.S. patents, foreign patents, or pending applications.

RESTRICTED RIGHTS LEGEND: Use, duplication, or disclosure by the government is subject to restrictions as set forth in subparagraph (c)(1)(ii) of the Rights in Technical Data and Computer Software clause at DFARS 252.277-7103 (October 1988) and FAR 52-227-19 (June 1987).

Trademark Information

NETAPP, the NETAPP logo, and the marks listed at http://www.netapp.com/TM are trademarks of NetApp, Inc. Other company and product names may be trademarks of their respective owners.