# アレイ LUN を使用する MetroCluster 構成で、 FC-VI ポートと HBA ポートをケーブル接続します

ONTAP MetroCluster

NetApp
July 11, 2022

This PDF was generated from https://docs.netapp.com/ja-jp/ontap-metrocluster/install-fc/task_cable_the_fc_vi_and_hba_ports_to_switches_in_a_two_node_fabric_attached_mcc_configuration_with_array_luns.html on July 11, 2022. Always check docs.netapp.com for the latest.

# 目次

アレイ LUN を使用する MetroCluster 構成で、 FC-VI ポートと HBA ポートをケーブル接続します . . . . . 1
アレイ LUN を使用する 2 ノードファブリック接続 MetroCluster 構成における FC-VI ポートと HBA ポートのケーブル接続 . . . . . 1
アレイ LUN を使用する 4 ノードファブリック接続 MetroCluster 構成における FC-VI ポートと HBA ポートのケーブル接続 . . . . . 2
アレイ LUN を使用する 8 ノードファブリック接続 MetroCluster 構成における FC-VI ポートと HBA ポートのケーブル接続 . . . . . 5

# アレイ LUN を使用する MetroCluster 構成で、 FC-VI ポートと HBA ポートをケーブル接続します

## アレイ LUN を使用する 2 ノードファブリック接続 MetroCluster 構成における FC-VI ポートと HBA ポートのケーブル接続

アレイ LUN を使用する 2 ノードファブリック接続 MetroCluster 構成をセットアップする場合は、 FC-VI ポートと HBA ポートをスイッチポートにケーブル接続する必要があります。

このタスクについて

- このタスクは、 MetroCluster の両方のサイトの各コントローラで実行する必要があります。
- MetroCluster 構成でアレイ LUN に加えてディスクも使用する場合は、ディスクを使用する構成用の指定の HBA ポートとスイッチポートを使用する必要があります。
  - "ONTAP 9.1 以降を使用している場合の FC スイッチのポート割り当て"
  - "ONTAP 9.0 を使用している場合の FC スイッチのポート割り当て"

手順

1. コントローラの FC-VI ポートを代替のスイッチポートにケーブル接続します。
2. MetroCluster の両方のサイトで、コントローラとスイッチをケーブル接続します。

   コントローラからスイッチへの接続では、冗長性を確保する必要があります。そのため、サイトの各コントローラについて、同じポートペアの両方の HBA ポートを代替 FC スイッチに接続する必要があります。

   次の例は、コントローラ A の HBA ポートと FC_switch_A_1 および FC_switch_A_2 のポートの間の接続を示しています。

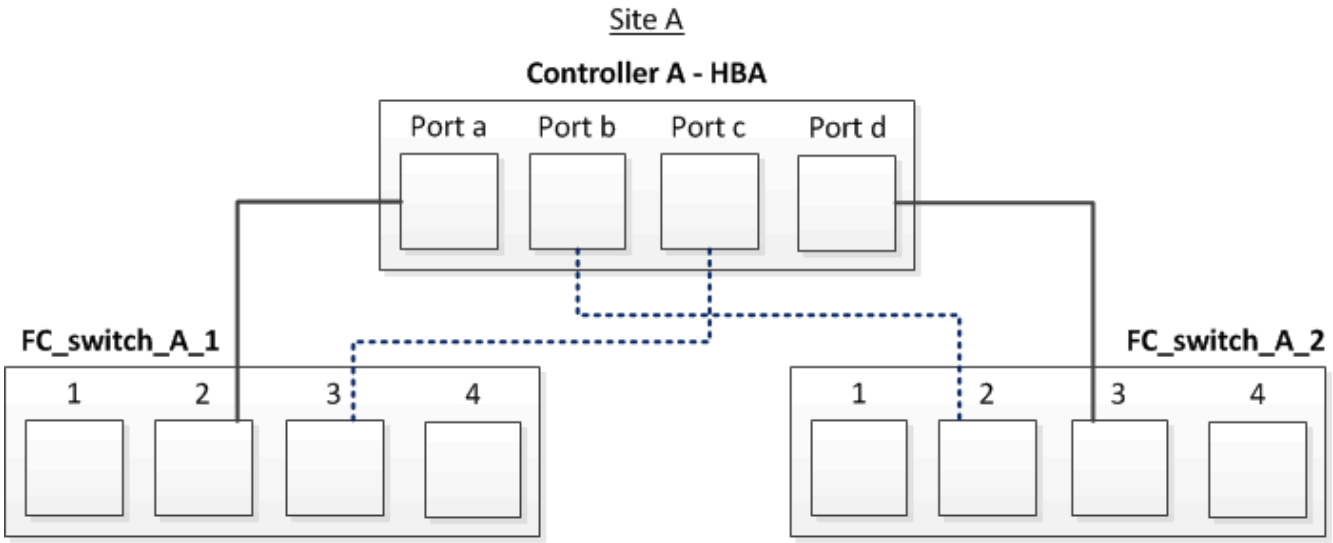


   次の表に、この図の HBA ポートと FC スイッチポートの間の接続を示します。

| HBA ポート | スイッチポート |
| --- | --- |
| * ポートペア * | |
| ポート A | FC_switch_A_1 、ポート 2 |
| ポート d | FC_switch_A_2 、ポート 3 |
| * ポートペア * | |
| ポート b | FC_switch_A_2 、ポート 2 |
| ポート c | FC_switch_A_1 、ポート 3 |

MetroCluster サイト間で FC スイッチの ISL をケーブル接続します。

# アレイ LUN を使用する 4 ノードファブリック接続 MetroCluster 構成における FC-VI ポートと HBA ポートのケーブル接続

アレイ LUN を使用する 4 ノードファブリック接続 MetroCluster 構成をセットアップする場合は、 FC-VI ポートと HBA ポートをスイッチポートにケーブル接続する必要があります。

このタスクについて

- このタスクは、 MetroCluster の両方のサイトの各コントローラで実行する必要があります。
- MetroCluster 構成でアレイ LUN に加えてディスクも使用する場合は、ディスクを使用する構成用の指定の HBA ポートとスイッチポートを使用する必要があります。
  - "ONTAP 9.1 以降を使用している場合の FC スイッチのポート割り当て"
  - "ONTAP 9.0 を使用している場合の FC スイッチのポート割り当て"

手順

1. 各コントローラの FC-VI ポートを代替 FC スイッチのポートにケーブル接続します。

   次の例は、サイト A の FC-VI ポートとスイッチポートの間の接続を示しています。

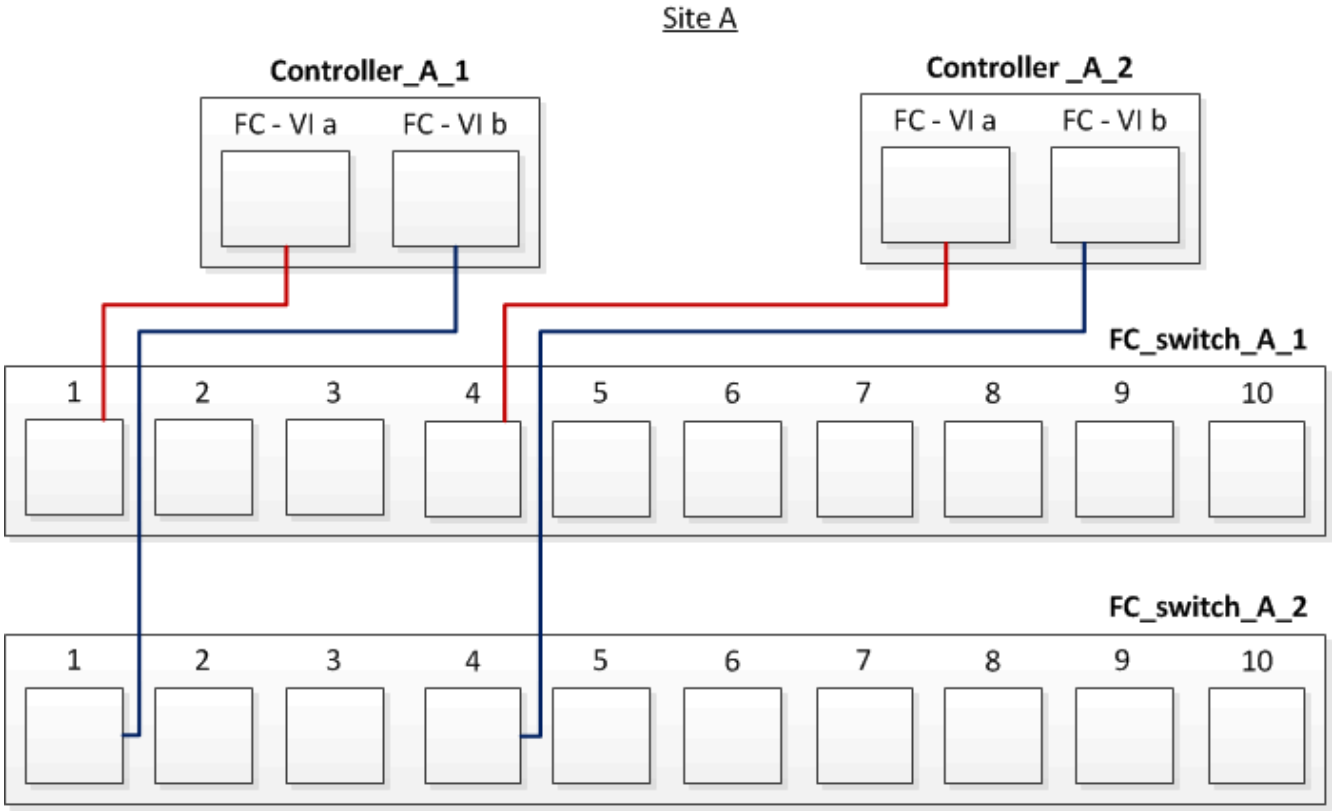


2. MetroCluster の両方のサイトで、コントローラとスイッチをケーブル接続します。

   コントローラからスイッチへの接続では、冗長性を確保する必要があります。そのため、サイトの各コントローラについて、同じポートペアの両方の HBA ポートを代替 FC スイッチに接続する必要があります。

   次の例は、サイト A の HBA ポートとスイッチポートの間の接続を示しています。

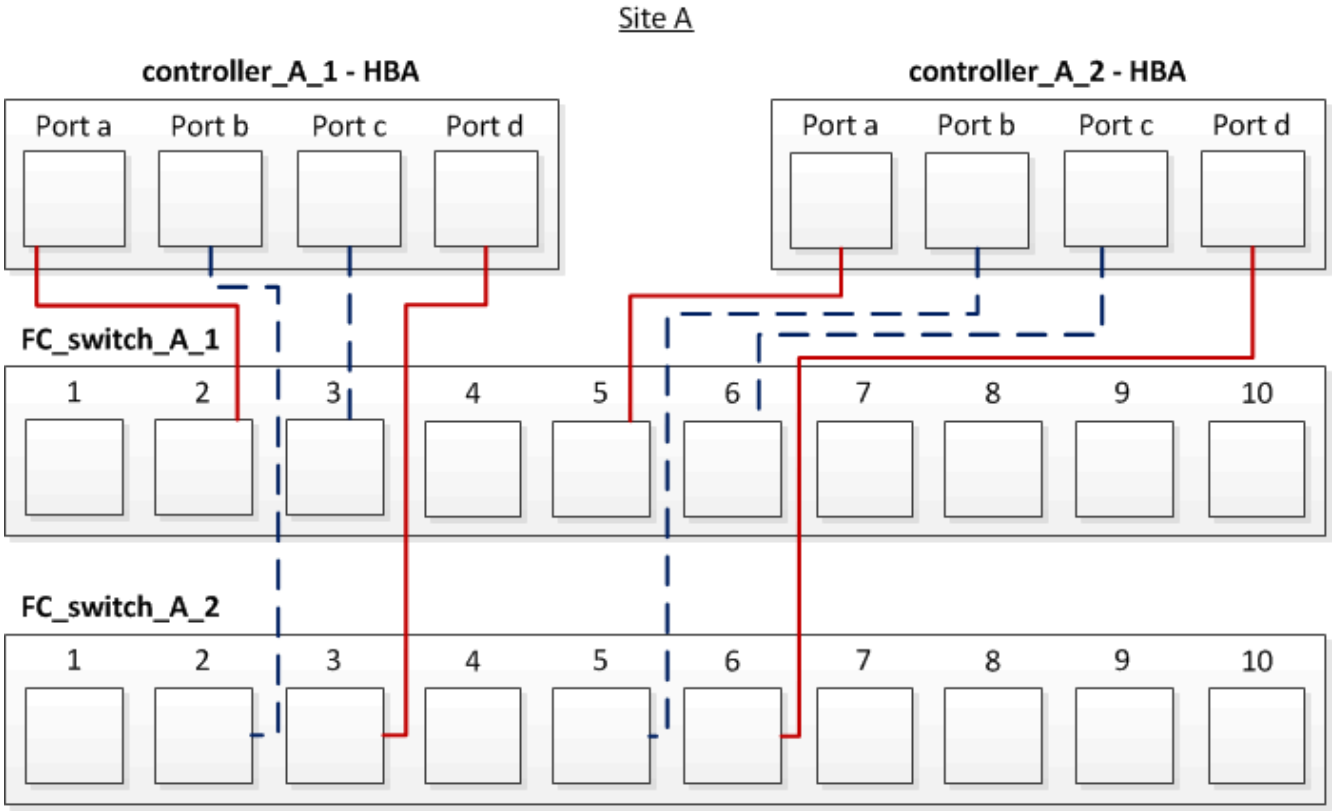


次の表に、この図の controller_A_1 の HBA ポートと FC スイッチポートの間の接続を示します。

| HBA ポート | スイッチポート |
|---|---|
| * ポートペア * | |
| ポート A | FC_switch_A_1 、ポート 2 |
| ポート d | FC_switch_A_2 、ポート 3 |
| * ポートペア * | |
| ポート b | FC_switch_A_2 、ポート 2 |
| ポート c | FC_switch_A_1 、ポート 3 |

次の表に、この図の controller_A_2 の HBA ポートと FC スイッチポートの間の接続を示します。

| HBA ポート | スイッチポート |
|---|---|
| * ポートペア * | |
| ポート A | FC_switch_A_1 、ポート 5 |
| ポート d | FC_switch_A_2 、ポート 6 |
| * ポートペア * | |

| | |
|---|---|
| ポート b | FC_switch_A_2 、ポート 5 |
| ポート c | FC_switch_A_1 、ポート 6 |

MetroCluster サイト間で FC スイッチの ISL をケーブル接続します。

アレイ LUN を使用する MetroCluster 構成をセットアップするために ONTAP システムを FC スイッチに接続するときは、各コントローラの FC-VI ポートと HBA ポートを特定のスイッチポートに接続する必要があります。

"アレイ LUN を使用する MetroCluster 構成に必要なスイッチポート"

# アレイ LUN を使用する 8 ノードファブリック接続 MetroCluster 構成における FC-VI ポートと HBA ポートのケーブル接続

## アレイ LUN を使用する 8 ノードファブリック接続 MetroCluster 構成をセットアップする場合は、 FC-VI ポートと HBA ポートをスイッチポートにケーブル接続する必要があります。

このタスクについて

- このタスクは、 MetroCluster の両方のサイトの各コントローラで実行する必要があります。
- MetroCluster 構成でアレイ LUN に加えてディスクも使用する場合は、ディスクを使用する構成用の指定の HBA ポートとスイッチポートを使用する必要があります。
  - "ONTAP 9.1 以降を使用している場合の FC スイッチのポート割り当て"
  - "ONTAP 9.0 を使用している場合の FC スイッチのポート割り当て"

ステップ

1. 各コントローラの FC-VI ポートと HBA ポートを代替 FC スイッチのポートにケーブル接続します。次の表を参照してください。

### 両方の FC ポートを使用した FibreBridge 7500N または 7600N の構成のケーブル接続

| 両方の FC ポート（ FC1 または FC2 ）を使用する FibreBridge 7500N または 7600N を使用する構成 | | | | | |
|---|---|---|---|---|---|
| MetroCluster 1 または DR グループ 1 | | | | | |
| コンポーネント | | ポート | Brocade スイッチモデル 6505 、 6510 、 6520 、 7810 、 7840 、 G610 、 G620 、 G620 -1 、 G630 、 G630-1 、 および DCX 8510-8 | | Brocade スイッチ G720 |
| | | | 接続先 FC スイッチ | 接続先スイッチポート | 接続先スイッチポート |
| controller_x_1 | FC-VI ポート a | 1. | 0 | 0 | FC-VI ポート b |

| | | | | | |
|---|---|---|---|---|---|
| 2. | 0 | 0 | FC-VI ポート c | 1. | 1. |
| 1. | FC-VI ポート d | 2. | 1. | 1. | HBA ポート A |
| 1. | 2. | 8. | HBA ポート b | 2. | 2. |
| 8. | HBA ポート c | 1. | 3. | 9. | HBA ポート d |
| 2. | 3. | 9. | controller_x_2 | FC-VI ポート a | 1. |
| 4. | 4. | FC-VI ポート b | 2. | 4. | 4. |
| FC-VI ポート c | 1. | 5. | 5. | FC-VI ポート d | 2. |
| 5. | 5. | HBA ポート A | 1. | 6. | 12. |
| HBA ポート b | 2. | 6. | 12. | HBA ポート c | 1. |
| 7. | 13 | HBA ポート d | 2. | 7. | 13 |
| スタック 1 | bridge_x_1a | fc1 | 1. | 8. | 10. |
| | FC2 | 2. | 8. | 10. | bridge_x_1B |
| | fc1 | 1. | 9. | 11. | FC2 |
| | 2. | 9. | 11. | スタック 2 | bridge_x_2a |
| fc1 | 1. | 10. | 14 | FC2 | 2. |
| 10. | 14 | bridge_x_2B | fc1 | 1. | 11. |
| 15 | FC2 | 2. | 11. | 15 | スタック 3 |
| bridge_x_3a | fc1 | 1. | 12 * | 16 | FC2 |
| 2. | 12 * | 16 | bridge_x_3B | fc1 | 1. |
| 13 * | 17 | FC2 | 2. | 13 * | 17 |
| スタック y | bridge_x_ya | fc1 | 1. | 14 * | 20 |
| FC2 | 2. | 14 * | 20 | bridge_x_YB | fc1 |

| | | | | | |
|---|---|---|---|---|---|
| 1. | 15 * | 21 | FC2 | 2. | 15 * |

MetroCluster サイト間で FC スイッチの ISL をケーブル接続します。

## Cisco 9250i のケーブル構成

| Cisco 9250i * | | | |
|---|---|---|---|
| コンポーネント | ポート | スイッチ 1 | スイッチ 2 |
| controller_x_1 | FC-VI ポート a | 1. | - |
| FC-VI ポート b | - | 1. | HBA ポート A |
| 2. | - | HBA ポート b | - |
| 2. | HBA ポート c | 3. | - |
| HBA ポート d | - | 3. | controller_x_2 |
| FC-VI ポート a | 4. | - | FC-VI ポート b |
| - | 4. | HBA ポート A | 5. |
| - | HBA ポート b | - | 5. |
| HBA ポート c | 6. | - | HBA ポート d |
| - | 6. | controller_x_3 | FC-VI ポート a |
| 7. | - | FC-VI ポート b | - |
| 7. | HBA ポート A | 8. | - |
| HBA ポート b | - | 8. | HBA ポート c |
| 9. | - | HBA ポート d | - |
| 9. | controller_x_4 | FC-VI ポート a | 10. |
| - | FC-VI ポート b | - | 10. |
| HBA ポート A | 11. | - | HBA ポート b |

| | | | |
|---|---|---|---|
| - | 11. | HBA ポート c | 13 |
| - | HBA ポート d | - | 13 |

MetroCluster サイト間で FC スイッチの ISL をケーブル接続します。

著作権情報

Copyrightゥ2022 NetApp、Inc. All rights reserved.米国で印刷されていますこのドキュメントは著作権によって保護されています。画像媒体、電子媒体、および写真複写、記録媒体などの機械媒体など、いかなる形式および方法による複製も禁止します。 テープ媒体、または電子検索システムへの保管-著作権所有者の書面による事前承諾なし。

ネットアップの著作物から派生したソフトウェアは、次に示す使用許諾条項および免責条項の対象となります。

このソフトウェアは、ネットアップによって「現状のまま」提供されています。ネットアップは明示的、または商品性および特定目的に対する適合性の暗示的保証を含み、かつこれに限定されないいかなる暗示的な保証も行いません。ネットアップは、いかなる場合でも、間接的、偶発的、特別、懲罰的、または または結果的損害（代替品または代替サービスの調達、使用の損失、データ、利益、またはこれらに限定されないものを含みますが、これらに限定されません。） ただし、契約、厳格責任、または本ソフトウェアの使用に起因する不法行為（過失やその他を含む）のいずれであっても、かかる損害の可能性について知らされていた場合でも、責任の理論に基づいて発生します。

ネットアップは、ここに記載されているすべての製品に対する変更を随時、予告なく行う権利を保有します。ネットアップによる明示的な書面による合意がある場合を除き、ここに記載されている製品の使用により生じる責任および義務に対して、ネットアップは責任を負いません。この製品の使用または購入は、ネットアップの特許権、商標権、またはその他の知的所有権に基づくライセンスの供与とはみなされません。

このマニュアルに記載されている製品は、 1 つ以上の米国特許、その他の国の特許、および出願中の特許によ特許、その他の国の特許、および出願中の特許。

権利の制限について：政府による使用、複製、開示は、 DFARS 252.227-7103 （ 1988 年 10 月）および FAR 52-227-19 （ 1987 年 6 月）の Rights in Technical Data and Computer Software （技術データおよびコンピュータソフトウェアに関する諸権利）条項の（ c ）（ 1 ）（ ii ）項、に規定された制限が適用されます。

商標情報

NetApp、NetAppのロゴ、に記載されているマーク http://www.netapp.com/TM は、NetApp、Inc.の商標です。その他の会社名と製品名は、それを所有する各社の商標である場合があります。