스토리지 **LUN**이 있는 **MetroCluster** 구성에서 **FC-VI** 및 **HBA** 포트에 케이블을 연결합니다

ONTAP MetroCluster

NetApp
May 24, 2022

This PDF was generated from https://docs.netapp.com/ko-kr/ontap-metrocluster/install-fc/task_cable_the_fc_vi_and_hba_ports_to_switches_in_a_two_node_fabric_attached_mcc_configuration_with_array_luns.html on May 24, 2022. Always check docs.netapp.com for the latest.

목차

스토리지 LUN이 있는 MetroCluster 구성에서 FC-VI 및 HBA 포트에 케이블을 연결합니다 1
스토리지 LUN을 사용하여 2노드 패브릭 연결 MetroCluster 구성에서 FC-VI 및 HBA 포트를 케이블로 연결합니다 1
스토리지 LUN을 사용하여 4노드 패브릭 연결 MetroCluster 구성에서 FC-VI 및 HBA 포트를 케이블로 연결합니다 2
스토리지 LUN을 사용하여 8노드 패브릭 연결 MetroCluster 구성에서 FC-VI 및 HBA 포트를 케이블로 연결합니다 5

스토리지 LUN이 있는 MetroCluster 구성에서 FC-VI 및 HBA 포트에 케이블을 연결합니다

스토리지 LUN을 사용하여 2노드 패브릭 연결 MetroCluster 구성에서 FC-VI 및 HBA 포트를 케이블로 연결합니다

어레이 LUN을 사용하여 2노드 패브릭 연결 MetroCluster 구성을 설정하는 경우 FC-VI 포트와 HBA 포트를 스위치 포트에 연결해야 합니다.

이 작업에 대해

- 두 MetroCluster 사이트의 각 컨트롤러에 대해 이 작업을 반복해야 합니다.
- MetroCluster 구성에서 스토리지 LUN 외에 디스크를 사용하려는 경우 디스크 구성에 지정된 HBA 포트와 스위치 포트를 사용해야 합니다.
  - "ONTAP 9.1 이상을 사용할 경우 FC 스위치에 대한 포트 할당"
  - "ONTAP 9.0을 사용하는 경우 FC 스위치에 대한 포트 할당"

단계

1. 컨트롤러에서 대체 스위치 포트로 FC-VI 포트를 연결합니다.
2. 두 MetroCluster 사이트 모두에서 컨트롤러-스위치 케이블 연결을 수행합니다.

   컨트롤러에서 스위치로의 연결에는 중복성이 보장되어야 합니다. 따라서 사이트의 각 컨트롤러에 대해 같은 포트 쌍의 두 HBA 포트가 대체 FC 스위치에 연결되어 있는지 확인해야 합니다.

   다음 예에서는 컨트롤러 A의 HBA 포트와 FC_SWITCH_A_1의 포트 및 FC_SWITCH_A_2의 포트 간 연결을 보여 줍니다.

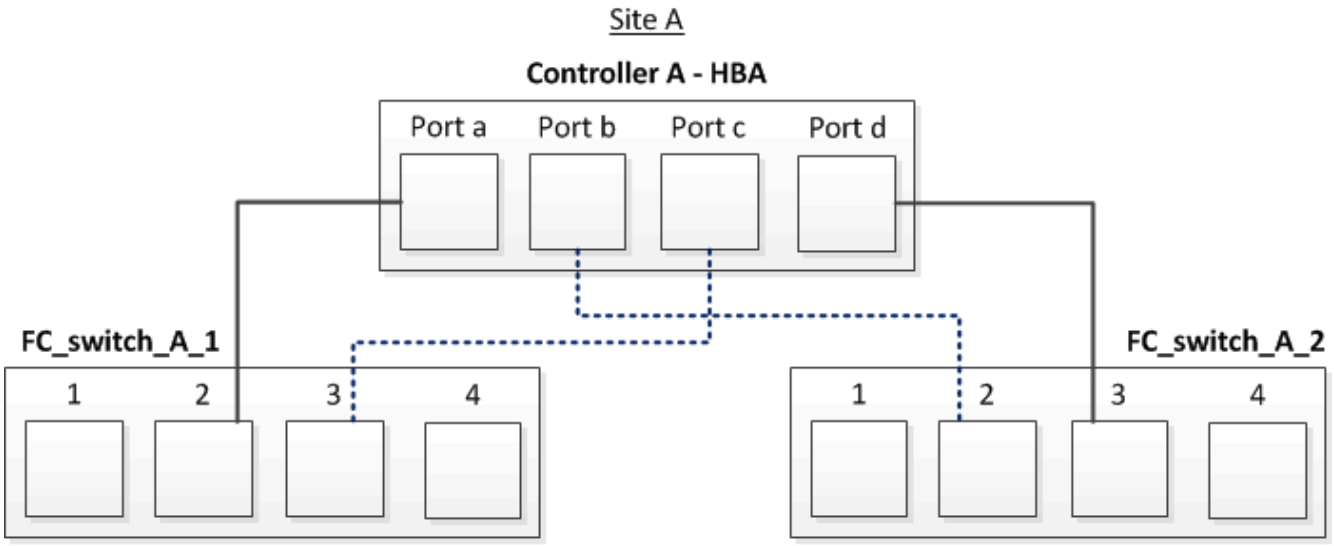

   다음 표에는 그림에 나와 있는 HBA 포트와 FC 스위치 포트 간의 연결이 나와 있습니다.

HBA 포트	스위치 포트

* 포트 쌍 *	
포트 A	FC_SWITCH_A_1, 포트 2
포트 d	FC_SWITCH_A_2, 포트 3
* 포트 쌍 *	
포트 b	FC_SWITCH_A_2, 포트 2
포트 c	FC_SWITCH_A_1, 포트 3

MetroCluster 사이트에서 FC 스위치 사이에 ISL을 케이블로 연결해야 합니다.

스토리지 LUN을 사용하여 4노드 패브릭 연결 MetroCluster 구성에서 FC-VI 및 HBA 포트를 케이블로 연결합니다

스토리지 LUN을 사용하여 4노드 패브릭 연결 MetroCluster 구성을 설정하는 경우 FC-VI 포트와 HBA 포트를 스위치 포트에 연결해야 합니다.

이 작업에 대해

- 두 MetroCluster 사이트의 각 컨트롤러에 대해 이 작업을 반복해야 합니다.
- MetroCluster 구성에서 스토리지 LUN 외에 디스크를 사용하려는 경우 디스크 구성에 지정된 HBA 포트와 스위치 포트를 사용해야 합니다.
  - "ONTAP 9.1 이상을 사용할 경우 FC 스위치에 대한 포트 할당"
  - "ONTAP 9.0을 사용하는 경우 FC 스위치에 대한 포트 할당"

단계

1. 각 컨트롤러의 FC-VI 포트를 대체 FC 스위치의 포트에 연결합니다.

   다음 예에서는 사이트 A의 FC-VI 포트와 스위치 포트 간의 연결을 보여 줍니다.

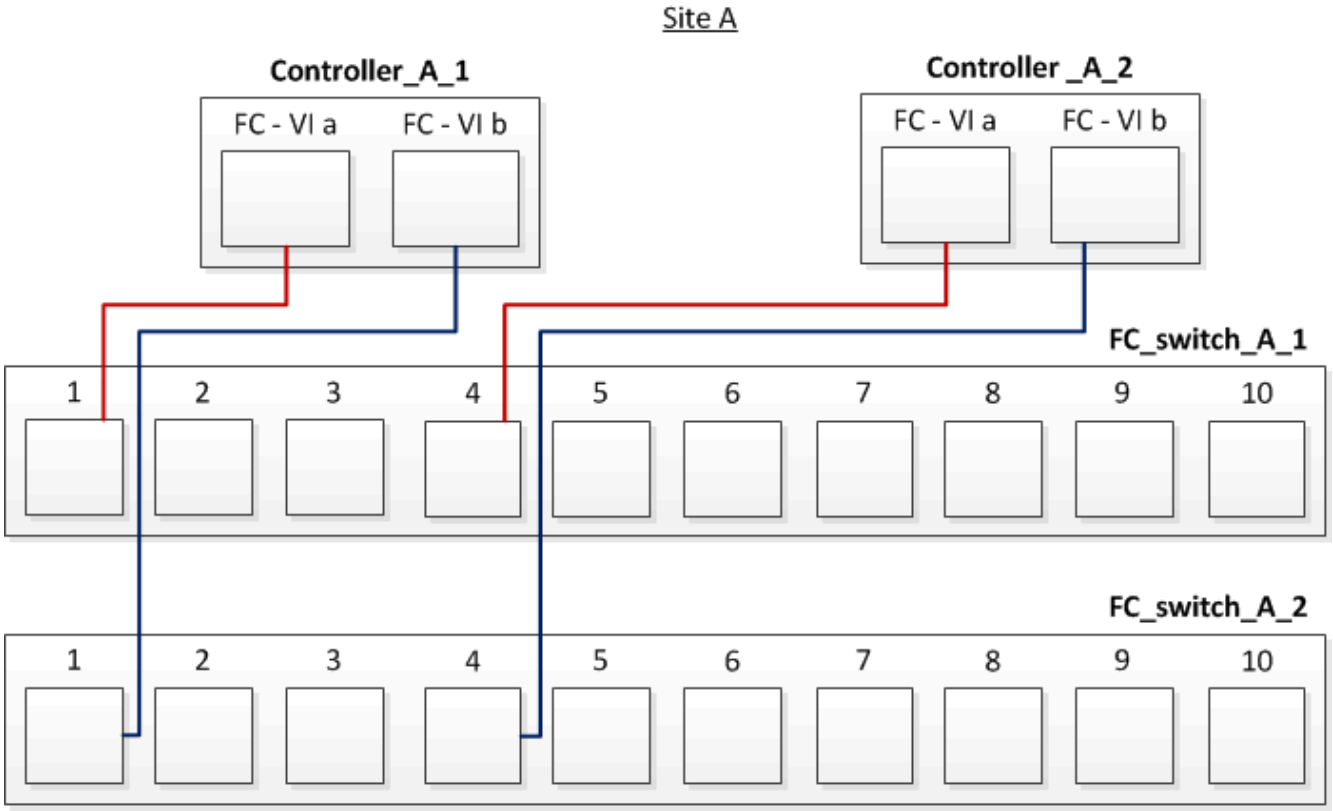

2. 두 MetroCluster 사이트 모두에서 컨트롤러-스위치 케이블 연결을 수행합니다.

   컨트롤러에서 스위치로의 연결에는 중복성이 보장되어야 합니다. 따라서 사이트의 각 컨트롤러에 대해 같은 포트 쌍의 두 HBA 포트가 대체 FC 스위치에 연결되어 있는지 확인해야 합니다.

   다음 예에서는 사이트 A의 HBA 포트와 스위치 포트 간의 접속을 보여 줍니다.

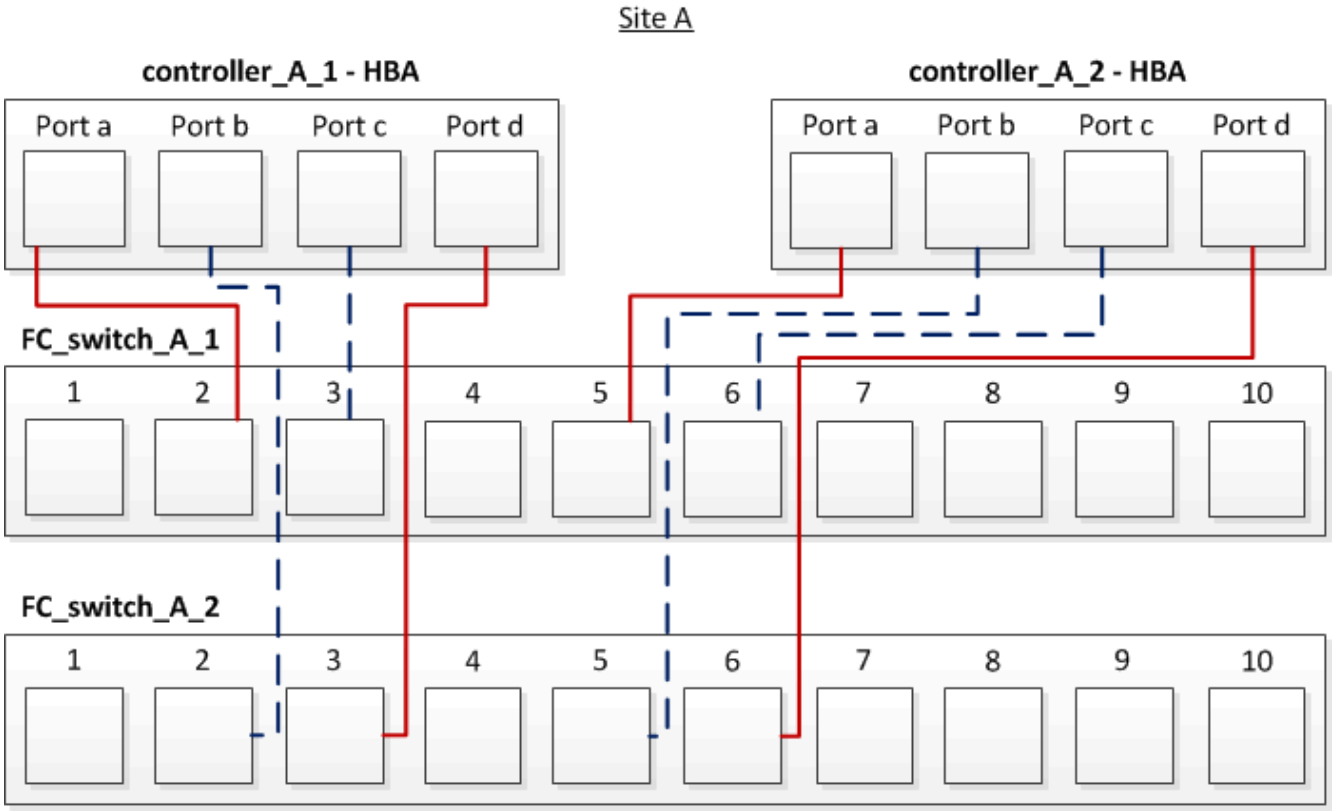

다음 표에는 controller_a_1의 HBA 포트와 그림의 FC 스위치 포트 간의 연결이 나와 있습니다.

HBA 포트	스위치 포트
* 포트 쌍 *	
포트 A	FC_SWITCH_A_1, 포트 2
포트 d	FC_SWITCH_A_2, 포트 3
* 포트 쌍 *	
포트 b	FC_SWITCH_A_2, 포트 2
포트 c	FC_SWITCH_A_1, 포트 3

다음 표에는 controller_a_2의 HBA 포트와 그림의 FC 스위치 포트 간의 연결이 나와 있습니다.

HBA 포트	스위치 포트
* 포트 쌍 *	
포트 A	FC_SWITCH_A_1, 포트 5
포트 d	FC_SWITCH_A_2, 포트 6
* 포트 쌍 *	

포트 b	FC_SWITCH_A_2, 포트 5
포트 c	FC_SWITCH_A_1, 포트 6

MetroCluster 사이트에서 FC 스위치 사이에 ISL을 케이블로 연결해야 합니다.

스토리지 LUN을 사용하여 MetroCluster 구성을 설정하기 위해 ONTAP 시스템을 FC 스위치에 연결하는 경우, 각 컨트롤러의 FC-VI 및 HBA 포트를 특정 스위치 포트에 연결해야 합니다.

"스토리지 LUN이 있는 MetroCluster 구성에 필요한 스위치 포트"

스토리지 LUN을 사용하여 8노드 패브릭 연결 MetroCluster 구성에서 FC-VI 및 HBA 포트를 케이블로 연결합니다

어레이 LUN을 사용하여 8노드 패브릭 연결 MetroCluster 구성을 설정하는 경우 FC-VI 포트와 HBA 포트를 스위치 포트에 연결해야 합니다.

이 작업에 대해

- 두 MetroCluster 사이트의 각 컨트롤러에 대해 이 작업을 반복해야 합니다.
- MetroCluster 구성에서 스토리지 LUN 외에 디스크를 사용하려는 경우 디스크 구성에 지정된 HBA 포트와 스위치 포트를 사용해야 합니다.
  - "ONTAP 9.1 이상을 사용할 경우 FC 스위치에 대한 포트 할당"
  - "ONTAP 9.0을 사용하는 경우 FC 스위치에 대한 포트 할당"

단계

1. 각 컨트롤러에서 대체 FC 스위치의 포트에 FC-VI 포트 및 HBA 포트를 케이블로 연결합니다. 다음 표를 참조하십시오.

두 FC 포트를 모두 사용하여 FiberBridge 7500N 또는 7600N의 케이블 연결 구성

FC 포트(FC1 및 FC2)를 모두 사용하는 FiberBridge 7500N 또는 7600N을 사용하는 구성					
MetroCluster 1 또는 DR 그룹 1					
구성 요소		포트	Brocade 스위치 모델 6505, 6510, 6520, 7810, 7840, G610, G620, G620-1, G630, G630-1, DCX 8510-8		Brocade 스위치 G720
			FC_SWITCH에 연결…	스위치 포트에 연결…	스위치 포트에 연결…
컨트롤러_x_1	FC-VI 포트 A	1	0	0	FC-VI 포트 b
2	0	0	FC-VI 포트 c	1	1
1	FC-VI 포트 d	2	1	1	HBA 포트 A

1	2	8	HBA 포트 b	2	2
8	HBA 포트 c	1	3	9	HBA 포트 d
2	3	9	컨트롤러_x_2	FC-VI 포트 A	1
4	4	FC-VI 포트 b	2	4	4
FC-VI 포트 c	1	5	5	FC-VI 포트 d	2
5	5	HBA 포트 A	1	6	12
HBA 포트 b	2	6	12	HBA 포트 c	1
7	13	HBA 포트 d	2	7	13
스택 1	Bridge_x_1a	FC1	1	8	10
	FC2	2	8	10	Bridge_x_1B
	FC1	1	9	11	FC2
	2	9	11	스택 2	bridge_x_2a
FC1	1	10	14	FC2	2
10	14	Bridge_x_2B	FC1	1	11
15	FC2	2	11	15	스택 3
Bridge_x_3a	FC1	1	12 *	16	FC2
2	12 *	16	Bridge_x_3B	FC1	1
13 *	17	FC2	2	13 *	17
스택 y	브리지 x _ 야	FC1	1	14 *	20
FC2	2	14 *	20	Bridge_x_yb입니다	FC1
1	15 *	21	FC2	2	15 *

MetroCluster 사이트에서 FC 스위치 사이에 ISL을 케이블로 연결해야 합니다.

Cisco 9250i의 케이블 연결 구성

Cisco 9250i *			
구성 요소	포트	스위치 1	스위치 2
컨트롤러_x_1	FC-VI 포트 A	1	-
FC-VI 포트 b	-	1	HBA 포트 A
2	-	HBA 포트 b	-
2	HBA 포트 c	3	-
HBA 포트 d	-	3	컨트롤러_x_2
FC-VI 포트 A	4	-	FC-VI 포트 b
-	4	HBA 포트 A	5
-	HBA 포트 b	-	5
HBA 포트 c	6	-	HBA 포트 d
-	6	컨트롤러_x_3	FC-VI 포트 A
7	-	FC-VI 포트 b	-
7	HBA 포트 A	8	-
HBA 포트 b	-	8	HBA 포트 c
9	-	HBA 포트 d	-
9	컨트롤러_x_4	FC-VI 포트 A	10
-	FC-VI 포트 b	-	10
HBA 포트 A	11	-	HBA 포트 b
-	11	HBA 포트 c	13
-	HBA 포트 d	-	13

MetroCluster 사이트에서 FC 스위치 사이에 ISL을 케이블로 연결해야 합니다.

저작권 정보

Copyright © 2022 NetApp, Inc. All rights reserved. 미국에서 인쇄됨 본 문서의 어떤 부분도 저작권 소유자의 사전 서면 승인 없이는 어떠한 형식이나 그래픽, 전자적 또는 기계적 수단(사진 복사, 레코딩 등)으로도 저작권 소유자의 사전 서면 승인 없이 전자 검색 시스템에 저장 또는 저장.

NetApp이 저작권을 가진 자료에 있는 소프트웨어에는 아래의 라이센스와 고지 사항이 적용됩니다.

본 소프트웨어는 NetApp에 의해 "있는 그대로" 제공되며 상품성 및 특정 목적에 대한 적합성에 대한 명시적 또는 묵시적 보증을 포함하여 이에 제한되지 않고, 어떠한 보증도 하지 않습니다. NetApp은 대체품 또는 대체 서비스의 조달, 사용 불능, 데이터 손실, 이익 손실, 또는 파생적 손해(소계 물품 또는 서비스의 조달, 사용 손실, 데이터 또는 수익 손실, 계약, 엄격한 책임 또는 불법 행위(과실 또는 그렇지 않은 경우)에 관계없이 어떠한 책임도 지지 않으며, 이는 이러한 손해의 가능성을 사전에 알고 있던 경우에도 마찬가지입니다.

NetApp은 본 문서에 설명된 제품을 언제든지 예고 없이 변경할 권리를 보유합니다. NetApp은 NetApp의 명시적인 서면 동의를 받은 경우를 제외하고 본 문서에 설명된 제품을 사용하여 발생하는 어떠한 문제에도 책임을 지지 않습니다. 본 제품의 사용 또는 구입의 경우 NetApp에서는 어떠한 특허권, 상표권 또는 기타 지적 재산권이 적용되는 라이센스도 제공하지 않습니다.

본 설명서에 설명된 제품은 하나 이상의 미국 특허 또는 해외 특허, 해외 특허, 해외 특허, 해외 특허, 해외 특허, 해외 특허, 해외 특허, 미국 출원 중인 특허로 보호됩니다.

권리 제한 표시: 정부에 의한 사용, 복제 또는 공개에는 DFARS 252.277-7103(1988년 10월) 및 FAR 52-227-19(1987년 6월)의 기술 데이터 및 컴퓨터 소프트웨어의 권리(Rights in Technical Data and Computer Software) 조항의 하위 조항 (c)(1)(ii)에 설명된 제한사항이 적용됩니다.

상표 정보

NETAPP, NETAPP 로고 및 에 나열된 마크는 NetApp에 있습니다 http://www.netapp.com/TM 는 NetApp, Inc.의 상표입니다. 기타 회사 및 제품 이름은 해당 소유자의 상표일 수 있습니다.