스토리지 **LUN**이 있는 확장 **MetroCluster** 구성의 연결

ONTAP MetroCluster

NetApp
June 01, 2022

This PDF was generated from https://docs.netapp.com/ko-kr/ontap-metrocluster/install-stretch/concept_stretch_mcc_configuration_with_array_luns.html on June 01, 2022. Always check docs.netapp.com for the latest.

목차

스토리지 LUN이 있는 확장 MetroCluster 구성의 연결 1
스토리지 LUN이 있는 확장 MetroCluster 구성의 연결 1
스토리지 LUN이 있는 확장 MetroCluster 구성의 예 1
디스크 및 어레이 LUN이 있는 2노드 스트레치 MetroCluster 구성의 예 2
E-Series 스토리지 어레이를 사용하는 스트레치 MetroCluster 구성의 예 4

스토리지 LUN이 있는 확장 MetroCluster 구성의 연결

스토리지 LUN이 있는 확장 MetroCluster 구성의 연결

확장 MetroCluster 구성에서 어레이 LUN을 사용하려면 컨트롤러 간에 FC-VI 포트를 연결해야 합니다. 컨트롤러와 E-Series 스토리지 어레이 간에 직접 연결이 지원됩니다. 다른 모든 LUN 구성 어레이의 경우 구성에 FC 스위치를 사용해야 합니다.

디스크 및 어레이 LUN을 모두 사용하여 확장 MetroCluster 구성을 설정할 수도 있습니다. 이러한 구성에서는 FC-to-SAS 브릿지 또는 SAS 광 케이블을 사용하여 컨트롤러를 디스크에 연결해야 합니다.

스토리지 LUN이 있는 확장 MetroCluster 구성의 예

어레이 LUN이 있는 확장 MetroCluster 구성에서는 컨트롤러 간 직접 연결을 위해 FC-VI 포트에 케이블을 연결해야 합니다. 또한 각 컨트롤러 HBA 포트에 케이블을 연결하여 해당 FC 스위치의 포트를 전환해야 합니다. 어레이 LUN에 대한 케이블 연결은 직접 연결할 수 있는 E-Series 어레이 LUN을 제외하고 패브릭 연결 MetroCluster의 케이블 연결과 동일합니다.

다음 그림에서는 확장 MetroCluster 구성에서 컨트롤러 A와 B에 케이블로 연결된 FC-VI 포트를 보여 줍니다.

FAS9000 스토리지 시스템 컨트롤러 모듈은 각각 4개의 FC-VI 포트를 사용합니다.

E-Series 어레이 LUN을 사용하는 구성의 경우 E-Series LUN을 직접 연결할 수 있습니다.

"NetApp E-Series 어레이를 통한 Stretch MetroCluster 구성에 대한 직접 연결 지원"

FC-VI 포트를 연결하는 경우를 제외하고, 이 절차의 나머지 부분에서는 E-Series 어레이 LUN을 사용하지 않는 어레이 LUN을 사용하여 MetroCluster 구성을 설정하는 것입니다. 따라서 패브릭 연결 구성에서 어레이 LUN을 사용하는 것과 동일한 FC 스위치가 필요합니다.

"패브릭 연결 MetroCluster 설치 및 구성"

디스크 및 어레이 LUN이 있는 2노드 스트레치 MetroCluster 구성의 예

기본 디스크 및 어레이 LUN을 사용하여 확장 MetroCluster 구성을 설정하려면 FC-to-SAS 브릿지 또는 SAS 광 케이블을 사용하여 ONTAP 시스템을 디스크 쉘프에 연결해야 합니다. 또한 FC 스위치를 사용하여 스토리지 LUN을 ONTAP 시스템에 접속해야 합니다.

ONTAP 시스템이 기본 디스크와 스토리지 LUN 모두에 접속하려면 최소 8개의 HBA 포트가 필요합니다.

디스크 및 어레이 LUN이 있는 2노드 스트레치 MetroCluster 구성을 나타내는 다음 예에서는 스토리지 LUN에 연결하는 데 HBA 포트 0a에서 0d를 사용합니다. HBA 포트 1a~1d는 기본 디스크와의 연결에 사용됩니다.

다음 그림에서는 SAS 광 케이블을 사용하여 기본 디스크를 ONTAP 시스템에 연결하는 2노드 스트레치 MetroCluster 구성을 보여 줍니다.

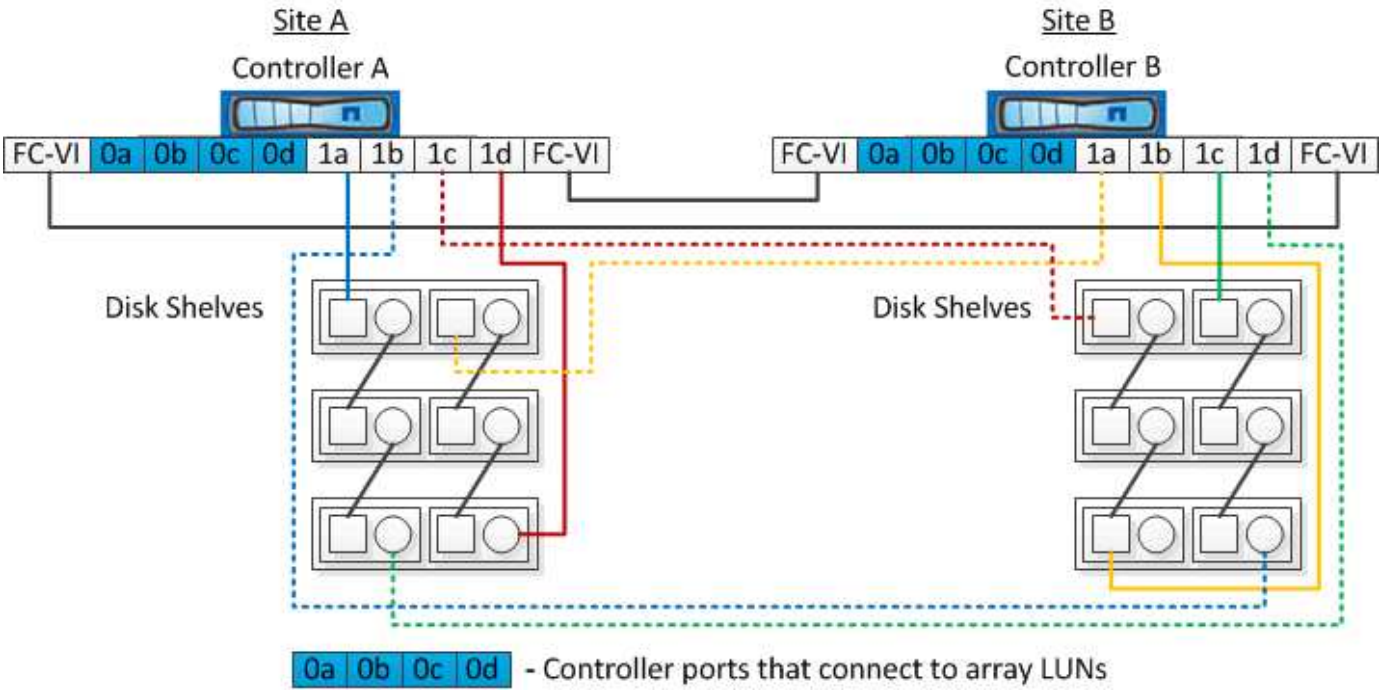

다음 그림에서는 네이티브 디스크가 FC-to-SAS 브리지를 사용하여 ONTAP 시스템에 연결되는 2노드 스트레치 MetroCluster 구성을 보여 줍니다.

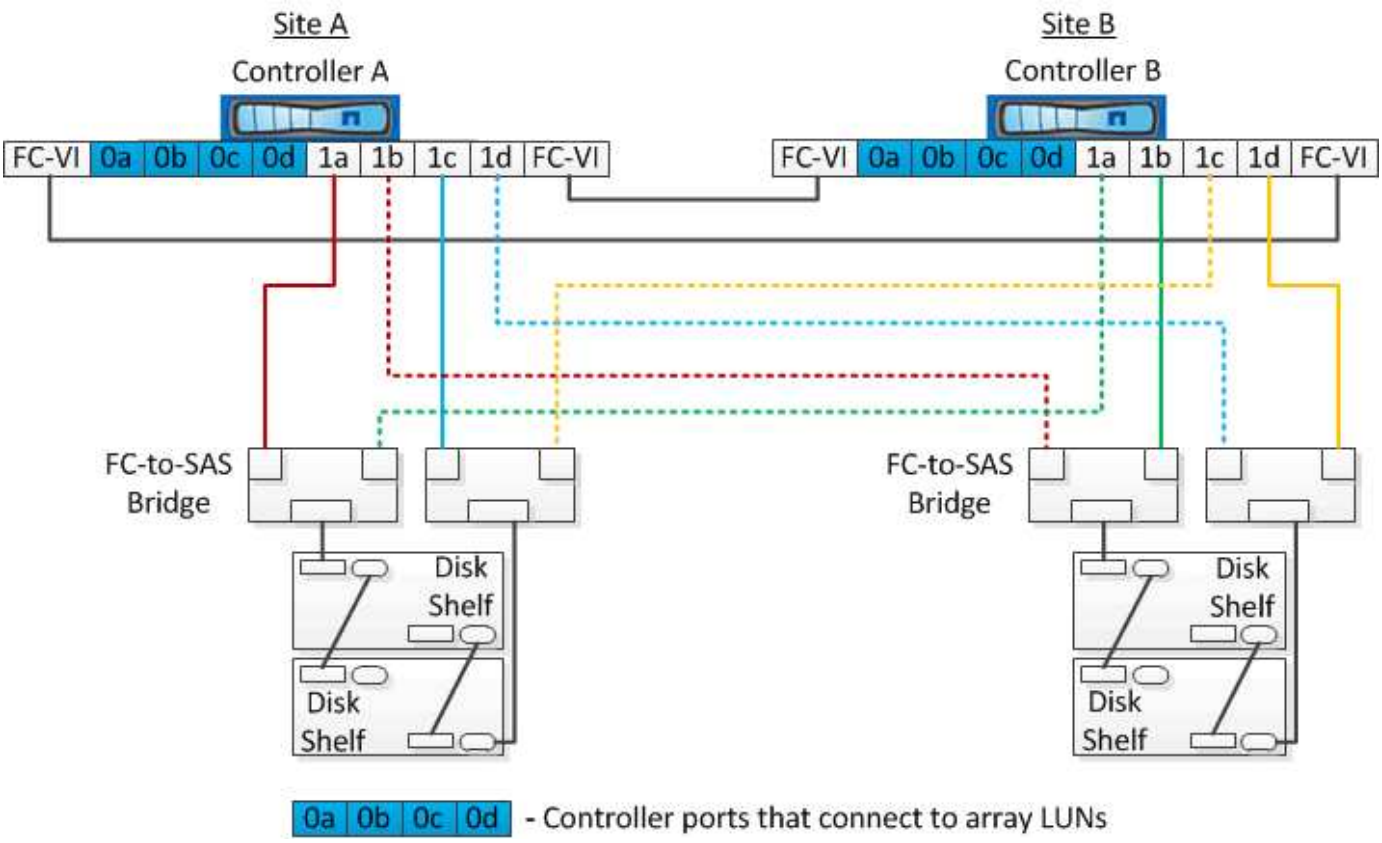

다음 그림에서는 스토리지 LUN 연결이 있는 2노드 스트레치 MetroCluster 구성을 보여 줍니다.

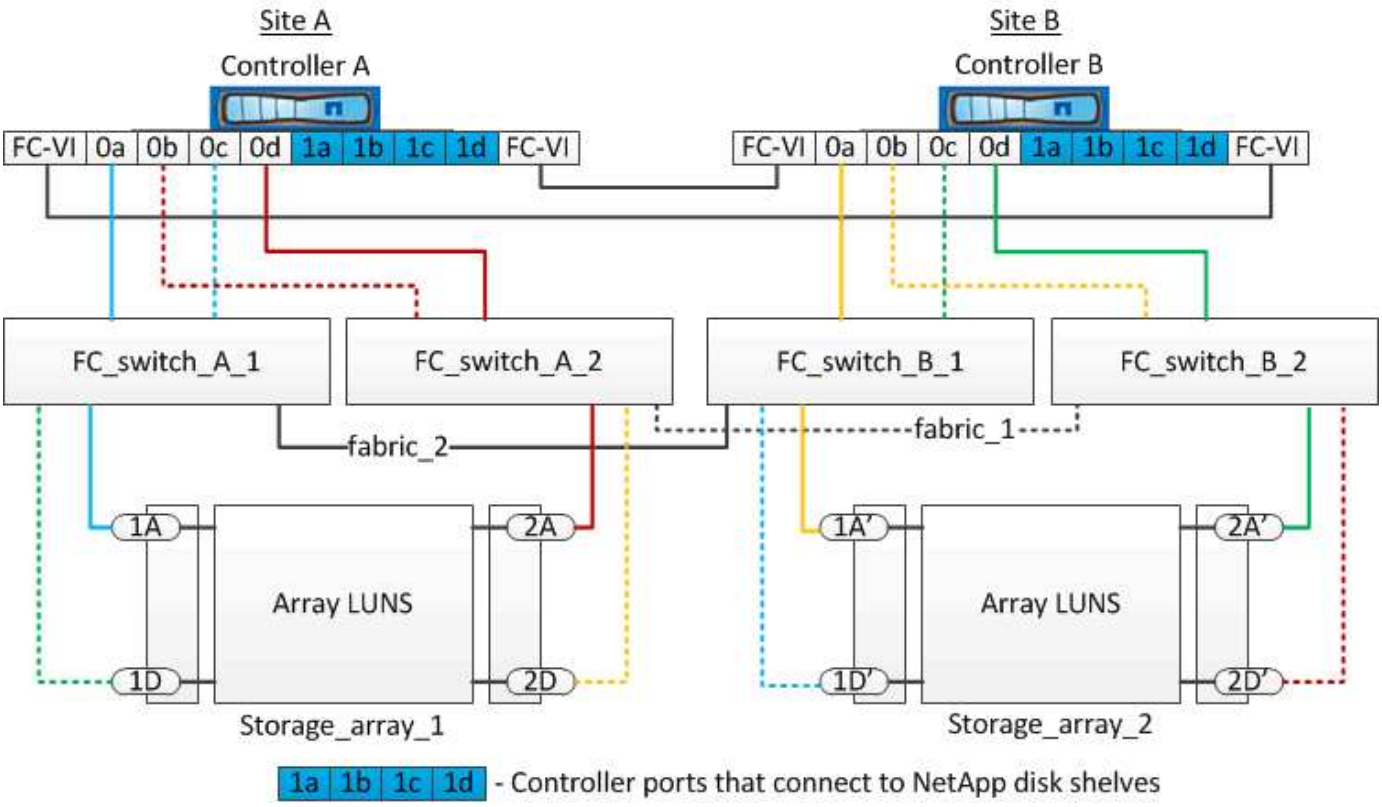

필요한 경우 동일한 FC 스위치를 사용하여 MetroCluster 구성의 컨트롤러에 기본 디스크와 어레이 LUN을 모두 연결할 수도 있습니다.

"패브릭 연결 MetroCluster 설치 및 구성"

E-Series 스토리지 어레이를 사용하는 스트레치 MetroCluster 구성의 예

E-Series 스토리지 어레이 LUN을 사용하는 확장 MetroCluster 구성에서는 스토리지 컨트롤러와 스토리지 어레이를 직접 연결할 수 있습니다. 다른 스토리지 LUN과 달리 FC 스위치는 필요하지 않습니다.

를 클릭합니다 "NetApp E-Series 어레이를 통한 Stretch MetroCluster 구성에 대한 직접 연결 지원" 기술 자료 문서에서는 E-Series 어레이 LUN의 구성 예를 제공합니다.

저작권 정보

Copyright © 2022 NetApp, Inc. All rights reserved. 미국에서 인쇄됨 본 문서의 어떤 부분도 저작권 소유자의 사전 서면 승인 없이는 어떠한 형식이나 그래픽, 전자적 또는 기계적 수단(사진 복사, 레코딩 등)으로도 저작권 소유자의 사전 서면 승인 없이 전자 검색 시스템에 저장 또는 저장.

NetApp이 저작권을 가진 자료에 있는 소프트웨어에는 아래의 라이센스와 고지 사항이 적용됩니다.

본 소프트웨어는 NetApp에 의해 "있는 그대로" 제공되며 상품성 및 특정 목적에 대한 적합성에 대한 명시적 또는 묵시적 보증을 포함하여 이에 제한되지 않고, 어떠한 보증도 하지 않습니다. NetApp은 대체품 또는 대체 서비스의 조달, 사용 불능, 데이터 손실, 이익 손실, 또는 파생적 손해(소계 물품 또는 서비스의 조달, 사용 손실, 데이터 또는 수익 손실, 계약, 엄격한 책임 또는 불법 행위(과실 또는 그렇지 않은 경우)에 관계없이 어떠한 책임도 지지 않으며, 이는 이러한 손해의 가능성을 사전에 알고 있던 경우에도 마찬가지입니다.

NetApp은 본 문서에 설명된 제품을 언제든지 예고 없이 변경할 권리를 보유합니다. NetApp은 NetApp의 명시적인 서면 동의를 받은 경우를 제외하고 본 문서에 설명된 제품을 사용하여 발생하는 어떠한 문제에도 책임을 지지 않습니다. 본 제품의 사용 또는 구입의 경우 NetApp에서는 어떠한 특허권, 상표권 또는 기타 지적 재산권이 적용되는 라이센스도 제공하지 않습니다.

본 설명서에 설명된 제품은 하나 이상의 미국 특허 또는 해외 특허, 해외 특허, 해외 특허, 해외 특허, 해외 특허, 해외 특허, 해외 특허, 미국 출원 중인 특허로 보호됩니다.

권리 제한 표시: 정부에 의한 사용, 복제 또는 공개에는 DFARS 252.277-7103(1988년 10월) 및 FAR 52-227-19(1987년 6월)의 기술 데이터 및 컴퓨터 소프트웨어의 권리(Rights in Technical Data and Computer Software) 조항의 하위 조항 (c)(1)(ii)에 설명된 제한사항이 적용됩니다.

상표 정보

NETAPP, NETAPP 로고 및 에 나열된 마크는 NetApp에 있습니다 http://www.netapp.com/TM 는 NetApp, Inc.의 상표입니다. 기타 회사 및 제품 이름은 해당 소유자의 상표일 수 있습니다.