# 스토리지 **LUN**이 있는 **MetroCluster** 구성에서 **FC-VI** 및 **HBA** 포트에 케이블을 연결합니다

ONTAP MetroCluster

NetApp
March 31, 2022

This PDF was generated from https://docs.netapp.com/ko-kr/ontap-metrocluster/install-fc/task_cable_the_fc_vi_and_hba_ports_to_switches_in_a_two_node_fabric_attached_mcc_configuration_with_array_luns.html on March 31, 2022. Always check docs.netapp.com for the latest.

# 목차

스토리지 LUN이 있는 MetroCluster 구성에서 FC-VI 및 HBA 포트에 케이블을 연결합니다 . . . . . 1
스토리지 LUN을 사용하여 2노드 패브릭 연결 MetroCluster 구성에서 FC-VI 및 HBA 포트를 케이블로 연결합니다 . . . . . 1
스토리지 LUN을 사용하여 4노드 패브릭 연결 MetroCluster 구성에서 FC-VI 및 HBA 포트를 케이블로 연결합니다 . . . . . 2
스토리지 LUN을 사용하여 8노드 패브릭 연결 MetroCluster 구성에서 FC-VI 및 HBA 포트를 케이블로 연결합니다 . . . . . 5

# 스토리지 LUN이 있는 MetroCluster 구성에서 FC-VI 및 HBA 포트에 케이블을 연결합니다

## 스토리지 LUN을 사용하여 2노드 패브릭 연결 MetroCluster 구성에서 FC-VI 및 HBA 포트를 케이블로 연결합니다

어레이 LUN을 사용하여 2노드 패브릭 연결 MetroCluster 구성을 설정하는 경우 FC-VI 포트와 HBA 포트를 스위치 포트에 연결해야 합니다.

이 작업에 대해

- 두 MetroCluster 사이트의 각 컨트롤러에 대해 이 작업을 반복해야 합니다.
- MetroCluster 구성에서 스토리지 LUN 외에 디스크를 사용하려는 경우 디스크 구성에 지정된 HBA 포트와 스위치 포트를 사용해야 합니다.
  - "ONTAP 9.1 이상을 사용할 경우 FC 스위치에 대한 포트 할당"
  - "ONTAP 9.0을 사용하는 경우 FC 스위치에 대한 포트 할당"

단계

1. 컨트롤러에서 대체 스위치 포트로 FC-VI 포트를 연결합니다.
2. 두 MetroCluster 사이트 모두에서 컨트롤러-스위치 케이블 연결을 수행합니다.

   컨트롤러에서 스위치로의 연결에는 중복성이 보장되어야 합니다. 따라서 사이트의 각 컨트롤러에 대해 같은 포트 쌍의 두 HBA 포트가 대체 FC 스위치에 연결되어 있는지 확인해야 합니다.

   다음 예에서는 컨트롤러 A의 HBA 포트와 FC_SWITCH_A_1의 포트 및 FC_SWITCH_A_2의 포트 간 연결을 보여 줍니다.

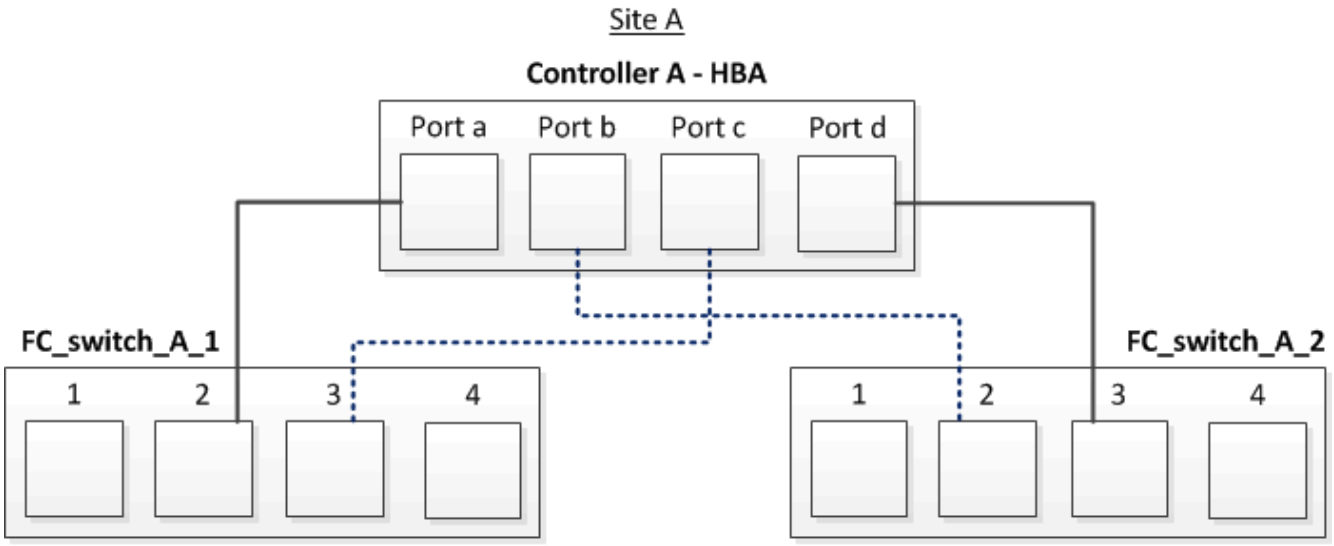


   다음 표에는 그림에 나와 있는 HBA 포트와 FC 스위치 포트 간의 연결이 나와 있습니다.

| HBA 포트 | 스위치 포트 |
|---|---|

| * 포트 쌍 * | |
|---|---|
| 포트 A | FC_SWITCH_A_1, 포트 2 |
| 포트 d | FC_SWITCH_A_2, 포트 3 |
| * 포트 쌍 * | |
| 포트 b | FC_SWITCH_A_2, 포트 2 |
| 포트 c | FC_SWITCH_A_1, 포트 3 |

MetroCluster 사이트에서 FC 스위치 사이에 ISL을 케이블로 연결해야 합니다.

# 스토리지 LUN을 사용하여 4노드 패브릭 연결 MetroCluster 구성에서 FC-VI 및 HBA 포트를 케이블로 연결합니다

스토리지 LUN을 사용하여 4노드 패브릭 연결 MetroCluster 구성을 설정하는 경우 FC-VI 포트와 HBA 포트를 스위치 포트에 연결해야 합니다.

이 작업에 대해

- 두 MetroCluster 사이트의 각 컨트롤러에 대해 이 작업을 반복해야 합니다.
- MetroCluster 구성에서 스토리지 LUN 외에 디스크를 사용하려는 경우 디스크 구성에 지정된 HBA 포트와 스위치 포트를 사용해야 합니다.
  - "ONTAP 9.1 이상을 사용할 경우 FC 스위치에 대한 포트 할당"
  - "ONTAP 9.0을 사용하는 경우 FC 스위치에 대한 포트 할당"

단계

1. 각 컨트롤러의 FC-VI 포트를 대체 FC 스위치의 포트에 연결합니다.

   다음 예에서는 사이트 A의 FC-VI 포트와 스위치 포트 간의 연결을 보여 줍니다.

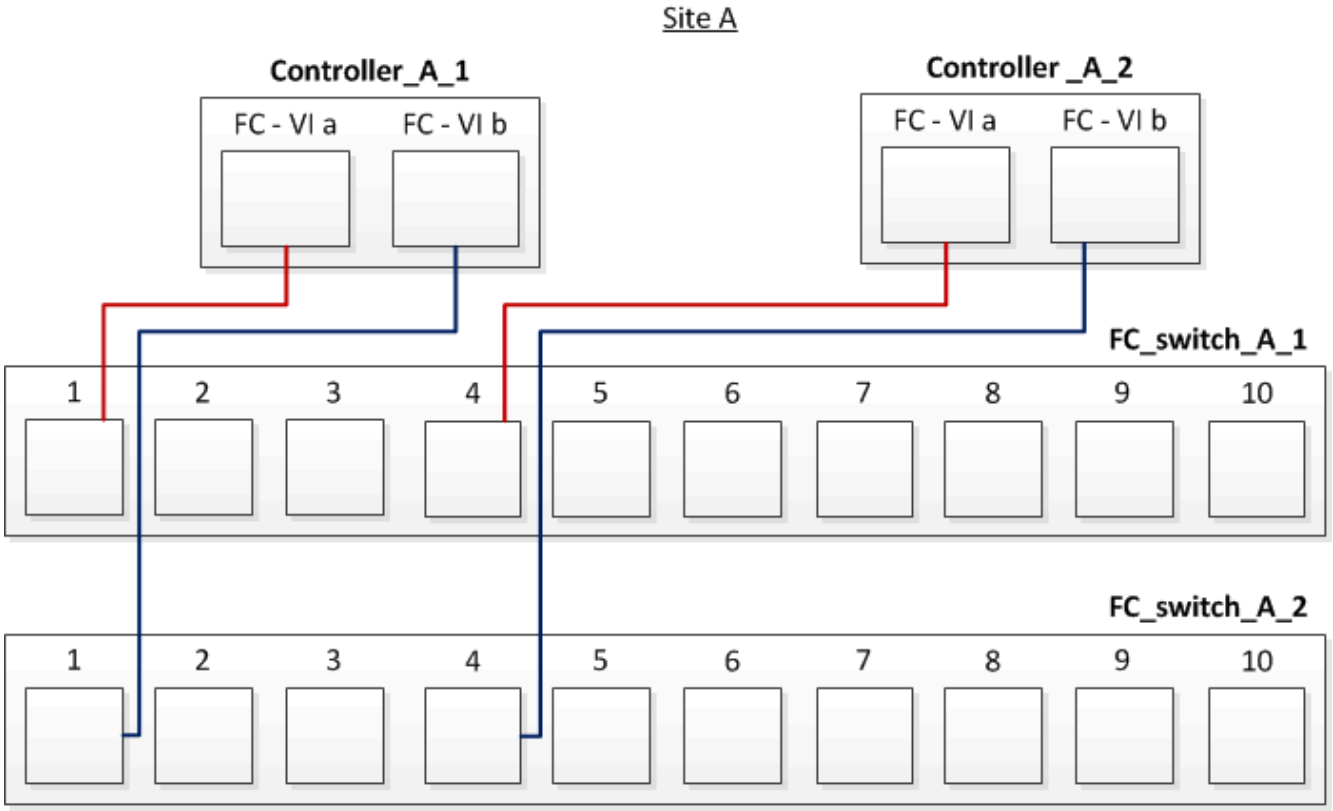


2. 두 MetroCluster 사이트 모두에서 컨트롤러-스위치 케이블 연결을 수행합니다.

   컨트롤러에서 스위치로의 연결에는 중복성이 보장되어야 합니다. 따라서 사이트의 각 컨트롤러에 대해 같은 포트 쌍의 두 HBA 포트가 대체 FC 스위치에 연결되어 있는지 확인해야 합니다.

   다음 예에서는 사이트 A의 HBA 포트와 스위치 포트 간의 접속을 보여 줍니다.

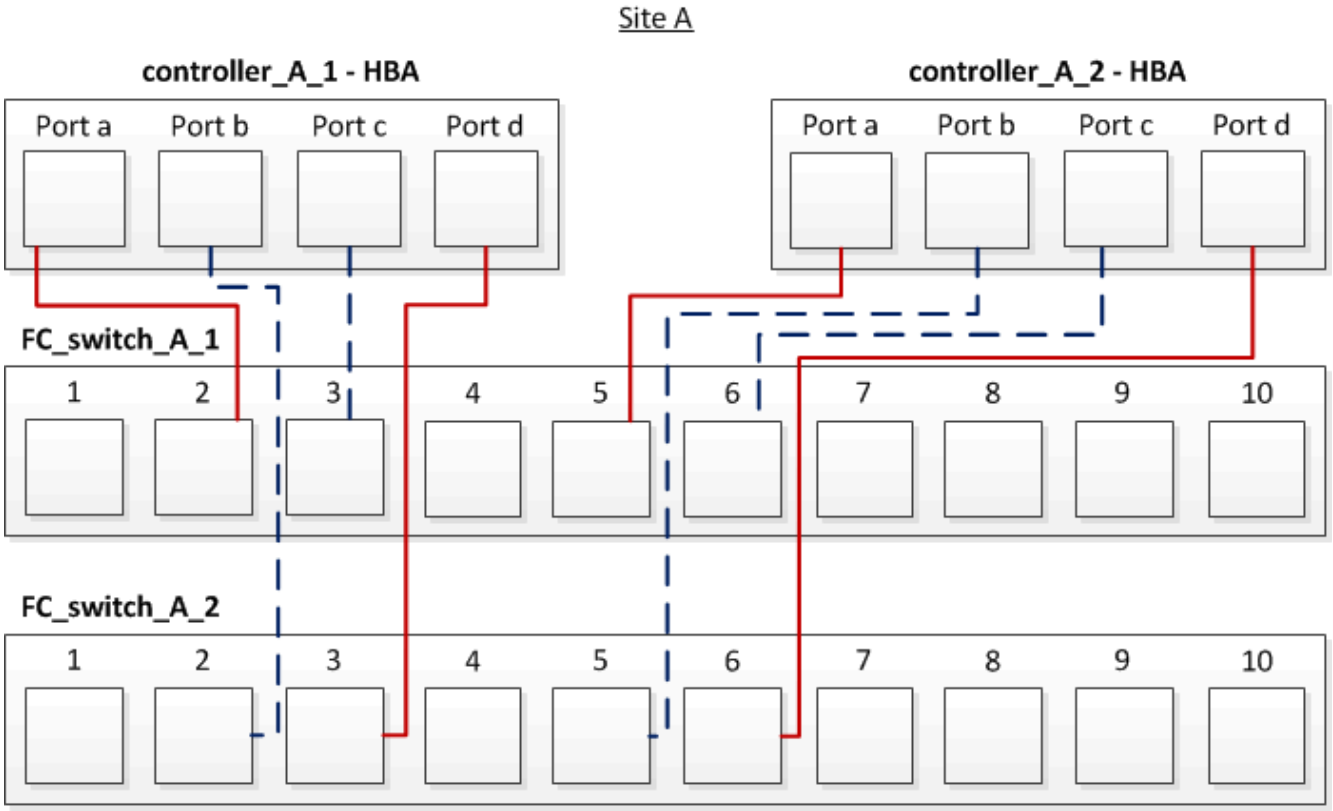


다음 표에는 controller_a_1의 HBA 포트와 그림의 FC 스위치 포트 간의 연결이 나와 있습니다.

| HBA 포트 | 스위치 포트 |
|---|---|
| * 포트 쌍 * | |
| 포트 A | FC_SWITCH_A_1, 포트 2 |
| 포트 d | FC_SWITCH_A_2, 포트 3 |
| * 포트 쌍 * | |
| 포트 b | FC_SWITCH_A_2, 포트 2 |
| 포트 c | FC_SWITCH_A_1, 포트 3 |

다음 표에는 controller_a_2의 HBA 포트와 그림의 FC 스위치 포트 간의 연결이 나와 있습니다.

| HBA 포트 | 스위치 포트 |
|---|---|
| * 포트 쌍 * | |
| 포트 A | FC_SWITCH_A_1, 포트 5 |
| 포트 d | FC_SWITCH_A_2, 포트 6 |
| * 포트 쌍 * | |

| | |
|---|---|
| 포트 b | FC_SWITCH_A_2, 포트 5 |
| 포트 c | FC_SWITCH_A_1, 포트 6 |

MetroCluster 사이트에서 FC 스위치 사이에 ISL을 케이블로 연결해야 합니다.

스토리지 LUN을 사용하여 MetroCluster 구성을 설정하기 위해 ONTAP 시스템을 FC 스위치에 연결하는 경우, 각 컨트롤러의 FC-VI 및 HBA 포트를 특정 스위치 포트에 연결해야 합니다.

"스토리지 LUN이 있는 MetroCluster 구성에 필요한 스위치 포트"

# 스토리지 LUN을 사용하여 8노드 패브릭 연결 MetroCluster 구성에서 FC-VI 및 HBA 포트를 케이블로 연결합니다

어레이 LUN을 사용하여 8노드 패브릭 연결 MetroCluster 구성을 설정하는 경우 FC-VI 포트와 HBA 포트를 스위치 포트에 연결해야 합니다.

이 작업에 대해

- 두 MetroCluster 사이트의 각 컨트롤러에 대해 이 작업을 반복해야 합니다.
- MetroCluster 구성에서 스토리지 LUN 외에 디스크를 사용하려는 경우 디스크 구성에 지정된 HBA 포트와 스위치 포트를 사용해야 합니다.
  - "ONTAP 9.1 이상을 사용할 경우 FC 스위치에 대한 포트 할당"
  - "ONTAP 9.0을 사용하는 경우 FC 스위치에 대한 포트 할당"

단계

1. 각 컨트롤러에서 대체 FC 스위치의 포트에 FC-VI 포트 및 HBA 포트를 케이블로 연결합니다. 다음 표를 참조하십시오.

## 두 FC 포트를 모두 사용하여 FiberBridge 7500N 또는 7600N의 케이블 연결 구성

| FC 포트(FC1 및 FC2)를 모두 사용하는 FiberBridge 7500N 또는 7600N을 사용하는 구성 | | | | | |
|---|---|---|---|---|---|
| MetroCluster 1 또는 DR 그룹 1 | | | | | |
| 구성 요소 | | 포트 | Brocade 스위치 모델 6505, 6510, 6520, 7810, 7840, G610, G620, G620-1, G630, G630-1, DCX 8510-8 | | Brocade 스위치 G720 |
| | | | FC_SWITCH에 연결… | 스위치 포트에 연결… | 스위치 포트에 연결… |
| 컨트롤러_x_1 | FC-VI 포트 A | 1 | 0 | 0 | FC-VI 포트 b |
| 2 | 0 | 0 | FC-VI 포트 c | 1 | 1 |
| 1 | FC-VI 포트 d | 2 | 1 | 1 | HBA 포트 A |

| | | | | | |
|---|---|---|---|---|---|
| 1 | 2 | 8 | HBA 포트 b | 2 | 2 |
| 8 | HBA 포트 c | 1 | 3 | 9 | HBA 포트 d |
| 2 | 3 | 9 | 컨트롤러_x_2 | FC-VI 포트 A | 1 |
| 4 | 4 | FC-VI 포트 b | 2 | 4 | 4 |
| FC-VI 포트 c | 1 | 5 | 5 | FC-VI 포트 d | 2 |
| 5 | 5 | HBA 포트 A | 1 | 6 | 12 |
| HBA 포트 b | 2 | 6 | 12 | HBA 포트 c | 1 |
| 7 | 13 | HBA 포트 d | 2 | 7 | 13 |
| 스택 1 | Bridge_x_1a | FC1 | 1 | 8 | 10 |
| | FC2 | 2 | 8 | 10 | Bridge_x_1B |
| | FC1 | 1 | 9 | 11 | FC2 |
| | 2 | 9 | 11 | 스택 2 | bridge_x_2a |
| FC1 | 1 | 10 | 14 | FC2 | 2 |
| 10 | 14 | Bridge_x_2B | FC1 | 1 | 11 |
| 15 | FC2 | 2 | 11 | 15 | 스택 3 |
| Bridge_x_3a | FC1 | 1 | 12 * | 16 | FC2 |
| 2 | 12 * | 16 | Bridge_x_3B | FC1 | 1 |
| 13 * | 17 | FC2 | 2 | 13 * | 17 |
| 스택 y | 브리지 x _ 야 | FC1 | 1 | 14 * | 20 |
| FC2 | 2 | 14 * | 20 | Bridge_x_yb입니다 | FC1 |
| 1 | 15 * | 21 | FC2 | 2 | 15 * |

MetroCluster 사이트에서 FC 스위치 사이에 ISL을 케이블로 연결해야 합니다.

## Cisco 9250i의 케이블 연결 구성

| Cisco 9250i * | | | |
|---|---|---|---|
| 구성 요소 | 포트 | 스위치 1 | 스위치 2 |
| 컨트롤러_x_1 | FC-VI 포트 A | 1 | - |
| FC-VI 포트 b | - | 1 | HBA 포트 A |
| 2 | - | HBA 포트 b | - |
| 2 | HBA 포트 c | 3 | - |
| HBA 포트 d | - | 3 | 컨트롤러_x_2 |
| FC-VI 포트 A | 4 | - | FC-VI 포트 b |
| - | 4 | HBA 포트 A | 5 |
| - | HBA 포트 b | - | 5 |
| HBA 포트 c | 6 | - | HBA 포트 d |
| - | 6 | 컨트롤러_x_3 | FC-VI 포트 A |
| 7 | - | FC-VI 포트 b | - |
| 7 | HBA 포트 A | 8 | - |
| HBA 포트 b | - | 8 | HBA 포트 c |
| 9 | - | HBA 포트 d | - |
| 9 | 컨트롤러_x_4 | FC-VI 포트 A | 10 |
| - | FC-VI 포트 b | - | 10 |
| HBA 포트 A | 11 | - | HBA 포트 b |
| - | 11 | HBA 포트 c | 13 |
| - | HBA 포트 d | - | 13 |

MetroCluster 사이트에서 FC 스위치 사이에 ISL을 케이블로 연결해야 합니다.

**Copyright Information**

Copyright © 2022 NetApp, Inc. All rights reserved. Printed in the U.S. No part of this document covered by copyright may be reproduced in any form or by any means-graphic, electronic, or mechanical, including photocopying, recording, taping, or storage in an electronic retrieval system- without prior written permission of the copyright owner.

Software derived from copyrighted NetApp material is subject to the following license and disclaimer:

THIS SOFTWARE IS PROVIDED BY NETAPP “AS IS” AND WITHOUT ANY EXPRESS OR IMPLIED WARRANTIES, INCLUDING, BUT NOT LIMITED TO, THE IMPLIED WARRANTIES OF MERCHANTABILITY AND FITNESS FOR A PARTICULAR PURPOSE, WHICH ARE HEREBY DISCLAIMED. IN NO EVENT SHALL NETAPP BE LIABLE FOR ANY DIRECT, INDIRECT, INCIDENTAL, SPECIAL, EXEMPLARY, OR CONSEQUENTIAL DAMAGES (INCLUDING, BUT NOT LIMITED TO, PROCUREMENT OF SUBSTITUTE GOODS OR SERVICES; LOSS OF USE, DATA, OR PROFITS; OR BUSINESS INTERRUPTION) HOWEVER CAUSED AND ON ANY THEORY OF LIABILITY, WHETHER IN CONTRACT, STRICT LIABILITY, OR TORT (INCLUDING NEGLIGENCE OR OTHERWISE) ARISING IN ANY WAY OUT OF THE USE OF THIS SOFTWARE, EVEN IF ADVISED OF THE POSSIBILITY OF SUCH DAMAGE.

NetApp reserves the right to change any products described herein at any time, and without notice. NetApp assumes no responsibility or liability arising from the use of products described herein, except as expressly agreed to in writing by NetApp. The use or purchase of this product does not convey a license under any patent rights, trademark rights, or any other intellectual property rights of NetApp.

The product described in this manual may be protected by one or more U.S. patents, foreign patents, or pending applications.

RESTRICTED RIGHTS LEGEND: Use, duplication, or disclosure by the government is subject to restrictions as set forth in subparagraph (c)(1)(ii) of the Rights in Technical Data and Computer Software clause at DFARS 252.277-7103 (October 1988) and FAR 52-227-19 (June 1987).

**Trademark Information**

NETAPP, the NETAPP logo, and the marks listed at http://www.netapp.com/TM are trademarks of NetApp, Inc. Other company and product names may be trademarks of their respective owners.