스토리지 **LUN**이 있는 확장 **MetroCluster** 구성의 연결

ONTAP MetroCluster

NetApp
February 23, 2022

This PDF was generated from https://docs.netapp.com/ko-kr/ontap-metrocluster/install-stretch/concept_stretch_mcc_configuration_with_array_luns.html on February 23, 2022. Always check docs.netapp.com for the latest.

목차

스토리지 LUN이 있는 확장 MetroCluster 구성의 연결 1
스토리지 LUN이 있는 확장 MetroCluster 구성의 연결 1
스토리지 LUN이 있는 확장 MetroCluster 구성의 예 1
디스크 및 어레이 LUN이 있는 2노드 스트레치 MetroCluster 구성의 예 2
E-Series 스토리지 어레이를 사용하는 스트레치 MetroCluster 구성의 예 4

스토리지 LUN이 있는 확장 MetroCluster 구성의 연결

스토리지 LUN이 있는 확장 MetroCluster 구성의 연결

확장 MetroCluster 구성에서 어레이 LUN을 사용하려면 컨트롤러 간에 FC-VI 포트를 연결해야 합니다. 컨트롤러와 E-Series 스토리지 어레이 간에 직접 연결이 지원됩니다. 다른 모든 LUN 구성 어레이의 경우 구성에 FC 스위치를 사용해야 합니다.

디스크 및 어레이 LUN을 모두 사용하여 확장 MetroCluster 구성을 설정할 수도 있습니다. 이러한 구성에서는 FC-to-SAS 브릿지 또는 SAS 광 케이블을 사용하여 컨트롤러를 디스크에 연결해야 합니다.

스토리지 LUN이 있는 확장 MetroCluster 구성의 예

어레이 LUN이 있는 확장 MetroCluster 구성에서는 컨트롤러 간 직접 연결을 위해 FC-VI 포트에 케이블을 연결해야 합니다. 또한 각 컨트롤러 HBA 포트에 케이블을 연결하여 해당 FC 스위치의 포트를 전환해야 합니다. 어레이 LUN에 대한 케이블 연결은 직접 연결할 수 있는 E-Series 어레이 LUN을 제외하고 패브릭 연결 MetroCluster의 케이블 연결과 동일합니다.

다음 그림에서는 확장 MetroCluster 구성에서 컨트롤러 A와 B에 케이블로 연결된 FC-VI 포트를 보여 줍니다.

FAS9000 스토리지 시스템 컨트롤러 모듈은 각각 4개의 FC-VI 포트를 사용합니다.

E-Series 어레이 LUN을 사용하는 구성의 경우 E-Series LUN을 직접 연결할 수 있습니다.

"NetApp E-Series 어레이를 통한 Stretch MetroCluster 구성에 대한 직접 연결 지원"

FC-VI 포트를 연결하는 경우를 제외하고, 이 절차의 나머지 부분에서는 E-Series 어레이 LUN을 사용하지 않는 어레이 LUN을 사용하여 MetroCluster 구성을 설정하는 것입니다. 따라서 패브릭 연결 구성에서 어레이 LUN을 사용하는 것과 동일한 FC 스위치가 필요합니다.

"패브릭 연결 MetroCluster 설치 및 구성"

디스크 및 어레이 LUN이 있는 2노드 스트레치 MetroCluster 구성의 예

기본 디스크 및 어레이 LUN을 사용하여 확장 MetroCluster 구성을 설정하려면 FC-to-SAS 브릿지 또는 SAS 광 케이블을 사용하여 ONTAP 시스템을 디스크 쉘프에 연결해야 합니다. 또한 FC 스위치를 사용하여 스토리지 LUN을 ONTAP 시스템에 접속해야 합니다.

ONTAP 시스템이 기본 디스크와 스토리지 LUN 모두에 접속하려면 최소 8개의 HBA 포트가 필요합니다.

디스크 및 어레이 LUN이 있는 2노드 스트레치 MetroCluster 구성을 나타내는 다음 예에서는 스토리지 LUN에 연결하는 데 HBA 포트 0a에서 0d를 사용합니다. HBA 포트 1a~1d는 기본 디스크와의 연결에 사용됩니다.

다음 그림에서는 SAS 광 케이블을 사용하여 기본 디스크를 ONTAP 시스템에 연결하는 2노드 스트레치 MetroCluster 구성을 보여 줍니다.

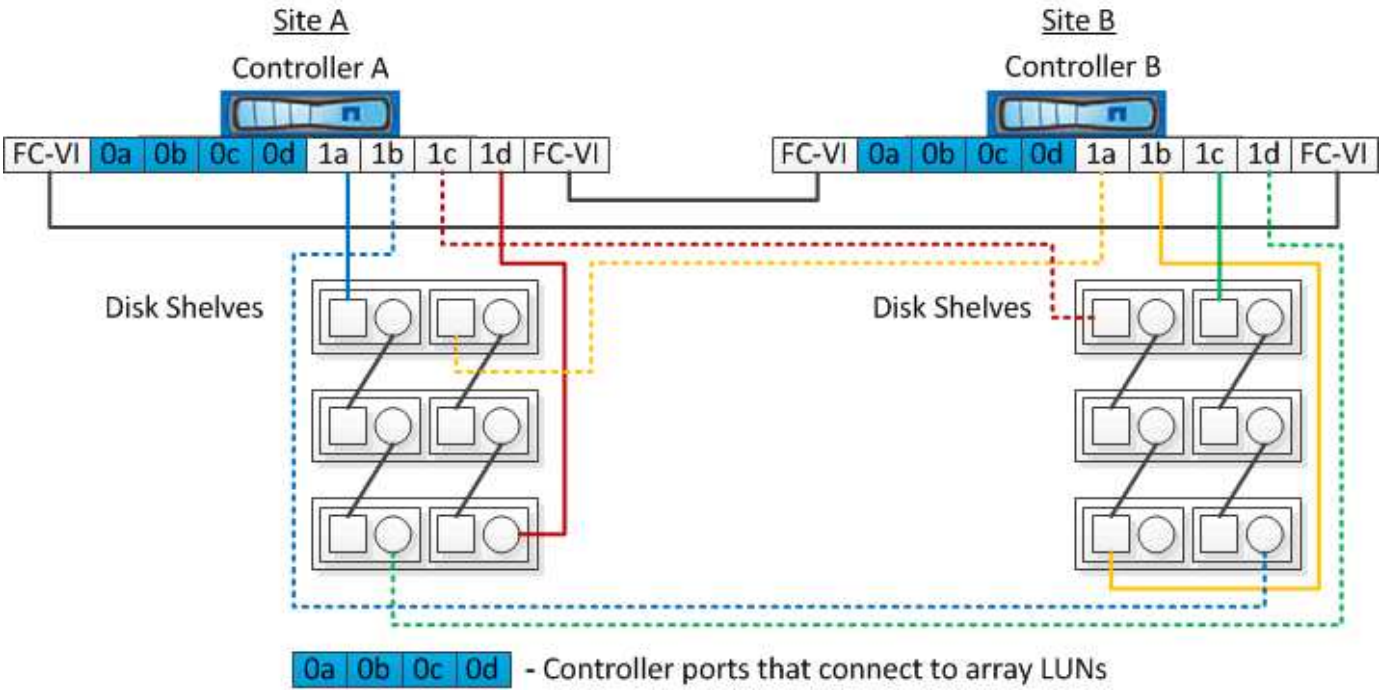

다음 그림에서는 네이티브 디스크가 FC-to-SAS 브리지를 사용하여 ONTAP 시스템에 연결되는 2노드 스트레치 MetroCluster 구성을 보여 줍니다.

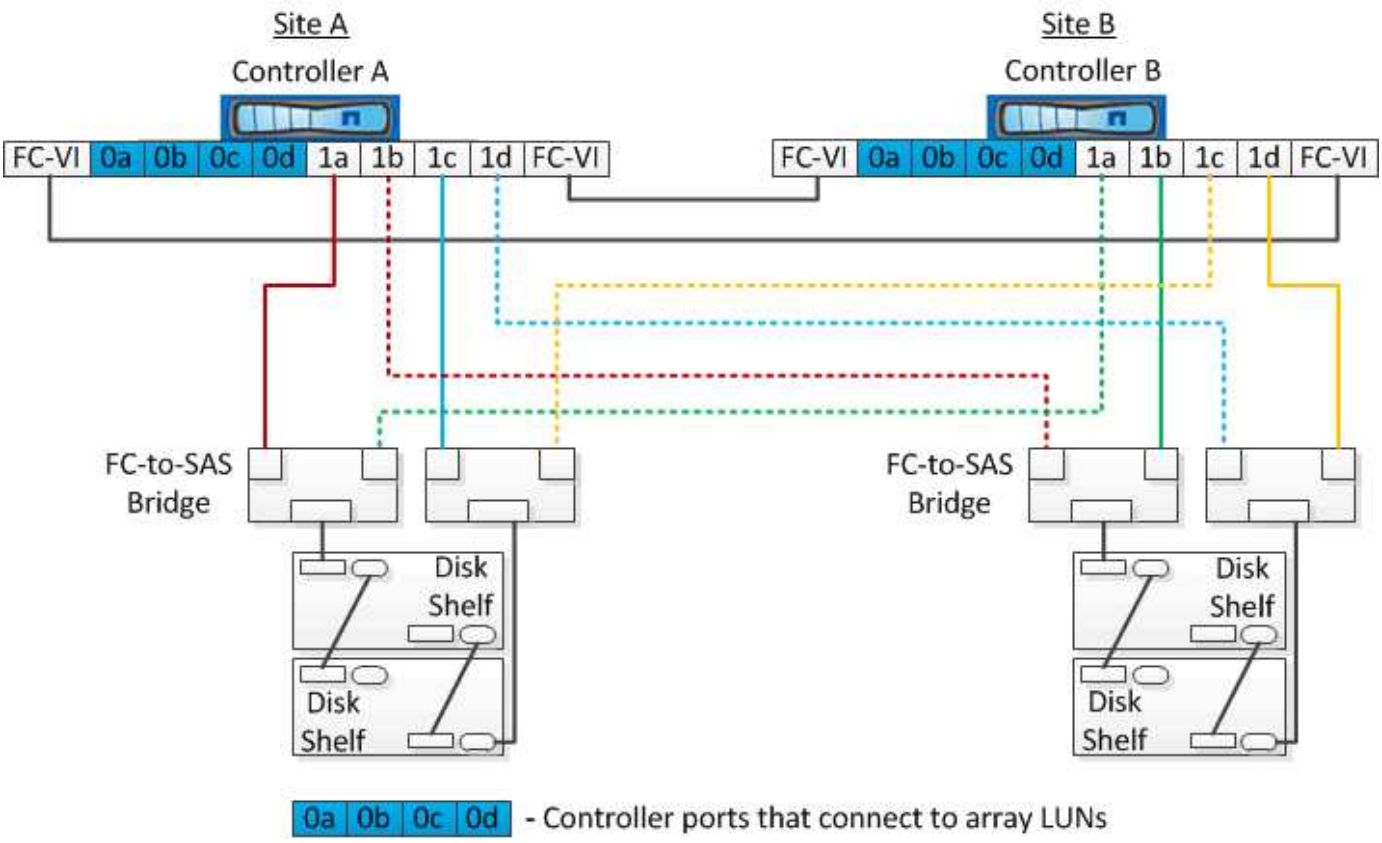

다음 그림에서는 스토리지 LUN 연결이 있는 2노드 스트레치 MetroCluster 구성을 보여 줍니다.

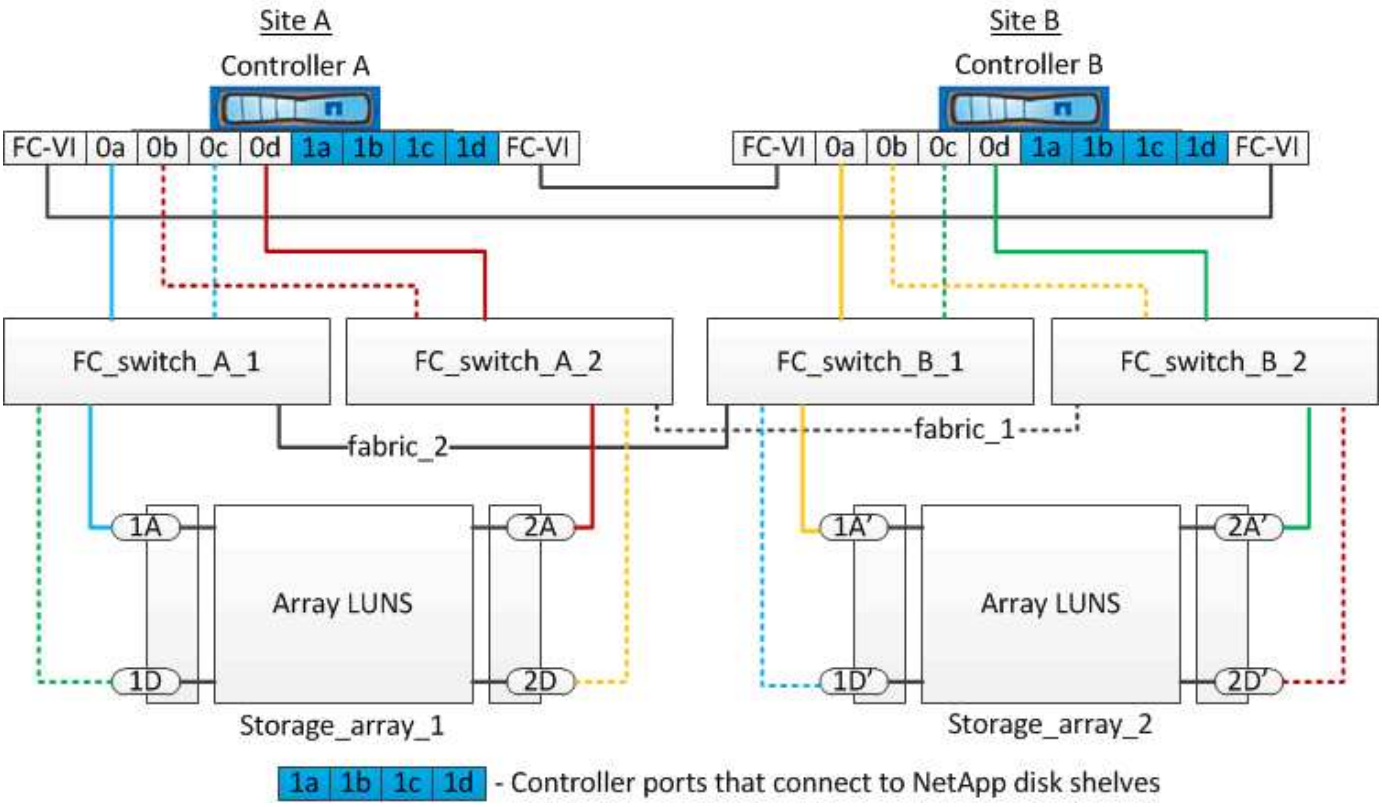

필요한 경우 동일한 FC 스위치를 사용하여 MetroCluster 구성의 컨트롤러에 기본 디스크와 어레이 LUN을 모두 연결할 수도 있습니다.

"패브릭 연결 MetroCluster 설치 및 구성"

E-Series 스토리지 어레이를 사용하는 스트레치 MetroCluster 구성의 예

E-Series 스토리지 어레이 LUN을 사용하는 확장 MetroCluster 구성에서는 스토리지 컨트롤러와 스토리지 어레이를 직접 연결할 수 있습니다. 다른 스토리지 LUN과 달리 FC 스위치는 필요하지 않습니다.

를 클릭합니다 "NetApp E-Series 어레이를 통한 Stretch MetroCluster 구성에 대한 직접 연결 지원" 기술 자료 문서에서는 E-Series 어레이 LUN의 구성 예를 제공합니다.

Copyright Information

Copyright © 2022 NetApp, Inc. All rights reserved. Printed in the U.S. No part of this document covered by copyright may be reproduced in any form or by any means-graphic, electronic, or mechanical, including photocopying, recording, taping, or storage in an electronic retrieval system- without prior written permission of the copyright owner.

Software derived from copyrighted NetApp material is subject to the following license and disclaimer:

THIS SOFTWARE IS PROVIDED BY NETAPP “AS IS” AND WITHOUT ANY EXPRESS OR IMPLIED WARRANTIES, INCLUDING, BUT NOT LIMITED TO, THE IMPLIED WARRANTIES OF MERCHANTABILITY AND FITNESS FOR A PARTICULAR PURPOSE, WHICH ARE HEREBY DISCLAIMED. IN NO EVENT SHALL NETAPP BE LIABLE FOR ANY DIRECT, INDIRECT, INCIDENTAL, SPECIAL, EXEMPLARY, OR CONSEQUENTIAL DAMAGES (INCLUDING, BUT NOT LIMITED TO, PROCUREMENT OF SUBSTITUTE GOODS OR SERVICES; LOSS OF USE, DATA, OR PROFITS; OR BUSINESS INTERRUPTION) HOWEVER CAUSED AND ON ANY THEORY OF LIABILITY, WHETHER IN CONTRACT, STRICT LIABILITY, OR TORT (INCLUDING NEGLIGENCE OR OTHERWISE) ARISING IN ANY WAY OUT OF THE USE OF THIS SOFTWARE, EVEN IF ADVISED OF THE POSSIBILITY OF SUCH DAMAGE.

NetApp reserves the right to change any products described herein at any time, and without notice. NetApp assumes no responsibility or liability arising from the use of products described herein, except as expressly agreed to in writing by NetApp. The use or purchase of this product does not convey a license under any patent rights, trademark rights, or any other intellectual property rights of NetApp.

The product described in this manual may be protected by one or more U.S. patents, foreign patents, or pending applications.

RESTRICTED RIGHTS LEGEND: Use, duplication, or disclosure by the government is subject to restrictions as set forth in subparagraph (c)(1)(ii) of the Rights in Technical Data and Computer Software clause at DFARS 252.277-7103 (October 1988) and FAR 52-227-19 (June 1987).

Trademark Information

NETAPP, the NETAPP logo, and the marks listed at http://www.netapp.com/TM are trademarks of NetApp, Inc. Other company and product names may be trademarks of their respective owners.