設定MetroCluster 靜態硬體元件

ONTAP MetroCluster

NetApp
May 18, 2022

This PDF was generated from https://docs.netapp.com/zh-tw/ontap-metrocluster/install-ip/concept_parts_of_an_ip_mcc_configuration_mcc_ip.html on May 18, 2022. Always check docs.netapp.com for the latest.

目錄

設定MetroCluster 靜態硬體元件 1
部分的靜態IP組態MetroCluster 1
必要MetroCluster 的知識、包括知識、知識、知識、知識、知識、知識 4
安裝硬體元件 8
連接MetroCluster 至靜態IP交換器 9
控制器對等連接、資料和管理連接埠的佈線 27
設定MetroCluster 靜態IP交換器 27

設定MetroCluster 靜態硬體元件

部分的靜態IP組態MetroCluster

規劃MetroCluster 您的靜態IP組態時、您應該瞭解硬體元件及其互連方式。

關鍵硬體元素

一套包含下列主要硬體元素的功能：MetroCluster

- 儲存控制器

  儲存控制器設定為兩個雙節點叢集。

- IP網路

  此後端IP網路提供兩種不同用途的連線能力：

  - 叢集內通訊的標準叢集連線功能。

    這與非MetroCluster交換ONTAP 式叢集所使用的叢集交換器功能相同。

  - 用於複寫儲存資料和非揮發性快取的後端連線功能。MetroCluster

- 叢集對等網路

  叢集對等網路提供連線功能、可鏡射叢集組態、包括儲存虛擬機器（SVM）組態。一個叢集上所有的SVM組態都會鏡射到合作夥伴叢集。

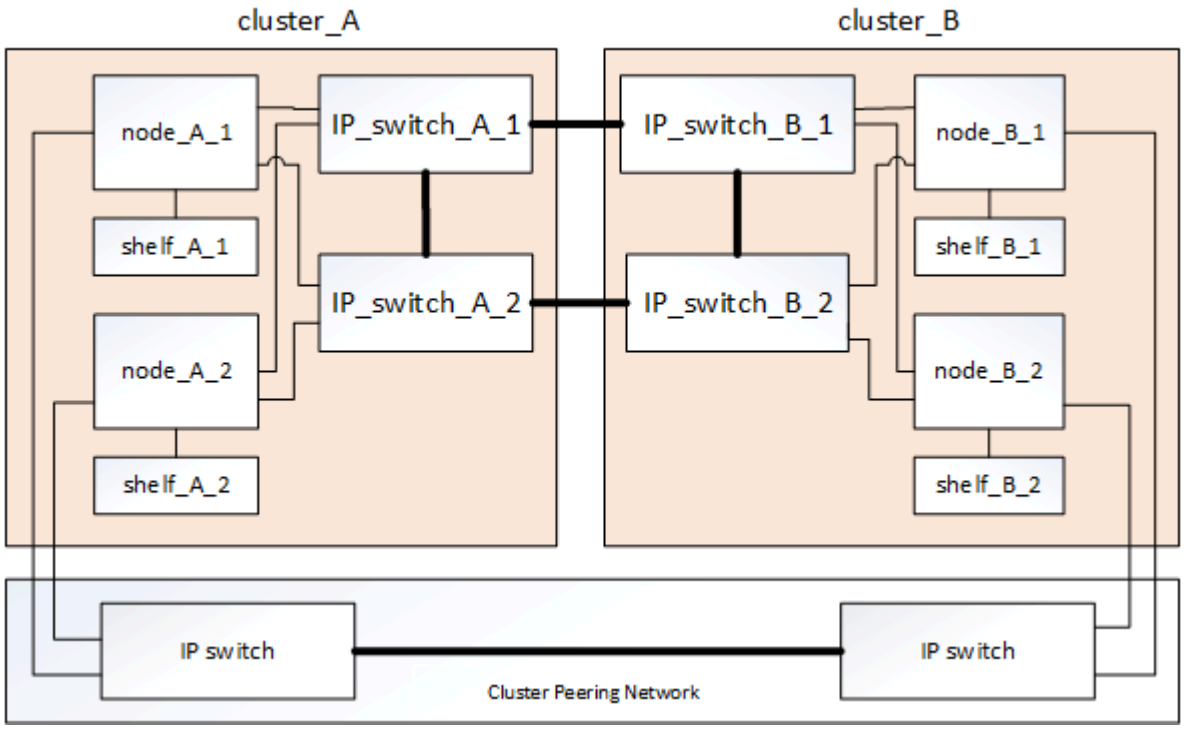

災難恢復（DR）群組

一個由四個節點組成的DR群組是由一個VMware IP組態所組成。MetroCluster

下圖顯示了四節點MetroCluster 的節點的架構。

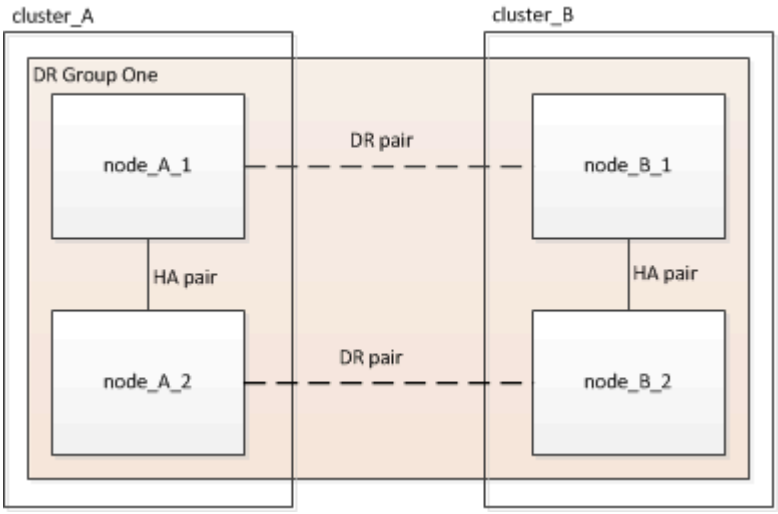

以架構組態顯示本機HA配對的圖例MetroCluster

每MetroCluster 個VMware站台都包含設定為HA配對的儲存控制器。如此一來、本機備援功能便可在某個儲存控制器故障時、由其本機HA合作夥伴接管。此類故障無需MetroCluster 執行不可用的切換操作即可處理。

本機HA容錯移轉和還原作業是以非MetroCluster組態的相同方式、使用儲存容錯移轉命令來執行。

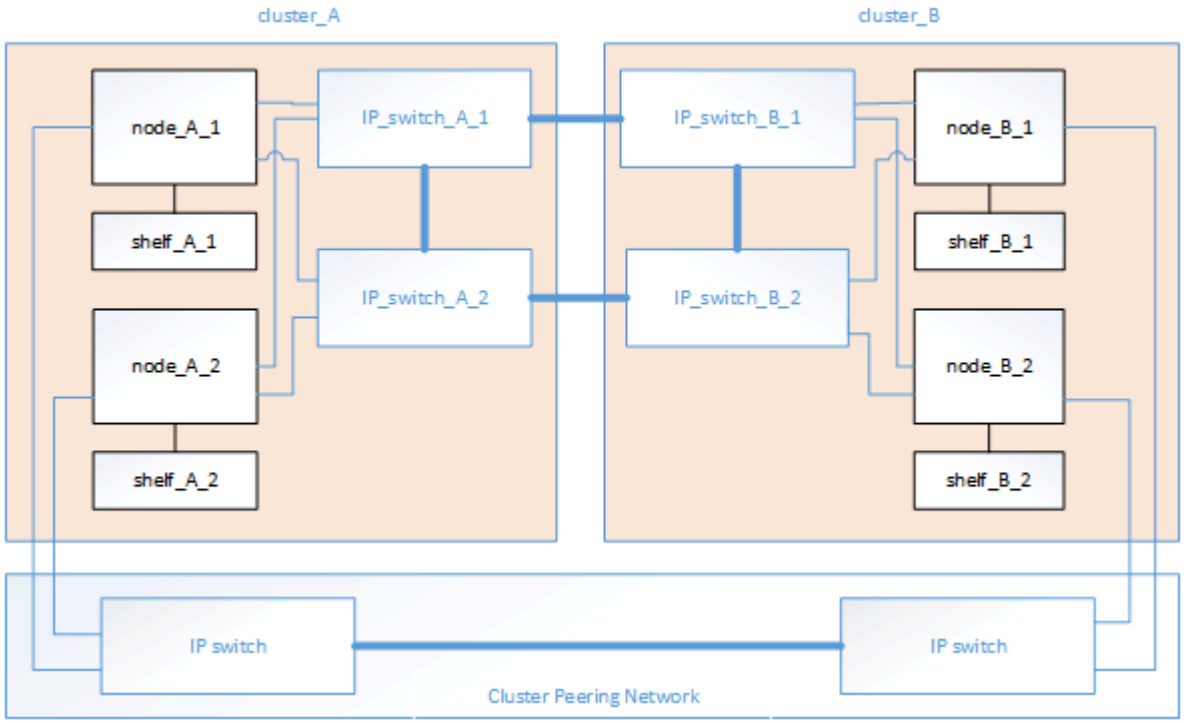

"概念ONTAP"

示意圖：「靜態IP」和「叢集互連網路」MetroCluster

支援叢集的叢集通常包括叢集互連網路、用於叢集中節點之間的流量。ONTAP在靜態IP組態中、此網路也可用於在各個站台之間傳輸資料複寫流量。MetroCluster MetroCluster

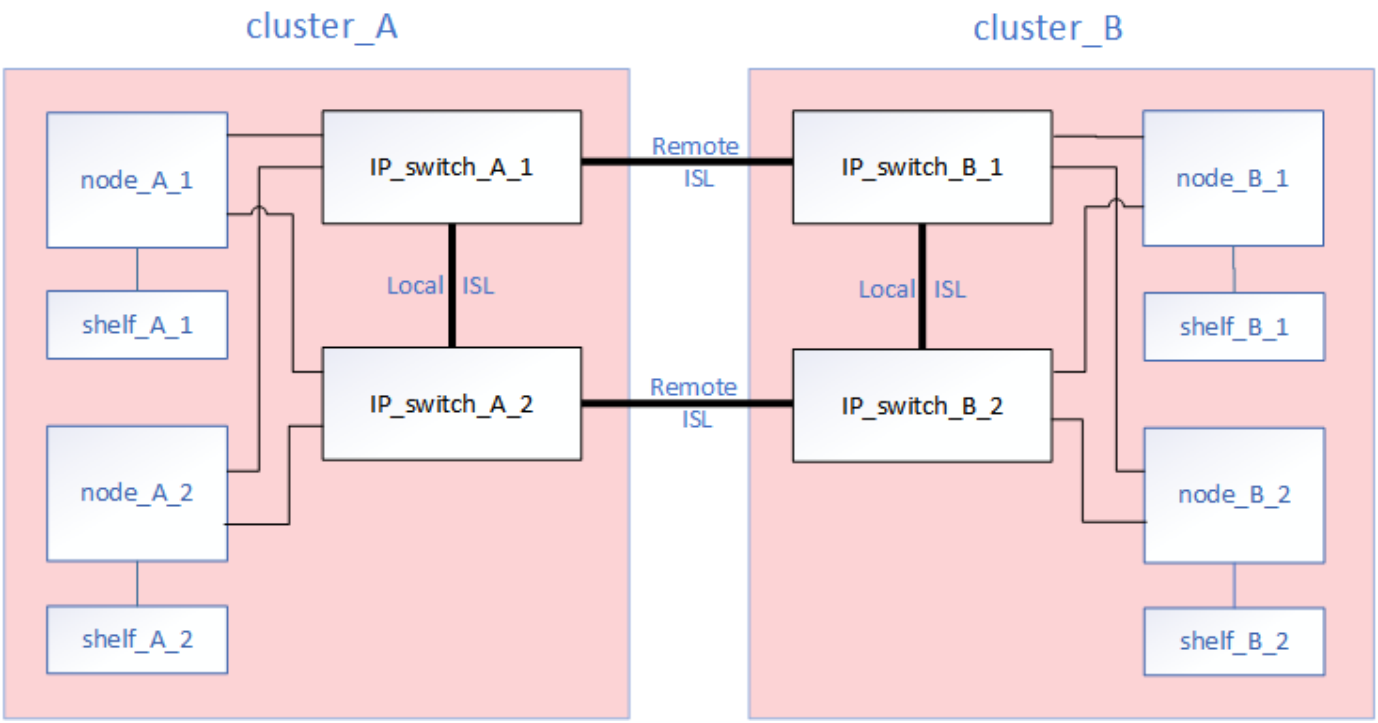

在Sfor the Back-End IP網路組態中、每個節點MetroCluster 都有專屬的生命期：

- 兩MetroCluster 個介面
- 一個叢集間LIF

下圖顯示這些介面。所示的連接埠使用量適用於AFF 不含功能的A700或FAS9000系統。

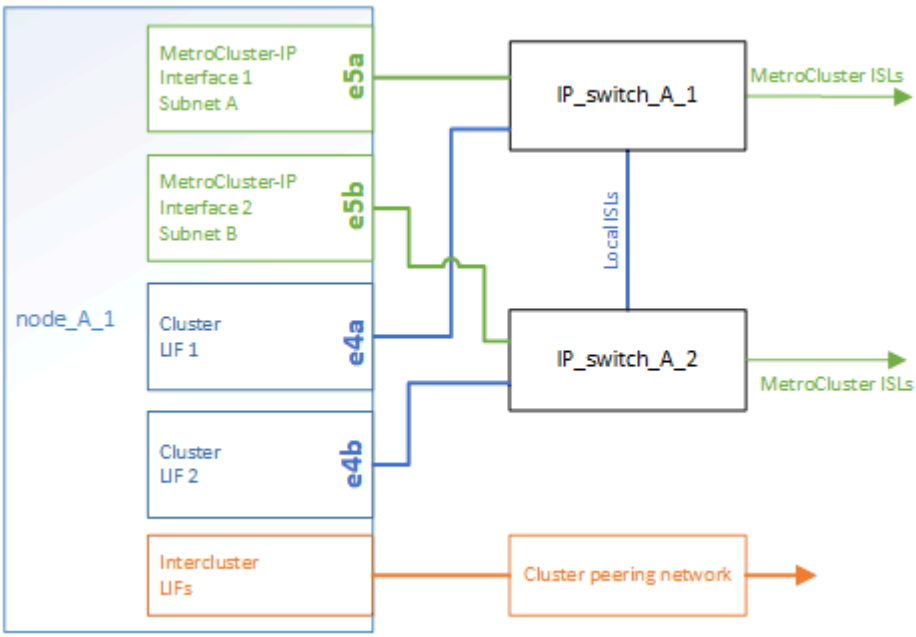

"關於靜態IP組態的考量MetroCluster"

叢集對等網路的圖例

透過客戶提供的叢集對等網路、將會對支援此組態的兩個叢集MetroCluster 進行對等連接。叢集對等功能可在站台之間同步鏡射儲存虛擬機器（SVM、先前稱為Vserver）。

叢集間的生命體必須設定MetroCluster 在每個節點上的Sfor the Sepering、而且叢集必須設定為對等。具有叢集間生命體的連接埠會連接至客戶提供的叢集對等網路。SVM組態的複寫是透過組態複寫服務透過此網路進行。

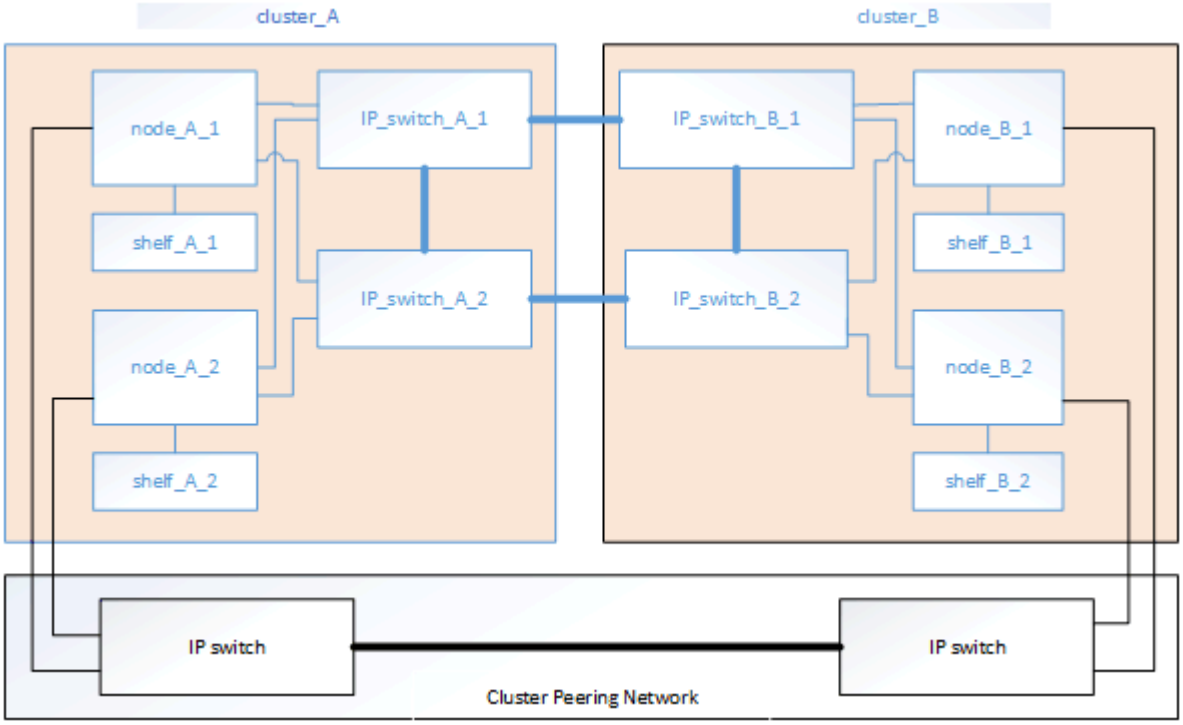

"叢集與SVM對等化快速組態"

"設定叢集對等的考量"

"叢集對等連線纜線"

"對等連接叢集"

必要MetroCluster 的知識、包括知識、知識、知識、知識、知識、知識

規劃MetroCluster 您的靜態IP組態時、您必須瞭解所需及支援的軟硬體元件。為了方便且清楚、您也應該瞭解整個文件範例中元件的命名慣例。

支援的軟體與硬體

硬體與軟體必須支援MetroCluster 才能進行支援。

"NetApp Hardware Universe"

使用AFF 不完整的系統時、MetroCluster 必須將不完整組態中的所有控制器模組設定為AFF 不完整的系統。

硬體備援需求MetroCluster

由於採用了EIP組態的硬體備援、MetroCluster 因此每個站台都有兩個元件。站台會任意指派字母A和B、而個別元件則會任意指派數字1和2。

以整合到一個靜態IP組態中的叢集需求ONTAP MetroCluster

不需要使用任何一個站台的兩組等位叢集、就能完成各種不同的知識。MetroCluster ONTAP MetroCluster

命名必須在MetroCluster 整個功能區組態中是唯一的。

範例名稱：

- 站台A：叢集_A
- 站台B：叢集B

IP交換器需求MetroCluster

不需使用四台IP交換器、即可完成IP組態設定。MetroCluster這四個交換器組成兩個交換器儲存架構、可在MetroCluster 整個叢集之間提供ISL、以利實現支援。

IP交換器也能在每個叢集中的控制器模組之間提供叢集內通訊。

命名必須在MetroCluster 整個功能區組態中是唯一的。

範例名稱：

- 站台A：叢集_A
  - ip_switch_a_1.
  - ip_switch_a_2
- 站台B：叢集B
  - IP交換器_B_1
  - IP交換器_B_2

控制器模組需求、以MetroCluster 透過一套靜態IP組態

不需使用四或八個控制器模組、即可完成IP組態。MetroCluster

每個站台的控制器模組構成HA配對。每個控制器模組在另一個站台都有一個DR合作夥伴。

每個控制器模組都必須執行相同ONTAP 的版本。支援的平台機型取決於ONTAP 支援的版本：

- 更新的支援功能不支援在靜態系統上安裝。MetroCluster FAS ONTAP

  現有的靜態IP組態可升級至版本9.4。MetroCluster FAS ONTAP

- 從推出支援更新版的支援功能到更新版的支援功能、從功能性更新到ONTAP 功能MetroCluster 性更新到功能性更新FAS 。
- 從支援支援針對ADP設定的控制器模組、從功能9.4開始ONTAP 。

控制器機型僅限四節點組態

這些機型在MetroCluster 一個不含資訊的組態中限制為四個。

- VA220 AFF
- VA250 AFF
- FAS2750
- FAS500f

例如、下列組態不受支援：

- 八節點組態、由八AFF 個VA250控制器組成。
- 八節點組態、由四AFF 個FAS220控制器和四個FAS500f控制器組成。
- 兩MetroCluster 個四節點的SendeIP組態、每個組態都由AFF EfeS250控制器和共用相同的後端交換器所組成。
- 八節點組態、由DR群組1與AFF 支援FAS9000控制器的不支援A250控制器和DR群組2組成。

如果第二個版本不含上述任何機型、您可以使用MetroCluster 相同的後端交換器、設定兩個獨立的四節點之靜態IP組態MetroCluster 。

範例名稱

文件中使用下列範例名稱：

- 站台A：叢集_A
  - 控制器_a_1.
  - 控制器_a_2.
- 站台B：叢集B
  - 控制器_B_1
  - 控制器_B_2

Gigabit乙太網路介面卡需求、以MetroCluster 實現一套靜態IP組態

透過40/100 Gbps或10/25 Gbps的乙太網路介面卡、即可將IP介面連接至用於此功能的IP交換器。MetroCluster MetroCluster

平台模式	必要的Gigabit乙太網路介面卡	介面卡所需的插槽	連接埠
解答900 AFF	X91146A	插槽5、插槽7	e5b、e7b
以利A700和FAS9000 AFF	X91146A-C	插槽5	e5a、e5b

解答800 AFF	X1146A /內建連接埠	插槽1	e0b.e1b
FASA400和FAS8300 AFF	X1146A	插槽1	e1a、e1b
適用於A300和FAS8200 AFF	X1116A	插槽1	e1a、e1b
FASA220和FAS2750 AFF	內建連接埠	插槽0	e0a、e0b
FASA250和FAS500f AFF	內建連接埠	插槽0	e0c、e0d
解答320 AFF	內建連接埠	插槽0	e0g、e0小時

集區與磁碟機需求（支援的最低需求）

建議使用八個SAS磁碟櫃（每個站台四個磁碟櫃）、以允許每個磁碟櫃的磁碟擁有權。

四節點MetroCluster 的不靜態IP組態要求每個站台的最低組態設定：

- 每個節點在站台上至少有一個本機集區和一個遠端集區。
- 每個集區中至少有七個磁碟機。

  在每MetroCluster 個節點具有單一鏡射資料集合體的四節點版的不間斷組態中、最低組態需要站台24個磁碟。

在支援的最低組態中、每個集區都有下列磁碟機配置：

- 三個根磁碟機
- 三個資料磁碟機
- 一個備用磁碟機

在最低支援組態中、每個站台至少需要一個機櫃。

支援RAID-DP和RAID4的支援。MetroCluster

磁碟機位置考量部分佔用的磁碟櫃

若要在使用半滿的磁碟櫃時正確自動指派磁碟機（24個磁碟機櫃中有12個磁碟機）、磁碟機應位於插槽0-5和18-23中。

在組態中、磁碟機必須平均分散在磁碟櫃的四個象限。

磁碟機位置考量**AFF** 因素、適用於內部磁碟機

為了正確實作ADP功能、AFF 必須將系統磁碟插槽分成四個區、而且磁碟必須對稱地放置在四區。

支援一個支援48個磁碟機的系統。AFF這些托架可分為四季：

- 第一季：
  - 托架0-5.
  - 托架24 - 29
- 第二季：
  - 托架6 - 11.
  - 托架30-35
- 第三季：
  - 托架12-17
  - 托架36 - 41
- 第四季：
  - 托架18 - 23
  - 托架42 - 47

如果此系統裝有16個磁碟機、則必須在四個季度之間對稱地分散這些磁碟機：

- 第一季有四個磁碟機：0、1、2、3
- 第二季有四個磁碟機：6、7、8、9
- 第三季有四個磁碟機：12、13、14、15
- 第四季有四個磁碟機：18、19、20、21

在堆疊中混合IOM12和IOM 6模組

您的ONTAP 版本必須支援機櫃混合。請參閱 "NetApp互通性對照表工具IMT （不含）" 查看ONTAP 您的版本是否支援機櫃混合。

如需機櫃混合的詳細資訊、請參閱 "將含有IOM12模組的熱新增磁碟櫃放到具有IOM6模組的磁碟櫃堆疊中"

安裝硬體元件

如果您尚未收到已安裝在機櫃中的設備、則必須裝入元件機架。

這項工作必須在MetroCluster 兩個地方執行。

步驟

1. 規劃MetroCluster 好各個環節的定位。

   機架空間取決於控制器模組的平台模式、交換器類型、以及組態中的磁碟櫃堆疊數量。

2. 請妥善接地。
3. 在機架或機櫃中安裝控制器模組。

"解答A220/FAS2700系統安裝與設定說明AFF"

"《系統安裝與設定說明》（英文）AFF"

"《系統安裝與設定說明》（英文）AFF"

"作業系統：安裝與設定AFF"

"《系統安裝與設定說明》（英文）AFF"

"《系統安裝與設定說明》（英文）AFF"

"《系統安裝與設定說明》（英文）AFF"

"FAS500f系統安裝與設定說明"

"FAS8200系統安裝與設定說明"

"FAS8300和FAS8700系統安裝與設定說明"

"FAS9000系統安裝與設定說明"

4. 在機架或機櫃中安裝IP交換器。
5. 安裝磁碟櫃、開啟磁碟櫃電源、然後設定磁碟櫃ID。
   - 您必須重新啟動每個磁碟櫃。
   - 我們強烈建議每MetroCluster 個EDR群組內的每個SAS磁碟櫃都使用獨特的磁碟櫃ID、以協助疑難排解。

> 此時請勿將原本打算包含無鏡射集合體的磁碟櫃纜線。您必須等到MetroCluster 完成整套組態之後、才部署用於無鏡射集合體的磁碟櫃、並在使用「MetroCluster 取消鏡射-無鏡射-aggr部署true」命令之後才部署。

連接MetroCluster 至靜態IP交換器

使用連接埠表格搭配RcfFileGeneratorR工具或多MetroCluster 種支援的組態

您必須瞭解如何使用連接埠表格中的資訊來正確產生RCF檔案。

使用表格之前、請先檢閱下列考量事項：

- 下表顯示站台A的連接埠使用量站台B使用相同的纜線
- 交換器無法設定不同速度的連接埠（例如、混合使用100 Gbps連接埠和40 Gbps連接埠）。
- 追蹤MetroCluster 不穩定的資料群組MetroCluster （例如、支援1、MetroCluster 2等）。如本組態程序稍後所述、使用RcfFileGenerator.工具時、您將需要此資訊。
- 。 "RcfFileGeneratorfor MetroCluster EfIP" 此外、也提供每個交換器的每埠纜線配置總覽。使用此纜線總覽來驗證纜線。

佈線八節點**MetroCluster** 的架構

針對執行效能不全的9.8和更早版本的執行功能、為了轉換升級作業、某些程序需要在組態中新增第二個四節點DR群組、才能建立一個暫用的八節點組態。MetroCluster ONTAP從支援永久性的8節點版本的支援、從版本號9.9開始。ONTAP MetroCluster

對於這類組態、您使用的方法與上述方法相同。除了第二MetroCluster 個問題、您還需要額外的四節點災難恢復群組。

例如、您的組態包括下列項目：

- Cisco 3132Q-V交換器
- 產品特色1：FAS2750平台MetroCluster
- 支援2：功能完善的支援平台（這些平台將新增為第二個四節點DR群組）MetroCluster AFF

步驟

1. 對於僅有的部分、請使用FAS2750平台的表格、以及用作支援1介面的資料列、來連接Cisco 3132Q-V交換器。MetroCluster MetroCluster
2. 對於2（第二個DR群組）、請使用表格連接Cisco 3132Q-V交換器、以利執行該平台、並將資料列連接至2個介面。MetroCluster AFF MetroCluster

Cisco 3132Q-V交換器的平台連接埠指派

連接埠在MetroCluster 一個靜態IP組態中的使用取決於交換器機型和平台類型。

FAS2750或**AFF __LW_A220**系統和**Cisco 3132Q-V**交換器的連接埠使用量

Cabling an AFF A220 or FAS2750 to a Cisco 3132Q-V switch			
Port use	FAS2750. AFF A220		Switch Port
	IP_switch_x_1	IP_switch_x_2	
Unused	-		1
			2
			3
			4
			5
			6
ISL, Local Cluster native speed / 40G / 100G	ISL, Local Cluster		7
			8
MetroCluster 1, Shared Cluster and MetroCluster interface	e0a	e0b	9/1
	disabled		9/2-4
	e0a	e0b	10/1
	disabled		10/2-4
MetroCluster 2, Shared Cluster and MetroCluster interface	e0a	e0b	11/1
	disabled		11/2-4
	e0a	e0b	12/1
	disabled		12/2-4
MetroCluster 3, Shared Cluster and MetroCluster interface	e0a	e0b	13/1
	disabled		13/2-4
	e0a	e0b	14/1
	disabled		14/2-4
ISL, MetroCluster native speed 40G	ISL, MetroCluster		15 - 20
ISL, MetroCluster breakout mode 10G	ISL, MetroCluster		21/1-4
			22/1-4
			23/1-4
			24/1-4
Unused	-		25 - 32

FAS9000、AFF __LW_A700和Cisco 3132Q-V交換器的連接埠使用量

Cabling an AFF A700 or FAS9000 to a Cisco 3132Q-V switch			
Port use	**FAS9000, AFF A700**		**Switch port**
	IP_switch_x_1	**IP_switch_x_2**	**Port**
MetroCluster 1 Local Cluster interface	See Hardware Universe for available ports		1
			2
MetroCluster 2 Local Cluster interface			3
			4
MetroCluster 3 Local Cluster interface			5
			6
ISL, Local Cluster native speed / 40G / 100G	ISL, Local Cluster		7
			8
MetroCluster 1 MetroCluster interface	e5a	e5b	9
	e5a	e5b	10
MetroCluster 2 MetroCluster interface	e5a	e5b	11
	e5a	e5b	12
MetroCluster 3 MetroCluster interface	e5a	e5b	13
	e5a	e5b	14
ISL, MetroCluster native speed 40G	ISL, MetroCluster		15
			16
			17
			18
			19
			20
ISL, MetroCluster breakout mode 10G	ISL, MetroCluster		21/1-4
			22/1-4
			23/1-4
			24/1-4
Unused	-		25 - 32

連接埠用於**AFF** 連接埠、適用於**__LW_A800**和**Cisco 3132Q-V**交換器

Cabling an AFF A800 to a Cisco 3132Q-V switch			
Port use	AFF A800		Switch Port
	IP_switch_x_1	IP_switch_x_2	
MetroCluster 1 Local Cluster interface	See Hardware Universe for available ports		1
			2
MetroCluster 2 Local Cluster interface			3
			4
MetroCluster 3 Local Cluster interface			5
			6
ISL, Local Cluster native speed / 40G / 100G	ISL, Local Cluster		7
			8
MetroCluster 1 MetroCluster interface	e0b	e1b	9
	e0b	e1b	10
MetroCluster 2 MetroCluster interface	e0b	e1b	11
	e0b	e1b	12
MetroCluster 3 MetroCluster interface	e0b	e1b	13
	e0b	e1b	14
ISL, MetroCluster native speed 40G	ISL, MetroCluster		15
			16
			17
			18
			19
			20
ISL, MetroCluster breakout mode 10G	ISL, MetroCluster		21/1-4
			22/1-4
			23/1-4
			24/1-4
Unused	-		25 - 32

Cisco 3232C或Cisco 9336C交換器的平台連接埠指派

連接埠在MetroCluster 一個靜態IP組態中的使用取決於交換器機型和平台類型。

使用表格之前、請先檢閱下列考量事項：

- 下表顯示站台A的連接埠使用量站台B使用相同的纜線
- 交換器無法設定不同速度的連接埠（例如、混合使用100 Gbps連接埠和40 Gbps連接埠）。
- 如果您使用MetroCluster 交換器設定單一的支援、請使用* MetroCluster 支援1*連接埠群組。

  追蹤MetroCluster 不穩定的資料群組MetroCluster （例如：1、MetroCluster 2、MetroCluster 或3）。使用RcfFileGenerator-工具時、您將需要此工具、如本組態程序稍後所述。

- RcfFileGeneratorfor MetroCluster EscIP也提供每個交換器的每埠纜線總覽。

  使用此纜線總覽來驗證纜線。

將兩**MetroCluster** 個交換器連接至交換器

將多MetroCluster 個邊區組態纜線連接至Cisco 3132Q-V交換器時、請MetroCluster 根據適當的表格來連接各個邊區。例如、將FAS2750和A700纜線連接至同一個Cisco 3132Q-V交換器。然後依照MetroCluster 表1中的「0 2」和MetroCluster 表2中的「0 2」或MetroCluster 「0 3」、將FAS2750連接至纜線。您無法將FAS2750和A700實體連接成MetroCluster 「1」。

將**FAS2750**或**AFF FASA220**系統佈線至**Cisco 3232C**或**Cisco 9336C**交換器

Cabling an AFF A220 or FAS2750 to a Cisco 3232C or Cisco 9336C switch			
Port use	FAS2750, AFF A220		Switch port
	IP_switch_x_1	IP_switch_x_2	
Unused	-		1 - 6
ISL, Local Cluster native speed / 100G	ISL, Local Cluster		7
			8
MetroCluster 1, Shared Cluster and MetroCluster interface	e0a	e0b	9/1
	disabled		9/2-4
	e0a	e0b	10/1
	disabled		10/2-4
MetroCluster 2, Shared Cluster and MetroCluster interface	e0a	e0b	11/1
	disabled		11/2-4
	e0a	e0b	12/1
	disabled		12/2-4
MetroCluster 3, Shared Cluster and MetroCluster interface	e0a	e0b	13/1
	disabled		13/2-4
	e0a	e0b	14/1
	disabled		14/2-4
ISL, MetroCluster native speed 40G / 100G	ISL, MetroCluster		15
			16
			17
			18
			19
			20
ISL, MetroCluster breakout mode 10G	ISL, MetroCluster		21/1-4
			22/1-4
			23/1-4
			24/1-4
Unused	-		25 - 32

將**AFF FASA300**或**FAS8200**纜線連接至**Cisco 3232C**或**Cisco 9336C**交換器

Cabling a AFF A300 or FAS8200 to a Cisco 3232C or Cisco 9336C switch			
Port use	**FAS8200, AFF A300**		**Switch port**
	IP_switch_x_1	**IP_switch_x_2**	
MetroCluster 1 Local Cluster interface	See Hardware Universe for available ports		1/1
			1/2 - 4
			2/1
			2/2 - 4
MetroCluster 2 Local Cluster interface			3/1
			3/2 - 4
			4/1
			4/2 - 4
MetroCluster 3 Local Cluster interface			5/1
			5/2 - 4
			6/1
			6/2 - 4
ISL, Local Cluster native speed / 100G	ISL, Local Cluster		7
			8
MetroCluster 1 MetroCluster interface	e1a	e1b	9/1
	disabled		9/2-4
	e1a	e1b	10/1
	disabled		10/2-4
MetroCluster 2 MetroCluster interface	e1a	e1b	11/1
	disabled		11/2-4
	e1a	e1b	12/1
	disabled		12/2-4
MetroCluster 3 MetroCluster interface	e1a	e1b	13/1
	disabled		13/2-4
	e1a	e1b	14/1
	disabled		14/2-4
ISL, MetroCluster	ISL, MetroCluster		15 - 20
ISL, MetroCluster breakout mode 10G	ISL, MetroCluster		21/1-4
			22/1-4
			23/1-4
			24/1-4
MetroCluster 4 MetroCluster interface	e1a	e1b	25/1
	disabled		25/2-4
	e1a	e1b	26/1
	disabled		26/2-4
Unused	-		27 - 28
MetroCluster 4 Local Cluster interface	See Hardware Universe		29/1
	disabled		29/2-4
	See Hardware Universe		30/1
	disabled		30/2-4
Unused	-		31 - 32

將AFF FASA250或FAS500f纜線連接至Cisco 3232C或Cisco 9336C交換器

Cabling an AFF A250 or FAS500f to a Cisco 3232C or Cisco 9336C switch			
Port use	FAS500f, AFF A250		Switch port
	IP_switch_x_1	IP_switch_x_2	
Unused	-		1 - 6
ISL, Local Cluster native speed / 100G	ISL, Local Cluster		7
			8
MetroCluster 1, Shared Cluster and MetroCluster interface	e0c	e0d	9/1
	disabled		9/2-4
	e0c	e0d	10/1
	disabled		10/2-4
MetroCluster 2, Shared Cluster and MetroCluster interface	e0c	e0d	11/1
	disabled		11/2-4
	e0c	e0d	12/1
	disabled		12/2-4
MetroCluster 3, Shared Cluster and MetroCluster interface	e0c	e0d	13/1
	disabled		13/2-4
	e0c	e0d	14/1
	disabled		14/2-4
ISL, MetroCluster native speed 40G / 100G	ISL, MetroCluster		15
			16
			17
			18
			19
			20
ISL, MetroCluster breakout mode 10G	ISL, MetroCluster		21/1-4
			22/1-4
			23/1-4
			24/1-4
Unused	-		25 - 32

將Arc-A320纜線連接AFF 至Cisco 3232C或Cisco 9336C交換器

Cabling a AFF A320 to a Cisco 3232C or Cisco 9336C switch			
Port use	AFF A320		Switch port
	IP_switch_x_1	IP_switch_x_2	
MetroCluster 1, Local Cluster interface	See Hardware Universe for available ports		1
			2
MetroCluster 2, Local Cluster interface			3
			4
MetroCluster 3, Local Cluster interface			5
			6
ISL, Local Cluster native speed / 100G	ISL, Local Cluster		7
			8
MetroCluster 1, MetroCluster interface	e0g	e0h	9
	e0g	e0h	10
MetroCluster 2, MetroCluster interface	e0g	e0h	11
	e0g	e0h	12
MetroCluster 3, MetroCluster interface	e0g	e0h	13
	e0g	e0h	14
ISL, MetroCluster native speed 40G / 100G	ISL, MetroCluster		15
			16
			17
			18
			19
			20
ISL, MetroCluster breakout mode 10G	ISL, MetroCluster		21/1-4
			22/1-4
			23/1-4
			24/1-4
Unused	-		25
			26
			27
			28
			29
			30
			31
			32

將AFF FASA400、FAS8300或FAS8700纜線連接至Cisco 3232C或Cisco 9336C交換器

Cabling a AFF A400, FAS8300 or FAS8700 to a Cisco 3232C or Cisco 9336C switch			
Port use	FAS8300, FAS8700, AFF A400		Switch port
	IP_switch_x_1	IP_switch_x_2	
MetroCluster 1, Local Cluster interface	See Hardware Universe for available ports		1
			2
MetroCluster 2, Local Cluster interface			3
			4
MetroCluster 3, Local Cluster interface			5
			6
ISL, Local Cluster native speed / 100G	ISL, Local Cluster		7
			8
MetroCluster 1, MetroCluster interface	e1a	e1b	9
	e1a	e1b	10
MetroCluster 2, MetroCluster interface	e1a	e1b	11
	e1a	e1b	12
MetroCluster 3, MetroCluster interface	e1a	e1b	13
	e1a	e1b	14
ISL, MetroCluster native speed 40G / 100G	ISL, MetroCluster		15
			16
			17
			18
			19
			20
ISL, MetroCluster breakout mode 10G	ISL, MetroCluster		21/1-4
			22/1-4
			23/1-4
			24/1-4
Unused	-		25
			26
			27
			28
			29
			30
			31
			32

將AFF FASA700或FAS9000纜線連接至Cisco 3232C或Cisco 9336C交換器

Cabling a AFF A700 or FAS9000 to a Cisco 3232C or Cisco 9336C switch			
Port use	**FAS9000, AFF A700**		**Switch port**
	IP_switch_x_1	**IP_switch_x_2**	
MetroCluster 1, Local Cluster interface	See Hardware Universe for available ports		1
			2
MetroCluster 2, Local Cluster interface			3
			4
MetroCluster 3, Local Cluster interface			5
			6
ISL, Local Cluster native speed / 100G	ISL, Local Cluster		7
			8
MetroCluster 1, MetroCluster interface	e5a	e5b	9
	e5a	e5b	10
MetroCluster 2, MetroCluster interface	e5a	e5b	11
	e5a	e5b	12
MetroCluster 3, MetroCluster interface	e5a	e5b	13
	e5a	e5b	14
ISL, MetroCluster native speed 40G / 100G	ISL, MetroCluster		15
			16
			17
			18
			19
			20
ISL, MetroCluster breakout mode 10G	ISL, MetroCluster		21/1-4
			22/1-4
			23/1-4
			24/1-4
Unused	-		25
			26
			27
			28
			29
			30
			31
			32

將功能組的纜線連接**AFF** 到**Cisco 3232C**或**Cisco 9336C**交換器

Cabling an AFF A800 to a Cisco 3232C or Cisco 9336C switch			
Port use	AFF A800		Switch port
	IP_switch_x_1	IP_switch_x_2	
MetroCluster 1, Local Cluster interface	See Hardware Universe for available ports		1
			2
MetroCluster 2, Local Cluster interface			3
			4
MetroCluster 3, Local Cluster interface			5
			6
ISL, Local Cluster native speed / 100G	ISL, Local Cluster		7
			8
MetroCluster 1, MetroCluster interface	e0b	e1b	9
	e0b	e1b	10
MetroCluster 2, MetroCluster interface	e0b	e1b	11
	e0b	e1b	12
MetroCluster 3, MetroCluster interface	e0b	e1b	13
	e0b	e1b	14
ISL, MetroCluster native speed 40G / 100G	ISL, MetroCluster		15
			16
			17
			18
			19
			20
ISL, MetroCluster breakout mode 10G	ISL, MetroCluster		21/1-4
			22/1-4
			23/1-4
			24/1-4
Unused	-		25
			26
			27
			28
			29
			30
			31
			32

將Arc-A900纜線連接AFF 至Cisco 3232C或Cisco 9336C交換器

Cabling an AFF A900 to a Cisco 3232C or Cisco 9336C-FX2 switch			
Port use	**AFF A900**		**Switch port**
	IP_switch_x_1	**IP_switch_x_2**	
MetroCluster 1, Local Cluster interface	See Hardware Universe for available ports		1
			2
MetroCluster 2, Local Cluster interface			3
			4
MetroCluster 3, Local Cluster interface Ports for Transition (10/40/100Gbps)			5
			6
ISL, Local Cluster native speed / 100G	ISL, Local Cluster		7
			8
MetroCluster 1, MetroCluster interface	e5a	e7a	9
	e5a	e7a	10
MetroCluster 2, MetroCluster interface	e5a	e7a	11
	e5a	e7a	12
MetroCluster 3, MetroCluster interface	e5a	e7a	13
	e5a	e7a	14
ISL, MetroCluster native speed 40G / 100G	ISL, MetroCluster		15
			16
			17
			18
			19
			20
ISL, MetroCluster breakout mode 10G	ISL, MetroCluster		21/1-4
			22/1-4
			23/1-4
			24/1-4
Unused	-		25
			26
			27
			28
			29
			30
			31
			32
9336C-FX2 only: Ports disabled	9336C-FX2 only: Ports disabled		33
			34
			35
			36

將AFF 一個名為「Sf2 A320」AFF 、「Sf2 A400」、AFF 「Sf2 A700」或AFF 「Sf2 A800」的纜線連接至Cisco 9336C-FX2共用交換器

Cabling an AFF A320, A400, A700, and A800 to a Cisco 9336C-FX2 shared switch			
MetroCluster 1, Local Cluster Interface	See Hardware Universe for available ports		1
			2
MetroCluster 2, Local Cluster Interface			3
			4
Storage shelf 1 (9)	NSM-A, e0a	NSM-A, e0b	5
	NSM-B, e0a	NSM-B, e0b	6
ISL, Local Cluster native speed / 100G	ISL, Local Cluster		7
			8
MetroCluster 1, MetroCluster interface	Port 'A'	Port 'B'	9
	Port 'A'	Port 'B'	10
MetroCluster 2, MetroCluster interface	Port 'A'	Port 'B'	11
	Port 'A'	Port 'B'	12
ISL, MetroCluster, native speed 40G / 100G breakout mode 10G	ISL, MetroCluster	ISL, MetroCluster	13
			14
			15
			16
MetroCluster 1, Storage Interface	See Hardware Universe for available ports		17
			18
MetroCluster 2, Storage Interface			19
			20
Storage shelf 2 (8)	NSM-A, e0a	NSM-A, e0b	21
	NSM-B, e0a	NSM-B, e0b	22
Storage shelf 3 (7)	NSM-A, e0a	NSM-A, e0b	23
	NSM-B, e0a	NSM-B, e0b	24
Storage shelf 4 (6)	NSM-A, e0a	NSM-A, e0b	25
	NSM-B, e0a	NSM-B, e0b	26
Storage shelf 5 (5)	NSM-A, e0a	NSM-A, e0b	27
	NSM-B, e0a	NSM-B, e0b	28
Storage shelf 6 (4)	NSM-A, e0a	NSM-A, e0b	29
	NSM-B, e0a	NSM-B, e0b	30
Storage shelf 7 (3)	NSM-A, e0a	NSM-A, e0b	31
	NSM-B, e0a	NSM-B, e0b	32
Storage shelf 8 (2)	NSM-A, e0a	NSM-A, e0b	33
	NSM-B, e0a	NSM-B, e0b	34
Storage shelf 9 (1)	NSM-A, e0a	NSM-A, e0b	35
	NSM-B, e0a	NSM-B, e0b	36

MetroCluster interfaces per platform		
Platform	Port 'A'	Port 'B'
AFF A320	e0g	e0h
AFF A400	e1a	e1b
AFF A700	e5a	e5b
AFF A800	e0b	e1b

適用於**Broadcom**支援的**BG-53248 IP**交換器的平台連接埠指派

連接埠在MetroCluster 一個靜態IP組態中的使用取決於交換器機型和平台類型。

交換器無法與不同速度的遠端ISL連接埠搭配使用（例如、連接至10 Gbps ISL連接埠的25 Gbps連接埠）。

下表附註：

1. 對於某些平台、您可以使用連接埠49 - 54進行MetroCluster 支援或MetroCluster 連接支援。

   這些連接埠需要額外授權。

2. 只能將使用A320系統的單MetroCluster 一四節點的資訊技術連接至交換器。

   此組態不支援需要交換式叢集的功能、包括MetroCluster 從FFC移轉至IP的程序和技術更新程序。

3. 配置Broadcom B3B-53248交換器的部分A320系統可能不支援所有功能。AFF

   不支援任何需要將本機叢集連線連線至交換器的組態或功能。例如、下列組態和程序不受支援：

   - 八節點MetroCluster 的不完整組態
   - 從MetroCluster 靜態FC移轉至MetroCluster 靜態IP組態
   - 重新整理四節點MetroCluster 的靜態IP組態（ONTAP 不含更新版本的更新版本）

4. 如果您連接兩MetroCluster 個支援對象的組態、並同時使用相同的控制器類型、則必須使用MetroCluster 支援對象群組3和4。如果控制器不同、則必須使用MetroCluster 任一類型的「支援埠群組3」和「4」、MetroCluster 另一類型的「支援埠群組1」和「2」。

   - 例如、如果您連線：

     - 兩MetroCluster 個僅包含FAS2750/AFF A220或FAS500f/AFF A250的支援支援組態、您必須選取MetroCluster 「支援組3和4」。
     - 兩MetroCluster 種支援不同MetroCluster 的支援對象為FAS2750/AFF A220類型、另一種是FAS500f/AFF A250、您必須為其中一種選擇連接埠群組3和4、另一種選擇連接埠群組1和2。在中"RcfFileGeneratorfor MetroCluster EfIP"下拉式欄位1和2只會在您在下拉式欄位3和4中選取平台之後、才會填入支援的平台。請參閱 "使用連接埠表格搭配RcfFileGeneratorR工具或多MetroCluster 種支援的組態" 如需如何使用連接埠表格的詳細資訊、

交換器連接埠的使用、適用於**AFF FASA220**或**FAS2750**系統

Cabling a AFF A220 or FAS2750 to a Broadcom BES-53248 switch			
Port use	FAS2750, A220		Switch port
	IP_switch_x_1	IP_switch_x_2	
Unused	-		1-6
MetroCluster 3, Shared Cluster and MetroCluster interface	e0a	e0b	9
	e0a	e0b	10
MetroCluster 4, Shared Cluster and MetroCluster interface	e0a	e0b	11
	e0a	e0b	12
ISL, MetroCLuster native speed 10G / 25G	ISL, MetroCluster		13
			14
			15
			16
Unused	-		17 - 52
ISL, MetroCluster, native speed 40G / 100G (see note 1)	ISL, MetroCluster		53
			54
ISL, Local Cluster native speed / 100G	ISL, Local Cluster		55
			56

交換器連接埠使用率、適用於**AFF** 不符合需求的**A250**或**FAS500f**系統

Cabling a AFF A250 or FAS500f to a Broadcom BES-53248 switch			
Port use	FAS500f, A250		Switch port
	IP_switch_x_1	IP_switch_x_2	
Unused	-		1-6
MetroCluster 3, Shared Cluster and MetroCluster interface	e0c	e0d	9
	e0c	e0d	10
MetroCluster 4, Shared Cluster and MetroCluster interface	e0c	e0d	11
	e0c	e0d	12
ISL, MetroCLuster native speed 10G / 25G	ISL, MetroCluster		13
			14
			15
			16
Unused	-		17 - 52
ISL, MetroCluster, native speed 40G / 100G (see note 1)	ISL, MetroCluster		53
			54
ISL, Local Cluster native speed / 100G	ISL, Local Cluster		55
			56

交換器連接埠的使用方式、可結合使用**AFF Arf2 A250**或**FAS500f**與**AFF Arf2 A220**或**FAS2750**系統

Cabling a AFF A220 or FAS2750 and a AFF A250 or FAS500f to a Broadcom BES-53248 switch					
Port use	**FAS2750, AFF A220**		**FAS500f, AFF A250**		**Switch port**
	IP_switch_x_1	**IP_switch_x_2**	**IP_switch_x_1**	**IP_switch_x_2**	
Unused	-		-		1-4
MetroCluster 1, Shared Cluster and	e0a	e0b	e0c	e0d	5
MetroCluster interface (see note 4)	e0a	e0b	e0c	e0d	6
MetroCluster 2, Shared Cluster and	e0a	e0b	e0c	e0d	7
MetroCluster interface (see note 4)	e0a	e0b	e0c	e0d	8
MetroCluster 3, Shared Cluster and	e0a	e0b	e0c	e0d	9
MetroCluster interface (see note 4)	e0a	e0b	e0c	e0d	10
MetroCluster 4, Shared Cluster and	e0a	e0b	e0c	e0d	11
MetroCluster interface (see note 4)	e0a	e0b	e0c	e0d	12
ISL, MetroCLuster native speed 10G / 25G	ISL, MetroCluster		ISL, MetroCluster		13
					14
					15
					16
Unused	-		-		17 - 52
ISL, MetroCluster, native speed 40G / 100G (see note 1)	ISL, MetroCluster		ISL, MetroCluster		53
					54
ISL, Local Cluster native speed / 100G	ISL, Local Cluster		ISL, Local Cluster		55
					56

交換器連接埠的使用情形、適用於**AFF** 不支援的**A300**或**FAS8200**系統

Cabling a AFF A300 or FAS8200 to a Broadcom BES-53248 switch			
Port use	**FAS8200, AFF A300**		**Switch port**
	IP_switch_x_1	**IP_switch_x_2**	
MetroCluster 1, Local Cluster interface	See Hardware Universe for available ports		1
			2
MetroCluster 2, Local Cluster interface			3
			4
MetroCluster 1, MetroCluster interface	e1a	e1b	5
	e1a	e1b	6
MetroCluster 2, MetroCluster interface	e1a	e1b	7
	e1a	e1b	8
Unused	-		9
			10
			11
			12
ISL, MetroCLuster native speed 10G / 25G	ISL, MetroCluster		13
			14
			15
			16
Unused	-		17 - 52
ISL, MetroCluster, native speed 40G / 100G (see note 1)	ISL, MetroCluster		53
			54
ISL, Local Cluster native speed / 100G	ISL, Local Cluster		55
			56

Cabling a AFF A320 to a Broadcom BES-53248 switch			
Port use	**AFF A320**		**Switch port**
	IP_switch_x_1	**IP_switch_x_2**	
Ports not used	Ports not used		1 - 12
ISL, MetroCLuster native speed 10G / 25G	ISL, MetroCluster		13
			14
			15
			16
Ports not licensed (17 - 52)			..
ISL, MetroCluster, native speed 40G / 100G (see note 1)	ISL, MetroCluster		53
			54
MetroCluster 1, MetroCluster interface (see note 2)	e0g	e0h	55
	e0g	e0h	56

交換器連接埠的使用、適用於**AFF FASA400**、**FAS8300**或**FAS8700**系統

Cabling a FAS8300, A400 or FAS8700 to a Broadcom BES-53248 switch			
Port use	FAS8300,FAS8700, A400		Switch port
	IP_switch_x_1	IP_switch_x_2	
Unused	-		1 - 12
ISL, MetroCluster native speed 10G / 25G	ISL, MetroCluster		13
			14
			15
			16
Unused	-		17 - 48
MetroCluster 5, Local Cluster interface (see note 1)	See Hardware Universe for available ports		49
			50
MetroCluster 5, MetroCluster interface (see note 1)	e1a	e1b	51
	e1a	e1b	52
ISL, MetroCluster, native speed 40G / 100G (see note 1)	ISL, MetroCluster		53
			54
ISL, Local Cluster native speed / 100G	ISL, Local Cluster		55
			56

控制器對等連接、資料和管理連接埠的佈線

您必須連接用於叢集對等、管理和資料連線的控制器模組連接埠。

此工作必須在MetroCluster ESCSI組態中的每個控制器模組上執行。

每個控制器模組上至少應使用兩個連接埠進行叢集對等處理。

建議的連接埠和網路連線最低頻寬為1 GbE。

1. 識別並連接至少兩個連接埠以供叢集對等、並驗證它們是否與合作夥伴叢集具有網路連線能力。

   叢集對等作業可在專用連接埠或資料連接埠上執行。使用專用連接埠可為叢集對等流量提供更高的處理量。

   "叢集與SVM對等化快速組態"

2. 將控制器的管理和資料連接埠連接至本機站台的管理和資料網路。

   請使用適用於您平台的安裝說明、網址為 "系統文件AFF FAS"。

設定MetroCluster 靜態IP交換器

設定Broadcom IP交換器

您必須設定Broadcom IP交換器作為叢集互連和後端MetroCluster 的靜態IP連線。

將**Broadcom IP**交換器重設為原廠預設值

在安裝新的交換器軟體版本和RCFs之前、您必須清除Broadcom交換器設定並執行基本組態。

關於這項工作

- 您必須在MetroCluster 各個採用EIP組態的IP交換器上重複這些步驟。
- 您必須使用序列主控台連線至交換器。
- 此工作會重設管理網路的組態。

步驟

1. 變更為提升命令提示字元（`#'）：「enable」

```
(IP_switch_A_1)> enable
(IP_switch_A_1) #
```

2. 清除啟動組態並移除橫幅

   a. 清除啟動組態：

      「**erase**啟動組態」

```
(IP_switch_A_1) #erase startup-config

Are you sure you want to clear the configuration? (y/n) y

(IP_switch_A_1) #
```

      此命令不會清除橫幅。

   b. 移除橫幅：

      「**no set clibanner**」

```
(IP_switch_A_1) #configure
(IP_switch_A_1)(Config) # no set clibanner
(IP_switch_A_1)(Config) #
```

3. 重新啟動交換器：（**ip_switch_a_1**）**#reboot**

```
Are you sure you would like to reset the system? (y/n) y
```

> 如果系統在重新載入交換器之前詢問是否要儲存未儲存或變更的組態、請選取*否*。

4. 等待交換器重新載入、然後登入交換器。

   預設使用者為「admin」、未設定密碼。畫面會顯示類似下列的提示：

```
(Routing)>
```

5. 變更為提高權限的命令提示字元：

   「啟用」

```
Routing)> enable
(Routing) #
```

6. 將服務連接埠傳輸協定設為「無」：

   '無服務傳輸協定'

```
(Routing) #serviceport protocol none
Changing protocol mode will reset ip configuration.
Are you sure you want to continue? (y/n) y

(Routing) #
```

7. 將IP位址指派給服務連接埠：

   「erviceport ip *ip-addressnetaskgateway*」

   以下範例顯示指派IP位址「10.10.10.10」的服務連接埠、子網路為「255．255．255．0」、閘道為「10．10．10」：

```
(Routing) #serviceport ip 10.10.10.10 255.255.255.0 10.10.10.1
```

8. 確認服務連接埠設定正確：

   「How ServicePort」

   下列範例顯示連接埠已啟動、且已指派正確的位址：

```
(Routing) #show serviceport

Interface Status............................... Up
IP Address..................................... 10.10.10.10
Subnet Mask.................................... 255.255.255.0
Default Gateway................................ 10.10.10.1
IPv6 Administrative Mode....................... Enabled
IPv6 Prefix is ................................
fe80::dac4:97ff:fe56:87d7/64
IPv6 Default Router............................ fe80::222:bdff:fef8:19ff
Configured IPv4 Protocol....................... None
Configured IPv6 Protocol....................... None
IPv6 AutoConfig Mode........................... Disabled
Burned In MAC Address.......................... D8:C4:97:56:87:D7

(Routing) #
```

9. 如有需要、請設定SSH伺服器。

> RCF檔案會停用Telnet傳輸協定。如果您未設定SSH伺服器、則只能使用序列連接埠連線存取橋接器。

a. 產生RSA金鑰。

```
(Routing) #configure
(Routing) (Config)#crypto key generate rsa
```

b. 產生DSA金鑰（選用）

```
(Routing) #configure
(Routing) (Config)#crypto key generate dsa
```

c. 如果您使用的是FIPS相容版本的EFOS、請產生ECDSA金鑰。下列範例會建立長度為256的金鑰。有效值為256、384或521。

```
(Routing) #configure
(Routing) (Config)#crypto key generate ecdsa 256
```

d. 啟用SSH伺服器。

如有必要、請結束組態內容。

```
(Routing) (Config)#end
(Routing) #ip ssh server enable
```

+

> 如果金鑰已經存在、系統可能會要求您覆寫金鑰。

10. 如有需要、請設定網域和名稱伺服器：

    設定

    以下範例顯示「IP網域」和「IP名稱伺服器」命令：

```
(Routing) # configure
(Routing) (Config)#ip domain name lab.netapp.com
(Routing) (Config)#ip name server 10.99.99.1 10.99.99.2
(Routing) (Config)#exit
(Routing) (Config)#
```

11. 如有需要、請設定時區和時間同步（SNTP）。

    以下範例顯示「shntp」命令、指定SNTP伺服器的IP位址和相對時區。

```
(Routing) #
(Routing) (Config)#sntp client mode unicast
(Routing) (Config)#sntp server 10.99.99.5
(Routing) (Config)#clock timezone -7
(Routing) (Config)#exit
(Routing) (Config)#
```

12. 設定交換器名稱：

    「主機名稱ip_switch_a_1」

    交換器提示會顯示新名稱：

```
(Routing) # hostname IP_switch_A_1

(IP_switch_A_1) #
```

13. 儲存組態：

    寫入記憶體

您會收到類似下列範例的提示和輸出：

```
(IP_switch_A_1) #write memory

This operation may take a few minutes.
Management interfaces will not be available during this time.

Are you sure you want to save? (y/n) y

Config file 'startup-config' created successfully .


Configuration Saved!

(IP_switch_A_1) #
```

14. 在其他三個MetroCluster 交換器上重複上述步驟、以進行REIP組態設定。

下載並安裝**Broadcom**交換器**EFOS**軟體

您必須將交換器作業系統檔案和RCF檔案下載到MetroCluster 各個交換器、使其採用EWIP組態。

此工作必須在MetroCluster 每個交換器上重複執行、且必須採用EIP組態。

請注意下列事項：

- 從EFOS 3.4.x.x升級至EFOS 3.7.x.x或更新版本時、交換器必須執行EFOS 3.4.4.6（或更新版本3.4.x.x）。如果您執行之前的版本、請先將交換器升級至EFOS 3.4.4.6（或更新版本3.4.x.x）、然後將交換器升級至EFOS 3.7.x.x或更新版本。
- EFOS 3.4.x.x和3.7.x.x或更新版本的組態不同。若要將EFOS版本從3.4.x.x變更為3.7.x.x或更新版本、或將其變更為3.7.x.x或更新版本、必須將交換器重設為原廠預設值、並套用對應EFOS版本的RCF檔案（重新）。此程序需要透過序列主控台連接埠存取。
- 從EFOS 3.7.x.x或更新版本開始、我們提供不符合FIPS標準的版本、以及符合FIPS標準的版本。從非FIPS相容的版本移至FIPS相容的版本時、會套用不同的步驟、反之亦然。將EFOS從非FIPS相容的版本變更為FIPS相容的版本、反之亦然、會將交換器重設為原廠預設值。此程序需要透過序列主控台連接埠存取。

程序	目前的**EFOS**版本	全新**EFOS**版本	高階步驟
在兩個（非）FIPS相容版本之間升級EFOS的步驟	3.4.x.x	3.4.x.x	使用方法1安裝新的EFOS映像）會保留組態與授權資訊

3.4.4.6（或更新版本3.4.x.x）	3.7.x.x或更新版本不符合FIPS標準	使用方法1升級EFOS。將交換器重設為原廠預設值、並套用EFOS 3.7.x.x或更新版本的RCF檔案	3.7.x.x或更新版本不符合FIPS標準
3.4.4.6（或更新版本3.4.x.x）	使用方法1降級EFOS。將交換器重設為原廠預設值、並套用EFOS 3.4.x.x的RCF檔案	3.7.x.x或更新版本不符合FIPS標準	
使用方法1安裝新的EFOS映像。系統會保留組態與授權資訊	3.7.x.x或更新版本符合FIPS標準	3.7.x.x或更新版本符合FIPS標準	使用方法1安裝新的EFOS映像。系統會保留組態與授權資訊
從FIPS相容EFOS版本升級至/升級的步驟	不符合FIPS標準	符合FIPS標準	使用方法2安裝EFOS映像。交換器組態和授權資訊將會遺失。

- 方法1： [Steps to upgrade EFOS with downloading the software image to the backup boot partition]
- 方法2： [Steps to upgrade EFOS using the ONIE OS installation]

將軟體映像下載到備份開機分割區、以升級**EFOS**的步驟

只有在兩個EFOS版本皆不相容於FIPS或兩個EFOS版本皆符合FIPS標準時、您才能執行下列步驟。

> 如果某個版本符合FIPS標準、而另一個版本不符合FIPS標準、請勿使用這些步驟。

步驟

1. 將交換器軟體複製到交換器：「複製sftp：//user@50.50.50.50 /交換器軟體/EFOS-3.4.6.stk備份」

   在此範例中、EFOS -3.4.6.stk作業系統檔案會從SFTP伺服器複製到備份分割區、檔位為50.50.50。您需要使用TFTP/SFTP伺服器的IP位址、以及需要安裝的RCF檔案名稱。

```
(IP_switch_A_1) #copy sftp://user@50.50.50.50/switchsoftware/efos-
3.4.4.6.stk backup
Remote Password:*************

Mode........................................... SFTP
Set Server IP.................................. 50.50.50.50
Path........................................... /switchsoftware/
Filename....................................... efos-3.4.4.6.stk
Data Type...................................... Code
Destination Filename........................... backup

Management access will be blocked for the duration of the transfer
Are you sure you want to start? (y/n) y

File transfer in progress. Management access will be blocked for the
duration of the transfer. Please wait...
SFTP Code transfer starting...


File transfer operation completed successfully.

(IP_switch_A_1) #
```

2. 在下一次交換器重新開機時、將交換器設定為從備份分割區開機：

   「開機系統備份」

```
(IP_switch_A_1) #boot system backup
Activating image backup ..

(IP_switch_A_1) #
```

3. 確認新的開機映像在下一次開機時會處於作用中狀態：

   「如何啟動bootvar

```
(IP_switch_A_1) #show bootvar

Image Descriptions

 active :
 backup :


 Images currently available on Flash

 ----  -----------  --------  ---------------  ------------
 unit       active    backup   current-active   next-active
 ----  -----------  --------  ---------------  ------------

    1       3.4.4.2    3.4.4.6      3.4.4.2        3.4.4.6

(IP_switch_A_1) #
```

4. 儲存組態：

   寫入記憶體

```
(IP_switch_A_1) #write memory

This operation may take a few minutes.
Management interfaces will not be available during this time.

Are you sure you want to save? (y/n) y


Configuration Saved!

(IP_switch_A_1) #
```

5. 重新啟動交換器：

   "重裝"

```
(IP_switch_A_1) #reload

Are you sure you would like to reset the system? (y/n) y
```

6. 等待交換器重新開機。

> 在極少數情況下、交換器可能無法開機。請依照 [Steps to upgrade EFOS using the ONIE OS installation] 以安裝新映像。

7. 如果您將交換器從EFOS 3.4.x.x變更為EFOS 3.7.x.x或反之、請遵循下列兩個程序來套用正確的組態（RCF）：
   a. [Resetting the Broadcom IP switch to factory defaults]
   b. [Downloading and installing the Broadcom RCF files]
8. 在靜態IP組態的其餘三個IP交換器上重複上述步驟MetroCluster 。

使用**ONIE OS**安裝來升級**EFOS**的步驟

如果其中一個EFOS版本符合FIPS標準、而另一個EFOS版本不符合FIPS標準、您可以執行下列步驟。這些步驟可用於在交換器無法開機時、從ONIE安裝非FIPS或FIPS相容的EFOS 3.7.x.x映像。

步驟

1. 將交換器開機至ONIE安裝模式。

   在開機期間、當下列畫面出現時、請選取ONIE：

```
+-----------------------------------------------------------------------+
|EFOS                                                                   |
|*ONIE                                                                  |
|                                                                       |
|                                                                       |
|                                                                       |
|                                                                       |
|                                                                       |
|                                                                       |
|                                                                       |
|                                                                       |
|                                                                       |
|                                                                       |
+-----------------------------------------------------------------------+
```

   選取「ONIE」之後、交換器就會載入並顯示下列選項：

```
 +-----------------------------------------------------------------------+
 |*ONIE: Install OS                                                      |
 | ONIE: Rescue                                                          |
 | ONIE: Uninstall OS                                                    |
 | ONIE: Update ONIE                                                     |
 | ONIE: Embed ONIE                                                      |
 | DIAG: Diagnostic Mode                                                 |
 | DIAG: Burn-In Mode                                                    |
 |                                                                       |
 |                                                                       |
 |                                                                       |
 |                                                                       |
 |                                                                       |
 +-----------------------------------------------------------------------+
```

現在、交換器將會開機進入ONIE安裝模式。

2. 停止ONIE探索並設定乙太網路介面

出現下列訊息後、按下<enter>以叫用ONIE主控台：

```
 Please press Enter to activate this console. Info: eth0:  Checking
link... up.
 ONIE:/ #
```

ONIE探索將會繼續、訊息將會列印到主控台。

```
Stop the ONIE discovery
ONIE:/ # onie-discovery-stop
discover: installer mode detected.
Stopping: discover... done.
ONIE:/ #
```

3. 設定乙太網路介面、然後使用「ifconfigeth0 <ipaddress> netmask> up」和「route add default gW <gatewayAddress>」新增路由

```
ONIE:/ # ifconfig eth0 10.10.10.10 netmask 255.255.255.0 up
ONIE:/ # route add default gw 10.10.10.1
```

4. 確認裝載ONIE安裝檔案的伺服器可連線：

```
ONIE:/ # ping 50.50.50.50
PING 50.50.50.50 (50.50.50.50): 56 data bytes
64 bytes from 50.50.50.50: seq=0 ttl=255 time=0.429 ms
64 bytes from 50.50.50.50: seq=1 ttl=255 time=0.595 ms
64 bytes from 50.50.50.50: seq=2 ttl=255 time=0.369 ms
^C
--- 50.50.50.50 ping statistics ---
3 packets transmitted, 3 packets received, 0% packet loss
round-trip min/avg/max = 0.369/0.464/0.595 ms
ONIE:/ #
```

5. 安裝新的交換器軟體

```
ONIE:/ # onie-nos-install http:// 50.50.50.50/Software/onie-installer-
x86_64
discover: installer mode detected.
Stopping: discover... done.
Info: Fetching http:// 50.50.50.50/Software/onie-installer-3.7.0.4 ...
Connecting to 50.50.50.50 (50.50.50.50:80)
installer            100% |*******************************| 48841k
0:00:00 ETA
ONIE: Executing installer: http:// 50.50.50.50/Software/onie-installer-
3.7.0.4
Verifying image checksum ... OK.
Preparing image archive ... OK.
```

軟體將會安裝、然後重新啟動交換器。讓交換器正常重新開機至新的EFOS版本。

6. 確認已安裝新的交換器軟體

「**show bootvar**」

```
(Routing) #show bootvar
Image Descriptions
active :
backup :
Images currently available on Flash
----    ----------- -------- --------------- ------------
unit    active     backup   current-active  next-active
----    ----------- -------- --------------- ------------
1   3.7.0.4     3.7.0.4  3.7.0.4         3.7.0.4
(Routing) #
```

7. 完成安裝

   交換器將在未套用組態的情況下重新開機、然後重設為原廠預設值。請依照下列兩份文件所述的兩個程序來設定交換器基本設定並套用RCF檔案：

   a. 設定交換器基本設定。請遵循步驟4及更新版本： [Resetting the Broadcom IP switch to factory defaults]
   b. 建立並套用RCF檔案、如所述 [Downloading and installing the Broadcom RCF files]

下載並安裝**Broadcom RCF**檔案

您必須將交換器RCF檔案下載並安裝到MetroCluster 各個交換器、以供採用此功能的介面IP組態。

此工作需要檔案傳輸軟體、例如FTP、TFTP、SFTP或scp。 將檔案複製到交換器。

這些步驟必須重複執行MetroCluster 於各個採用EIP組態的IP交換器上。

共有四個RCF檔案、MetroCluster 每個檔案分別對應於整個EIP組態中的四個交換器。您必須針對所使用的交換器機型使用正確的RCF檔案。

交換器	RCF檔案
ip_switch_a_1.	v1.32_Switch-A1.txt
ip_switch_a_2	v1.32_Switch-A2.txt
IP交換器_B_1	v1.32_Switch-B1.txt
IP交換器_B_2	v1.32_Switch-B2.txt

EFOS 3.4.4.6版或更新版本3.4.x.x的RCF檔案版本與EFOS版本3.7.0.4不同。您必須確定已針對交換器執行的EFOS版本建立正確的RCF檔案。

EFOS版本	RCF檔案版本
3.4.x.x	v1.3x、v1.4x
3.7.x.x	v2.x

步驟

1. 產生Broadcom RCF檔案MetroCluster 以利知識IP。

   a. 下載 "RcfFileGeneratorfor MetroCluster EfIP"
   b. 使用RcfFileGeneratorfor MetroCluster EIP、為您的組態產生RCF檔案

2. 將RCF檔案複製到交換器：

   a. 將RCF檔案複製到第一個交換器：「copy sftp：//user@ft-server_ip-address/rcfFiles/switch-specific -rCF nvNVRAM：指令碼BES-53248_v1.32_Switch-A1.txt nvNVRAM：指令碼bes-53241_v1.32_switch-a1.scr」

在此範例中、「Bes-53241_v1.32_Switch-a1.txt」RCF檔案會從SFTP伺服器複製到本機BootFlash、路徑為「50.50.50.50」。您需要使用TFTP/SFTP伺服器的IP位址、以及需要安裝的RCF檔案名稱。

```
(IP_switch_A_1) #copy sftp://user@50.50.50.50/RcfFiles/BES-
53248_v1.32_Switch-A1.txt nvram:script BES-53248_v1.32_Switch-A1.scr

Remote Password:*************

Mode............................................ SFTP
Set Server IP................................... 50.50.50.50
Path............................................ /RcfFiles/
Filename........................................ BES-
53248_v1.32_Switch-A1.txt
Data Type....................................... Config Script
Destination Filename........................... BES-
53248_v1.32_Switch-A1.scr

Management access will be blocked for the duration of the transfer
Are you sure you want to start? (y/n) y

File transfer in progress. Management access will be blocked for the
duration of the transfer. Please wait...
File transfer operation completed successfully.


Validating configuration script...

config

set clibanner
"*******************************************************************
*******

* NetApp Reference Configuration File (RCF)

*

* Switch    : BES-53248



...
The downloaded RCF is validated. Some output is being logged here.
...


Configuration script validated.
File transfer operation completed successfully.

(IP_switch_A_1) #
```

b. 確認RCF檔案已儲存為指令碼：

《記錄清單》

```
(IP_switch_A_1) #script list

Configuration Script Name        Size(Bytes)  Date of Modification
-------------------------------  -----------  --------------------
BES-53248_v1.32_Switch-A1.scr             852   2019 01 29 18:41:25

1 configuration script(s) found.
2046 Kbytes free.
(IP_switch_A_1) #
```

c. 套用RCF指令碼：

「說明」套用B2-53241_v1.32_Switch-A1.scr

```
(IP_switch_A_1) #script apply BES-53248_v1.32_Switch-A1.scr

Are you sure you want to apply the configuration script? (y/n) y


config

set clibanner
"*********************************************************************
************

* NetApp Reference Configuration File (RCF)

*

* Switch    : BES-53248

...
The downloaded RCF is validated. Some output is being logged here.
...

Configuration script 'BES-53248_v1.32_Switch-A1.scr' applied.

(IP_switch_A_1) #
```

d. 儲存組態：

寫入記憶體

```
(IP_switch_A_1) #write memory

This operation may take a few minutes.
Management interfaces will not be available during this time.

Are you sure you want to save? (y/n) y


Configuration Saved!

(IP_switch_A_1) #
```

e. 重新啟動交換器：

"重裝"

```
(IP_switch_A_1) #reload

Are you sure you would like to reset the system? (y/n) y
```

a. 對其他三個交換器重複上述步驟、請務必將相符的RCF檔案複製到對應的交換器。

3. 重新載入交換器：

"重裝"

```
IP_switch_A_1# reload
```

4. 在其他三個MetroCluster 交換器上重複上述步驟、以進行REIP組態設定。

設定**Cisco IP**交換器

設定**Cisco IP**交換器

您必須設定Cisco IP交換器作為叢集互連和後端MetroCluster 的靜態IP連線。

本節中的幾個程序是獨立的程序、您只需要執行您被導向或與您的工作相關的程序。

將**Cisco IP**交換器重設為原廠預設值

在安裝任何RCF檔案之前、您必須先清除Cisco交換器組態並執行基本組態。如果您想在先前的安裝失敗之後重新安裝相同的RCF檔案、或是想要安裝新版RCF檔案、則需要執行此程序。

關於這項工作

- 您必須在MetroCluster 各個採用EIP組態的IP交換器上重複這些步驟。
- 您必須使用序列主控台連線至交換器。
- 此工作會重設管理網路的組態。

步驟

1. 將交換器重設為原廠預設值：

   a. 清除現有組態：

      寫擦除

   b. 重新載入交換器軟體：

      "重裝"

      系統會重新開機並進入組態精靈。在開機期間、如果出現「Abort Auto Provisioning and Continue with normalSetup（中止自動資源配置並繼續正常設定）」提示訊息、（是/否）[n]」、您應該回應「是」以繼續。

   c. 在組態精靈中、輸入基本的交換器設定：

      - 管理密碼
      - 交換器名稱
      - 頻外管理組態
      - 預設閘道
      - SSH服務（RSA）完成組態精靈後、交換器會重新開機。

   d. 出現提示時、輸入使用者名稱和密碼以登入交換器。

      以下範例顯示設定交換器時的提示和系統回應。角括弧（「<」）會顯示您輸入資訊的位置。

```
---- System Admin Account Setup ----
Do you want to enforce secure password standard (yes/no) [y]:y
**<<<**

    Enter the password for "admin": password
  Confirm the password for "admin": password
         ---- Basic System Configuration Dialog VDC: 1 ----

This setup utility will guide you through the basic configuration of
the system. Setup configures only enough connectivity for management
of the system.

Please register Cisco Nexus3000 Family devices promptly with your
supplier. Failure to register may affect response times for initial
service calls. Nexus3000 devices must be registered to receive
entitled support services.

Press Enter at anytime to skip a dialog. Use ctrl-c at anytime
to skip the remaining dialogs.
```

您可以在下一組提示中輸入基本資訊、包括交換器名稱、管理位址和閘道、然後選取SSH with RSA。

```
Would you like to enter the basic configuration dialog (yes/no): yes
  Create another login account (yes/no) [n]:
  Configure read-only SNMP community string (yes/no) [n]:
  Configure read-write SNMP community string (yes/no) [n]:
  Enter the switch name : switch-name **<<<**
  Continue with Out-of-band (mgmt0) management configuration?
(yes/no) [y]:
    Mgmt0 IPv4 address : management-IP-address  **<<<**
    Mgmt0 IPv4 netmask : management-IP-netmask  **<<<**
  Configure the default gateway? (yes/no) [y]: y **<<<**
    IPv4 address of the default gateway : gateway-IP-address  **<<<**
  Configure advanced IP options? (yes/no) [n]:
  Enable the telnet service? (yes/no) [n]:
  Enable the ssh service? (yes/no) [y]: y  **<<<**
    Type of ssh key you would like to generate (dsa/rsa) [rsa]: rsa
**<<<**
    Number of rsa key bits <1024-2048> [1024]:
  Configure the ntp server? (yes/no) [n]:
  Configure default interface layer (L3/L2) [L2]:
  Configure default switchport interface state (shut/noshut)
[noshut]: shut **<<<**
  Configure CoPP system profile (strict/moderate/lenient/dense)
[strict]:
```

最後一組提示會完成組態設定：

```
The following configuration will be applied:
  password strength-check
  switchname IP_switch_A_1
vrf context management
ip route 0.0.0.0/0 10.10.99.1
exit
  no feature telnet
  ssh key rsa 1024 force
  feature ssh
  system default switchport
  system default switchport shutdown
  copp profile strict
interface mgmt0
ip address 10.10.99.10 255.255.255.0
no shutdown

Would you like to edit the configuration? (yes/no) [n]:

Use this configuration and save it? (yes/no) [y]:
2017 Jun 13 21:24:43 A1 %$ VDC-1 %$ %COPP-2-COPP_POLICY: Control-Plane
is protected with policy copp-system-p-policy-strict.

[##########################################] 100%
Copy complete.

User Access Verification
IP_switch_A_1 login: admin
Password:
Cisco Nexus Operating System (NX-OS) Software
.
.
.
IP_switch_A_1#
```

2. 儲存組態：

```
IP_switch-A-1# copy running-config startup-config
```

3. 重新啟動交換器、然後等待交換器重新載入：

```
IP_switch-A-1# reload
```

4. 在其他三個MetroCluster 交換器上重複上述步驟、以進行REIP組態設定。

下載並安裝**Cisco**交換器**NX-OS**軟體

您必須將交換器作業系統檔案和RCF檔案下載到MetroCluster 各個交換器、使其採用EWIP組態。

此工作需要檔案傳輸軟體、例如FTP、TFTP、SFTP或scp。 將檔案複製到交換器。

這些步驟必須重複執行MetroCluster 於各個採用EIP組態的IP交換器上。

您必須使用支援的交換器軟體版本。

"NetApp Hardware Universe"

步驟

1. 下載支援的NX-OS軟體檔案。

   "Cisco軟體下載"

2. 將交換器軟體複製到交換器：

   「copy sftp：//root@server-ip-address/tftpboot/NX-os-name-name bootflash：VRF管理」

   在此範例中、nxos.7.0.3.I4.6.bin檔案會從SFTP伺服器10.10.99.99複製到本機bootflash：

```
IP_switch_A_1# copy sftp://root@10.10.99.99/tftpboot/nxos.7.0.3.I4.6.bin
bootflash: vrf management
root@10.10.99.99's password: password
sftp> progress
Progress meter enabled
sftp> get   /tftpboot/nxos.7.0.3.I4.6.bin
/bootflash/nxos.7.0.3.I4.6.bin
Fetching /tftpboot/nxos.7.0.3.I4.6.bin to /bootflash/nxos.7.0.3.I4.6.bin
/tftpboot/nxos.7.0.3.I4.6.bin                 100%  666MB   7.2MB/s
01:32
sftp> exit
Copy complete, now saving to disk (please wait)...
```

3. 在每個交換器上、確認交換器NX-OS檔案是否存在於每個交換器的bootflash目錄中：

   《Dir bootflash:》

   下列範例顯示檔案存在於ip_switch_a_1上：

```
IP_switch_A_1# dir bootflash:
                  .
                  .
                  .
  698629632    Jun 13 21:37:44 2017  nxos.7.0.3.I4.6.bin
                  .
                  .
                  .

Usage for bootflash://sup-local
 1779363840 bytes used
13238841344 bytes free
15018205184 bytes total
IP_switch_A_1#
```

4. 安裝交換器軟體：

「安裝所有nxos bootflash:nxos.version、number.bin」

交換器軟體安裝完成後、交換器會自動重新載入（重新開機）。

下列範例顯示在ip_switch_a_1上安裝軟體：

```
IP_switch_A_1# install all nxos bootflash:nxos.7.0.3.I4.6.bin
Installer will perform compatibility check first. Please wait.
Installer is forced disruptive

Verifying image bootflash:/nxos.7.0.3.I4.6.bin for boot variable "nxos".
[####################] 100% -- SUCCESS

Verifying image type.
[####################] 100% -- SUCCESS

Preparing "nxos" version info using image
bootflash:/nxos.7.0.3.I4.6.bin.
[####################] 100% -- SUCCESS

Preparing "bios" version info using image
bootflash:/nxos.7.0.3.I4.6.bin.
[####################] 100% -- SUCCESS       [####################] 100%
-- SUCCESS

Performing module support checks.            [####################] 100%
-- SUCCESS
```

```
Notifying services about system upgrade.     [####################] 100%
-- SUCCESS



Compatibility check is done:
Module  bootable          Impact  Install-type  Reason
------  --------  --------------  ------------  ------
     1       yes      disruptive         reset  default upgrade is not
hitless



Images will be upgraded according to following table:
Module       Image   Running-Version(pri:alt)         New-Version   Upg-
Required
------  ----------   ------------------------  ------------------
------------
     1        nxos                7.0(3)I4(1)         7.0(3)I4(6)   yes
     1        bios         v04.24(04/21/2016)  v04.24(04/21/2016)   no


Switch will be reloaded for disruptive upgrade.
Do you want to continue with the installation (y/n)?  [n] y


Install is in progress, please wait.

Performing runtime checks.         [####################] 100%    --
SUCCESS

Setting boot variables.
[####################] 100% -- SUCCESS

Performing configuration copy.
[####################] 100% -- SUCCESS

Module 1: Refreshing compact flash and upgrading bios/loader/bootrom.
Warning: please do not remove or power off the module at this time.
[####################] 100% -- SUCCESS


Finishing the upgrade, switch will reboot in 10 seconds.
IP_switch_A_1#
```

5. 等待交換器重新載入、然後登入交換器。

交換器重新開機後、會顯示登入提示：

```
User Access Verification
IP_switch_A_1 login: admin
Password:
Cisco Nexus Operating System (NX-OS) Software
TAC support: http://www.cisco.com/tac
Copyright (C) 2002-2017, Cisco and/or its affiliates.
All rights reserved.
.
.
.
MDP database restore in progress.
IP_switch_A_1#

The switch software is now installed.
```

6. 驗證是否已安裝交換器軟體：+「show version」（顯示版本）

   下列範例顯示輸出：

```
IP_switch_A_1# show version
Cisco Nexus Operating System (NX-OS) Software
TAC support: http://www.cisco.com/tac
Copyright (C) 2002-2017, Cisco and/or its affiliates.
All rights reserved.
.
.
.

Software
  BIOS: version 04.24
  NXOS: version 7.0(3)I4(6)   **<<< switch software version**
  BIOS compile time:  04/21/2016
  NXOS image file is: bootflash:///nxos.7.0.3.I4.6.bin
  NXOS compile time:  3/9/2017 22:00:00 [03/10/2017 07:05:18]


Hardware
  cisco Nexus 3132QV Chassis
  Intel(R) Core(TM) i3- CPU @ 2.50GHz with 16401416 kB of memory.
  Processor Board ID FOC20123GPS

  Device name: A1
  bootflash:   14900224 kB
  usb1:               0 kB (expansion flash)

Kernel uptime is 0 day(s), 0 hour(s), 1 minute(s), 49 second(s)

Last reset at 403451 usecs after  Mon Jun 10 21:43:52 2017

  Reason: Reset due to upgrade
  System version: 7.0(3)I4(1)
  Service:

plugin
  Core Plugin, Ethernet Plugin
IP_switch_A_1#
```

7. 在靜態IP組態的其餘三個IP交換器上重複上述步驟MetroCluster 。

下載並安裝Cisco IP RCF檔案

您必須將RCF檔案下載MetroCluster 到各個交換器、以供使用。

此工作需要檔案傳輸軟體、例如FTP、TFTP、SFTP或scp。 將檔案複製到交換器。

這些步驟必須重複執行MetroCluster 於各個採用EIP組態的IP交換器上。

您必須使用支援的交換器軟體版本。

"NetApp Hardware Universe"

共有四個RCF檔案、MetroCluster 每個檔案分別對應於整個EIP組態中的四個交換器。您必須針對所使用的交換器機型使用正確的RCF檔案。

交換器	RCF檔案
ip_switch_a_1.	NX3232_v1.80_Switch-A1.txt
ip_switch_a_2	NX3232_v1.80_Switch-A2.txt
IP交換器_B_1	NX3232_v1.80_Switch-B1.txt
IP交換器_B_2	NX3232_v1.80_Switch-B2.txt

步驟

1. 下載MetroCluster 《RCF》檔案。
2. 將RCF檔案複製到交換器：

   a. 將RCF檔案複製到第一個交換器：

      「copy sftp：//root@ft-server-ip-address/tftpboot/switch-specif-rf bootflash: VRF management」

      在此範例中、NX3232_v1.80_Switch-A1.txt RCF檔案會從位於10.10.99.99的SFTP伺服器複製到本機bootflash。您必須使用TFTP/SFTP伺服器的IP位址、以及需要安裝的RCF檔案名稱。

```
IP_switch_A_1# copy
sftp://root@10.10.99.99/tftpboot/NX3232_v1.80_Switch-A1.txt bootflash:
vrf management
root@10.10.99.99's password: password
sftp> progress
Progress meter enabled
sftp> get   /tftpboot/NX3232_v1.80_Switch-A1.txt
/bootflash/NX3232_v1.80_Switch-A1.txt
Fetching /tftpboot/NX3232_v1.80_Switch-A1.txt to
/bootflash/NX3232_v1.80_Switch-A1.txt
/tftpboot/NX3232_v1.80_Switch-A1.txt          100% 5141     5.0KB/s
00:00
sftp> exit
Copy complete, now saving to disk (please wait)...
IP_switch_A_1#
```

a. 對其他三個交換器重複上一個子步驟、請務必將相符的RCF檔案複製到對應的交換器。

3. 在每個交換器上、確認每個交換器的bootflash目錄中都有RCF檔案：

《Dir bootflash:》

下列範例顯示檔案存在於ip_switch_a_1上：

```
IP_switch_A_1# dir bootflash:
                  .
                  .
                  .
5514    Jun 13 22:09:05 2017  NX3232_v1.80_Switch-A1.txt
                  .
                  .
                  .

Usage for bootflash://sup-local
1779363840 bytes used
13238841344 bytes free
15018205184 bytes total
IP_switch_A_1#
```

4. 在Cisco 3132Q-V和Cisco 3232C交換器上設定TCAM區域。

> 如果您沒有Cisco 3132Q-V或Cisco 3232C交換器、請跳過此步驟。

a. 在Cisco 3132Q-V交換器上、設定下列TCAM區域：

```
conf t
hardware access-list tcam region span 0
hardware access-list tcam region racl 256
hardware access-list tcam region e-racl 256
hardware access-list tcam region qos 256
```

b. 在Cisco 3232C交換器上、設定下列TCAM區域：

```
conf t
hardware access-list tcam region span 0
hardware access-list tcam region racl-lite 0
hardware access-list tcam region racl 256
hardware access-list tcam region e-racl 256
hardware access-list tcam region qos 256
```

c. 設定「TCAM區域」之後、請儲存組態並重新載入交換器：

```
copy running-config startup-config
reload
```

5. 將相符的RCF檔案從本機bootFlash複製到每個交換器上的執行組態：

   「copy bootflash：switch-specific-RCF.txt執行組態」

6. 將RCF檔案從執行中的組態複製到每個交換器的啟動組態：

   「copy running-config startup-config」

   您應該會看到類似下列的輸出：

```
IP_switch_A_1# copy bootflash:NX3232_v1.80_Switch-A1.txt running-config
IP_switch-A-1# copy running-config startup-config
```

7. 重新載入交換器：

   "重裝"

```
IP_switch_A_1# reload
```

8. 在其他三個MetroCluster 交換器上重複上述步驟、以進行REIP組態設定。

針對使用**25-Gbps**連線的系統設定轉送錯誤修正

如果您的系統設定為使用25-Gbps連線、則在套用RCF檔案之後、您需要手動將轉送錯誤修正（FEC）參數設定為關閉。RCF檔案不套用此設定。

在執行此程序之前、必須先連接25 Gbps連接埠的纜線。

"Cisco 3232C或Cisco 9336C交換器的平台連接埠指派"

此工作僅適用於使用25-Gbps連線的平台：

- 部分A300 AFF
- zhTW 8200 FAS
- 500f FAS
- VA250 AFF

這項工作必須在MetroCluster 整個4台交換器上執行、且必須採用「靜態IP」組態。

步驟

1. 將連接至控制器模組的每個25-Gbps連接埠的FEC參數設為「Off」（關）、然後將執行組態複製到啟動組態

：

a. 進入組態模式：「config t」
b. 指定要設定的25-Gbps介面：「interface interface-ID」
c. 將FEC設為關：「FEC關」
d. 針對交換器上的每個25-Gbps連接埠、重複上述步驟。
e. 退出組態模式：「exit」

以下範例顯示交換器ip_switch_a_1上的乙太網路1/25/1命令：

```
IP_switch_A_1# conf t
IP_switch_A_1(config)# interface Ethernet1/25/1
IP_switch_A_1(config-if)# fec off
IP_switch_A_1(config-if)# exit
IP_switch_A_1(config-if)# end
IP_switch_A_1# copy running-config startup-config
```

2. 在其他三個MetroCluster 交換器上重複上述步驟、以進行「靜態IP」組態設定。

在Cisco 9336C交換器上設定Macsec加密

如果需要、您可以在站台之間執行的WAN ISL連接埠上設定Macsec加密。套用正確的RCF檔案之後、您必須設定Macsec。

> MAC秒加密只能套用至WAN ISL連接埠。

在Cisco 9336C交換器上設定Macsec加密

您只能在站台之間執行的WAN ISL連接埠上設定Macsec加密。套用正確的RCF檔案之後、您必須設定Macsec。

MAC的授權要求

Macsec需要安全授權。如需Cisco NX-OS授權方案的完整說明、以及如何取得及申請授權、請參閱 "Cisco NX-OS授權指南"

在MetroCluster 不支援的IP組態中啟用Cisco Macsec Encryption WAN ISL

您可以在MetroCluster WAN ISL上的Cisco 9336C交換器上啟用MAC加密功能、以利執行支援。

步驟

1. 進入全域組態模式：

   設定終端機

```
IP_switch_A_1# configure terminal
IP_switch_A_1(config)#
```

2. 在裝置上啟用Macsec和MKA：

   《F精選Macsec》（功能MAC秒）

```
IP_switch_A_1(config)# feature macsec
```

3. 將執行組態複製到啟動組態：

   「copy running-config startup-config」

```
IP_switch_A_1(config)# copy running-config startup-config
```

設定**Macsec**金鑰鏈和金鑰

您可以在組態上建立Macsec金鑰鏈或金鑰。

金鑰存留期與無中斷金鑰存留期

一個Macsec金鑰鏈可以有多個預先共用金鑰（PSK）、每個金鑰都設定有金鑰ID和選用的存留期。金鑰存留期指定金鑰啟動和過期的時間。如果沒有生命週期組態、則預設的生命週期是無限的。設定存留期後、MKA會在金鑰鏈中的下一個已設定的預先共用金鑰過期後、再繼續使用。金鑰的時區可以是本機或UTC。預設時區為UTC。如果您設定第二個金鑰（在金鑰鏈中）、並設定第一個金鑰的生命週期、金鑰就可以在同一個金鑰鏈內捲動到第二個金鑰。當第一個金鑰的存留期到期時、它會自動移至清單中的下一個金鑰。如果在連結的兩側同時設定相同的金鑰、則金鑰轉換是無雜訊的（也就是金鑰在不中斷流量的情況下自動移轉）。

步驟

1. 進入全域組態模式：

   設定終端機

```
IP_switch_A_1# configure terminal
IP_switch_A_1(config)#
```

2. 若要隱藏加密金鑰字節字串、請在「show running-config」和「show startup-config」命令的輸出中、以萬用字元取代字串：

```
IP_switch_A_1(config)# key-chain macsec-psk no-show
```

> ⓘ 當您將組態儲存至檔案時、也會隱藏八位元字串。

根據預設、系統會以加密格式顯示PSKs金鑰、並可輕鬆解密。此命令僅適用於Macsec金鑰鏈。

3. 建立一組Macsec金鑰鏈以保留一組Macsec金鑰、然後進入Macsec金鑰鏈組態模式：

   金鑰鏈名稱Macsec

```
IP_switch_A_1(config)# key chain 1 macsec
IP_switch_A_1(config-macseckeychain)#
```

4. 建立Macsec金鑰並進入Macsec金鑰組態模式：

   「key key-id」

   範圍為1到32個六位數的金鑰字串、最大大小為64個字元。

```
IP_switch_A_1 switch(config-macseckeychain)# key 1000
IP_switch_A_1 (config-macseckeychain-macseckey)#
```

5. 設定金鑰的八位元組字串：

   「key字節字節字串字節字節字串密碼編譯演算法AES-122_CMAC | AES-256_CMAC」

```
IP_switch_A_1(config-macseckeychain-macseckey)# key-octet-string
abcdef0123456789abcdef0123456789abcdef0123456789abcdef0123456789
cryptographic-algorithm AES_256_CMAC
```

   八位元字串引數最多可包含64個十六進位字元。八位元組金鑰是內部編碼的、因此純文字中的金鑰不會出現在「show running-config Macsec」命令的輸出中。

6. 設定金鑰的傳送壽命（以秒為單位）：

   「終止生命週期開始時間持續時間」

```
IP_switch_A_1(config-macseckeychain-macseckey)# send-lifetime 00:00:00
Oct 04 2020 duration 100000
```

   依預設、裝置會將開始時間視為UTC。start-time引數是金鑰成為作用中的時間和日期。duration引數是以秒為單位的壽命長度。最大長度為2147483646秒（約68年）。

7. 將執行組態複製到啟動組態：

   「copy running-config startup-config」

```
IP_switch_A_1(config)# copy running-config startup-config
```

8. 顯示Keychain組態：

   「如何輸入金鑰鏈名稱」

```
IP_switch_A_1(config-macseckeychain-macseckey)# show key chain 1
```

設定**Macsec**原則

步驟

1. 進入全域組態模式：

   設定終端機

```
IP_switch_A_1# configure terminal
IP_switch_A_1(config)#
```

2. 建立Macsec原則：

   "Malaccec"原則名稱

```
IP_switch_A_1(config)# macsec policy abc
IP_switch_A_1(config-macsec-policy)#
```

3. 設定下列其中一個密碼：GCM-AES-128、GCM-AES-256、GCM-AES-XPN-128或GCM-AES-XPN-256：

   「密碼套件名稱」

```
IP_switch_A_1(config-macsec-policy)# cipher-suite GCM-AES-256
```

4. 設定金鑰伺服器優先順序、以便在金鑰交換期間打破對等端點之間的關聯：

   「金鑰伺服器優先順序編號」

```
switch(config-macsec-policy)# key-server-priority 0
```

5. 設定安全性原則以定義資料處理和控制封包：

   「安全性原則」

從下列選項中選擇安全原則：

- 「必須安全」：不包含Macsec標頭的封包會被丟棄
- 應予保護：允許不含Macsec標頭的封包（這是預設值）

```
IP_switch_A_1(config-macsec-policy)# security-policy should-secure
```

6. 設定重播保護視窗、使安全介面不接受小於設定視窗大小的封包：「視窗大小數字」

> ⓘ 重播保護視窗大小代表Macsec接受且不捨棄的最大不連續框架數。範圍從0到596000000。

```
IP_switch_A_1(config-macsec-policy)# window-size 512
```

7. 設定強制SAK重新輸入的時間（以秒為單位）：

「過期時間」

您可以使用此命令將工作階段金鑰變更為可預測的時間間隔。預設值為0。

```
IP_switch_A_1(config-macsec-policy)# sak-expiry-time 100
```

8. 在第2層框架中設定下列其中一項機密偏移、以開始加密：

「conf-offsetconfidentiality offset」

從下列選項中選擇：

- 會議偏移量為0。
- 會議偏移量：30。
- 會議偏移量-50。

```
IP_switch_A_1(config-macsec-policy)# conf-offset CONF-OFFSET-0
```

> ⓘ 中繼交換器可能需要使用此命令、才能像MPLS標記一樣使用封包標頭（DMAC、SMAC、ettype）。

9. 將執行組態複製到啟動組態：

「copy running-config startup-config」

```
IP_switch_A_1(config)# copy running-config startup-config
```

10. 顯示Macsec原則組態：

    「How Macsec Policy」

    ```
    IP_switch_A_1(config-macsec-policy)# show macsec policy
    ```

在介面上啟用**Cisco Macsec**加密

1. 進入全域組態模式：

   設定終端機

   ```
   IP_switch_A_1# configure terminal
   IP_switch_A_1(config)#
   ```

2. 選取您使用Macsec加密設定的介面。

   您可以指定介面類型和身分識別。對於乙太網路連接埠、請使用乙太網路插槽/連接埠。

   ```
   IP_switch_A_1(config)# interface ethernet 1/15
   switch(config-if)#
   ```

3. 新增要在介面上設定的金鑰鏈和原則、以新增Macsec組態：

   "Malaccec keychain keychain keychain name policy police-name"

   ```
   IP_switch_A_1(config-if)# macsec keychain 1 policy abc
   ```

4. 在所有要設定Macsec加密的介面上重複步驟1和2。
5. 將執行組態複製到啟動組態：

   「copy running-config startup-config」

   ```
   IP_switch_A_1(config)# copy running-config startup-config
   ```

在**MetroCluster** 不穩定的**IP**組態中停用**Cisco Macsec Encryption WAN ISL**

您可能需要在MetroCluster WAN ISL上針對Cisco 9336C交換器停用MAC加密、以利進行IP組態設定。

步驟

1. 進入全域組態模式：

設定終端機

```
IP_switch_A_1# configure terminal
IP_switch_A_1(config)#
```

2. 停用裝置上的Macsec組態：

   "Malaccec"關機

```
IP_switch_A_1(config)# macsec shutdown
```

> 選取「no」選項可還原Macsec功能。

3. 選取您已使用Macsec設定的介面。

   您可以指定介面類型和身分識別。對於乙太網路連接埠、請使用乙太網路插槽/連接埠。

```
IP_switch_A_1(config)# interface ethernet 1/15
switch(config-if)#
```

4. 移除介面上設定的金鑰鏈和原則、以移除Macsec組態：

   「沒有Macsec keychain keychain keychain名稱policy原則名稱」

```
IP_switch_A_1(config-if)# no macsec keychain 1 policy abc
```

5. 在所有設定了Macsec的介面上重複步驟3和4。
6. 將執行組態複製到啟動組態：

   「copy running-config startup-config」

```
IP_switch_A_1(config)# copy running-config startup-config
```

驗證**Macsec**組態

步驟

1. 在組態內的第二個交換器上重複*全部*先前的程序、以建立一個Macsec工作階段。
2. 執行下列命令、確認兩台交換器都已成功加密：

   a. RUN：「How Macsec mka Summary」
   b. RUN：「How Macsec mka工作階段」

c. RUN：「How Macsec mka Statistics」

您可以使用下列命令來驗證Macsec組態：

命令	顯示有關…的資訊
「How Macsec mka工作階段介面類型/連接埠編號」	特定介面或所有介面的Macsec MKA工作階段
「如何輸入金鑰鏈名稱」	金鑰鏈組態
「MAC的摘要」	Macsec MKA組態
「How Macsec policy police-name」（如何設定MAC原則名稱）	特定Macsec原則或所有Macsec原則的組態

Copyright Information

Copyright © 2022 NetApp, Inc. All rights reserved. Printed in the U.S. No part of this document covered by copyright may be reproduced in any form or by any means-graphic, electronic, or mechanical, including photocopying, recording, taping, or storage in an electronic retrieval system- without prior written permission of the copyright owner.

Software derived from copyrighted NetApp material is subject to the following license and disclaimer:

THIS SOFTWARE IS PROVIDED BY NETAPP “AS IS” AND WITHOUT ANY EXPRESS OR IMPLIED WARRANTIES, INCLUDING, BUT NOT LIMITED TO, THE IMPLIED WARRANTIES OF MERCHANTABILITY AND FITNESS FOR A PARTICULAR PURPOSE, WHICH ARE HEREBY DISCLAIMED. IN NO EVENT SHALL NETAPP BE LIABLE FOR ANY DIRECT, INDIRECT, INCIDENTAL, SPECIAL, EXEMPLARY, OR CONSEQUENTIAL DAMAGES (INCLUDING, BUT NOT LIMITED TO, PROCUREMENT OF SUBSTITUTE GOODS OR SERVICES; LOSS OF USE, DATA, OR PROFITS; OR BUSINESS INTERRUPTION) HOWEVER CAUSED AND ON ANY THEORY OF LIABILITY, WHETHER IN CONTRACT, STRICT LIABILITY, OR TORT (INCLUDING NEGLIGENCE OR OTHERWISE) ARISING IN ANY WAY OUT OF THE USE OF THIS SOFTWARE, EVEN IF ADVISED OF THE POSSIBILITY OF SUCH DAMAGE.

NetApp reserves the right to change any products described herein at any time, and without notice. NetApp assumes no responsibility or liability arising from the use of products described herein, except as expressly agreed to in writing by NetApp. The use or purchase of this product does not convey a license under any patent rights, trademark rights, or any other intellectual property rights of NetApp.

The product described in this manual may be protected by one or more U.S. patents, foreign patents, or pending applications.

RESTRICTED RIGHTS LEGEND: Use, duplication, or disclosure by the government is subject to restrictions as set forth in subparagraph (c)(1)(ii) of the Rights in Technical Data and Computer Software clause at DFARS 252.277-7103 (October 1988) and FAR 52-227-19 (June 1987).

Trademark Information

NETAPP, the NETAPP logo, and the marks listed at http://www.netapp.com/TM are trademarks of NetApp, Inc. Other company and product names may be trademarks of their respective owners.