以擴充MetroCluster 的等位組態與陣列LUN進行連線

ONTAP MetroCluster

NetApp
June 02, 2022

This PDF was generated from https://docs.netapp.com/zh-tw/ontap-metrocluster/install-stretch/concept_stretch_mcc_configuration_with_array_luns.html on June 02, 2022. Always check docs.netapp.com for the latest.

目錄

以擴充MetroCluster 的等位組態與陣列LUN進行連線 1
以擴充MetroCluster 的等位組態與陣列LUN進行連線 1
以陣列LUN為MetroCluster 例的延伸功能性樣例 1
雙節點Stretch MetroCluster 的實體組態範例、包括磁碟和陣列LUN 2
E系列儲存陣列的彈性MetroCluster 支援範例 4

以擴充MetroCluster 的等位組態與陣列LUN進行連線

以擴充MetroCluster 的等位組態與陣列LUN進行連線

在延伸MetroCluster 的部分組態中、使用陣列LUN時、您必須跨控制器連接FC-VI連接埠。控制器與E系列儲存陣列之間支援直接連線。對於所有其他LUN組態陣列、您必須在組態中使用FC交換器。

您也可以同時使用MetroCluster 磁碟和陣列LUN來設定延伸的等位配置。在此類組態中、您必須使用FC對SAS橋接器或SAS光纖纜線、將控制器連接至磁碟。

以陣列LUN為MetroCluster 例的延伸功能性樣例

在MetroCluster 使用陣列LUN的延伸式功能區組態中、您必須連接FC-VI連接埠、以便在控制器之間直接連線。此外、您必須將每個控制器HBA連接埠纜線連接至對應FC交換器上的交換器連接埠。除了MetroCluster E系列陣列LUN（可直接連接）之外、連接至陣列LUN的纜線與連接至光纖的功能相同。

下圖顯示以延伸MetroCluster 的概念配置、在控制器A和B之間連接的FC-VI連接埠：

FAS9000儲存系統控制器模組各使用四個FC-VI連接埠。

對於E系列陣列LUN的組態、您可以直接附加E系列LUN。

"直接附加支援MetroCluster NetApp E系列陣列的Stretch Eetch組態"

除了連接FC-VI連接埠之外、本程序的其餘步驟是使用MetroCluster 陣列LUN設定一個不使用E系列陣列LUN的靜態組態。這需要FC交換器、其使用方式與在光纖網路附加組態中使用陣列LUN相同。

"Fabric附加MetroCluster 的安裝與組態"

雙節點Stretch MetroCluster 的實體組態範例、包括磁碟和陣列LUN

若要使用MetroCluster 原生磁碟和陣列LUN來設定延伸式的等位配置、您必須使用FC到SAS橋接器或SAS光纖纜線、將ONTAP 非執行系統連接至磁碟櫃。此外、FC交換器也必須用於將陣列LUN連接ONTAP 至整個系統。

至少需要八個HBA連接埠、ONTAP 才能讓整個系統同時連線至原生磁碟和陣列LUN。

以下範例顯示MetroCluster 雙節點Stretch等組態搭配磁碟和陣列LUN、其中HBA連接埠0A到0d用於與陣列LUN連線。HBA連接埠1a到1d用於與原生磁碟連線。

下圖顯示雙節點的Stretch MetroCluster Setch組態、使用ONTAP SAS光纖纜線將原生磁碟連接至作業系統：

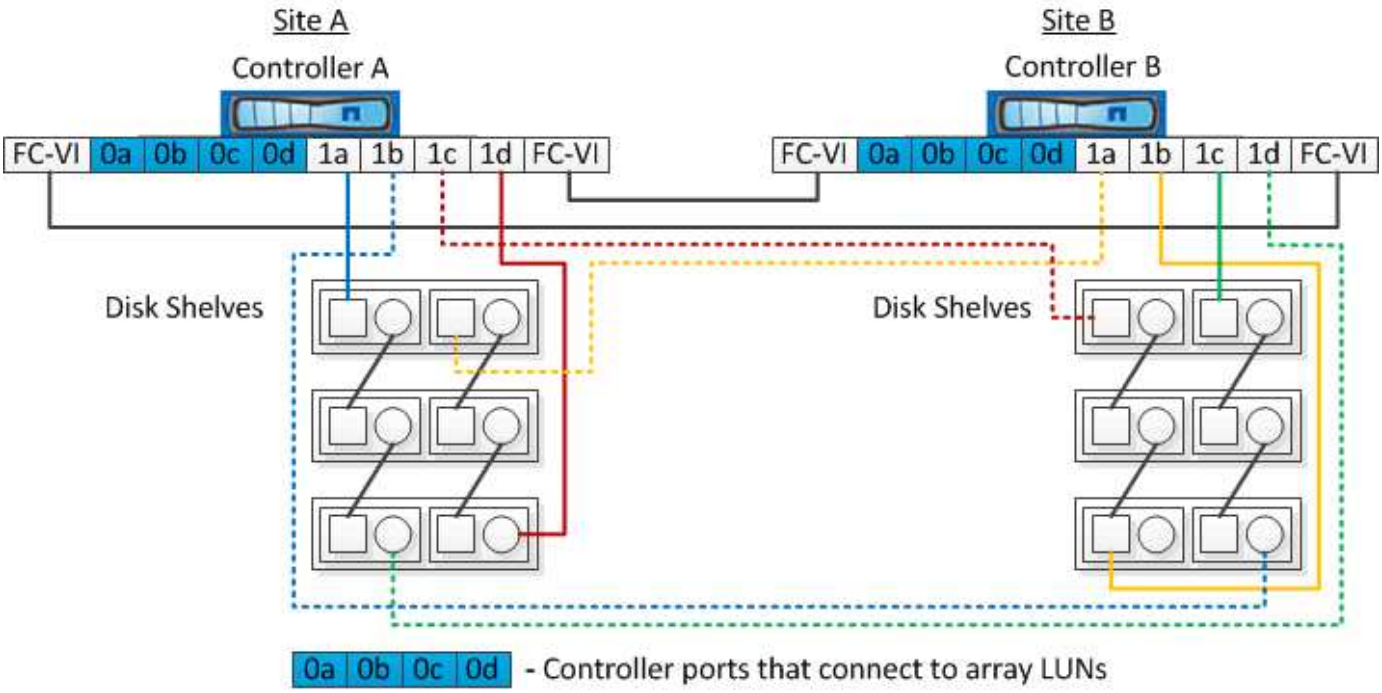

下圖顯示雙節點的Stretch MetroCluster Setch組態、其中原生磁碟是ONTAP 使用FC到SAS橋接器連接到該系統：

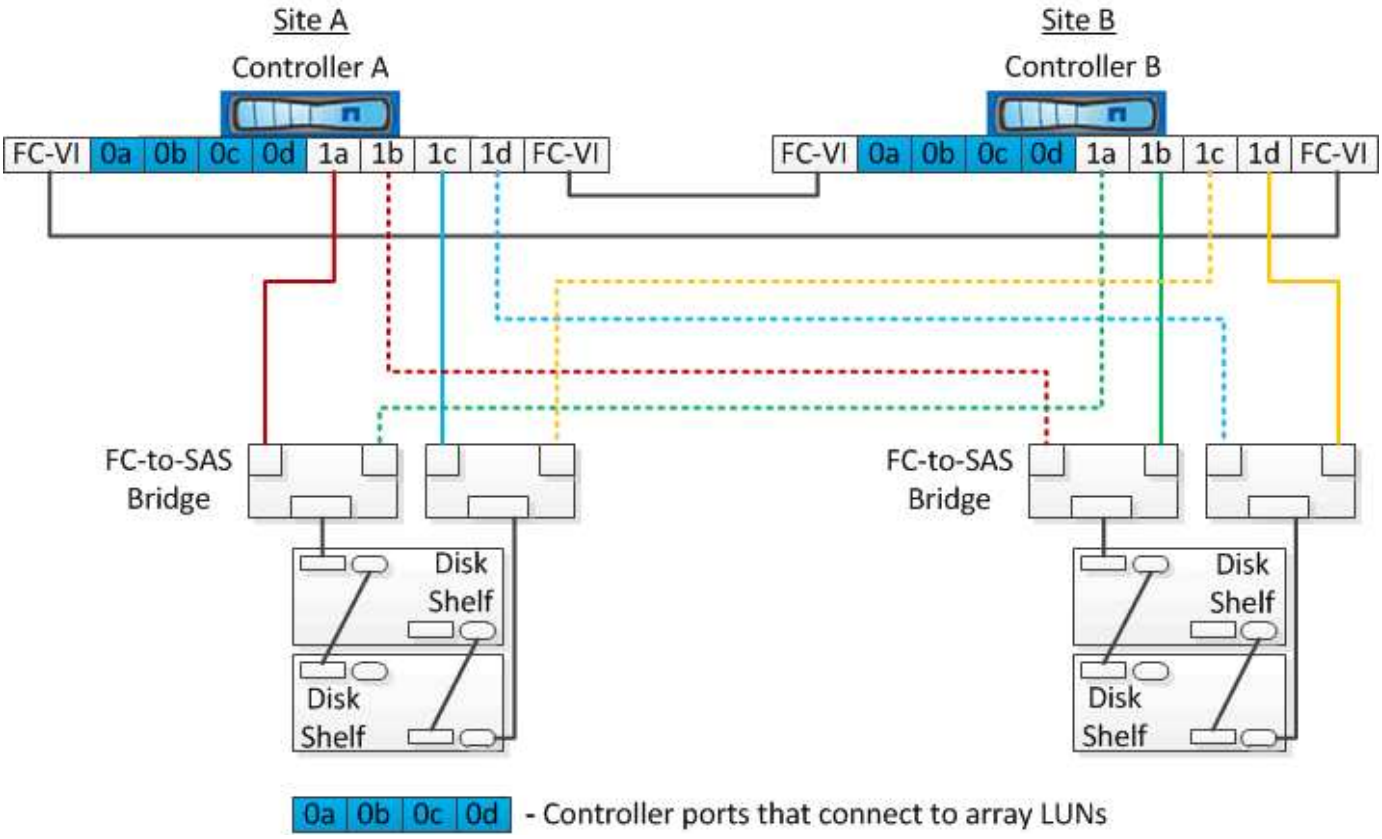

下圖顯示MetroCluster 雙節點Stretch功能組態搭配陣列LUN連線：

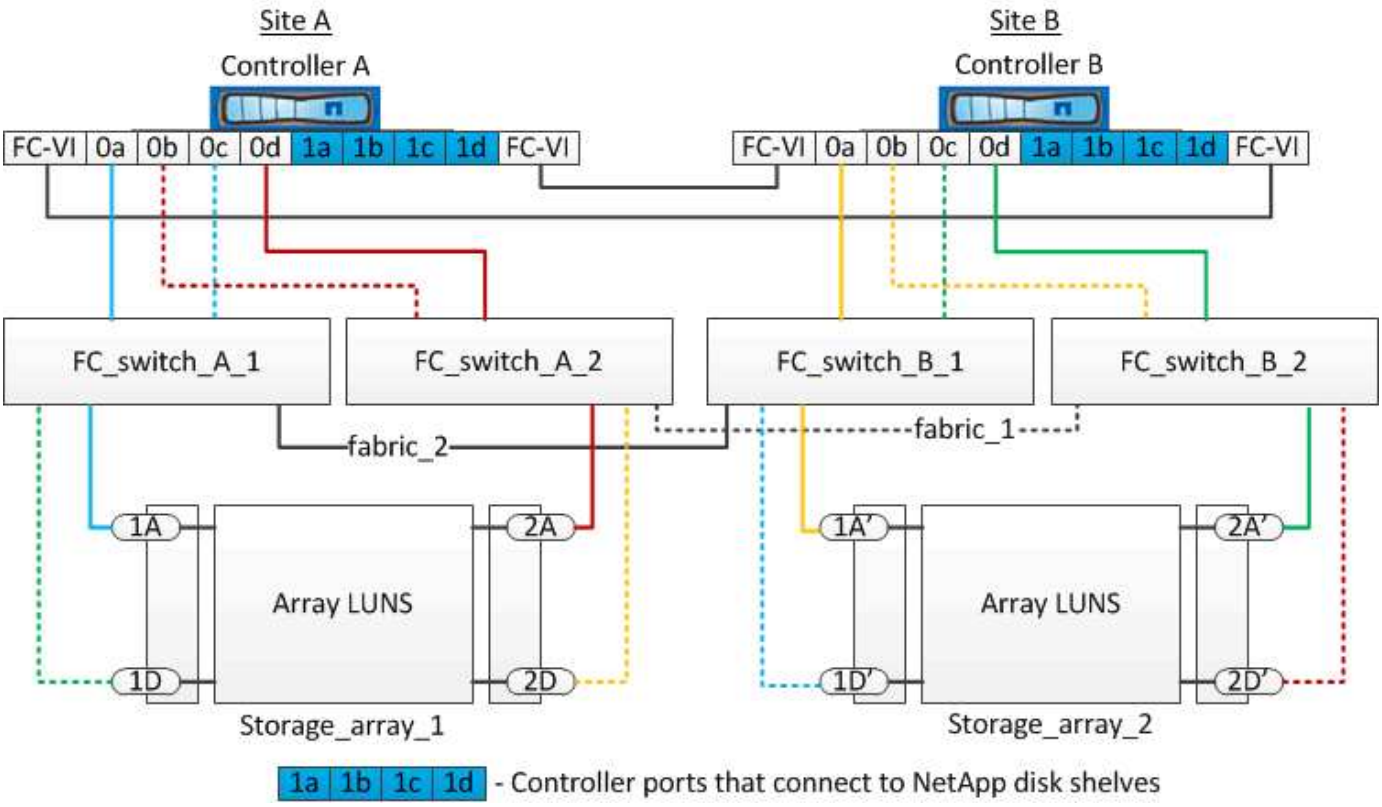

> 如有需要、您也可以使用相同的FC交換器、將原生磁碟和陣列LUN連接MetroCluster 至採用此功能組態的控制器。

"Fabric附加MetroCluster 的安裝與組態"

E系列儲存陣列的彈性MetroCluster 支援範例

在E系列儲存陣列LUN的延伸MetroCluster 功能支援中、您可以直接連接儲存控制器和儲存陣列。與其他陣列LUN不同、不需要FC交換器。

。 "直接附加支援MetroCluster NetApp E系列陣列的Stretch Eetch組態" 知識庫文章提供E系列陣列LUN的組態範例。

版權資訊

Copyright©2022 NetApp、Inc.版權所有。美國印製本文件中版權所涵蓋的任何部分、不得以任何形式或任何方式（包括影印、錄製、 在未事先取得版權擁有者書面許可的情況下、在電子擷取系統中進行錄音或儲存。

衍生自受版權保護之NetApp資料的軟體必須遵守下列授權與免責聲明：

本軟體係由NetApp「依現狀」提供、不含任何明示或暗示的保證、包括但不限於適售性及特定用途適用性的暗示保證、特此聲明。在任何情況下、NetApp均不對任何直接、間接、偶發、特殊、示範、 或衍生性損害（包括但不限於採購替代商品或服務；使用損失、資料或利潤損失； 或業務中斷）、無論是在合約、嚴格責任或侵權行為（包括疏忽或其他）中、無論是因使用本軟體而產生的任何責任理論（包括疏忽或其他）、即使已被告知可能造成此類損害。

NetApp保留隨時變更本文所述之任何產品的權利、恕不另行通知。除非NetApp以書面明確同意、否則NetApp不承擔因使用本文所述產品而產生的任何責任或責任。使用或購買本產品並不代表NetApp擁有任何專利權利、商標權利或任何其他智慧財產權。

本手冊所述產品可能受到一或多個美國國家/地區的保護專利、國外專利或申請中。

限制權利圖例：政府使用、複製或揭露受DFARS 252.277-7103（1988年10月）和FAR 52-227-19（1987年6月）技術資料與電腦軟體權利條款（c）（1）（ii）分段所述限制。

商標資訊

NetApp、NetApp標誌及所列的標章 http://www.netapp.com/TM 為NetApp、Inc.的商標。其他公司和產品名稱可能為其各自所有者的商標。