使用MetroCluster 陣列LUN連接至以不含資訊的組態設定中的FC-VI和HBA連接埠

ONTAP MetroCluster

NetApp
June 28, 2022

This PDF was generated from https://docs.netapp.com/zh-tw/ontap-metrocluster/install-fc/task_cable_the_fc_vi_and_hba_ports_to_switches_in_a_two_node_fabric_attached_mcc_configuration_with_array_luns.html on June 28, 2022. Always check docs.netapp.com for the latest.

目錄

使用MetroCluster 陣列LUN連接至以不含資訊的組態設定中的FC-VI和HBA連接埠 1
使用MetroCluster 陣列LUN、在雙節點架構附加的架構式功能、為FC-VI和HBA連接埠佈線 1
使用MetroCluster 陣列LUN、在四節點架構附加的功能性功能區組態中、為FC-VI和HBA連接埠佈線 2
使用MetroCluster 陣列LUN、在八節點架構附加的功能區塊中連接FC-VI和HBA連接埠的纜線 5

使用MetroCluster 陣列LUN連接至以不含資訊的組態設定中的FC-VI和HBA連接埠

使用MetroCluster 陣列LUN、在雙節點架構附加的架構式功能、為FC-VI和HBA連接埠佈線

如果您要使用MetroCluster 陣列LUN設定雙節點架構附加的功能區組態、則必須將FC-VI連接埠和HBA連接埠纜線連接至交換器連接埠。

關於這項工作

- 您必須為MetroCluster 兩個站台的每個控制器重複此工作。
- 如果您計畫MetroCluster 在您的需求配置中除了使用陣列LUN之外、還要使用磁碟、則必須使用指定的HBA連接埠和交換器連接埠、以便使用磁碟進行組態設定。
  - "FC交換器的連接埠指派（使用ONTAP 版本不含更新版本）"
  - "FC交換器的連接埠指派（使用ONTAP 功能）9.0"

步驟

1. 將FC-VI連接埠從控制器連接至備用交換器連接埠。
2. 在MetroCluster 這兩個景點執行控制器對交換器的纜線。

   您必須確保控制器與交換器之間的連線具有備援功能。因此、對於站台上的每個控制器、您必須確保同一個連接埠配對中的兩個HBA連接埠都已連接至備用FC交換器。

   以下範例顯示控制器A上HBA連接埠與FC_switch_a_1和FC_switch_a_2上的連接埠：

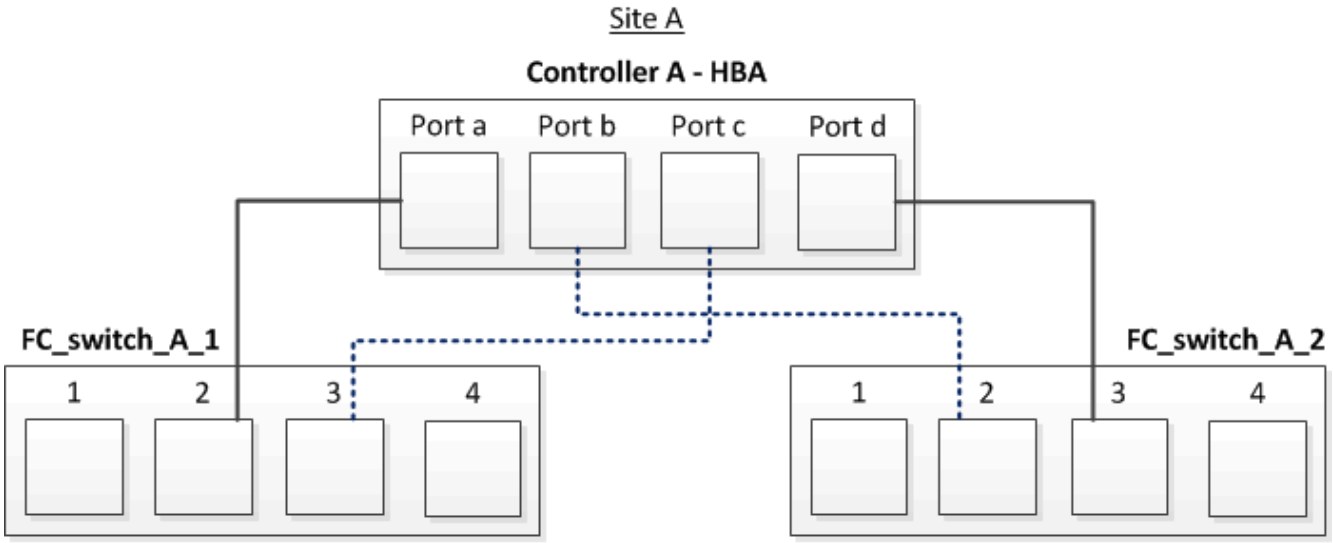

   下表列出HBA連接埠與FC交換器連接埠之間的連線、如圖所示：

HBA連接埠	交換器連接埠
連接埠配對	

連接埠A	FC_switch_a_1、連接埠2
連接埠d	FC_switch_a_2、連接埠3
連接埠配對	
連接埠b	FC_switch_a_2、連接埠2
連接埠c	FC_switch_a_1、連接埠3

您應該在MetroCluster 整個站台的FC交換器之間連接ISL。

使用MetroCluster 陣列LUN、在四節點架構附加的功能性功能區組態中、為FC-VI和HBA連接埠佈線

如果您要使用MetroCluster 陣列LUN設定四節點架構附加的功能區組態、則必須將FC-VI連接埠和HBA連接埠纜線連接至交換器連接埠。

關於這項工作

- 您必須為MetroCluster 兩個站台的每個控制器重複此工作。
- 如果您計畫MetroCluster 在您的需求配置中除了使用陣列LUN之外、還要使用磁碟、則必須使用指定的HBA連接埠和交換器連接埠、以便使用磁碟進行組態設定。
  - "FC交換器的連接埠指派（使用ONTAP 版本不含更新版本）"
  - "FC交換器的連接埠指派（使用ONTAP 功能）9.0"

步驟

1. 將FC-VI連接埠從每個控制器連接至備用FC交換器上的連接埠。

   以下範例顯示FC VI連接埠與站台A交換器連接埠之間的連線：

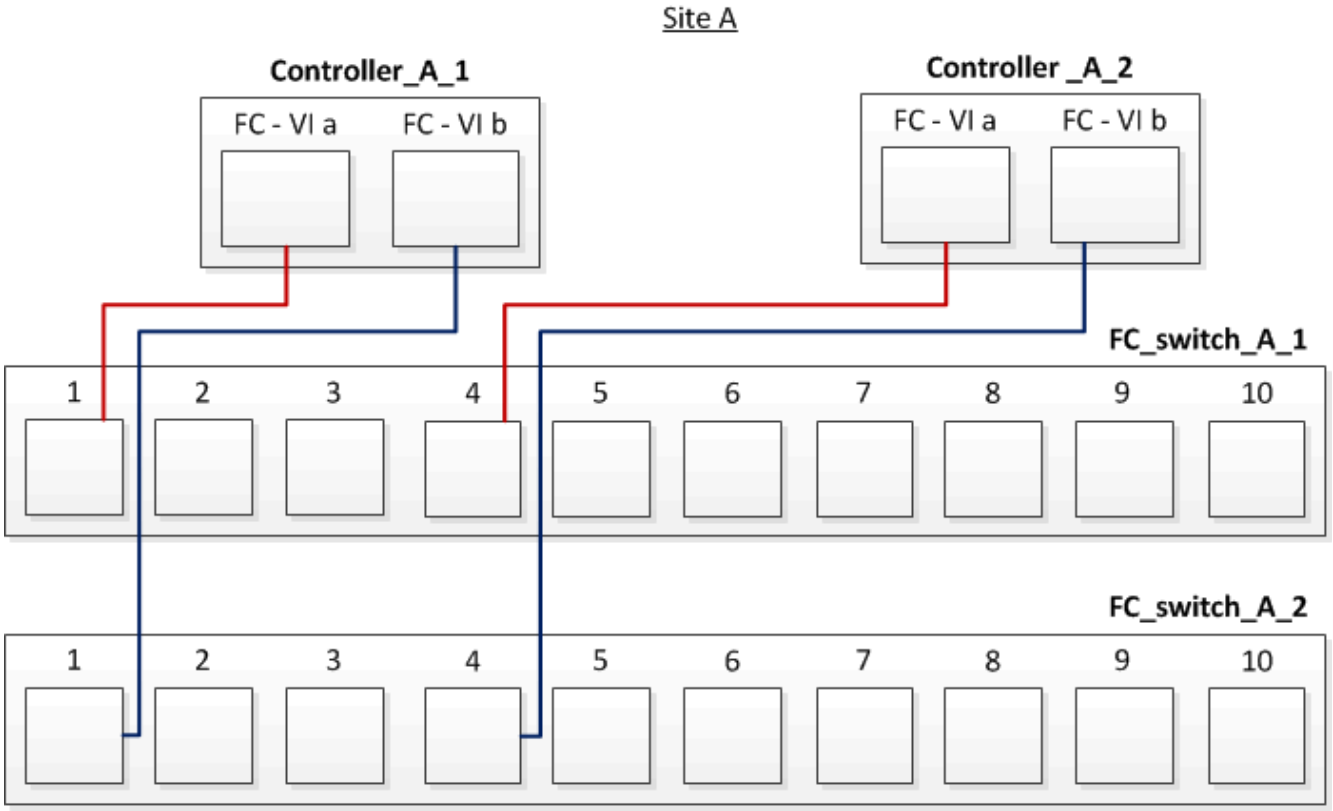

2. 在MetroCluster 這兩個景點執行控制器對交換器的纜線。

   您必須確保控制器與交換器之間的連線具有備援功能。因此、對於站台上的每個控制器、您必須確保同一個連接埠配對中的兩個HBA連接埠都已連接至備用FC交換器。

   以下範例顯示站台A的HBA連接埠與交換器連接埠之間的連線：

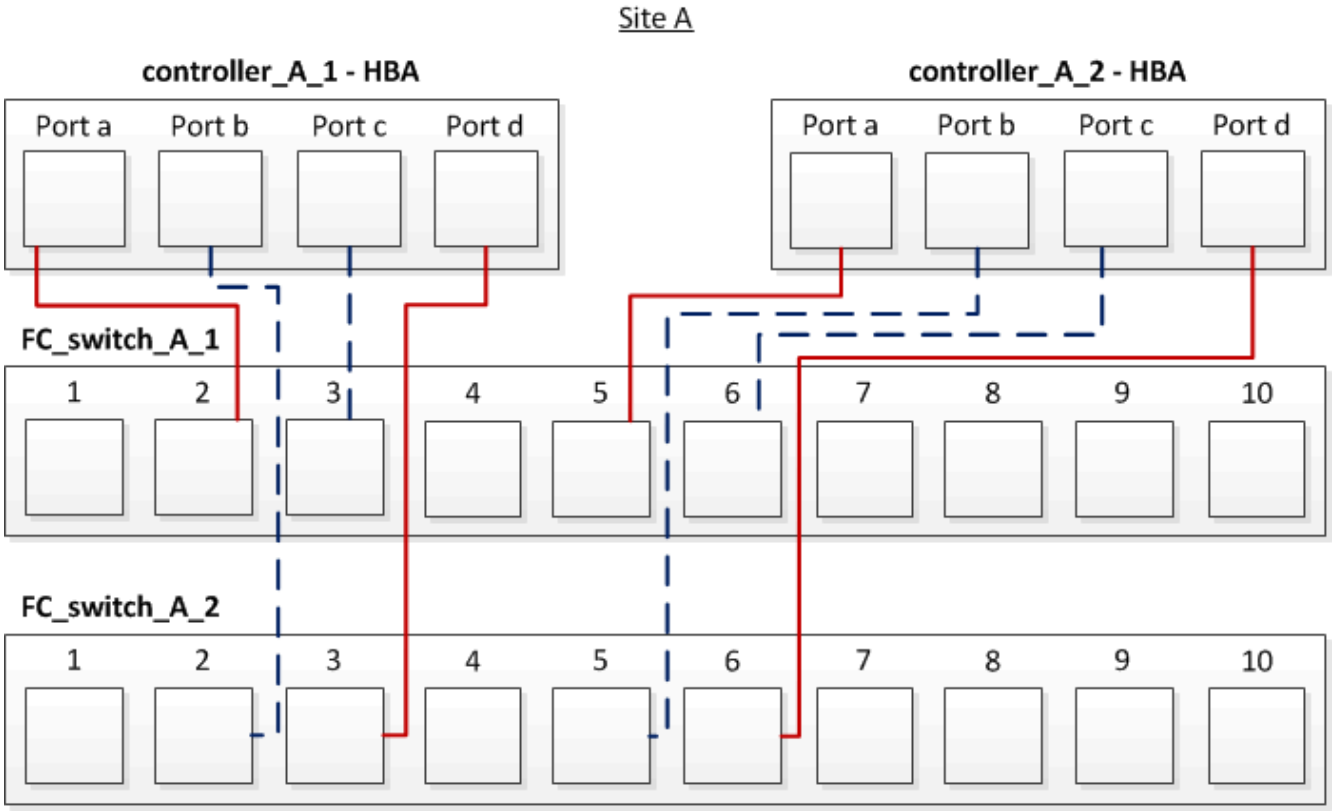

下表列出了在控制器_a_1上的HBA連接埠與FC交換器連接埠之間的連線、如圖所示：

HBA連接埠	交換器連接埠
連接埠配對	
連接埠A	FC_switch_a_1、連接埠2
連接埠d	FC_switch_a_2、連接埠3
連接埠配對	
連接埠b	FC_switch_a_2、連接埠2
連接埠c	FC_switch_a_1、連接埠3

下表列出了在控制器_a_2上的HBA連接埠與FC交換器連接埠之間的連線、如圖所示：

HBA連接埠	交換器連接埠
連接埠配對	
連接埠A	FC_switch_a_1、連接埠5
連接埠d	FC_switch_a_2、連接埠6
連接埠配對	

連接埠b	FC_switch_a_2、連接埠5
連接埠c	FC_switch_a_1、連接埠6

您應該在MetroCluster 整個站台的FC交換器之間連接ISL。

當您將ONTAP 非功能性系統連接至FC交換器以設定MetroCluster 含有陣列LUN的功能性組態時、您必須將每個控制器的FC-VI和HBA連接埠連接至特定的交換器連接埠。

"使用陣列LUN進行不必要的交換器連接埠MetroCluster 以進行不必要的組態設定"

使用MetroCluster 陣列LUN、在八節點架構附加的功能區塊中連接FC-VI和HBA連接埠的纜線

如果您要使用MetroCluster 陣列LUN設定八節點光纖附加的功能區組態、則必須將FC-VI連接埠和HBA連接埠纜線連接至交換器連接埠。

關於這項工作

- 您必須為MetroCluster 兩個站台的每個控制器重複此工作。
- 如果您計畫MetroCluster 在您的需求配置中除了使用陣列LUN之外、還要使用磁碟、則必須使用指定的HBA連接埠和交換器連接埠、以便使用磁碟進行組態設定。
  - "FC交換器的連接埠指派（使用ONTAP 版本不含更新版本）"
  - "FC交換器的連接埠指派（使用ONTAP 功能）9.0"

步驟

1. 將FC-VI連接埠和HBA連接埠從每個控制器連接至備用FC交換器上的連接埠。請參閱下列表格：

使用兩個FC連接埠的Fibre Bridge 7500N或7600N纜線組態

使用光纖通道連接埠（FC1和FC2）的Fibre Bridge 7500N或7600N組態					
支援1或DR群組1 MetroCluster					
元件		連接埠	Brocade交換器機型6505、6510、6520、7810、7840、 G610、G620、G620-1、G630、G630-1、和DCX 8510-8		Brocade交換器G720
			連線至FC_SWITCH …	連線至交換器連接埠…	連線至交換器連接埠…
控制器_x_1	FC-VI連接埠A	1.	0	0	FC-VI連接埠b
2.	0	0	FC-VI連接埠c	1.	1.
1.	FC-VI連接埠d	2.	1.	1.	HBA連接埠A

1.	2.	8.	HBA連接埠b	2.	2.
8.	HBA連接埠c	1.	3.	9.	HBA連接埠d
2.	3.	9.	Controller（控制器）_x_2	FC-VI連接埠A	1.
4.	4.	FC-VI連接埠b	2.	4.	4.
FC-VI連接埠c	1.	5.	5.	FC-VI連接埠d	2.
5.	5.	HBA連接埠A	1.	6.	12.
HBA連接埠b	2.	6.	12.	HBA連接埠c	1.
7.	13.	HBA連接埠d	2.	7.	13.
堆疊1	bride_x_1a.	FC1	1.	8.	10.
	FC2	2.	8.	10.	bride_x_1B
	FC1	1.	9.	11.	FC2
	2.	9.	11.	堆疊2.	bride_x_2a
FC1	1.	10.	14	FC2	2.
10.	14	bride_x_2B	FC1	1.	11.
15	FC2	2.	11.	15	堆疊3
bride_x_3a	FC1	1.	12*	16	FC2
2.	12*	16	bride_x_3B.	FC1	1.
13*	17	FC2	2.	13*	17
堆疊y	bride_x_ya	FC1	1.	14*	20
FC2	2.	14*	20	bride_x_yb	FC1
1.	15*	21	FC2	2.	15*

您應該在MetroCluster 整個站台的FC交換器之間連接ISL。

Cisco 9250i的佈線組態

Cisco 9250i*			
元件	連接埠	交換器1	交換器2.
控制器_x_1	FC-VI連接埠A	1.	-
FC-VI連接埠b	-	1.	HBA連接埠A
2.	-	HBA連接埠b	-
2.	HBA連接埠c	3.	-
HBA連接埠d	-	3.	Controller（控制器）_x_2
FC-VI連接埠A	4.	-	FC-VI連接埠b
-	4.	HBA連接埠A	5.
-	HBA連接埠b	-	5.
HBA連接埠c	6.	-	HBA連接埠d
-	6.	Controller（控制器）_x_3	FC-VI連接埠A
7.	-	FC-VI連接埠b	-
7.	HBA連接埠A	8.	-
HBA連接埠b	-	8.	HBA連接埠c
9.	-	HBA連接埠d	-
9.	Controller（控制器）_x_4	FC-VI連接埠A	10.
-	FC-VI連接埠b	-	10.
HBA連接埠A	11.	-	HBA連接埠b
-	11.	HBA連接埠c	13.
-	HBA連接埠d	-	13.

您應該在MetroCluster 整個站台的FC交換器之間連接ISL。

版權資訊

Copyright©2022 NetApp、Inc.版權所有。美國印製本文件中版權所涵蓋的任何部分、不得以任何形式或任何方式（包括影印、錄製、 在未事先取得版權擁有者書面許可的情況下、在電子擷取系統中進行錄音或儲存。

衍生自受版權保護之NetApp資料的軟體必須遵守下列授權與免責聲明：

本軟體係由NetApp「依現狀」提供、不含任何明示或暗示的保證、包括但不限於適售性及特定用途適用性的暗示保證、特此聲明。在任何情況下、NetApp均不對任何直接、間接、偶發、特殊、示範、 或衍生性損害（包括但不限於採購替代商品或服務；使用損失、資料或利潤損失； 或業務中斷）、無論是在合約、嚴格責任或侵權行為（包括疏忽或其他）中、無論是因使用本軟體而產生的任何責任理論（包括疏忽或其他）、即使已被告知可能造成此類損害。

NetApp保留隨時變更本文所述之任何產品的權利、恕不另行通知。除非NetApp以書面明確同意、否則NetApp不承擔因使用本文所述產品而產生的任何責任或責任。使用或購買本產品並不代表NetApp擁有任何專利權利、商標權利或任何其他智慧財產權。

本手冊所述產品可能受到一或多個美國國家/地區的保護專利、國外專利或申請中。

限制權利圖例：政府使用、複製或揭露受DFARS 252.277-7103（1988年10月）和FAR 52-227-19（1987年6月）技術資料與電腦軟體權利條款（c）（1）（ii）分段所述限制。

商標資訊

NetApp、NetApp標誌及所列的標章 http://www.netapp.com/TM 為NetApp、Inc.的商標。其他公司和產品名稱可能為其各自所有者的商標。