Installation und Einrichtung

Install and maintain

NetApp
March 22, 2024

This PDF was generated from https://docs.netapp.com/de-de/ontap-systems/a900/install_setup.html on March 22, 2024. Always check docs.netapp.com for the latest.

Inhalt

Installation und Einrichtung 1
Starten Sie hier: Wählen Sie Ihre Installation und Setup-Erfahrung 1
Schnellschritte – AFF A900 1
Videoschritte – AFF A900 1
Ausführliche Schritte - AFF 900 1

Installation und Einrichtung

Starten Sie hier: Wählen Sie Ihre Installation und Setup-Erfahrung

Sie können aus verschiedenen Inhaltsformaten wählen, um Sie durch die Installation und Einrichtung Ihres neuen Speichersystems zu führen.

- "Schnelle Schritte"

  Eine druckbare PDF-Datei mit Schritt-für-Schritt-Anweisungen mit Live-Links zu zusätzlichen Inhalten.

- "Videoschritte"

  Video Schritt-für-Schritt-Anleitungen.

- "Detaillierte Schritte"

  Schritt-für-Schritt-Anleitungen mit Live-Links zu weiteren Inhalten

Schnellschritte – AFF A900

Die Kurzanleitung enthält grafische Anweisungen für eine typische Installation Ihres Systems, von Rack und Verkabelung bis zum ersten Systemstart. Verwenden Sie diese Inhalte, wenn Sie mit der Installation von NetApp Systemen vertraut sind.

Verwenden Sie den Link: "Installations- und Setup-Anleitung für AFF A900"

> Das ASA A900 verwendet dasselbe Installationsverfahren wie das AFF A900-System.

Videoschritte – AFF A900

Das folgende Video zeigt, wie Sie Ihr neues System installieren und verkabeln.

Animation - AFF A900 Installations- und Setup-Anleitung

Ausführliche Schritte - AFF 900

Dieser Artikel enthält Schritt-für-Schritt-Anleitungen zur Installation eines typischen NetApp Systems. Verwenden Sie diesen Artikel, wenn Sie detailliertere Installationsanweisungen wünschen.

Schritt 1: Installation vorbereiten

Um Ihr System zu installieren, müssen Sie auf der NetApp Support Site ein Konto erstellen, Ihr System registrieren und Lizenzschlüssel abrufen. Außerdem müssen Sie die entsprechende Anzahl und den entsprechenden Kabeltyp für Ihr System inventarisieren und bestimmte Netzwerkinformationen erfassen.

Sie müssen Zugriff auf die haben "NetApp Hardware Universe" Weitere Informationen zu Standortanforderungen sowie zusätzliche Informationen zu Ihrem konfigurierten System.

Was Sie brauchen

Möglicherweise möchten Sie auch Zugriff auf den haben "Versionshinweise zu ONTAP 9" Für Ihre Version von ONTAP finden Sie weitere Informationen zu diesem System.

Folgendes müssen Sie an Ihrer Website angeben:

- Rack-Platz für das Storage-System
- Kreuzschlitzschraubendreher #2
- Zusätzliche Netzwerkkabel zum Anschließen des Systems an den Netzwerk-Switch und Laptop oder die Konsole über einen Webbrowser

Schritte

1. Packen Sie den Inhalt aller Boxen aus.
2. Notieren Sie die Seriennummer des Systems von den Controllern.

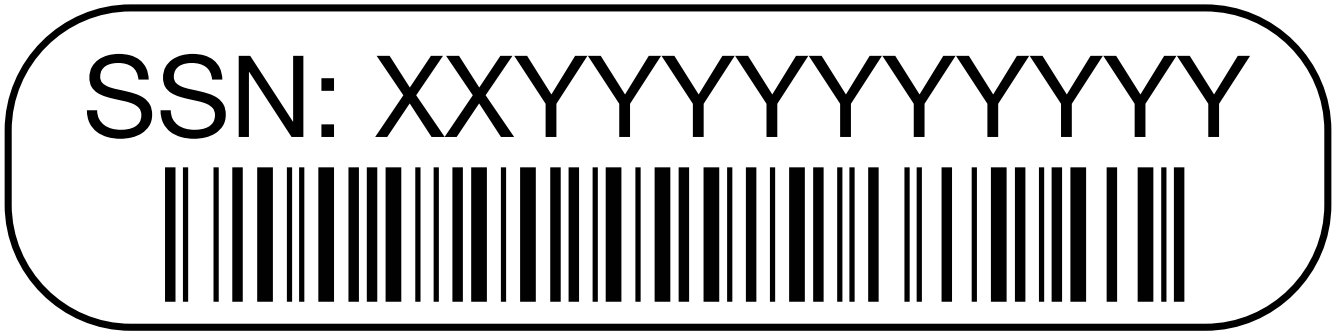

3. Notieren Sie sich die Anzahl und die Kabeltypen, die Sie erhalten haben.

   In der folgenden Tabelle sind die Kabeltypen aufgeführt, die Sie möglicherweise erhalten können. Wenn Sie ein Kabel empfangen, das nicht in der Tabelle aufgeführt ist, finden Sie im Hardware Universe das Kabel und dessen Verwendung.

   "NetApp Hardware Universe"

Kabeltyp…	Teilenummer und Länge	Steckverbindertyp	Für…
25-GbE-Datenkabel	X66240A-05 (112-00639), 0,5 m X66240A-2 (112-00598), 2 m X66240A-5 (112-00600), 5 m		Netzwerkkabel
32 Gbit FC (SFP+ Op)	X66250-2 (112-00342), 2 m X66250-5 (112-00344), 5 m X66250-15 (112-00346), 15 m		Optisches FC-Netzwerkkabel

Kabeltyp…	Teilenummer und Länge	Steckverbindertyp	Für…
40-GbE-Netzwerkkabel	X66100-1 (112-00542), 1 m X66100-3 (112-00543), 3 m X66100-5 (112-00544), 5 m		Ethernet-Daten, Cluster-Netzwerk
100-GbE-Kabel	X6211B-1 (112-00573), 1 m X6211B-2 (112-00574), 2 m X6211B-5 (112-00576), 5 m		Netzwerk, NVME-Storage, Ethernet-Daten, Cluster-Netzwerk
Optische Kabel	X66031A (112-00436), 1 m X66032A (112-00437), 2 m X66033A (112-00438), 3 m		Optisches FC-Netzwerk
CAT 6, RJ-45 (je nach Bestellung)	Teilenummern X6585-R6 (112-00291), 3m X6562-R6 (112-00196), 5 m		Managementnetzwerk und Ethernet-Daten
Micro-USB-Konsolenkabel	Keine Angabe		Verbindung über die Konsole während der Software-Einrichtung auf Laptops/Konsolen, die nicht von Windows stammen
Stromkabel	Keine Angabe		System einschalten

4. Überprüfen Sie die "ONTAP Konfigurationsleitfaden" Und sammeln Sie die in diesem Handbuch aufgeführten erforderlichen Informationen.

Schritt 2: Installieren Sie die Hardware

Sie müssen das System je nach Bedarf in einem 4-Säulen-Rack oder NetApp Systemschrank installieren.

1. Installieren Sie die Schienensatz nach Bedarf.
2. Installieren und sichern Sie das System anhand der im Schienensatz enthaltenen Anweisungen.

> Sie müssen sich der Sicherheitsbedenken im Zusammenhang mit dem Gewicht des Systems bewusst sein.

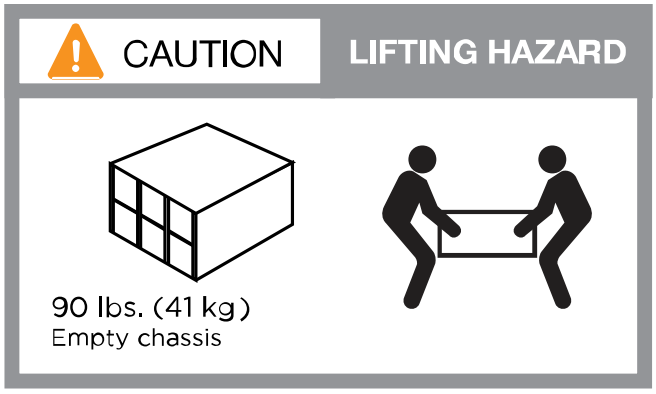

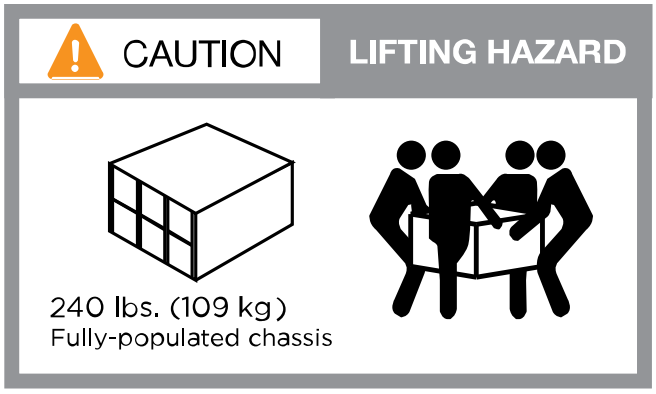

3. Schließen Sie Kabelmanagement-Geräte (wie abgebildet) an.

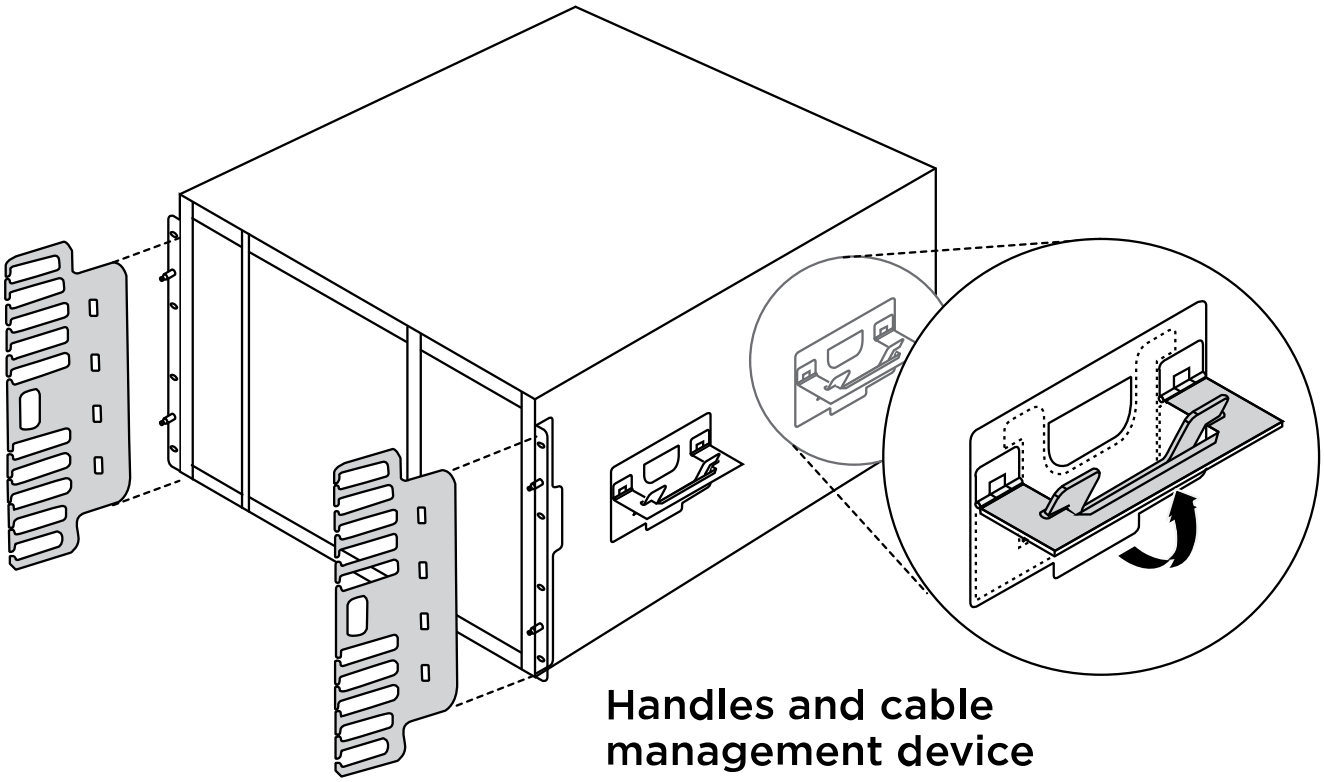

4. Bringen Sie die Blende auf die Vorderseite des Systems an.

Das folgende Diagramm zeigt, wie ein typisches System aussieht und wo sich die Hauptkomponenten auf der Rückseite des Systems befinden:

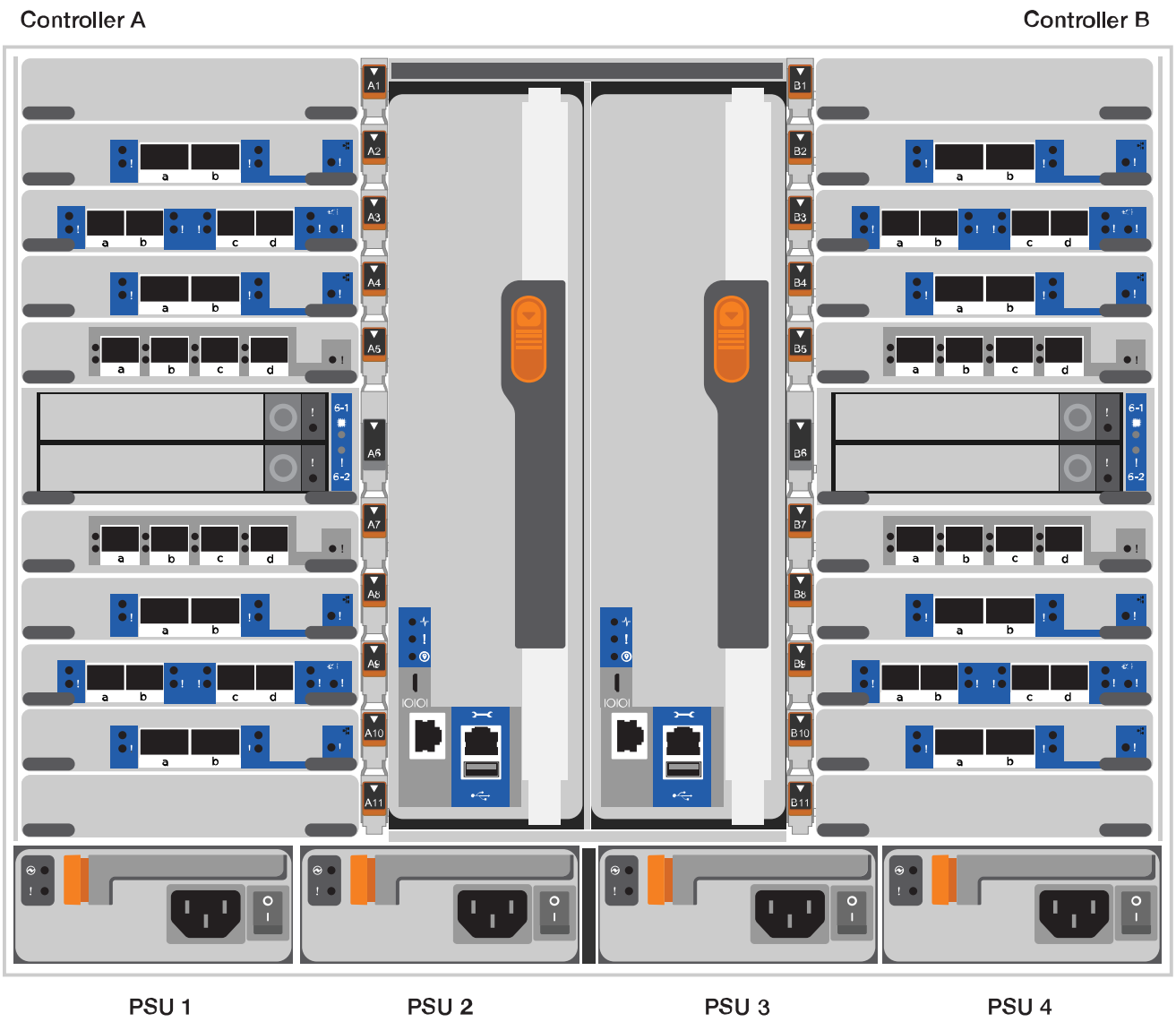

Schritt 3: Controller mit Ihrem Netzwerk verbinden

Sie können die Controller mithilfe der Switch-freien Cluster-Methode mit zwei Nodes oder des Cluster Interconnect-Netzwerks mit dem Netzwerk verkabeln.

Option 1: Cluster mit zwei Nodes ohne Switches

Managementnetzwerk, Datennetzwerk und Management-Ports auf den Controllern sind mit Switches verbunden. Die Cluster Interconnect-Ports sind an beiden Controllern verkabelt.

Bevor Sie beginnen

Sie müssen sich an den Netzwerkadministrator wenden, um Informationen über das Anschließen des Systems an die Switches zu erhalten.

Achten Sie beim Einsetzen der Kabel in die Anschlüsse darauf, die Richtung der Kabelabziehlaschen zu überprüfen. Die Kabelabziehlaschen sind für alle Netzwerkmodulanschlüsse nach oben.

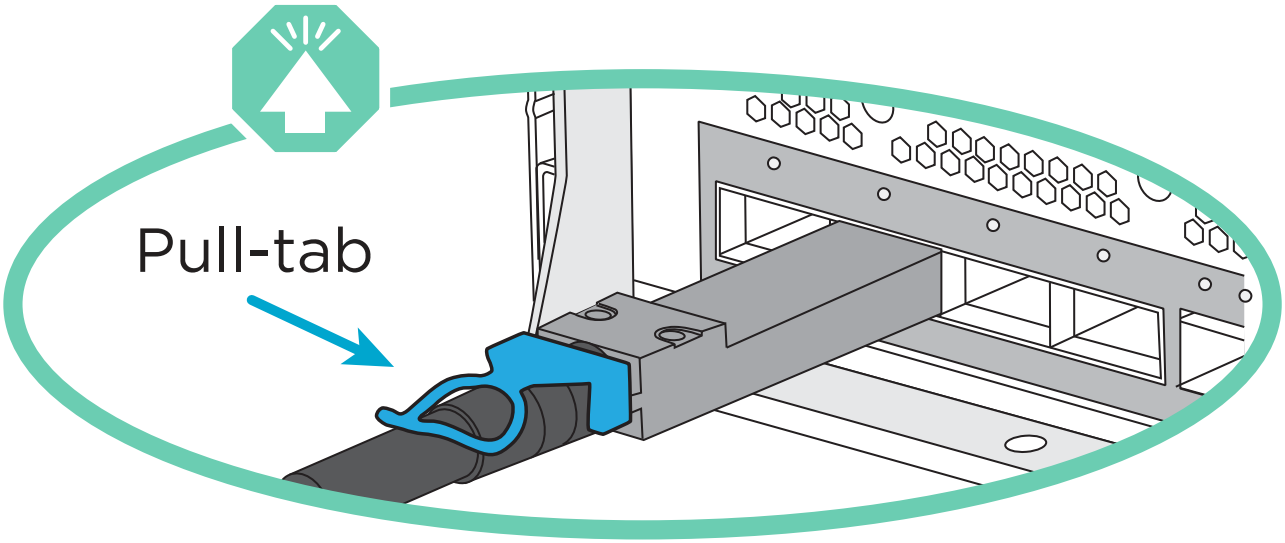

Wenn Sie den Anschluss einsetzen, sollten Sie das Gefühl haben, dass er einrasten kann. Wenn Sie nicht das Gefühl haben, dass er klickt, entfernen Sie ihn, drehen Sie ihn um und versuchen Sie es erneut.

1. Verwenden Sie die Animation oder Abbildung, um die Verkabelung zwischen den Controllern und den Switches abzuschließen:

   Animation – Verkabeln Sie einen 2-Node-Cluster ohne Switches

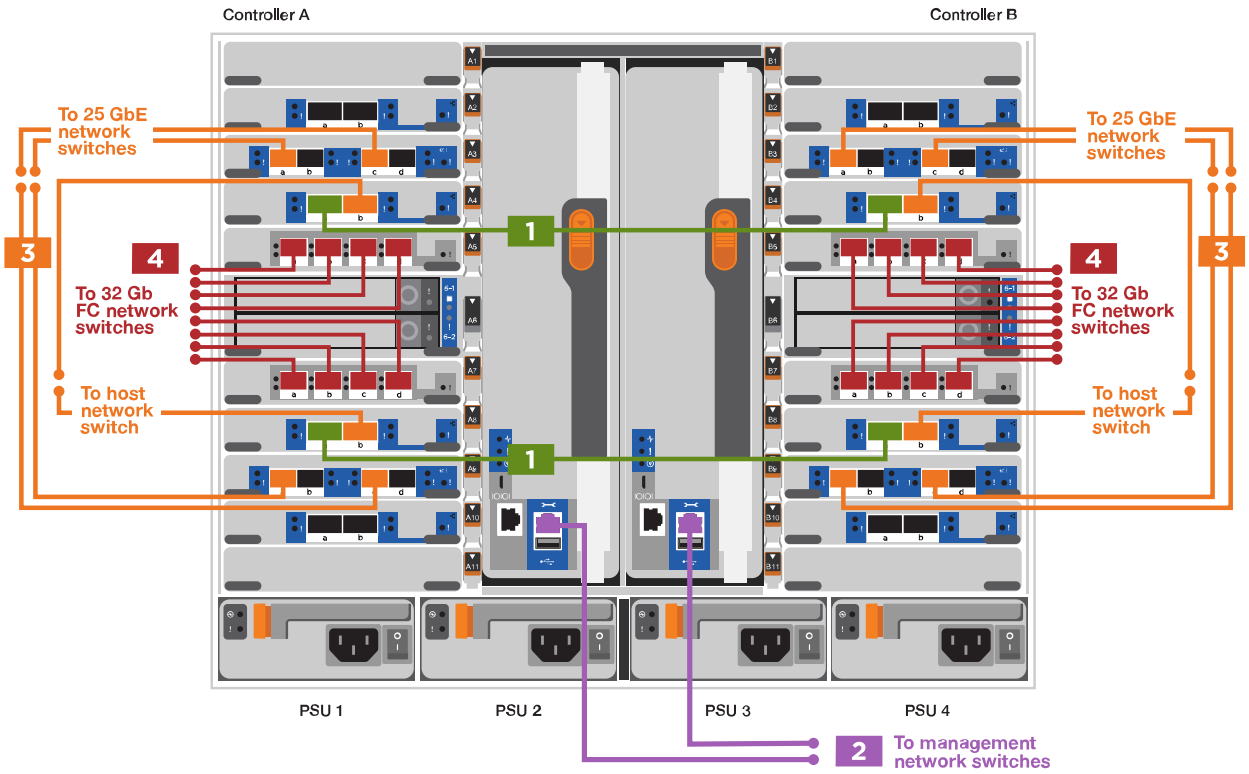

Schritt	Führen Sie an jedem Controller aus
1	Verkabelung der Cluster Interconnect Ports: • Steckplatz A4 und B4 (e4a) • Steckplatz A8 und B8 (e8a)
2	Controller-Management-Ports (Schraubenschlüssel) verkabeln.

Schritt	Führen Sie an jedem Controller aus
3	25-GbE-Netzwerk-Switches verkabeln: Anschlüsse in Steckplatz A3 und B3 (e3a und e3c) und Steckplatz A9 und B9 (e9a und e9c) zu den 25-GbE-Netzwerk-Switches. 40-GbE-Host-Netzwerk-Switches: Kabel-Host-Anschlüsse Seite b-Steckplatz A4 und B4 (e4b) und Steckplatz A8 und B8 (e8b) am Host-Switch.
4	32-GB-FC-Verbindungen verkabeln: Kabelanschlüsse in Steckplatz A5 und B5 (5a, 5b, 5c und 5d) sowie in den Steckplätzen A7 und B7 (7a, 7b, 7c und 7d) an die 32 GB FC-Netzwerk-Switches.
• Befestigen Sie die Kabel mit den Kabelführungsarmen (nicht abgebildet). • Schließen Sie die Stromkabel an die Netzteile an, und schließen Sie sie an verschiedene Stromquellen an (nicht abgebildet). PSU 1 und 3 versorgen alle Komponenten der Seite A mit Strom, während PSU2 und PSU4 alle Komponenten der Seite B mit Strom versorgen.	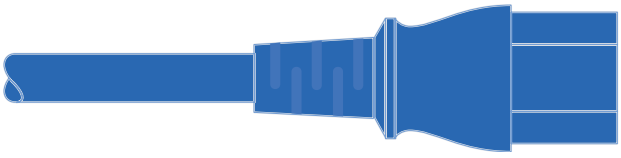 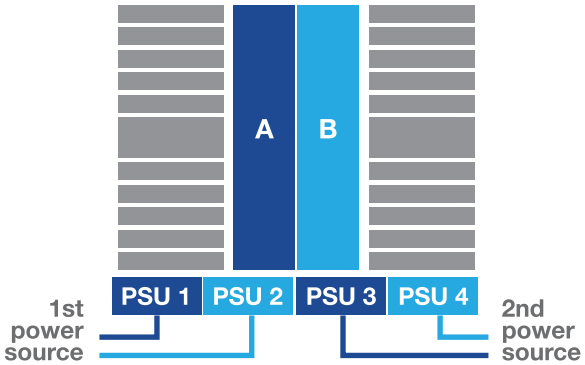

Option 2: Cluster mit Switch

Managementnetzwerk, Datennetzwerk und Management-Ports auf den Controllern sind mit Switches

verbunden. Die Cluster Interconnect- und HA-Ports sind mit dem Cluster/HA-Switch verbunden.

Bevor Sie beginnen

Sie müssen sich an den Netzwerkadministrator wenden, um Informationen über das Anschließen des Systems an die Switches zu erhalten.

Achten Sie beim Einsetzen der Kabel in die Anschlüsse darauf, die Richtung der Kabelabziehlaschen zu überprüfen. Die Kabelabziehlaschen sind für alle Netzwerkmodulanschlüsse nach oben.

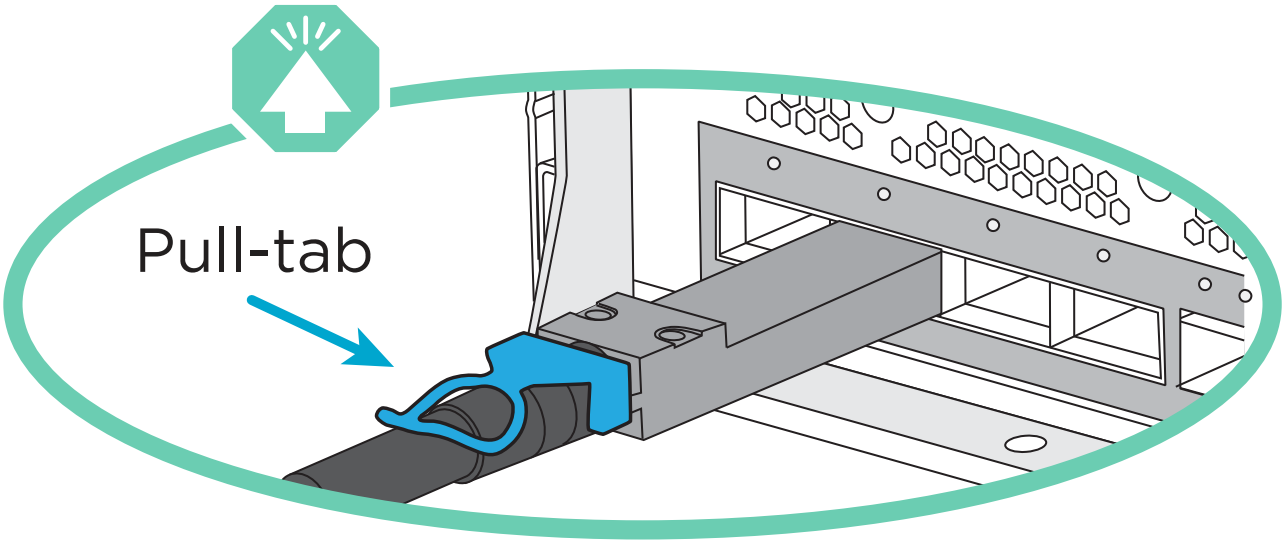

Wenn Sie den Anschluss einsetzen, sollten Sie das Gefühl haben, dass er einrasten kann. Wenn Sie nicht das Gefühl haben, dass er klickt, entfernen Sie ihn, drehen Sie ihn um und versuchen Sie es erneut.

1. Verwenden Sie die Animation oder Abbildung, um die Verkabelung zwischen den Controllern und den Switches abzuschließen:

   Animation - Verkabeln Sie ein geschalteter Cluster

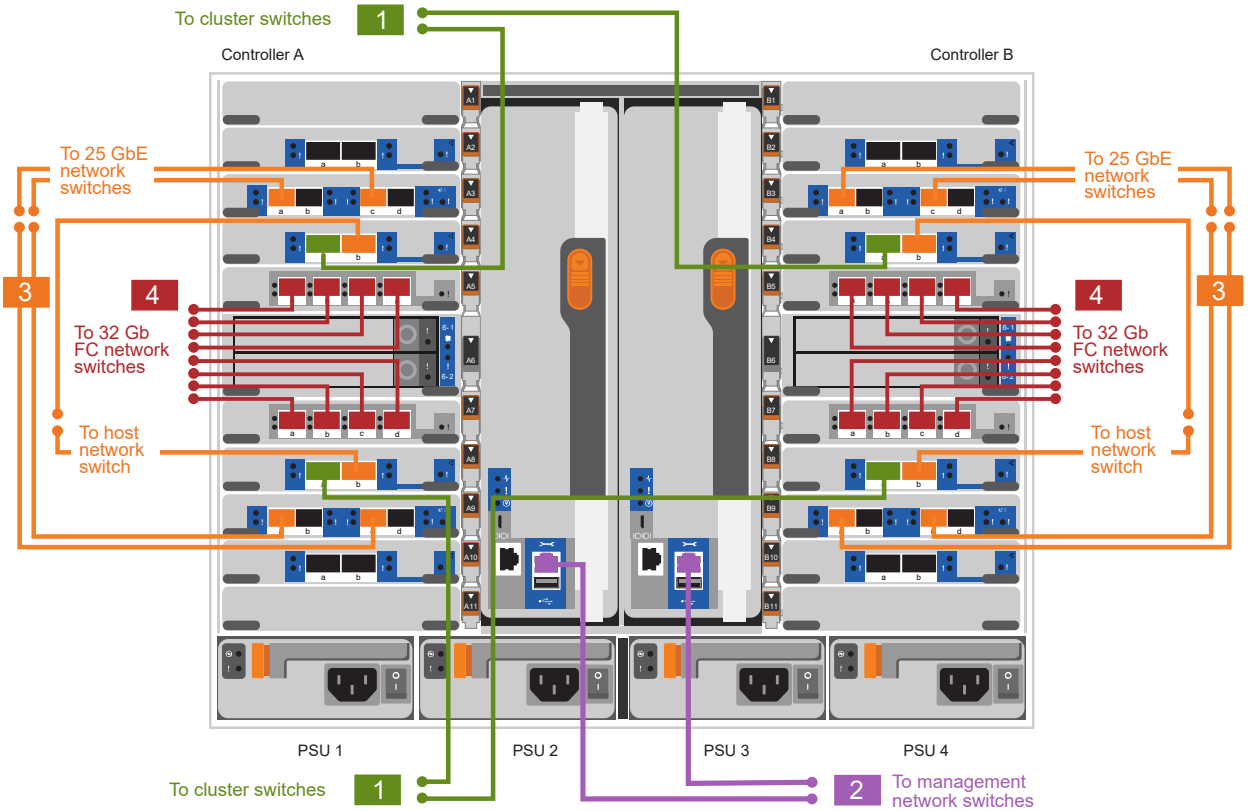

Schritt	Führen Sie an jedem Controller aus
1	Cluster-Interconnect-Ports verkabeln: • Steckplatz A4 und B4 (e4a) zum Cluster-Netzwerk-Switch. • Steckplatz A8 und B8 (e8a) zum Cluster-Netzwerk-Switch
2	Controller-Management-Ports (Schraubenschlüssel) verkabeln.

Schritt	Führen Sie an jedem Controller aus
3	Kabel-25-GbE-Netzwerk-Switches: Anschlüsse in Steckplatz A3 und B3 (e3a und e3c) und Steckplatz A9 und B9 (e9a und e9c) zu den 25-GbE-Netzwerk-Switches. 40-GbE-Host-Netzwerk-Switches: Kabel-Host-Anschlüsse Seite b-Steckplatz A4 und B4 (e4b) und Steckplatz A8 und B8 (e8b) am Host-Switch.
4	32-GB-FC-Verbindungen verkabeln: Kabelanschlüsse in Steckplatz A5 und B5 (5a, 5b, 5c und 5d) sowie in den Steckplätzen A7 und B7 (7a, 7b, 7c und 7d) an die 32 GB FC-Netzwerk-Switches.
• Befestigen Sie die Kabel mit den Kabelführungsarmen (nicht abgebildet). • Schließen Sie die Stromkabel an die Netzteile an, und schließen Sie sie an verschiedene Stromquellen an (nicht abgebildet). PSU 1 und 3 versorgen alle Komponenten der Seite A mit Strom, während PSU2 und PSU4 alle Komponenten der Seite B mit Strom versorgen.	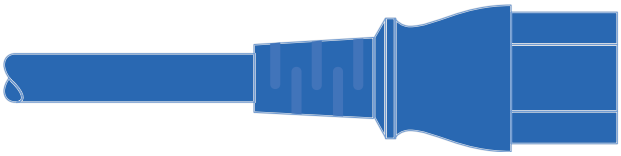 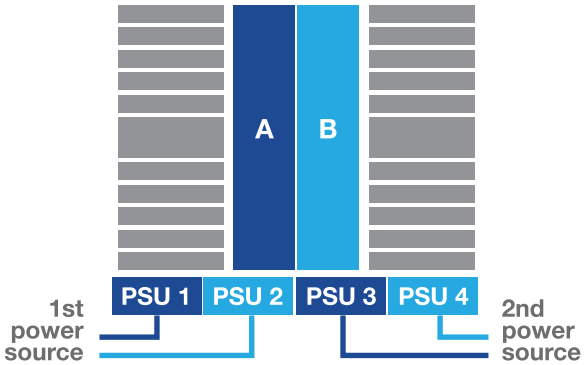

Schritt 4: Controller mit Laufwerk-Shelfs verkabeln

Verkabeln Sie entweder ein einzelnes NS224 Laufwerk-Shelf oder zwei NS224 Laufwerk-Shelfs mit Ihren Controllern.

Option 1: Verbinden Sie die Controller mit einem einzelnen NS224 Festplatten-Shelf

Sie müssen jeden Controller an die NSM-Module am NS224-Laufwerk-Shelf bei einem AFF A900-System verkabeln.

Bevor Sie beginnen

- Prüfen Sie unbedingt den Abbildungspfeil, um die richtige Ausrichtung des Kabelanschlusses zu prüfen. Die Kabelabzieher für die Storage-Module sind nach oben und die Abziehlaschen an den Shelves sind nach unten.

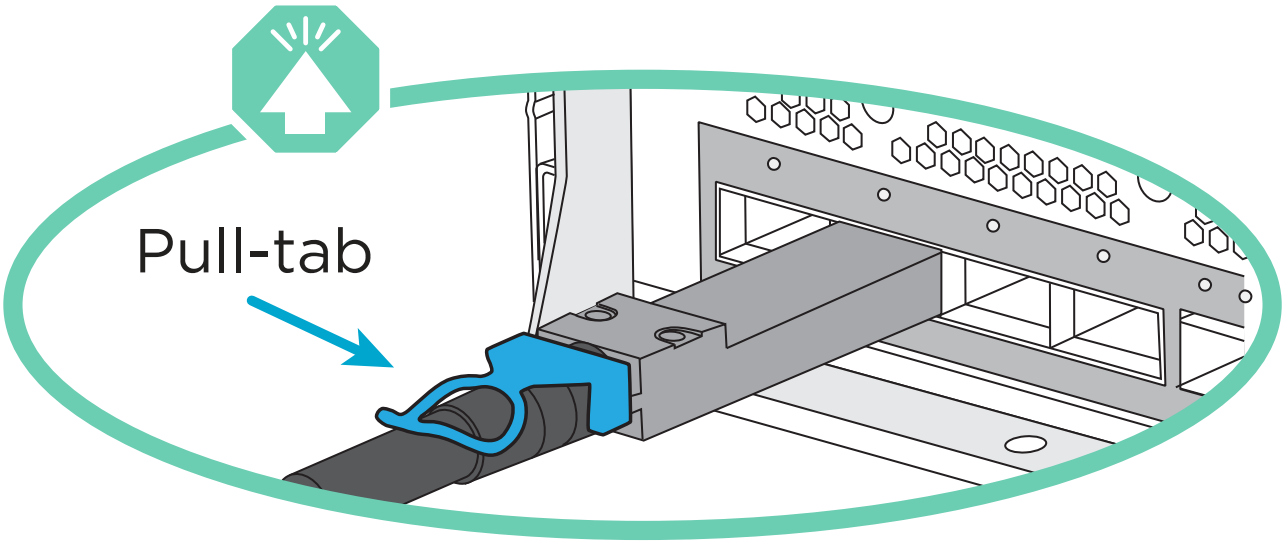

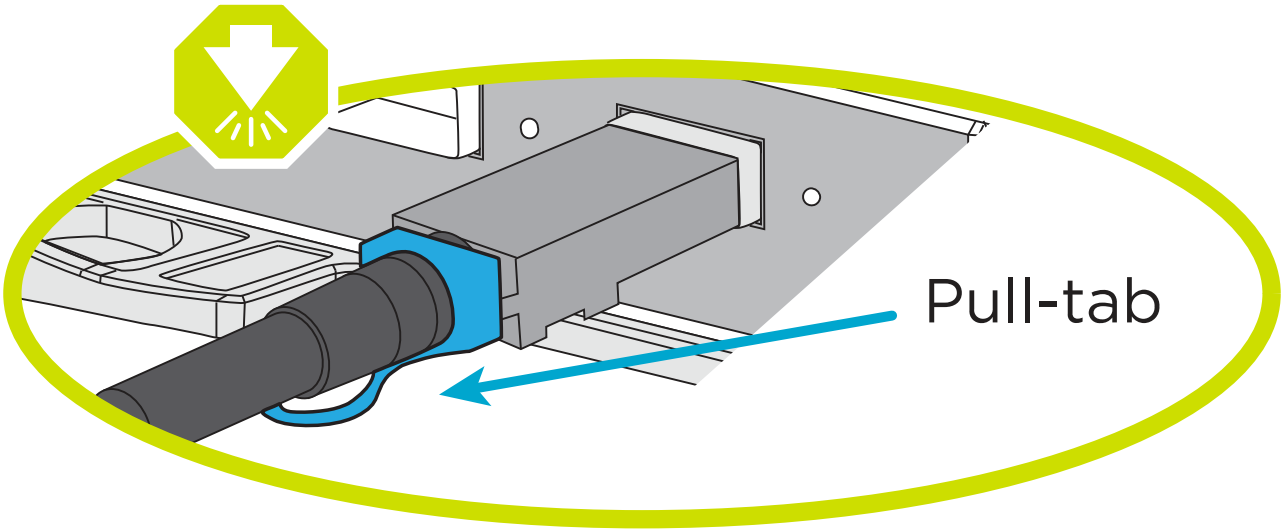

Wenn Sie den Anschluss einsetzen, sollten Sie das Gefühl haben, dass er einrasten kann. Wenn Sie nicht das Gefühl haben, dass er klickt, entfernen Sie ihn, drehen Sie ihn um und versuchen Sie es erneut.

1. Verwenden Sie die folgenden Animationen oder Zeichnungen, um Ihre Controller mit einem einzelnen NS224-Laufwerk-Shelf zu verkabeln.

   Animation - Kabel ein einziges NS224-Regal

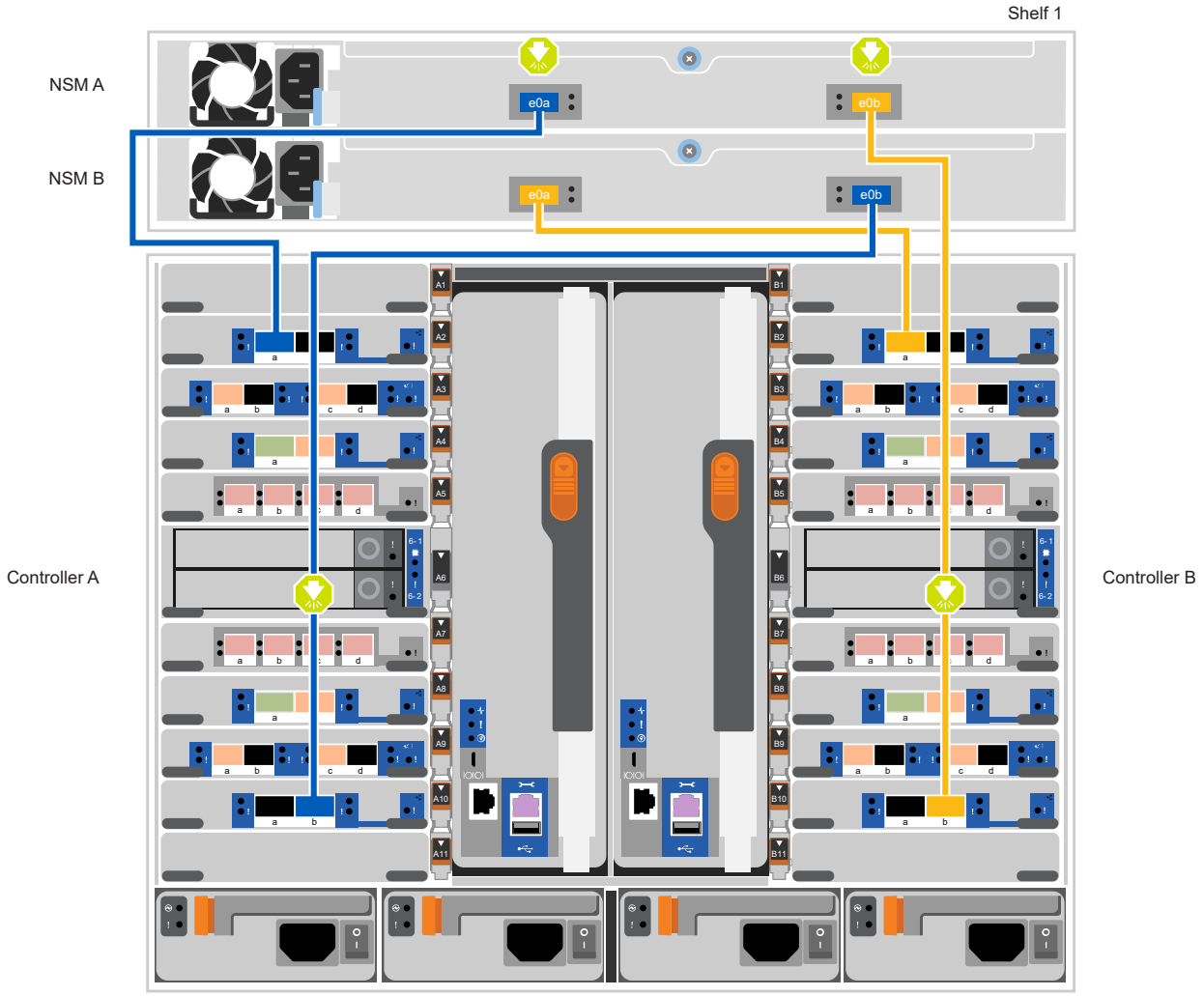

Schritt	Führen Sie an jedem Controller aus
1	• Verbinden Sie Controller A Port e2a mit Port e0a auf NSM A auf dem Shelf. • Verbinden Sie Controller A Port e10b mit Port e0b auf NSM B auf dem Shelf. 100-GbE-Kabel

Schritt	Führen Sie an jedem Controller aus
2	• Verbinden Sie den Controller B-Port e2a mit Port e0a auf NSM B auf dem Shelf. • Verbinden Sie Controller B Port e10b mit Port e0b auf NSM A auf dem Shelf. 100-GbE-Kabel

Option 2: Verbinden Sie die Controller mit zwei NS224-Laufwerk-Shelfs

Sie müssen jeden Controller mit den NSM-Modulen der NS224 Laufwerk-Shelfs verkabeln.

Bevor Sie beginnen

- Prüfen Sie unbedingt den Abbildungspfeil, um die richtige Ausrichtung des Kabelanschlusses zu prüfen. Die Kabelabzieher für die Storage-Module sind nach oben und die Abziehlaschen an den Shelves sind nach unten.

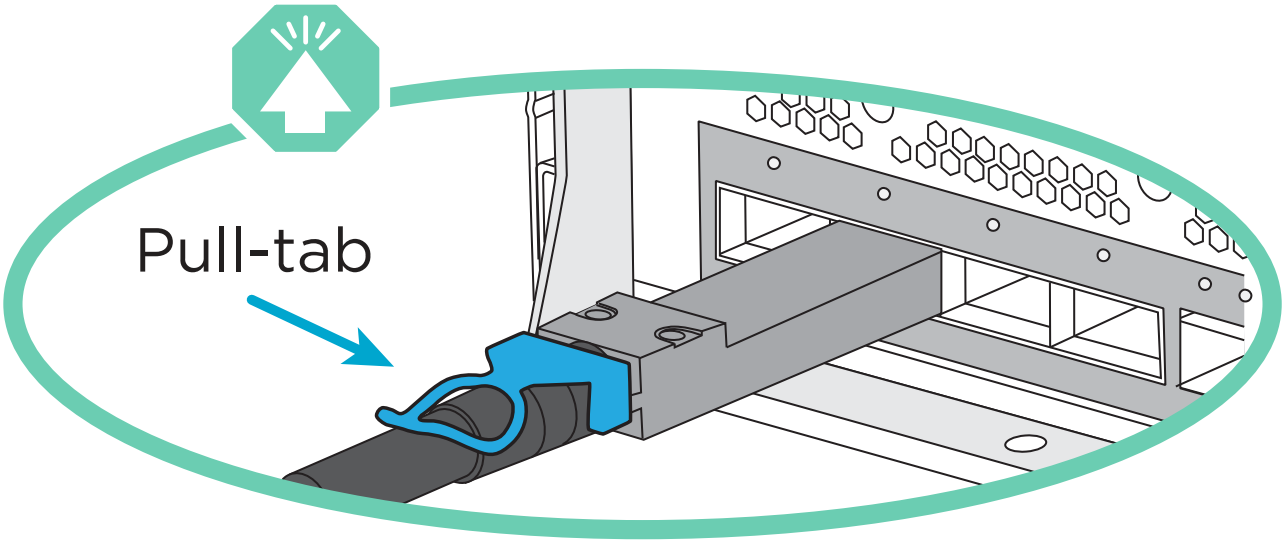

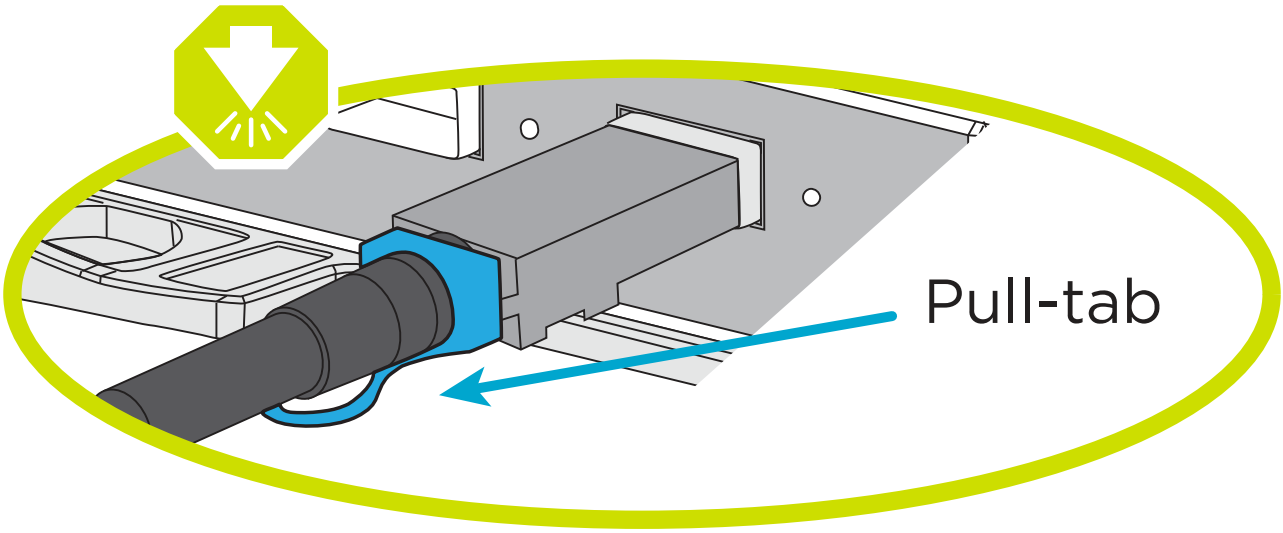

Wenn Sie den Anschluss einsetzen, sollten Sie das Gefühl haben, dass er einrasten kann. Wenn Sie nicht das Gefühl haben, dass er klickt, entfernen Sie ihn, drehen Sie ihn um und versuchen Sie es erneut.

1. Verwenden Sie die folgende Animation oder Abbildung, um Ihre Controller mit zwei NS224 Laufwerk-Shelfs zu verkabeln.

   Animation - Kabel zwei NS224 Regale

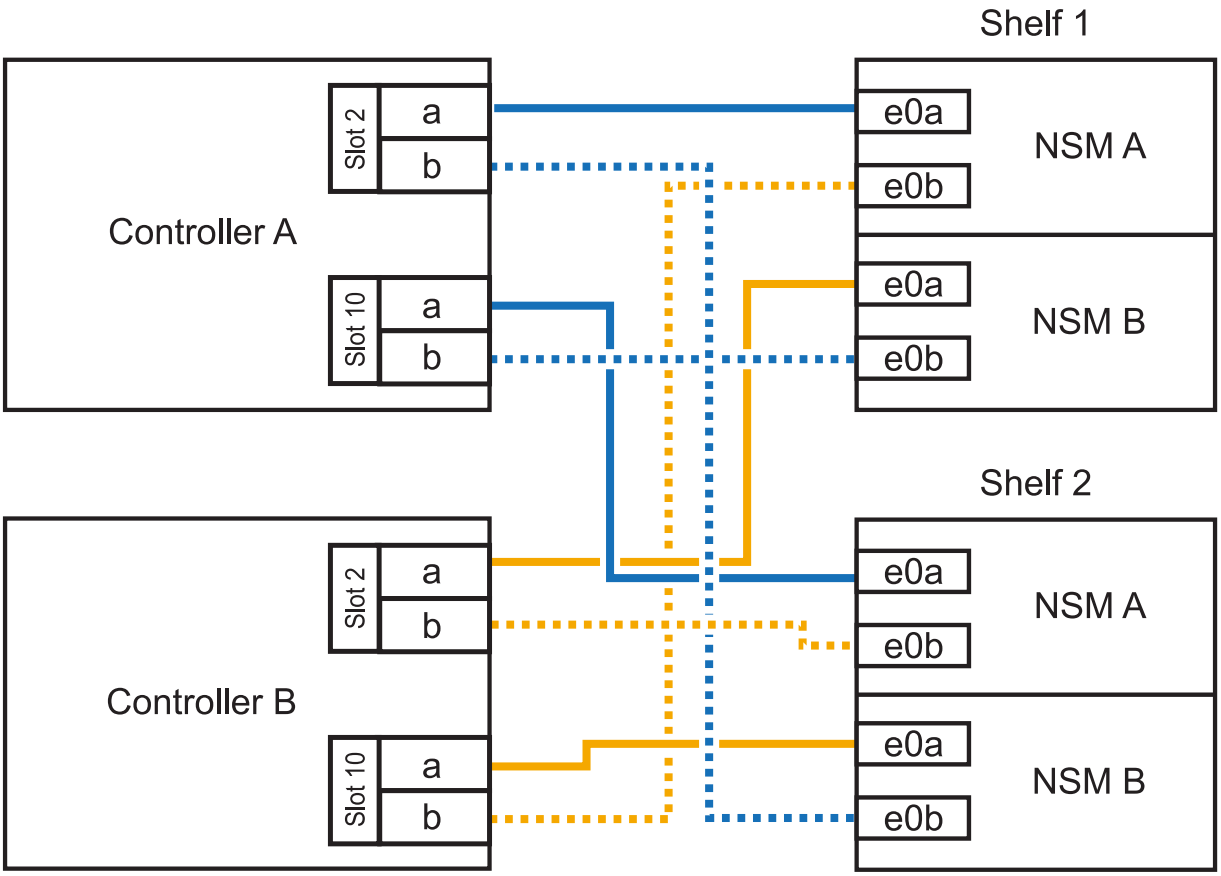

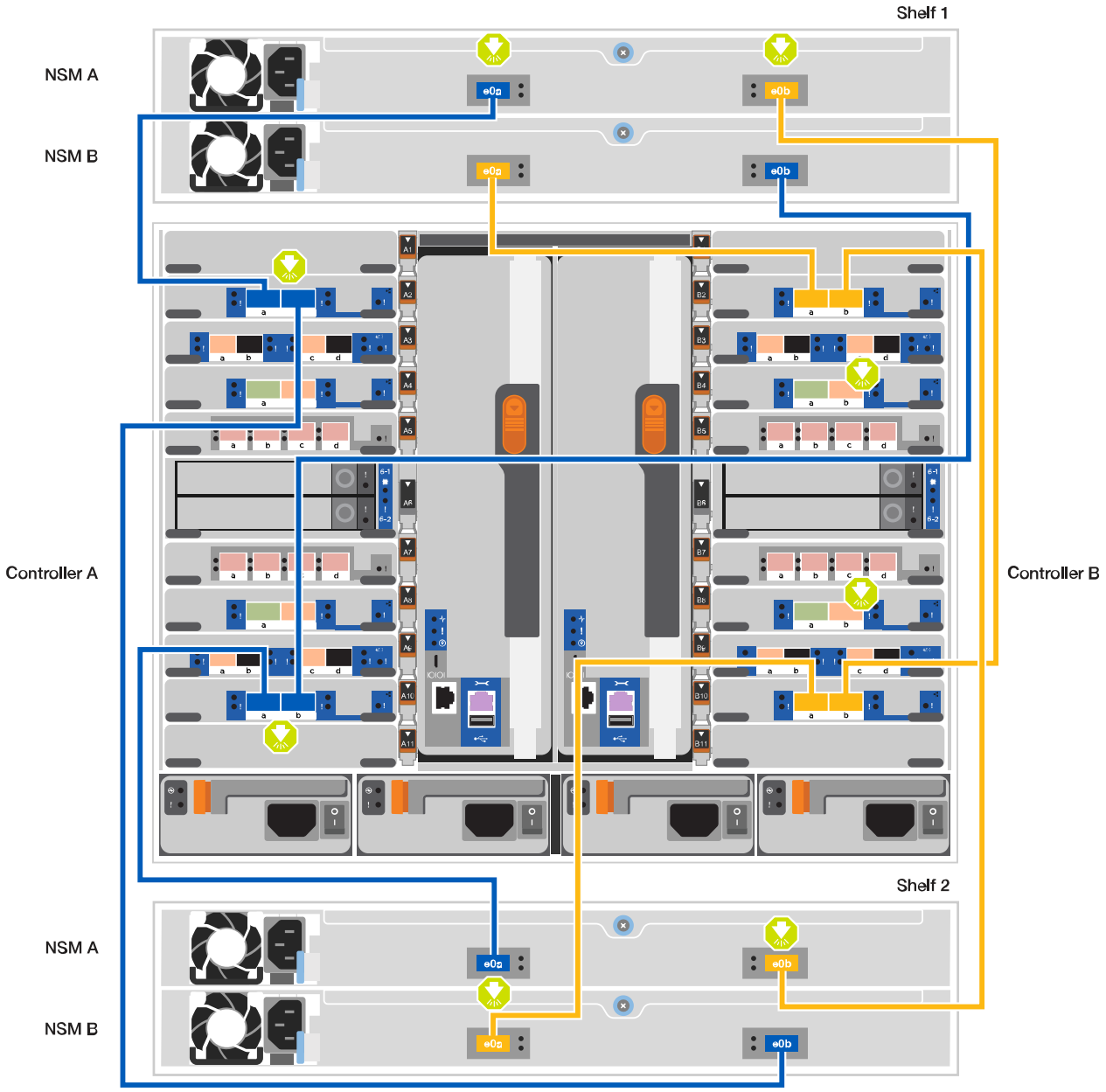
Shelf 1
NSM A
NSM B
e0a
e0b
Controller A
Controller B
Shelf 2
NSM A
NSM B
e0a
e0b

Schritt	Führen Sie an jedem Controller aus
1	• Verbinden Sie Controller A Port e2a mit NSM A e0a auf Shelf 1. • Verbinden Sie Controller A Port e10b mit NSM B e0b auf Shelf 1. • Verbinden Sie Controller A Port e2b mit NSM B e0b auf Shelf 2. • Verbinden Sie Controller A Port e10a mit NSM A e0a auf Shelf 2. 100-GbE-Kabel
2	• Verbinden Sie Controller B-Port e2a mit NSM B e0a auf Shelf 1. • Verbinden Sie Controller B Port e10b mit NSM A e0b auf Shelf 1. • Verbinden Sie Controller B Port e2b mit NSM A e0b auf Shelf 2. • Verbinden Sie den Controller B-Port e10a mit NSM B e0a auf Shelf 2. 100-GbE-Kabel

Schritt 5: System-Setup und -Konfiguration abschließen

Die Einrichtung und Konfiguration des Systems kann mithilfe der Cluster-Erkennung nur mit einer Verbindung zum Switch und Laptop abgeschlossen werden. Sie können auch direkt eine Verbindung zu einem Controller im System herstellen und dann eine Verbindung zum Management Switch herstellen.

Option 1: Wenn die Netzwerkerkennung aktiviert ist

Wenn die Netzwerkerkennung auf Ihrem Laptop aktiviert ist, können Sie das System mit der automatischen Cluster-Erkennung einrichten und konfigurieren.

1. Verwenden Sie die folgende Animation oder Zeichnung, um eine oder mehrere Laufwerk-Shelf-IDs festzulegen:

   Die NS224-Einschübe sind auf die Shelf-ID 00 und 01 voreingestellt. Wenn Sie die Shelf-IDs ändern möchten, müssen Sie ein Werkzeug erstellen, um in die Öffnung einzufügen, an der sich die Schaltfläche befindet. Siehe "Shelf-ID ändern – NS224-Einschübe" Detaillierte Anweisungen.

   Animation – legt NVMe-Laufwerk-Shelf-IDs fest

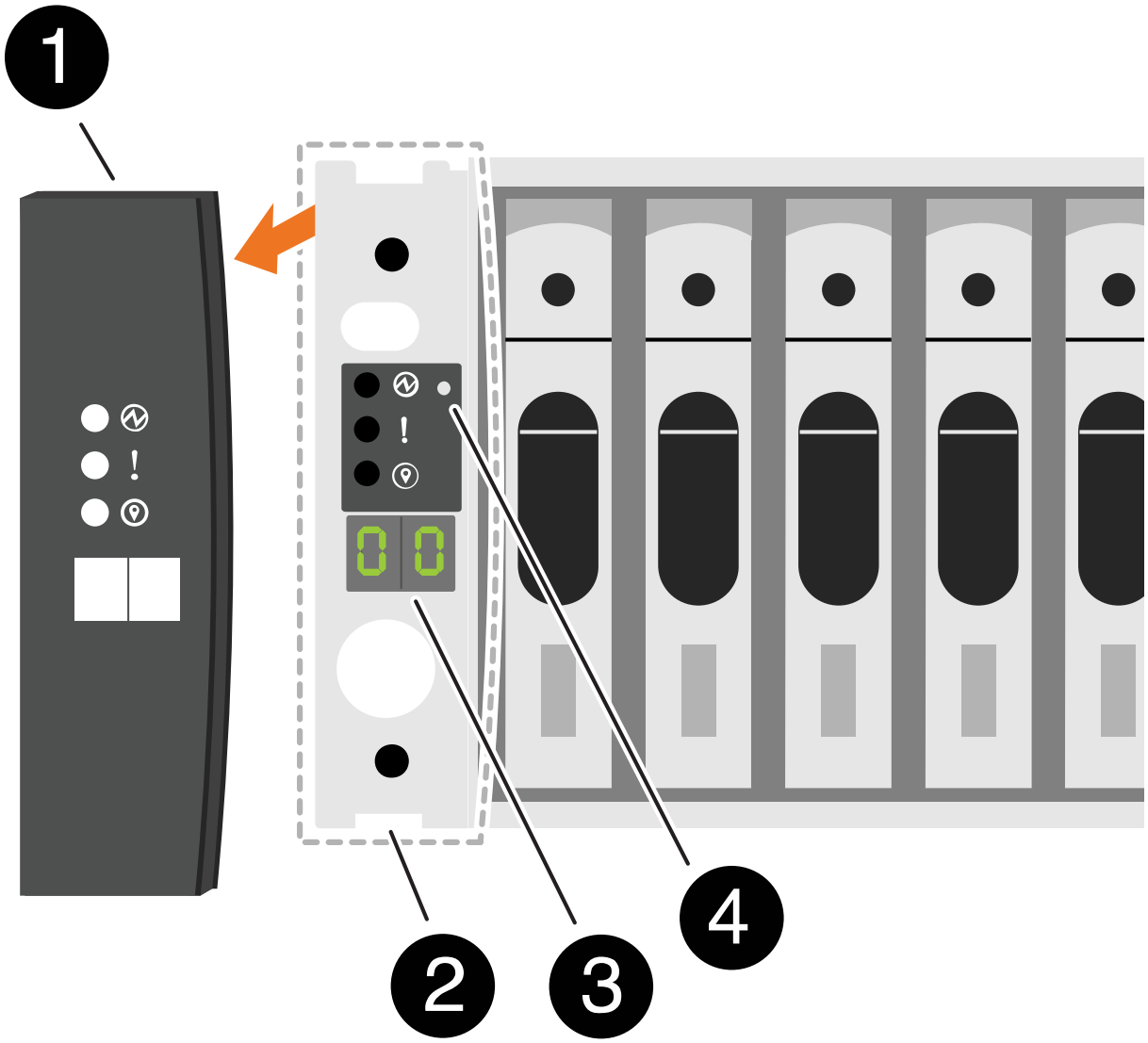

1	Einlegeboden-Endkappe
2	Ablagefaceplate
3	Shelf-ID-LED
4	Taste für die Einstellung der Shelf-ID

2. Schalten Sie die Netzschalter an den Netzteilen beider Knoten ein.

   Animation: Schalten Sie die Stromversorgung der Controller ein

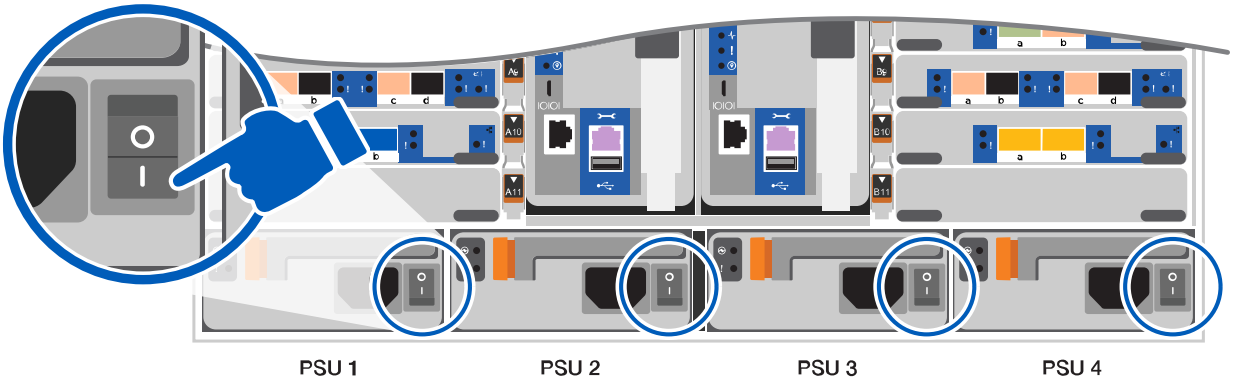

   Das erste Booten kann bis zu acht Minuten dauern.

3. Stellen Sie sicher, dass die Netzwerkerkennung auf Ihrem Laptop aktiviert ist.

Weitere Informationen finden Sie in der Online-Hilfe Ihres Notebooks.

4. Schließen Sie Ihren Laptop mithilfe der folgenden Animation an den Management-Switch an.

   Animation - Verbinden Sie Ihren Laptop mit dem Management-Switch

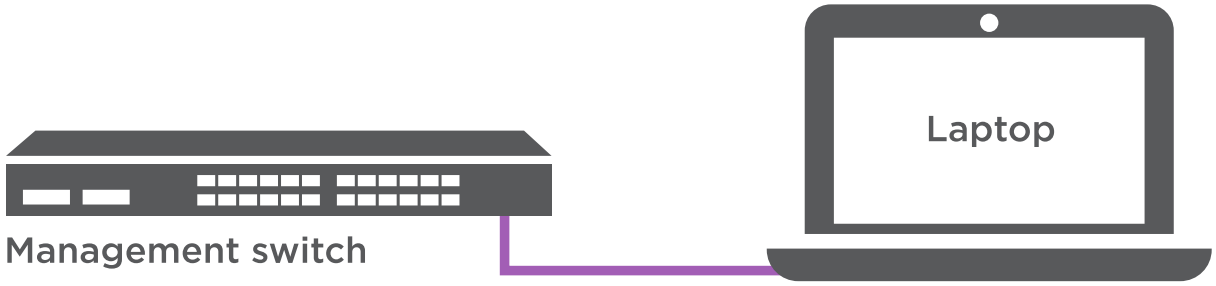

5. Wählen Sie ein ONTAP-Symbol aus, um es zu ermitteln:

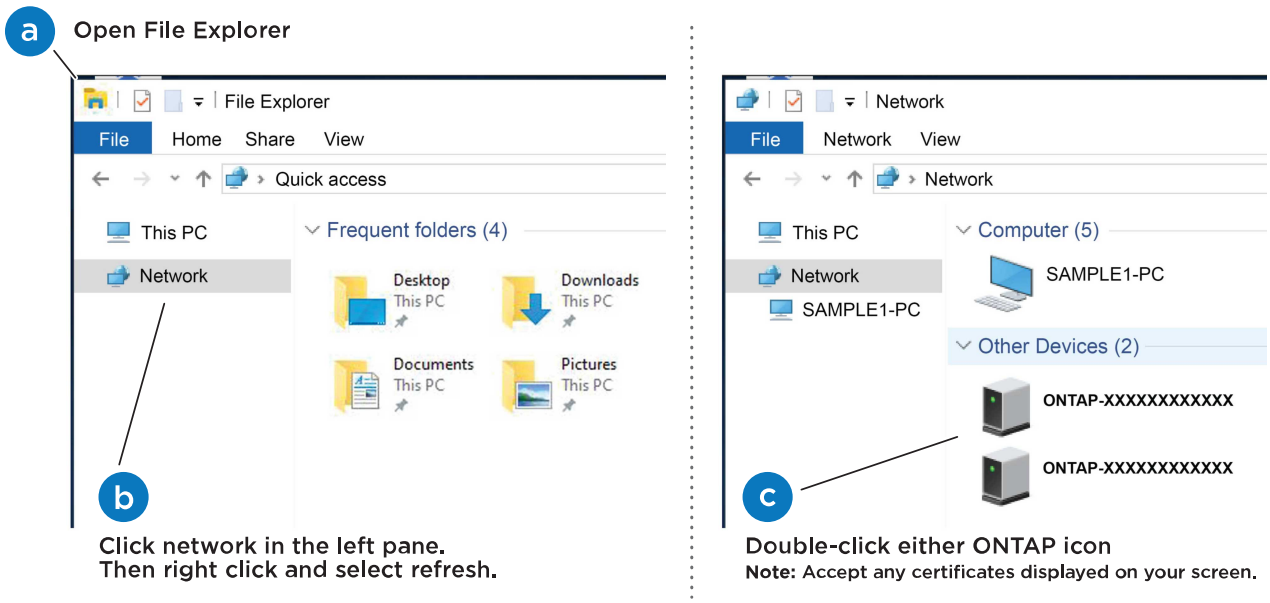

   a. Öffnen Sie Den Datei-Explorer.
   b. Klicken Sie im linken Bereich auf Netzwerk.
   c. Mit der rechten Maustaste klicken und Aktualisieren auswählen.
   d. Doppelklicken Sie auf das ONTAP-Symbol, und akzeptieren Sie alle auf dem Bildschirm angezeigten Zertifikate.

   > XXXXX ist die Seriennummer des Systems für den Ziel-Node.

   System Manager wird geöffnet.

6. Konfigurieren Sie das System mithilfe von System Manager geführten Setups anhand der Daten, die Sie im erfasst haben "ONTAP Konfigurationsleitfaden".
7. Richten Sie Ihr Konto ein und laden Sie Active IQ Config Advisor herunter:
   a. Melden Sie sich bei Ihrem bestehenden Konto an oder erstellen Sie ein Konto.

"NetApp Support-Registrierung"

b. Registrieren Sie das System.

"NetApp Produktregistrierung"

c. Laden Sie Active IQ Config Advisor herunter.

"NetApp Downloads: Config Advisor"

8. Überprüfen Sie den Systemzustand Ihres Systems, indem Sie Config Advisor ausführen.
9. Wechseln Sie nach Abschluss der Erstkonfiguration mit dem "ONTAP ONTAP System Manager; Dokumentationsressourcen" Seite für Informationen über das Konfigurieren zusätzlicher Funktionen in ONTAP.

Option 2: Wenn die Netzwerkerkennung nicht aktiviert ist

Wenn Sie keinen Windows- oder Mac-basierten Laptop oder keine Konsole verwenden oder die automatische Erkennung nicht aktiviert ist, müssen Sie die Konfiguration und das Setup mit dieser Aufgabe abschließen.

1. Laptop oder Konsole verkabeln und konfigurieren:
   a. Stellen Sie den Konsolenport des Laptops oder der Konsole auf 115,200 Baud mit N-8-1 ein.

   > Informationen zur Konfiguration des Konsolenport finden Sie in der Online-Hilfe Ihres Laptops oder der Konsole.

   b. Schließen Sie das Konsolenkabel über das im System gelieferte Konsolenkabel an den Laptop oder die Konsole an den Management Switch im Management-Subnetz.

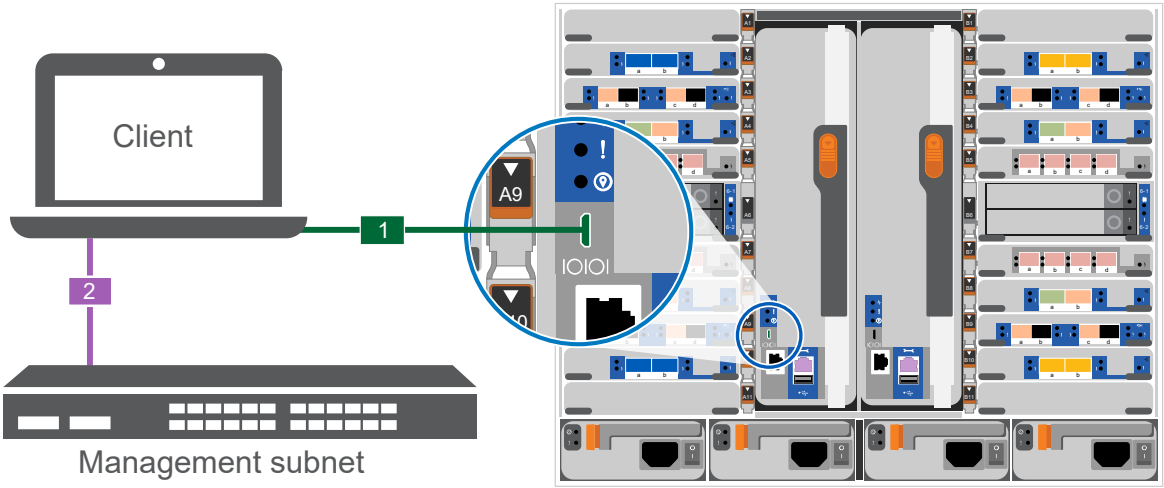

   c. Weisen Sie dem Laptop oder der Konsole eine TCP/IP-Adresse zu. Verwenden Sie dabei eine Adresse, die sich im Management-Subnetz befindet.
2. Mithilfe der folgenden Animation können Sie eine oder mehrere Laufwerk-Shelf-IDs festlegen:

   Die NS224-Einschübe sind auf die Shelf-ID 00 und 01 voreingestellt. Wenn Sie die Shelf-IDs ändern möchten, müssen Sie ein Werkzeug erstellen, um in die Öffnung einzufügen, an der sich die Schaltfläche befindet. Siehe "Shelf-ID ändern – NS224-Einschübe" Detaillierte Anweisungen.

Animation – legt NVMe-Laufwerk-Shelf-IDs fest

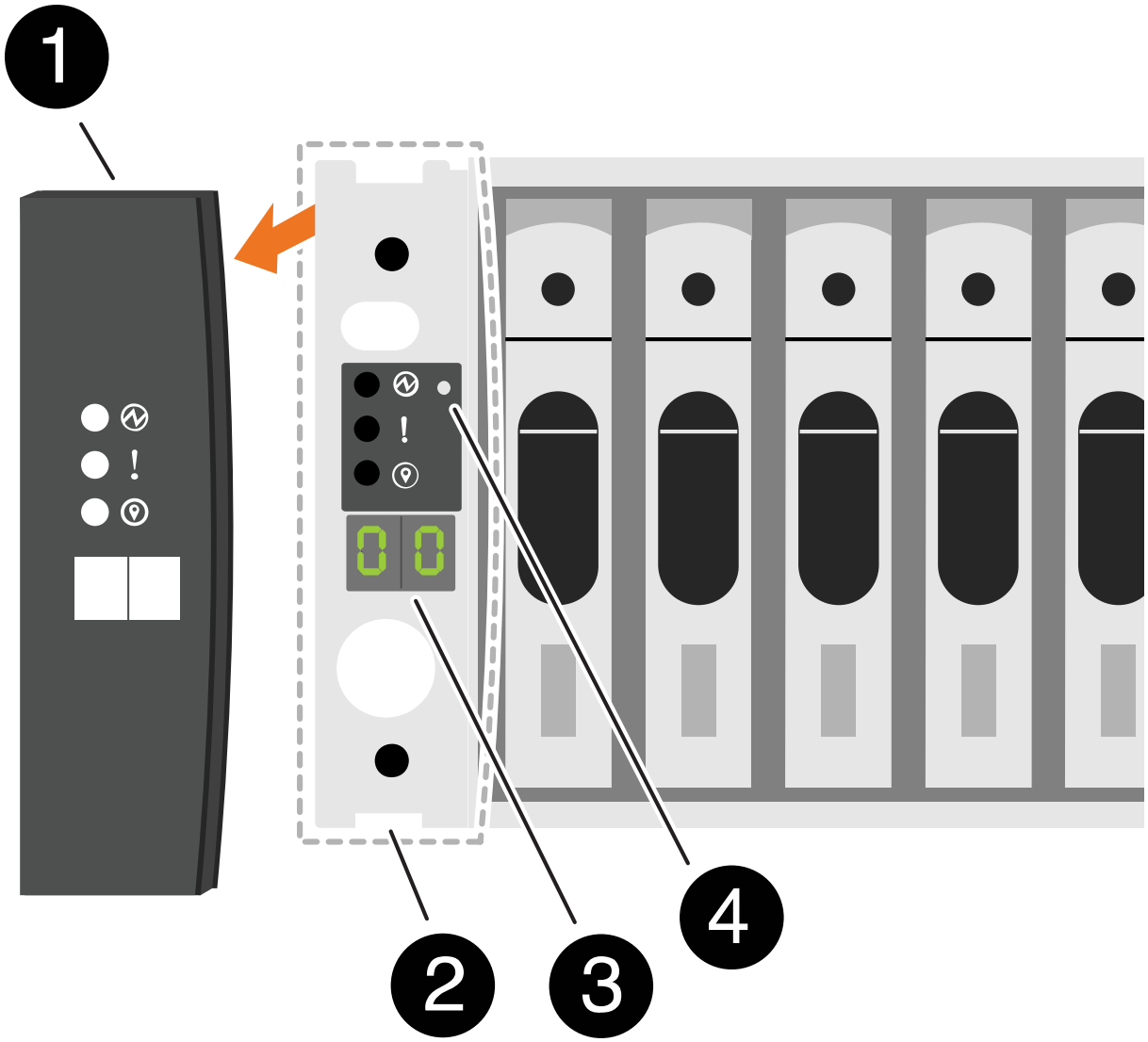

1	Einlegeboden-Endkappe
2	Ablagefaceplate

3	Shelf-ID-LED
4	Taste für die Einstellung der Shelf-ID

3. Schalten Sie die Netzschalter an den Netzteilen beider Knoten ein.

   Animation: Schalten Sie die Stromversorgung der Controller ein

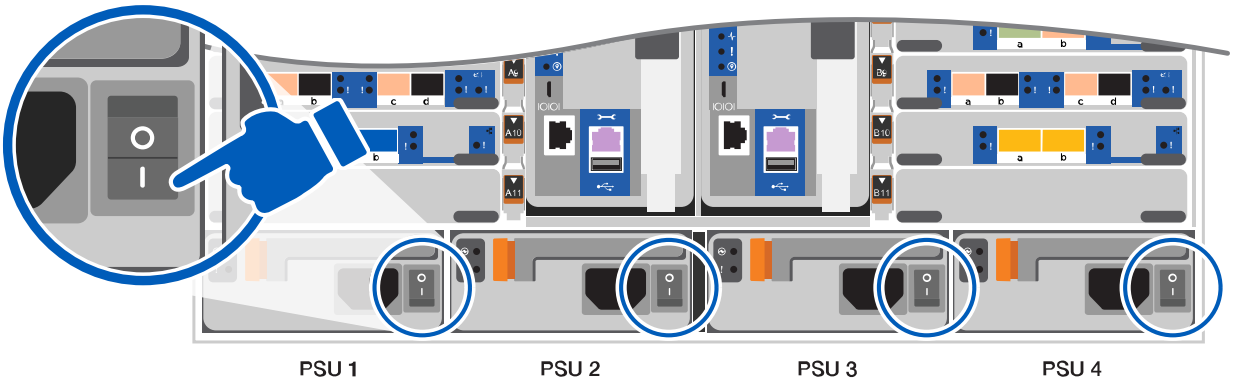

   Das erste Booten kann bis zu acht Minuten dauern.

4. Weisen Sie einem der Nodes eine erste Node-Management-IP-Adresse zu.

Wenn das Managementnetzwerk DHCP enthält…	Dann…
Konfiguriert	Notieren Sie die IP-Adresse, die den neuen Controllern zugewiesen ist.

Wenn das Managementnetzwerk DHCP enthält…	Dann…
Nicht konfiguriert	a. Öffnen Sie eine Konsolensitzung mit PuTTY, einem Terminalserver oder dem entsprechenden Betrag für Ihre Umgebung. Überprüfen Sie die Online-Hilfe Ihres Laptops oder Ihrer Konsole, wenn Sie nicht wissen, wie PuTTY konfiguriert werden soll. b. Geben Sie die Management-IP-Adresse ein, wenn Sie dazu aufgefordert werden.

5. Konfigurieren Sie das Cluster unter System Manager auf Ihrem Laptop oder Ihrer Konsole:
   a. Rufen Sie die Node-Management-IP-Adresse im Browser auf.

      Das Format für die Adresse ist https://x.x.x.x.

   b. Konfigurieren Sie das System anhand der Daten, die Sie im erfasst haben "ONTAP Konfigurationsleitfaden"
6. Richten Sie Ihr Konto ein und laden Sie Active IQ Config Advisor herunter:
   a. Melden Sie sich bei Ihrem bestehenden Konto an oder erstellen Sie ein Konto.

      "NetApp Support-Registrierung"

   b. Registrieren Sie das System.

      "NetApp Produktregistrierung"

   c. Laden Sie Active IQ Config Advisor herunter.

      "NetApp Downloads: Config Advisor"
7. Überprüfen Sie den Systemzustand Ihres Systems, indem Sie Config Advisor ausführen.
8. Wechseln Sie nach Abschluss der Erstkonfiguration mit dem "ONTAP ONTAP System Manager; Dokumentationsressourcen" Seite für Informationen über das Konfigurieren zusätzlicher Funktionen in ONTAP.

Copyright-Informationen

Copyright © 2024 NetApp. Alle Rechte vorbehalten. Gedruckt in den USA. Dieses urheberrechtlich geschützte Dokument darf ohne die vorherige schriftliche Genehmigung des Urheberrechtsinhabers in keiner Form und durch keine Mittel – weder grafische noch elektronische oder mechanische, einschließlich Fotokopieren, Aufnehmen oder Speichern in einem elektronischen Abrufsystem – auch nicht in Teilen, vervielfältigt werden.

Software, die von urheberrechtlich geschütztem NetApp Material abgeleitet wird, unterliegt der folgenden Lizenz und dem folgenden Haftungsausschluss:

DIE VORLIEGENDE SOFTWARE WIRD IN DER VORLIEGENDEN FORM VON NETAPP ZUR VERFÜGUNG GESTELLT, D. H. OHNE JEGLICHE EXPLIZITE ODER IMPLIZITE GEWÄHRLEISTUNG, EINSCHLIESSLICH, JEDOCH NICHT BESCHRÄNKT AUF DIE STILLSCHWEIGENDE GEWÄHRLEISTUNG DER MARKTGÄNGIGKEIT UND EIGNUNG FÜR EINEN BESTIMMTEN ZWECK, DIE HIERMIT AUSGESCHLOSSEN WERDEN. NETAPP ÜBERNIMMT KEINERLEI HAFTUNG FÜR DIREKTE, INDIREKTE, ZUFÄLLIGE, BESONDERE, BEISPIELHAFTE SCHÄDEN ODER FOLGESCHÄDEN (EINSCHLIESSLICH, JEDOCH NICHT BESCHRÄNKT AUF DIE BESCHAFFUNG VON ERSATZWAREN ODER -DIENSTLEISTUNGEN, NUTZUNGS-, DATEN- ODER GEWINNVERLUSTE ODER UNTERBRECHUNG DES GESCHÄFTSBETRIEBS), UNABHÄNGIG DAVON, WIE SIE VERURSACHT WURDEN UND AUF WELCHER HAFTUNGSTHEORIE SIE BERUHEN, OB AUS VERTRAGLICH FESTGELEGTER HAFTUNG, VERSCHULDENSUNABHÄNGIGER HAFTUNG ODER DELIKTSHAFTUNG (EINSCHLIESSLICH FAHRLÄSSIGKEIT ODER AUF ANDEREM WEGE), DIE IN IRGENDEINER WEISE AUS DER NUTZUNG DIESER SOFTWARE RESULTIEREN, SELBST WENN AUF DIE MÖGLICHKEIT DERARTIGER SCHÄDEN HINGEWIESEN WURDE.

NetApp behält sich das Recht vor, die hierin beschriebenen Produkte jederzeit und ohne Vorankündigung zu ändern. NetApp übernimmt keine Verantwortung oder Haftung, die sich aus der Verwendung der hier beschriebenen Produkte ergibt, es sei denn, NetApp hat dem ausdrücklich in schriftlicher Form zugestimmt. Die Verwendung oder der Erwerb dieses Produkts stellt keine Lizenzierung im Rahmen eines Patentrechts, Markenrechts oder eines anderen Rechts an geistigem Eigentum von NetApp dar.

Das in diesem Dokument beschriebene Produkt kann durch ein oder mehrere US-amerikanische Patente, ausländische Patente oder anhängige Patentanmeldungen geschützt sein.

ERLÄUTERUNG ZU „RESTRICTED RIGHTS“: Nutzung, Vervielfältigung oder Offenlegung durch die US-Regierung unterliegt den Einschränkungen gemäß Unterabschnitt (b)(3) der Klausel „Rights in Technical Data – Noncommercial Items“ in DFARS 252.227-7013 (Februar 2014) und FAR 52.227-19 (Dezember 2007).

Die hierin enthaltenen Daten beziehen sich auf ein kommerzielles Produkt und/oder einen kommerziellen Service (wie in FAR 2.101 definiert) und sind Eigentum von NetApp, Inc. Alle technischen Daten und die Computersoftware von NetApp, die unter diesem Vertrag bereitgestellt werden, sind gewerblicher Natur und wurden ausschließlich unter Verwendung privater Mittel entwickelt. Die US-Regierung besitzt eine nicht ausschließliche, nicht übertragbare, nicht unterlizenzierbare, weltweite, limitierte unwiderrufliche Lizenz zur Nutzung der Daten nur in Verbindung mit und zur Unterstützung des Vertrags der US-Regierung, unter dem die Daten bereitgestellt wurden. Sofern in den vorliegenden Bedingungen nicht anders angegeben, dürfen die Daten ohne vorherige schriftliche Genehmigung von NetApp, Inc. nicht verwendet, offengelegt, vervielfältigt, geändert, aufgeführt oder angezeigt werden. Die Lizenzrechte der US-Regierung für das US-Verteidigungsministerium sind auf die in DFARS-Klausel 252.227-7015(b) (Februar 2014) genannten Rechte beschränkt.

Markeninformationen

NETAPP, das NETAPP Logo und die unter http://www.netapp.com/TM aufgeführten Marken sind Marken von NetApp, Inc. Andere Firmen und Produktnamen können Marken der jeweiligen Eigentümer sein.