Vordere Klappe des Rückwärtsschranks

Install and maintain

NetApp
January 06, 2023

This PDF was generated from https://docs.netapp.com/de-de/ontap-systems/platform-supplemental/42u-1280mm-reverse-front-door.html on January 06, 2023. Always check docs.netapp.com for the latest.

Inhaltsverzeichnis

Vordere Klappe des Rückwärtsschranks . . . 1
Die vordere Tür des Systemschranks umkehren . . . 1
Entfernen Sie das beleuchtete Abzeichen . . . 1
Entfernen Sie die Tür des Systemschranks . . . 2
Stellen Sie die Stromversorgung und die Verkabelung der Abzeichen ein . . . 2
Drehen Sie das Türscharnier um und verschließen Sie die Verriegelung . . . 5
Die Tür und das beleuchtete Abzeichen wieder einbauen . . . 7

Vordere Klappe des Rückwärtsschranks

Die vordere Tür des Systemschranks umkehren

Sie können die Richtung ändern, in der sich die vordere Klappe öffnet, indem Sie die beleuchtete Klappe, die Tür, das obere Scharnier und die zugehörige Hardware entfernen und dann auf der gegenüberliegenden Seite der Vorderseite des Systemschrankrahmens installieren.

Sie benötigen die folgenden Tools und Systeme, um die Türumkehr von System-Cabinets mit beleuchteten Abzeichen abzuschließen:

- Ein Kreuzschlitzschraubendreher
- Ein 5-mm-Innensechskantschlüssel; magnetischer Inbusschlüssel wird empfohlen
- Nadelzange
- Eine Stufenleiter, sodass Sie problemlos auf die Innensechskantschrauben im oberen Scharnier zugreifen können

Entfernen Sie das beleuchtete Abzeichen

Wenn Sie das beleuchtete Abzeichen entfernen, öffnen Sie die vordere Tür des Systemschranks, ziehen Sie das Netzkabel von der Rückseite des Abzeichens ab und entfernen Sie dann die Ausweis-Komponenten von der Systemschranktür.

Verwenden Sie die folgende Abbildung zusammen mit den folgenden

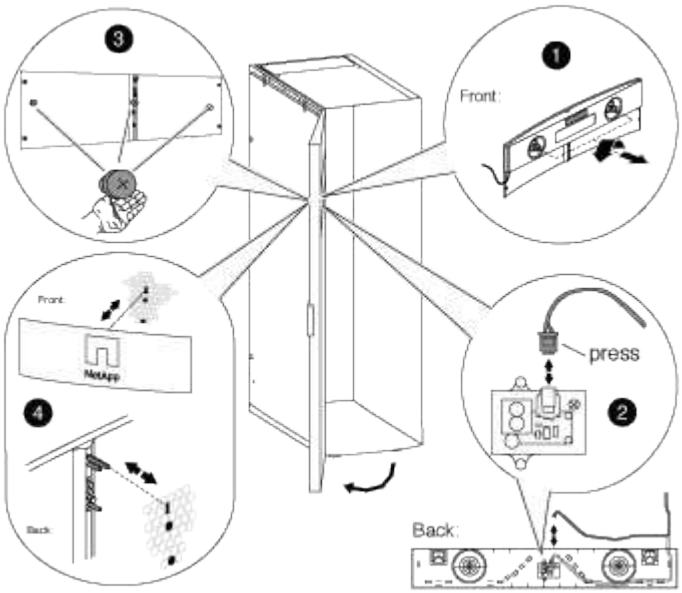

Schritten:

1. Entriegeln und öffnen Sie die vordere Klappe des Systemschranks.
2. Lösen Sie die unverlierbaren Schrauben auf der Rückseite des Abzeichens an der Innenseite der Tür, und ziehen Sie dann vorsichtig die Rückseite aus dem Türnetz heraus.
3. Ziehen Sie das Netzkabel von der Rückseite ab, indem Sie auf den Sicherungsclip am Stecker drücken, das Kabel aus der Steckdose ziehen und das Kabel von der Rückseite entfernen.

Legen Sie die Rückseite beiseite.

4. Entfernen Sie die Schrauben vorsichtig von der Rückseite des Abzeichens.

> Die Stiele an den Rändelschrauben sind sehr kurz. Legen Sie die freie Hand unter die Schraube, um die Daumenschraube zu fangen, wenn Sie sie fallen lassen.

5. Entfernen Sie das Abzeichen von der Vorderseite der Tür und legen Sie es beiseite.

Entfernen Sie die Tür des Systemschranks

Sie müssen die Tür und die Seitenwände des Systemschranks entfernen, um das beleuchtete Abzeichen und die Komponenten zu bewegen und die Tür umzukehren.

1. Öffnen Sie die Tür des Systemschranks, wenn sie nicht bereits geöffnet ist.
2. Führen Sie die entsprechenden Maßnahmen durch, je nachdem, ob Ihre Schränke mit dem Interconnect-Kit verbunden sind.

Wenn Ihr Systemschrank…	Dann…
Nicht mit einem anderen Systemschrank verbunden	Fahren Sie mit dem nächsten Schritt fort.
Anschluss an einen anderen Systemschrank mit einem Interconnect-Kit	Entfernen Sie alle vier Halterungen des Verbindungssatzes, und setzen Sie die Halterungen und Schrauben an einer sicheren Stelle ein.

3. Entriegeln Sie beide Seitenwände, trennen Sie die Erdungskabel von den Seitenverkleidungen, entfernen Sie sie, und legen Sie sie beiseite.
4. Trennen Sie das Erdungskabel von der Schussade oben an der Tür.
5. Lösen Sie die Erdungsöse und die Drahtbaugruppe aus dem Rahmen des Systemschranks und legen Sie sie beiseite.
6. Lösen Sie die Erdungsöse von der Systemschranktür und legen Sie sie beiseite.
7. Heben Sie den oberen Scharnierstift an, bis er die Unterseite des Scharniers entfernt.
8. Schieben Sie die Oberseite der Tür vorsichtig vom Rahmen des Systemschranks weg, und lösen Sie dann den Scharnierstift.
9. Heben Sie die Tür vom unteren Scharnier ab, und stellen Sie die Tür beiseite.

Stellen Sie die Stromversorgung und die Verkabelung der Abzeichen ein

Sie müssen das Netzteil und die beleuchtete Verkabelung der Abzeichen auf der gegenüberliegenden Seite des Systemschrankrahmens bewegen, bevor Sie die Tür umkehren und das beleuchtete Abzeichen wieder einbauen.

Sie müssen die Systemschranktür und die Seitenwände entfernt haben.

Beim Umkehren der Systemschranktür müssen die beleuchtete Stromversorgung, das Netzkabel und die Kabelführung an die gegenüberliegende Seite des Systemschranks verschoben werden. Die Baugruppe ist so ausgelegt, dass sich das Kabel zum Abzeichen an der Seite des Schranks befindet, in dem das Türscharnier installiert ist.

1. Öffnen Sie die Halteklammer des Netzkabels, und trennen Sie das Netzkabel vom Netzteil.
2. Entfernen Sie das Netzteilgehäuse und das Netzteil mithilfe der Abbildung als Referenz:

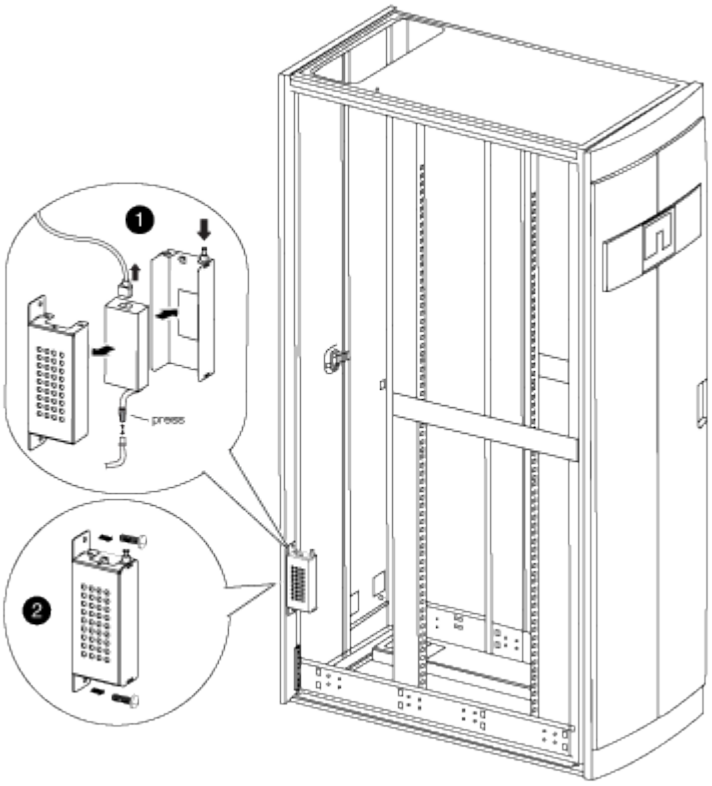

   a. Heben Sie den Haltestift am Netzteilgehäuse an, und entfernen Sie dann die Gehäuseabdeckung, indem Sie sie nach unten drehen und aus dem hinteren Netzteilgehäuse heben.

      Das Netzteil wird mit einem Haken- und Schlaufenpatch am Netzteilgehäuse angeschlossen.

   b. Trennen Sie das Netzteil vom beleuchteten Kabel der Anschlusskarte, und stellen Sie dann die Stromversorgung und die Netzteilabdeckung auf die Seite.
   c. Entfernen Sie die Schrauben von oben und unten am Netzteilgehäuse, das am Systemschrankrahmen befestigt ist, und entfernen Sie dann das Stromversorgungsgehäuse.
3. Installieren Sie das Netzteil- und Stromversorgungsgehäuse auf der gegenüberliegenden Seite des Systemschranks:
   a. Suchen Sie die beiden Schraubenbohrungen nebeneinander am Gehäuserahmen, und befestigen Sie dann die Oberseite des Netzteilgehäuses am unteren Rand der beiden Schraubenlöcher.

      Möglicherweise müssen Sie das untere Kabelhalteband entfernen, falls vorhanden.

   b. Befestigen Sie die Unterseite des Netzteilgehäuses am Systemschrankrahmen.
   c. Installieren Sie die Netzteilabdeckung und das Netzteil, indem Sie die Abdeckungshaken an der

Rückseite des Netzteils ausrichten, den Kolben an der Abdeckung nach oben ziehen, den geschlossenen Kolben drehen und dann den Kolben loslassen.

4. Entfernen Sie den Kabelkanal der Blende, indem Sie die Kabelhalter aus den Halteclips entfernen und den Kabelkanal dann vom Netzkabel abziehen.

   Halten Sie die Halteclips und Schrauben für die Montage des Kabelkanals auf der gegenüberliegenden Seite des Schranks.

5. Schieben Sie das Kabel des Abzeichens auf die andere Seite des Gehäuses:

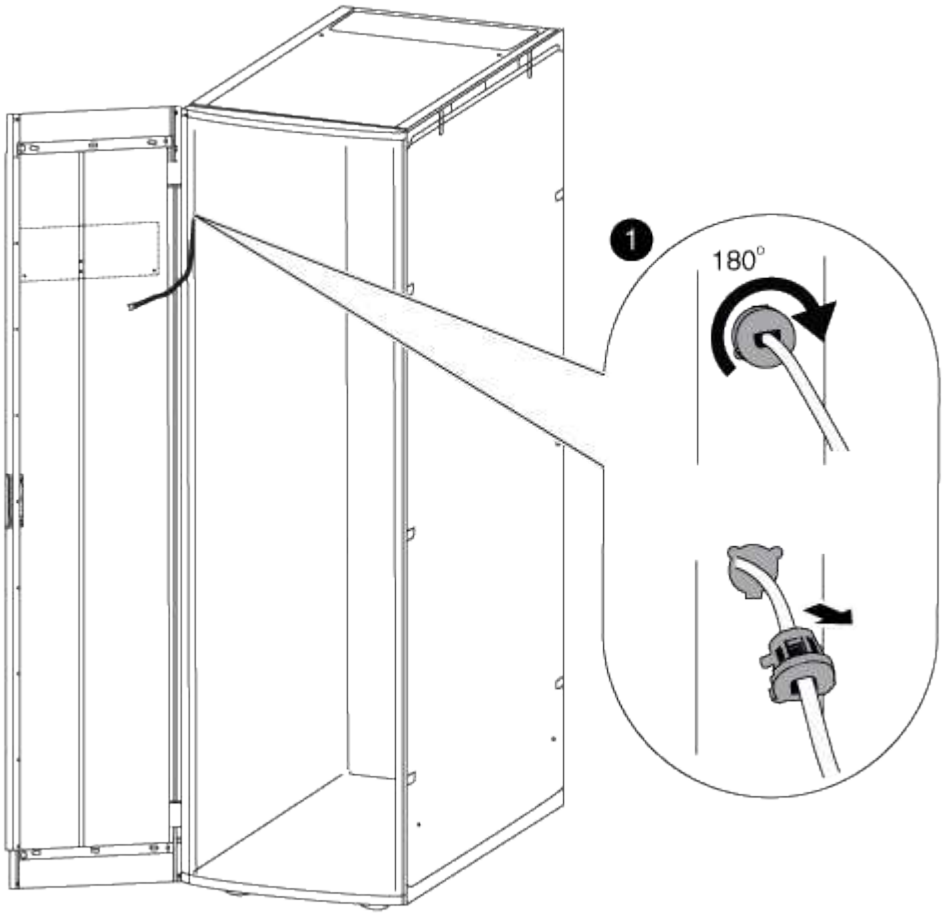

   a. Drehen Sie den Gummikabelhalter des Schrankes senkrecht um 180 Grad nach rechts, entfernen Sie ihn aus dem Rahmen des Systemschranks und ziehen Sie dann vorsichtig das Kabel aus dem Systemschrank.
   b. Führen Sie das Kabel auf die andere Seite des Schranks, und ziehen Sie es dann vollständig durch die Öffnung in der Nähe der Oberseite des Schranks aufrecht.
   c. Richten Sie den Gummikabelhalter an der Öffnung im Rahmen aus, schieben Sie ihn bis zum Ablegen hinein, und drehen Sie dann den Kabelhalter um 180 Grad nach links, um ihn zu sichern.
   d. Führen Sie das Kabel entlang des Gehäuserahmens auf die Rückseite des Gehäuses.

6. Den Kabelkanal wieder einbauen:
   a. Schieben Sie den Kabelkanal über das PDU-Netzkabel und leiten Sie den Kabelkanal entlang des Systemschrankrahmens an die PDU.
   b. Die Kabelhalter von der anderen Seite des Gehäuses über den Kabelkanal einbauen, um sie am Schrankrahmen zu befestigen.

7. Schließen Sie das Kabel wieder an das Netzteil an, schließen Sie das Netzteil jedoch nicht an die Stromversorgung an.

Drehen Sie das Türscharnier um und verschließen Sie die Verriegelung

Beim Rückwärtsfahren der Systemschranktür müssen Sie das Scharnier und die Verriegelung des Systemschranks in den gegenüberliegenden vorderen Systemschrank senkrecht bewegen.

Sie benötigen die folgenden Tools:

- Kreuzschlitzschraubendreher
- 5 mm Innensechskantschlüssel; magnetischer Innensechskantschlüssel wird empfohlen
- Nadelzange
- Stufenleiter für einfachen Zugriff auf die Innensechskantschrauben im oberen Scharnier

a. Entfernen Sie die Schrauben, mit denen das obere Scharnier vom Systemschrankrahmen befestigt ist, und legen Sie die Schrauben und das Scharnier beiseite.

> Gehen Sie beim Entfernen der Innensechskantschrauben vorsichtig vor, damit sie nicht in den Gehäuserahmen fallen. Ersatz-Innensechskantschrauben sind im Ersatzteilesatz enthalten, der im Lieferumfang des Systemgehäuses enthalten ist.

b. Entfernen Sie die Schrauben, mit denen das untere Scharnier vom Rahmen des Systemschranks befestigt ist, und legen Sie die Schrauben und das Scharnier beiseite.

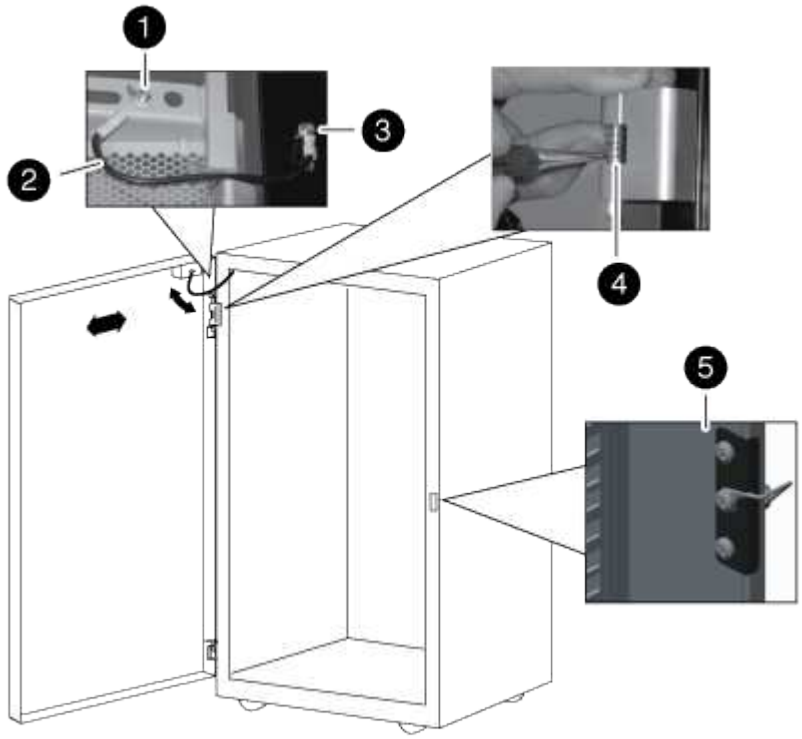

❶
Erdungsschraube der Tür mit Schukostüme
❷
Erdungskabel
❸
Erdungskabelschuh für Rahmen
❹
Oberes Türscharnier mit Scharnierstift, der durch Halteklammer gehalten wird
❺
Verriegelungsverschluss

a. Den Scharnierstift vom oberen Scharnier umkehren:
   i. Den Scharnierstift anheben und den Halteclip an der Gelenkbolzenwelle freisetzen.
   ii. Mit der Nadelzange vorsichtig den Halteclip von der Gelenkbolzenwelle entfernen und beiseite legen.
   iii. Schieben Sie den Scharnierstift und die Feder aus dem Scharniergehäuse.
   iv. Drehen Sie das Scharnier so, dass die Gewindebohrungen zur gegenüberliegenden Seite des Scharniers zeigen, und setzen Sie dann den Scharnierstift und die Feder wieder in das Scharnier ein.
   v. Befestigen Sie den Scharnierhalter am Scharnierstift.

      Vergewissern Sie sich, dass Sie den Halteclip vollständig auf den Scharnierstift drücken.

b. Scharniere wieder einbauen:
   i. Setzen Sie die obere Innensechskantschraube durch den senkrechten Systemschrank und richten Sie sie an der oberen Gewindelbohrung am oberen Scharnier aus, und ziehen Sie die Innensechskantschraube teilweise fest.

      Ziehen Sie die Schraube erst nach dem Einbau der zweiten Innensechskantschraube vollständig fest.

   ii. Setzen Sie die untere Innensechskantschraube durch den senkrechten Systemschrank und richten Sie sie an der unteren Gewindeöffnung am oberen Scharnier aus, und ziehen Sie die Innensechskantschraube teilweise fest.

iii. Ziehen Sie die Innensechskantschrauben oben und unten fest.

iv. Wiederholen Sie diese Schritte für das untere Scharnier.

c. Entfernen Sie die Schrauben von der Verriegelungsverriegelung, und schieben Sie die Verriegelungsverriegelung in den gegenüberliegenden vorderen Systemschrank aufrecht.

d. Drehen Sie die Verriegelung um 180 Grad, und befestigen Sie sie dann aufrecht am Systemschrank.

Die Tür und das beleuchtete Abzeichen wieder einbauen

Nachdem Sie das Netzteil und die Komponenten auf die andere Seite des Systemschranks verschoben und die Scharniere und die Verriegelung bewegt haben, müssen Sie die Systemschranktür und das beleuchtete Abzeichen wieder einbauen und dann das Abzeichen an die Stromquelle anschließen.

Bauen Sie die Tür des Systemschranks wieder ein

Nachdem Sie das Türscharnier und die Türabdeckung umkehren, müssen Sie vor dem Wiedereinsetzen des beleuchteten Abzeichens die Erdungskabel- und -Kabelbaugruppe sowie die vordere Klappe des Systemschranks wieder einbauen.

1. Drehen Sie die Tür um 180 Grad.
2. Richten Sie die Unterseite der Tür an der unteren Scharnierstütze aus, und setzen Sie dann die Tür unten auf die Scharnierstütze.
3. Den oberen Scharnierstift so anheben, dass er das Scharniergehäuse beseitigt.
4. Kippen Sie die Oberseite der Tür in das Scharniergehäuse, so dass der Scharnierstift und das Türscharnier ausgerichtet sind, und lösen Sie dann den Scharnierstift.

   Vergewissern Sie sich, dass der Scharnierstift vollständig durch das Türscharnier und die Unterseite des Türscharnier-Gehäuses sitzt.

5. Bringen Sie die Erdungsöse und die Drahtbaugruppe wieder am Rahmen des Systemschranks auf derselben Seite der neu umgekehrten Vorderklappe an, und setzen Sie die Erdungsöse mit einem Spaten auf der Oberseite der Systemschranktür wieder ein.
6. Bringen Sie das Erdungskabel wieder an den Spaten an der Schuppenbaugruppe an der Systemschranktür an.
7. Bringen Sie die Seitenkonsolen oder die Verbindungshalterungen wieder an, falls zutreffend:
   - Wenn Ihr Systemschrank nicht an einen anderen Systemschrank angeschlossen ist, bringen Sie die Seitenwände wieder an.
   - Wenn Ihr Systemschrank mit einem Interconnect-Kit an einen anderen Systemschrank angeschlossen ist, bringen Sie die Verbindungshalterungen wieder an.

Setzen Sie das beleuchtete Abzeichen wieder ein

Nachdem die Systemschranktür installiert ist, müssen Sie das beleuchtete Abzeichen installieren, um den Türumkehrvorgang abzuschließen, und dann die vordere Tür schließen und verriegeln.

1. Setzen Sie das beleuchtete Abzeichen mithilfe der folgenden Abbildung wieder an der vorderen Tür des Systemschranks ein:

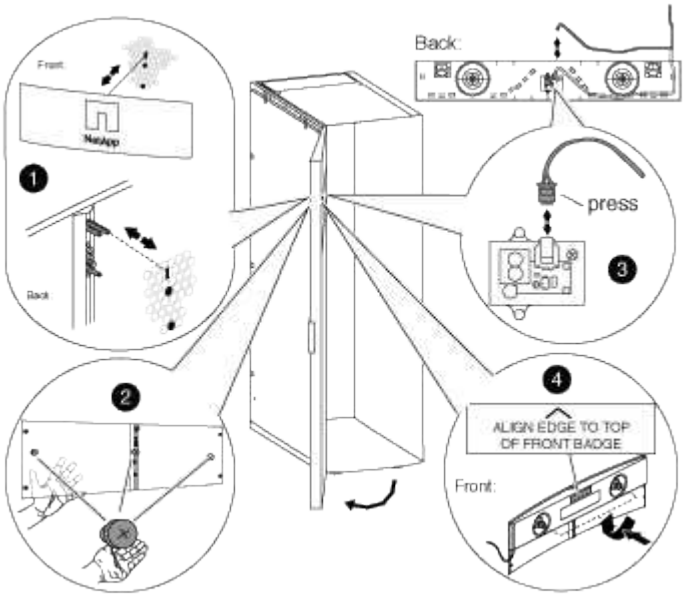

2. Schließen und verriegeln Sie die vordere Klappe.

Copyright-Informationen

Copyright © 2022 NetApp. Alle Rechte vorbehalten. Gedruckt in den USA. Dieses urheberrechtlich geschützte Dokument darf ohne die vorherige schriftliche Genehmigung des Urheberrechtsinhabers in keiner Form und durch keine Mittel – weder grafische noch elektronische oder mechanische, einschließlich Fotokopieren, Aufnehmen oder Speichern in einem elektronischen Abrufsystem – auch nicht in Teilen, vervielfältigt werden.

Software, die von urheberrechtlich geschütztem NetApp Material abgeleitet wird, unterliegt der folgenden Lizenz und dem folgenden Haftungsausschluss:

DIE VORLIEGENDE SOFTWARE WIRD IN DER VORLIEGENDEN FORM VON NETAPP ZUR VERFÜGUNG GESTELLT, D. H. OHNE JEGLICHE EXPLIZITE ODER IMPLIZITE GEWÄHRLEISTUNG, EINSCHLIESSLICH, JEDOCH NICHT BESCHRÄNKT AUF DIE STILLSCHWEIGENDE GEWÄHRLEISTUNG DER MARKTGÄNGIGKEIT UND EIGNUNG FÜR EINEN BESTIMMTEN ZWECK, DIE HIERMIT AUSGESCHLOSSEN WERDEN. NETAPP ÜBERNIMMT KEINERLEI HAFTUNG FÜR DIREKTE, INDIREKTE, ZUFÄLLIGE, BESONDERE, BEISPIELHAFTE SCHÄDEN ODER FOLGESCHÄDEN (EINSCHLIESSLICH, JEDOCH NICHT BESCHRÄNKT AUF DIE BESCHAFFUNG VON ERSATZWAREN ODER -DIENSTLEISTUNGEN, NUTZUNGS-, DATEN- ODER GEWINNVERLUSTE ODER UNTERBRECHUNG DES GESCHÄFTSBETRIEBS), UNABHÄNGIG DAVON, WIE SIE VERURSACHT WURDEN UND AUF WELCHER HAFTUNGSTHEORIE SIE BERUHEN, OB AUS VERTRAGLICH FESTGELEGTER HAFTUNG, VERSCHULDENSUNABHÄNGIGER HAFTUNG ODER DELIKTSHAFTUNG (EINSCHLIESSLICH FAHRLÄSSIGKEIT ODER AUF ANDEREM WEGE), DIE IN IRGENDEINER WEISE AUS DER NUTZUNG DIESER SOFTWARE RESULTIEREN, SELBST WENN AUF DIE MÖGLICHKEIT DERARTIGER SCHÄDEN HINGEWIESEN WURDE.

NetApp behält sich das Recht vor, die hierin beschriebenen Produkte jederzeit und ohne Vorankündigung zu ändern. NetApp übernimmt keine Verantwortung oder Haftung, die sich aus der Verwendung der hier beschriebenen Produkte ergibt, es sei denn, NetApp hat dem ausdrücklich in schriftlicher Form zugestimmt. Die Verwendung oder der Erwerb dieses Produkts stellt keine Lizenzierung im Rahmen eines Patentrechts, Markenrechts oder eines anderen Rechts an geistigem Eigentum von NetApp dar.

Das in diesem Dokument beschriebene Produkt kann durch ein oder mehrere US-amerikanische Patente, ausländische Patente oder anhängige Patentanmeldungen geschützt sein.

ERLÄUTERUNG ZU „RESTRICTED RIGHTS“: Nutzung, Vervielfältigung oder Offenlegung durch die US-Regierung unterliegt den Einschränkungen gemäß Unterabschnitt (b)(3) der Klausel „Rights in Technical Data – Noncommercial Items“ in DFARS 252.227-7013 (Februar 2014) und FAR 52.227-19 (Dezember 2007).

Die hierin enthaltenen Daten beziehen sich auf ein kommerzielles Produkt und/oder einen kommerziellen Service (wie in FAR 2.101 definiert) und sind Eigentum von NetApp, Inc. Alle technischen Daten und die Computersoftware von NetApp, die unter diesem Vertrag bereitgestellt werden, sind gewerblicher Natur und wurden ausschließlich unter Verwendung privater Mittel entwickelt. Die US-Regierung besitzt eine nicht ausschließliche, nicht übertragbare, nicht unterlizenzierbare, weltweite, limitierte unwiderrufliche Lizenz zur Nutzung der Daten nur in Verbindung mit und zur Unterstützung des Vertrags der US-Regierung, unter dem die Daten bereitgestellt wurden. Sofern in den vorliegenden Bedingungen nicht anders angegeben, dürfen die Daten ohne vorherige schriftliche Genehmigung von NetApp, Inc. nicht verwendet, offengelegt, vervielfältigt, geändert, aufgeführt oder angezeigt werden. Die Lizenzrechte der US-Regierung für das US-Verteidigungsministerium sind auf die in DFARS-Klausel 252.227-7015(b) (Februar 2014) genannten Rechte beschränkt.

Markeninformationen

NETAPP, das NETAPP Logo und die unter http://www.netapp.com/TM aufgeführten Marken sind Marken von NetApp, Inc. Andere Firmen und Produktnamen können Marken der jeweiligen Eigentümer sein.