Chasis

Install and maintain

NetApp
February 20, 2023

This PDF was generated from https://docs.netapp.com/es-es/ontap-systems/a300/chassis-replace-overview.html on February 20, 2023. Always check docs.netapp.com for the latest.

Tabla de Contenido

Chasis . . . 1
Información general sobre la sustitución del chasis: AFF A300 . . . 1
Apague las controladoras - AFF A300 . . . 1
Sustituir hardware: AFF A300 . . . 4
Restaurar y verificar la configuración: AFF A300 . . . 11

Chasis

Información general sobre la sustitución del chasis: AFF A300

Para sustituir el chasis, debe mover las fuentes de alimentación, los ventiladores y los módulos de controladora del chasis dañado al nuevo chasis y cambiar el chasis dañado del rack del equipo o del armario del sistema por el nuevo chasis del mismo modelo que el chasis dañado.

Todos los demás componentes del sistema deben funcionar correctamente; si no es así, debe ponerse en contacto con el soporte técnico.

- Puede utilizar este procedimiento con todas las versiones de ONTAP admitidas por el sistema.
- Este procedimiento se escribe con la suposición de que va a mover el módulo o los módulos de la controladora al nuevo chasis y que el chasis es un nuevo componente de NetApp.
- Este procedimiento es disruptivo. En el caso de un clúster de dos nodos, tendrá una interrupción del servicio completa y una interrupción parcial en un clúster de varios nodos.

Apague las controladoras - AFF A300

Para sustituir el chasis, debe apagar las controladoras.

Opción 1: Apague el controlador

Debe apagar la controladora o la controladora del chasis antes de moverlos al nuevo chasis.

Acerca de esta tarea

- Si tiene un clúster con más de dos controladoras, debe estar quórum. Si el clúster no está en quórum o si se muestra una controladora en buen estado `false` para la elegibilidad y la salud, debe corregir el problema antes de apagar el controlador dañado; consulte "Sincronice un nodo con el clúster".
- Si AutoSupport está habilitado, elimine la creación automática de casos invocando un mensaje de AutoSupport: `system node autosupport invoke -node * -type all -message MAINT=number_of_hours_downh`

  El siguiente mensaje de AutoSupport suprime la creación automática de casos durante dos horas: `cluster1:*> system node autosupport invoke -node * -type all -message MAINT=2h`

Pasos

1. Si su sistema tiene dos módulos de controladora, desactive el par de alta disponibilidad.

Si su sistema utiliza Clustered ONTAP con…	Realice lo siguiente…

Dos controladoras en el clúster	`cluster ha modify -configured false`
	
	`storage failover modify -node node0 -enabled false`

Si su sistema utiliza Clustered ONTAP con…	Realice lo siguiente…
Más de dos controladoras en el clúster	`storage failover modify -node node0 -enabled false`

2. Detenga el controlador, pulse `y` cuando se le pida que confirme la detención: `system node halt -node` *`node_name`*

   El mensaje de confirmación tiene el aspecto siguiente:

```
Warning: This operation will cause controller "node-name" to be marked
as unhealthy. Unhealthy nodes do not participate in quorum voting. If
the controller goes out of service and one more controller goes out of
service there will be a data serving failure for the entire cluster.
This will cause a client disruption. Use "cluster show" to verify
cluster state. If possible bring other nodes online to improve the
resiliency of this cluster.

Do you want to continue? {y|n}:
```

   Debe realizar un apagado correcto del sistema antes de sustituir el chasis para evitar perder datos no escritos en la memoria no volátil (NVMEM/NVRAM). Dependiendo del sistema, si el LED de NVMEM/NVRAM parpadea, hay contenido en el NVMEM/NVRAM que no se ha guardado en el disco. Es necesario reiniciar la controladora y comenzar desde el principio de este procedimiento. Si se repite los intentos para apagar correctamente la controladora, tenga en cuenta que se podrían perder datos que no se han guardado en el disco.

3. Cuando sea aplicable, detenga la segunda controladora para evitar un posible mensaje de error de quórum en una configuración de par de alta disponibilidad: `system node halt -node` *`second_node_name`* `-ignore-quorum-warnings true -skip-lif-migration-before -shutdown true`

   Responda `y` cuando se le solicite.

Opción 2: Las controladoras están en una configuración MetroCluster de dos nodos

Para apagar el controlador dañado, debe determinar el estado del controlador y, si es necesario, cambiar el controlador para que el controlador correcto siga sirviendo datos del almacenamiento del controlador dañado.

Acerca de esta tarea

- Si utiliza el cifrado de almacenamiento de NetApp, debe haber restablecido el MSID mediante las instrucciones de la sección "devolver una unidad FIPS o SED a modo sin protección" de "Información general del cifrado de NetApp con la interfaz de línea de comandos".
- Debe dejar las fuentes de alimentación encendidas al final de este procedimiento para proporcionar alimentación a la controladora en buen estado.

Pasos

1. Compruebe el estado de MetroCluster para determinar si el controlador dañado ha cambiado automáticamente al controlador en buen estado: `metrocluster show`

2. En función de si se ha producido una conmutación automática, proceda según la siguiente tabla:

Si el controlador está dañado…	Realice lo siguiente…
Se ha cambiado automáticamente	Continúe con el próximo paso.
No se ha cambiado automáticamente	Realice una operación de conmutación de sitios planificada desde el controlador en buen estado: `metrocluster switchover`
No se ha cambiado automáticamente, ha intentado efectuar una conmutación con el `metrocluster switchover` y se vetó la conmutación	Revise los mensajes de veto y, si es posible, resuelva el problema e inténtelo de nuevo. Si no puede resolver el problema, póngase en contacto con el soporte técnico.

3. Resincronice los agregados de datos ejecutando el `metrocluster heal -phase aggregates` comando del clúster superviviente.

```
controller_A_1::> metrocluster heal -phase aggregates
[Job 130] Job succeeded: Heal Aggregates is successful.
```

   Si la curación es vetada, usted tiene la opción de reemitir el `metrocluster heal` con el `-override -vetoes` parámetro. Si utiliza este parámetro opcional, el sistema anula cualquier vetoo suave que impida la operación de reparación.

4. Compruebe que se ha completado la operación con el comando MetroCluster operation show.

```
controller_A_1::> metrocluster operation show
    Operation: heal-aggregates
      State: successful
Start Time: 7/25/2016 18:45:55
   End Time: 7/25/2016 18:45:56
     Errors: -
```

5. Compruebe el estado de los agregados mediante `storage aggregate show` comando.

```
controller_A_1::> storage aggregate show
Aggregate     Size Available Used% State   #Vols  Nodes            RAID
Status
--------- -------- --------- ----- ------- ------ ----------------
------------
...
aggr_b2    227.1GB   227.1GB    0% online       0 mcc1-a2
raid_dp, mirrored, normal...
```

6. Repare los agregados raíz mediante el `metrocluster heal -phase root-aggregates` comando.

```
mcc1A::> metrocluster heal -phase root-aggregates
[Job 137] Job succeeded: Heal Root Aggregates is successful
```

Si la curación es vetada, usted tiene la opción de reemitir el `metrocluster heal` comando con el parámetro -override-vetoes. Si utiliza este parámetro opcional, el sistema anula cualquier vetoo suave que impida la operación de reparación.

7. Compruebe que la operación reparar se ha completado mediante el `metrocluster operation show` comando en el clúster de destino:

```
mcc1A::> metrocluster operation show
  Operation: heal-root-aggregates
      State: successful
 Start Time: 7/29/2016 20:54:41
   End Time: 7/29/2016 20:54:42
     Errors: -
```

8. En el módulo del controlador dañado, desconecte las fuentes de alimentación.

Sustituir hardware: AFF A300

Mueva las fuentes de alimentación, los ventiladores y los módulos de controladora del chasis dañado al nuevo chasis, y cambie el chasis dañado del rack del equipo o del armario del sistema con el nuevo chasis del mismo modelo que el chasis dañado.

Paso 1: Mueva una fuente de alimentación

Para desconectar una fuente de alimentación cuando se sustituye un chasis, es necesario apagar, desconectar y quitar la fuente de alimentación del chasis antiguo, así como instalarla y conectarla al chasis de reemplazo.

1. Si usted no está ya conectado a tierra, correctamente tierra usted mismo.
2. Apague la fuente de alimentación y desconecte los cables de alimentación:

a. Apague el interruptor de alimentación de la fuente de alimentación.

b. Abra el retenedor del cable de alimentación y, a continuación, desconecte el cable de alimentación de la fuente de alimentación.

c. Desconecte el cable de alimentación de la fuente de alimentación.

3. Presione hacia abajo el pestillo de liberación del tirador de la leva de la fuente de alimentación y, a continuación, baje el asa de la leva hasta la posición completamente abierta para liberar la fuente de alimentación del plano medio.

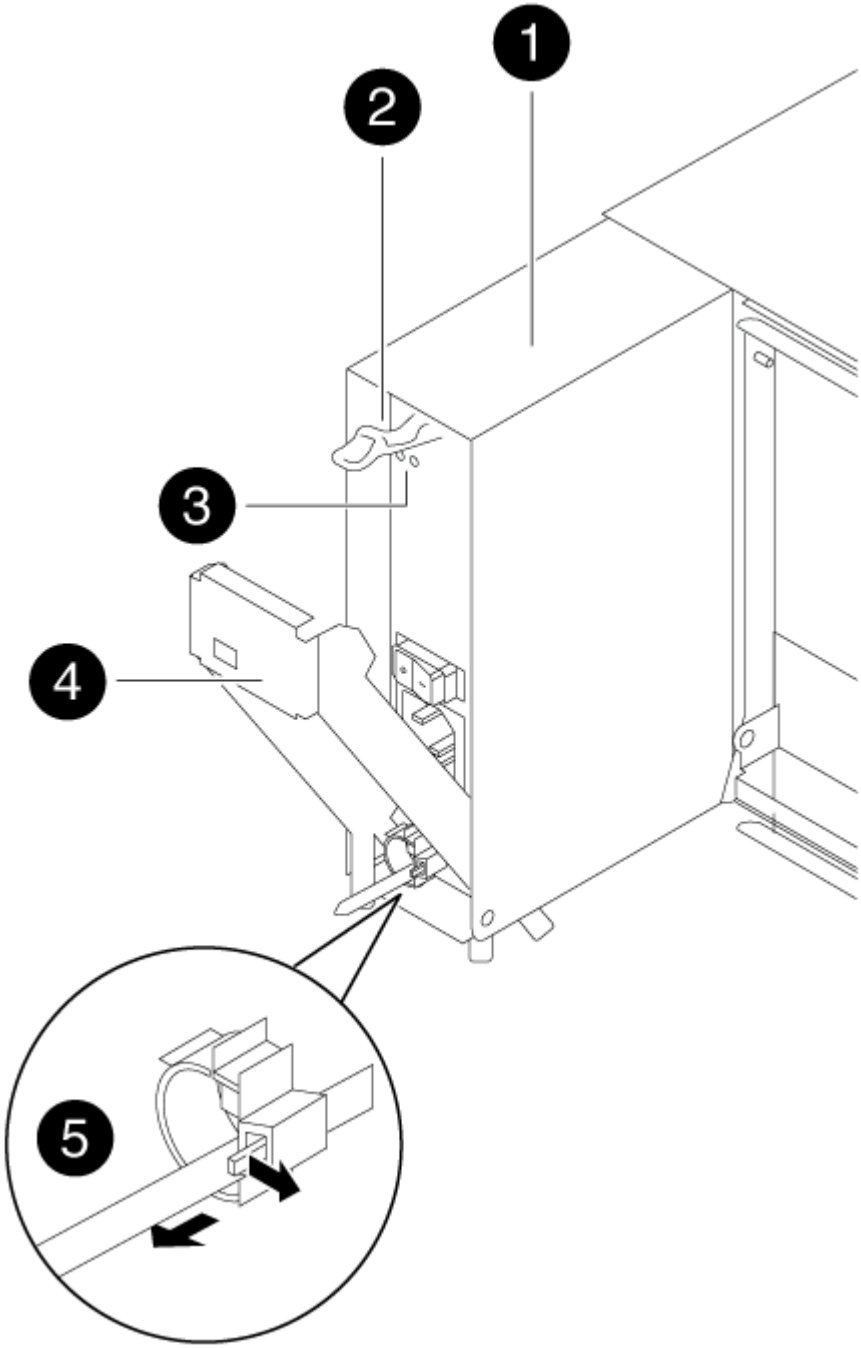

1	
Suministro de alimentación	

❷
Pestillo de liberación de la palanca de leva
❸
LED de alimentación y fallo
❹
Mango de leva
❺
Mecanismo de bloqueo del cable de alimentación

4. Utilice el asa de leva para extraer la fuente de alimentación del sistema.

   Al extraer una fuente de alimentación, utilice siempre dos manos para soportar su peso.

5. Repita los pasos anteriores con todos los suministros de alimentación restantes.
6. Con ambas manos, sujete y alinee los bordes de la fuente de alimentación con la abertura del chasis del sistema y, a continuación, empuje suavemente la fuente de alimentación hacia el chasis con el asa de leva.

   Las fuentes de alimentación están codificadas y sólo se pueden instalar de una manera.

   No ejerza demasiada fuerza al deslizar la fuente de alimentación en el sistema. Puede dañar el conector.

7. Empuje firmemente el asa de la leva de la fuente de alimentación para colocarlo completamente en el chasis y, a continuación, empuje el asa de leva hasta la posición cerrada, asegurándose de que el pestillo de liberación de la palanca de leva encaje en su posición de bloqueo.
8. Vuelva a conectar el cable de alimentación y fíjelo a la fuente de alimentación mediante el mecanismo de bloqueo del cable de alimentación.

   Conecte sólo el cable de alimentación a la fuente de alimentación. No conecte el cable de alimentación a una fuente de alimentación en este momento.

Paso 2: Mover un ventilador

Extraer un módulo de ventiladores al sustituir el chasis implica una secuencia específica de tareas.

1. Retire el bisel (si es necesario) con dos manos, sujetando las aberturas de cada lado del bisel y tirando de él hacia usted hasta que el bisel se suelte de los espárragos de bolas del bastidor del chasis.

2. Presione hacia abajo el pestillo de liberación en la palanca de leva del módulo del ventilador y luego tire de la palanca de leva hacia abajo.

   El módulo del ventilador se mueve un poco lejos del chasis.

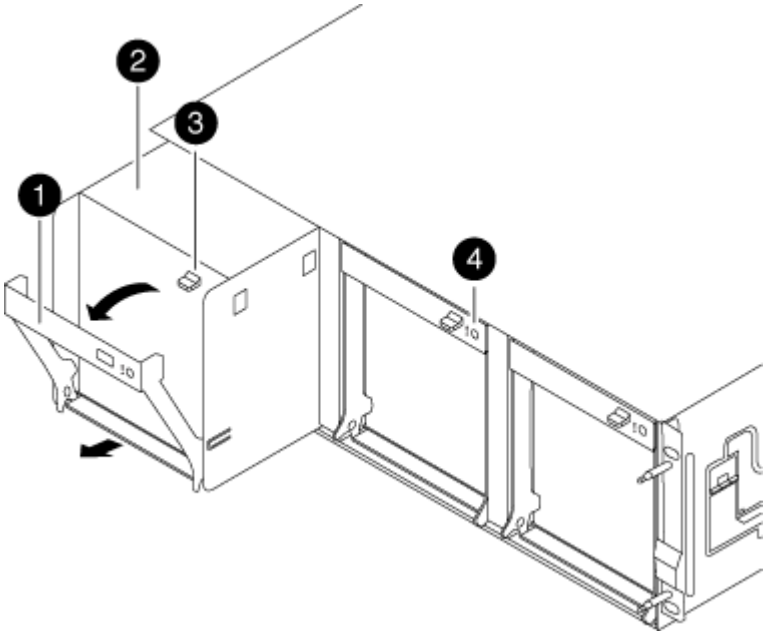

1	
Mango de leva	
2	
Módulo de ventilador	
3	
Pestillo de liberación de la palanca de leva	
4	
LED de alerta del módulo de ventilador	

3. Tire del módulo del ventilador hacia fuera del chasis, asegurándose de que lo apoya con la mano libre para que no se balancee del chasis.

   Los módulos del ventilador son cortos. Apoye siempre la parte inferior del módulo de ventilador con la mano libre para que no se caiga repentinamente del chasis y le haga daño.

4. Apartar el módulo de ventilador.
5. Repita los pasos anteriores con los módulos de ventilador restantes.

6. Inserte el módulo de ventilador en el chasis de repuesto alineándolo con la abertura y, a continuación, deslizándolo en el chasis.
7. Empuje firmemente el asa de leva del módulo del ventilador de modo que quede asentado completamente en el chasis.

   El asa de leva se eleva ligeramente cuando el módulo del ventilador está completamente asentado.

8. Gire el asa de leva hasta su posición cerrada, asegurándose de que el pestillo de liberación de la palanca de leva haga clic en la posición bloqueada.

   El LED del ventilador debe estar verde después de que el ventilador esté asentado y haya girado hasta la velocidad de funcionamiento.

9. Repita estos pasos para los módulos de ventilador restantes.
10. Alinee el bisel con los espárragos de bola y, a continuación, empuje suavemente el bisel hacia los espárragos de bola.

Paso 3: Extraiga el módulo del controlador

Para sustituir el chasis, debe extraer el módulo o los módulos de la controladora del chasis antiguo.

1. Si usted no está ya conectado a tierra, correctamente tierra usted mismo.
2. Afloje el gancho y la correa de bucle que sujetan los cables al dispositivo de administración de cables y, a continuación, desconecte los cables del sistema y los SFP (si fuera necesario) del módulo del controlador, manteniendo un seguimiento del lugar en el que estaban conectados los cables.

   Deje los cables en el dispositivo de administración de cables de manera que cuando vuelva a instalar el dispositivo de administración de cables, los cables estén organizados.

3. Retire y retire los dispositivos de administración de cables de los lados izquierdo y derecho del módulo del controlador.

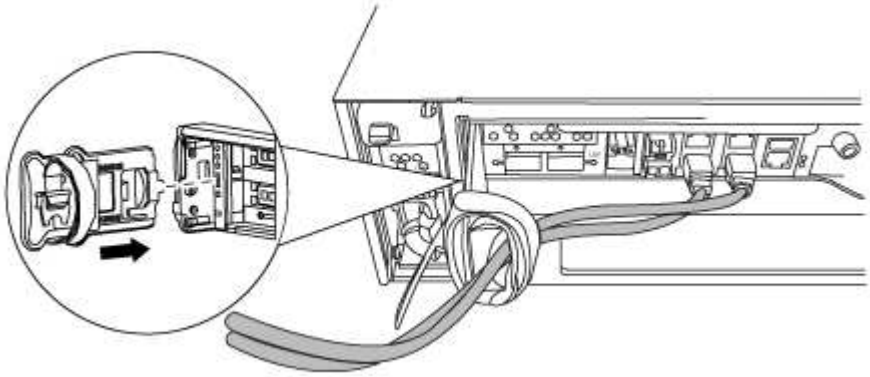

4. Afloje el tornillo de ajuste manual del asa de leva del módulo del controlador.

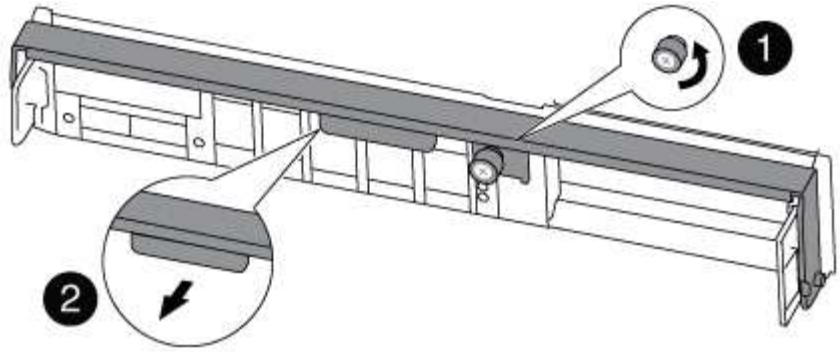

1	
Tornillo de apriete manual	
2	
Mango de leva	

5. Tire del asa de leva hacia abajo y comience a sacar el módulo del controlador del chasis.

   Asegúrese de que admite la parte inferior del módulo de la controladora cuando la deslice para sacarlo del chasis.

6. Coloque el módulo de la controladora a un lado en un lugar seguro y repita estos pasos si tiene otro módulo de controladora en el chasis.

Paso 4: Sustituya un chasis desde el bastidor del equipo o el armario del sistema

Debe quitar el chasis existente del rack del equipo o armario del sistema antes de poder instalar el chasis de reemplazo.

1. Quite los tornillos de los puntos de montaje del chasis.

   > Si el sistema está en un armario del sistema, es posible que tenga que extraer el soporte de amarre trasero.

2. Con la ayuda de dos o tres personas, deslice el chasis antiguo fuera de los rieles del bastidor en un armario del sistema o soportes *L* en un bastidor del equipo y, a continuación, colóquelo a un lado.
3. Si usted no está ya conectado a tierra, correctamente tierra usted mismo.
4. Con dos o tres personas, instale el chasis de repuesto en el bastidor del equipo o el armario del sistema guiando el chasis en los rieles del bastidor en un armario del sistema o los soportes *L* en un bastidor del equipo.
5. Deslice el chasis completamente en el bastidor del equipo o en el armario del sistema.
6. Fije la parte frontal del chasis al rack del equipo o al armario del sistema con los tornillos que quitó del chasis antiguo.
7. Si todavía no lo ha hecho, instale el panel frontal.

Paso 5: Instale la controladora

Tras instalar el módulo de controlador y cualquier otro componente en el nuevo chasis, arranque en un estado en el que pueda ejecutar la prueba de diagnóstico de interconexión.

Para los pares de alta disponibilidad con dos módulos de controladora en el mismo chasis, la secuencia en la que se instala el módulo de controladora es especialmente importante porque intenta reiniciarse tan pronto como lo coloca por completo en el chasis.

1. Si usted no está ya conectado a tierra, correctamente tierra usted mismo.
2. Alinee el extremo del módulo del controlador con la abertura del chasis y, a continuación, empuje suavemente el módulo del controlador hasta la mitad del sistema.

   No inserte completamente el módulo de la controladora en el chasis hasta que se le indique hacerlo.

3. Vuelva a conectar la consola al módulo del controlador y, a continuación, vuelva a conectar el puerto de administración.
4. Repita los pasos anteriores si hay una segunda controladora que se va a instalar en el nuevo chasis.
5. Complete la instalación del módulo del controlador:

Si el sistema está en…	Realice estos pasos…
Un par de alta disponibilidad	a. Con la palanca de leva en la posición abierta, empuje firmemente el módulo del controlador hasta que se ajuste al plano medio y esté completamente asentado y, a continuación, cierre la palanca de leva a la posición de bloqueo. Apriete el tornillo de mano de la palanca de leva en la parte posterior del módulo del controlador. No ejerza una fuerza excesiva al deslizar el módulo del controlador hacia el chasis para evitar dañar los conectores. b. Si aún no lo ha hecho, vuelva a instalar el dispositivo de administración de cables. c. Conecte los cables al dispositivo de gestión de cables con la correa de gancho y lazo. d. Repita los pasos anteriores para el segundo módulo de controladora del nuevo chasis.

Si el sistema está en…	Realice estos pasos…
Una configuración independiente	a. Con la palanca de leva en la posición abierta, empuje firmemente el módulo del controlador hasta que se ajuste al plano medio y esté completamente asentado y, a continuación, cierre la palanca de leva a la posición de bloqueo. Apriete el tornillo de mano de la palanca de leva en la parte posterior del módulo del controlador. No ejerza una fuerza excesiva al deslizar el módulo del controlador hacia el chasis para evitar dañar los conectores. b. Si aún no lo ha hecho, vuelva a instalar el dispositivo de administración de cables. c. Conecte los cables al dispositivo de gestión de cables con la correa de gancho y lazo. d. Vuelva a instalar el panel de relleno y vaya al paso siguiente.

6. Conecte las fuentes de alimentación a distintas fuentes de alimentación y, a continuación, enciéndalas.
7. Arranque cada controladora en modo de mantenimiento:
   a. A medida que cada controlador inicia el arranque, pulse `Ctrl-C` para interrumpir el proceso de arranque cuando vea el mensaje `Press Ctrl-C for Boot Menu`.

      Si se pierde el aviso y los módulos de la controladora se inician en ONTAP, introduzca `halt`, Y luego en el aviso del CARGADOR entrar `boot_ontap`, pulse `Ctrl-C` cuando se le solicite y repita este paso.

   b. En el menú de inicio, seleccione la opción modo de mantenimiento.

Restaurar y verificar la configuración: AFF A300

Debe verificar el estado de alta disponibilidad del chasis, ejecutar diagnósticos de nivel del sistema, volver a los agregados y devolver la pieza que ha fallado a NetApp, tal y como se describe en las instrucciones de la RMA que se suministran con el kit.

Paso 1: Verificar y establecer el estado de alta disponibilidad del chasis

Debe verificar el estado de alta disponibilidad del chasis y, si es necesario, actualizar el estado para que coincida con la configuración del sistema.

1. En el modo de mantenimiento, desde cualquier módulo de controlador, muestre el estado de alta disponibilidad del módulo de controlador local y el chasis: `ha-config show`

   El estado de alta disponibilidad debe ser el mismo para todos los componentes.

2. Si el estado del sistema mostrado para el chasis no coincide con la configuración del sistema:
   a. Establezca el estado de alta disponibilidad para el chasis: `ha-config modify chassis` *`HA-state`*

El valor de la condición de alta disponibilidad puede ser uno de los siguientes:

- `ha`
- `mcc`
- `mcc-2n`
- `mccip`
- `non-ha`

b. Confirme que el ajuste ha cambiado: `ha-config show`

3. Si aún no lo ha hecho, puede volver a obtener el resto de su sistema.
4. El siguiente paso depende de la configuración del sistema.

Si el sistema está en…	Realice lo siguiente…
Una configuración independiente	a. Salir del modo de mantenimiento: `halt` b. Vaya a. Paso 4: Devuelva la pieza que falló a NetApp.
Un par de alta disponibilidad con un segundo módulo de controladora	Salir del modo de mantenimiento: `halt` Aparece el aviso del CARGADOR.

Paso 2: Ejecute un diagnóstico de nivel de sistema

Después de instalar un chasis nuevo, debe ejecutar el diagnóstico de interconexión.

Su sistema debe estar en el aviso DEL CARGADOR para iniciar los diagnósticos de nivel de sistema.

Todos los comandos de los procedimientos de diagnóstico se emiten desde la controladora en la que se sustituye el componente.

1. Si la controladora que se va a reparar no está en el símbolo del sistema del CARGADOR, siga estos pasos:

   a. Seleccione la opción modo de mantenimiento en el menú que se muestra.

   b. Después de que la controladora arranca en modo de mantenimiento, detenga la controladora: `halt`

   Tras emitir el comando, debe esperar hasta que el sistema se detenga en el símbolo del sistema del CARGADOR.

   > Durante el proceso de arranque, puede responder de forma segura `y` para solicitar:

2. Repita el paso anterior en la segunda controladora si está en una configuración de alta disponibilidad.

   > Ambas controladoras deben estar en modo de mantenimiento para ejecutar la prueba de interconexión.

3. En el aviso DEL CARGADOR, acceda a los controladores especiales diseñados específicamente para que

los diagnósticos del sistema funcionen correctamente: `boot_diags`

Durante el proceso de arranque, puede responder de forma segura `y` A las indicaciones hasta que aparezca el indicador del modo de mantenimiento (*>).

4. Habilite las pruebas de diagnóstico de interconexión desde el símbolo del sistema del modo de mantenimiento: `sldiag device modify -dev interconnect -sel enable`

   Las pruebas de interconexión están deshabilitadas de forma predeterminada y deben habilitarse para ejecutarse por separado.

5. Ejecute la prueba de diagnóstico de interconexión desde el símbolo del sistema del modo de mantenimiento: `sldiag device run -dev interconnect`

   Solo debe ejecutar la prueba de interconexión desde una controladora.

6. Verifique que no haya problemas de hardware como resultado de la sustitución del chasis: `sldiag device status -dev interconnect -long -state failed`

   Los diagnósticos de nivel de sistema le devuelven al prompt si no hay errores de prueba o indican el estado completo de los errores resultantes de la prueba del componente.

7. Proceda según el resultado del paso anterior.

Si el diagnóstico del sistema prueba…	**Realice lo siguiente…**
Se completaron sin fallos	a. Borre los registros de estado: `sldiag device clearstatus` b. Compruebe que se ha borrado el registro: `sldiag device status` Se muestra la siguiente respuesta predeterminada: `SLDIAG: No log messages are present.` c. Salga del modo de mantenimiento en ambas controladoras: `halt` El sistema muestra el aviso del CARGADOR. Debe salir del modo de mantenimiento de ambas controladoras antes de continuar. d. Introduzca el siguiente comando en ambas controladoras en el símbolo del sistema del CARGADOR: `bye` e. Devolver a la controladora a su funcionamiento normal:

Si el sistema ejecuta ONTAP…	Realice lo siguiente…
Con dos nodos en el clúster	Emita los siguientes comandos: `node::> cluster ha modify -configured true``node::> storage failover modify -node node0 -enabled true`
Con más de dos nodos en el clúster	Emita este comando:`node::> storage failover modify -node node0 -enabled true`
En una configuración MetroCluster de dos nodos	Continúe con el próximo paso. El procedimiento de conmutación de estado del MetroCluster se lleva a cabo en la siguiente tarea del proceso de sustitución.
En una configuración independiente	No tiene más pasos en esta tarea en particular. Ha completado el diagnóstico de nivel del sistema.
Se produjeron algunos fallos en las pruebas	Determine la causa del problema. a. Salir del modo de mantenimiento: `halt` b. Realice un apagado correcto y, a continuación, desconecte las fuentes de alimentación. c. Compruebe que ha observado todos los aspectos identificados a la hora de ejecutar diagnósticos de nivel de sistema, que los cables estén conectados de forma segura y que los componentes de hardware estén correctamente instalados en el sistema de almacenamiento. d. Vuelva a conectar las fuentes de alimentación y encienda el sistema de almacenamiento. e. Vuelva a ejecutar la prueba de diagnóstico de nivel del sistema.

Paso 3: Vuelva a cambiar los agregados en una configuración MetroCluster de dos nodos

Una vez que haya completado el reemplazo de FRU en una configuración de MetroCluster de dos nodos, podrá llevar a cabo la operación de conmutación de estado de MetroCluster. De este modo, la configuración vuelve a su estado operativo normal, con las máquinas virtuales de almacenamiento (SVM) sincronizada en el sitio anteriormente afectado que ahora están activas y sirviendo datos de los pools de discos locales.

Esta tarea solo se aplica a configuraciones MetroCluster de dos nodos.

Pasos

1. Compruebe que todos los nodos estén en el `enabled` provincia: `metrocluster node show`

```
cluster_B::>  metrocluster node show

DR                           Configuration  DR
Group Cluster Node           State          Mirroring Mode
----- ------- -------------- -------------- ---------
--------------------
1     cluster_A
              controller_A_1 configured     enabled   heal roots
completed
      cluster_B
              controller_B_1 configured     enabled   waiting for
switchback recovery
2 entries were displayed.
```

2. Compruebe que la resincronización se haya completado en todas las SVM: `metrocluster vserver show`
3. Compruebe que las migraciones LIF automáticas que realizan las operaciones de reparación se han completado correctamente: `metrocluster check lif show`
4. Lleve a cabo la conmutación de estado mediante el `metrocluster switchback` comando desde cualquier nodo del clúster superviviente.
5. Compruebe que la operación de conmutación de estado ha finalizado: `metrocluster show`

   La operación de conmutación de estado ya está en ejecución cuando un clúster está en el `waiting-for-switchback` provincia:

   ```
   cluster_B::> metrocluster show
   Cluster              Configuration State    Mode
   --------------------    -------------------     ---------
    Local: cluster_B configured        switchover
   Remote: cluster_A configured        waiting-for-switchback
   ```

   La operación de conmutación de estado se completa cuando los clústeres están en el `normal` estado:

   ```
   cluster_B::> metrocluster show
   Cluster              Configuration State    Mode
   --------------------    -------------------     ---------
    Local: cluster_B configured            normal
   Remote: cluster_A configured            normal
   ```

   Si una conmutación de regreso tarda mucho tiempo en terminar, puede comprobar el estado de las líneas base en curso utilizando el `metrocluster config-replication resync-status show` comando.

6. Restablecer cualquier configuración de SnapMirror o SnapVault.

Paso 4: Devuelva la pieza que falló a NetApp

Devuelva la pieza que ha fallado a NetApp, como se describe en las instrucciones de RMA que se suministran con el kit. Consulte "Retorno de artículo sustituciones" para obtener más información.

Información de copyright

Copyright © 2023 NetApp, Inc. Todos los derechos reservados. Imprimido en EE. UU. No se puede reproducir este documento protegido por copyright ni parte del mismo de ninguna forma ni por ningún medio (gráfico, electrónico o mecánico, incluidas fotocopias, grabaciones o almacenamiento en un sistema de recuperación electrónico) sin la autorización previa y por escrito del propietario del copyright.

El software derivado del material de NetApp con copyright está sujeto a la siguiente licencia y exención de responsabilidad:

ESTE SOFTWARE LO PROPORCIONA NETAPP «TAL CUAL» Y SIN NINGUNA GARANTÍA EXPRESA O IMPLÍCITA, INCLUYENDO, SIN LIMITAR, LAS GARANTÍAS IMPLÍCITAS DE COMERCIALIZACIÓN O IDONEIDAD PARA UN FIN CONCRETO, CUYA RESPONSABILIDAD QUEDA EXIMIDA POR EL PRESENTE DOCUMENTO. EN NINGÚN CASO NETAPP SERÁ RESPONSABLE DE NINGÚN DAÑO DIRECTO, INDIRECTO, ESPECIAL, EJEMPLAR O RESULTANTE (INCLUYENDO, ENTRE OTROS, LA OBTENCIÓN DE BIENES O SERVICIOS SUSTITUTIVOS, PÉRDIDA DE USO, DE DATOS O DE BENEFICIOS, O INTERRUPCIÓN DE LA ACTIVIDAD EMPRESARIAL) CUALQUIERA SEA EL MODO EN EL QUE SE PRODUJERON Y LA TEORÍA DE RESPONSABILIDAD QUE SE APLIQUE, YA SEA EN CONTRATO, RESPONSABILIDAD OBJETIVA O AGRAVIO (INCLUIDA LA NEGLIGENCIA U OTRO TIPO), QUE SURJAN DE ALGÚN MODO DEL USO DE ESTE SOFTWARE, INCLUSO SI HUBIEREN SIDO ADVERTIDOS DE LA POSIBILIDAD DE TALES DAÑOS.

NetApp se reserva el derecho de modificar cualquiera de los productos aquí descritos en cualquier momento y sin aviso previo. NetApp no asume ningún tipo de responsabilidad que surja del uso de los productos aquí descritos, excepto aquello expresamente acordado por escrito por parte de NetApp. El uso o adquisición de este producto no lleva implícita ninguna licencia con derechos de patente, de marcas comerciales o cualquier otro derecho de propiedad intelectual de NetApp.

Es posible que el producto que se describe en este manual esté protegido por una o más patentes de EE. UU., patentes extranjeras o solicitudes pendientes.

LEYENDA DE DERECHOS LIMITADOS: el uso, la copia o la divulgación por parte del gobierno están sujetos a las restricciones establecidas en el subpárrafo (b)(3) de los derechos de datos técnicos y productos no comerciales de DFARS 252.227-7013 (FEB de 2014) y FAR 52.227-19 (DIC de 2007).

Los datos aquí contenidos pertenecen a un producto comercial o servicio comercial (como se define en FAR 2.101) y son propiedad de NetApp, Inc. Todos los datos técnicos y el software informático de NetApp que se proporcionan en este Acuerdo tienen una naturaleza comercial y se han desarrollado exclusivamente con fondos privados. El Gobierno de EE. UU. tiene una licencia limitada, irrevocable, no exclusiva, no transferible, no sublicenciable y de alcance mundial para utilizar los Datos en relación con el contrato del Gobierno de los Estados Unidos bajo el cual se proporcionaron los Datos. Excepto que aquí se disponga lo contrario, los Datos no se pueden utilizar, desvelar, reproducir, modificar, interpretar o mostrar sin la previa aprobación por escrito de NetApp, Inc. Los derechos de licencia del Gobierno de los Estados Unidos de América y su Departamento de Defensa se limitan a los derechos identificados en la cláusula 252.227-7015(b) de la sección DFARS (FEB de 2014).

Información de la marca comercial

NETAPP, el logotipo de NETAPP y las marcas que constan en http://www.netapp.com/TM son marcas comerciales de NetApp, Inc. El resto de nombres de empresa y de producto pueden ser marcas comerciales de sus respectivos propietarios.