Soporte de arranque

Install and maintain

NetApp
February 20, 2023

This PDF was generated from https://docs.netapp.com/es-es/ontap-systems/a250/bootmedia-replace-overview.html on February 20, 2023. Always check docs.netapp.com for the latest.

Tabla de Contenido

Soporte de arranque . . . 1
Descripción general de la sustitución de medios de arranque - AFF A250 . . . 1
Compruebe las claves de cifrado integradas: AFF A250 . . . 1
Apague el controlador AFF A250 . . . 5
Sustituya el soporte de arranque - AFF A250 . . . 7
Inicie la imagen de recuperación: AFF A250 . . . 15
Restauración de OKM, NSE y NVE según sea necesario: AFF A250 . . . 17
Devuelva la pieza fallida a NetApp - AFF A250 . . . 21

Soporte de arranque

Descripción general de la sustitución de medios de arranque - AFF A250

El soporte de arranque almacena un conjunto principal y secundario de archivos del sistema (imagen de arranque) que el sistema utiliza cuando arranca.

Antes de empezar

Debe tener una unidad flash USB, formateada a MBR/FAT32, con la cantidad de almacenamiento adecuada para contener el `image_xxx.tgz` archivo.

También debe copiar el `image_xxx.tgz` Archivo a la unidad flash USB para su uso posterior en este procedimiento.

Acerca de esta tarea

- Ambos métodos no disruptivos y disruptivos para reemplazar medios de arranque requieren restaurar el `var` sistema de archivos:
  - Para poder realizar sustituciones de forma no disruptiva, el par de alta disponibilidad debe estar conectado a una red para restaurar el `var` sistema de archivos.
  - Para el reemplazo disruptivo, no es necesaria una conexión de red para restaurar el `var` el sistema de archivos, pero el proceso requiere dos reinicios.
- Debe sustituir el componente con errores por un componente FRU de repuesto que haya recibido de su proveedor.
- Es importante que aplique los comandos en estos pasos en la controladora correcta:
  - El nodo *drinated* es la controladora en la que realiza tareas de mantenimiento.
  - El nodo *heated* es el compañero de alta disponibilidad de la controladora dañada.

Compruebe las claves de cifrado integradas: AFF A250

Antes de apagar la controladora con deterioro y comprobar el estado de las claves de cifrado integradas, debe comprobar el estado de la controladora con deterioro, deshabilitar la devolución automática del control y comprobar la versión de ONTAP que se está ejecutando.

Si tiene un clúster con más de dos nodos, debe estar en quórum. Si el clúster no tiene quórum o si una controladora en buen estado muestra FALSE para tener derecho a recibir este tipo de servicios, debe corregir el problema antes de apagar la controladora con deficiencias; consulte la "Sincronice un nodo con el clúster".

Pasos

1. Compruebe el estado del controlador dañado:
   - Si el controlador dañado se encuentra en la solicitud de inicio de sesión, inicie sesión como `admin`.
   - Si la controladora dañada se encuentra en el aviso del CARGADOR y forma parte de la configuración de alta disponibilidad, inicie sesión como `admin` en el controlador en buen estado.
   - Si la controladora dañada se encuentra en una configuración independiente y en un aviso DEL

CARGADOR, póngase en contacto con "mysupport.netapp.com".

2. Si AutoSupport está habilitado, elimine la creación automática de casos invocando un mensaje de AutoSupport: `system node autosupport invoke -node * -type all -message MAINT=number_of_hours_downh`

   El siguiente mensaje de AutoSupport suprime la creación automática de casos durante dos horas: `cluster1:*> system node autosupport invoke -node * -type all -message MAINT=2h`

3. Compruebe la versión de ONTAP que el sistema está funcionando en el controlador dañado si está activo, o en el controlador asociado si el controlador dañado está inactivo, usando el `version -v` comando:
   - Si se muestra <lno-DARE> o <1Ono-DARE> en el resultado del comando, el sistema no admite NVE, continúe para apagar la controladora.
   - Si <lno-DARE> no aparece en el resultado del comando y el sistema está ejecutando ONTAP 9.6 o una versión posterior, vaya a la siguiente sección.
4. Si la controladora dañada forma parte de una configuración de alta disponibilidad, deshabilite la recuperación automática de la controladora en buen estado: `storage failover modify -node local -auto-giveback false` o. `storage failover modify -node local -auto-giveback -after-panic false`

Compruebe NVE o NSE en sistemas que ejecutan ONTAP 9.6 y posterior

Antes de apagar la controladora dañada, debe verificar si el sistema tiene habilitado el cifrado de volúmenes de NetApp (NVE) o el cifrado de almacenamiento de NetApp (NSE). Si es así, debe comprobar la configuración.

1. Verifique si el cifrado de volúmenes está en uso para cualquier volumen del clúster: `volume show -is -encrypted true`

   Si algún volumen aparece en la salida, NVE se configura y debe verificar la configuración NVE. Si no aparece ningún volumen en la lista, compruebe si NSE está configurado y en uso.

2. Compruebe si NSE está configurado y en uso: `storage encryption disk show`
   - Si el resultado del comando incluye los detalles de la unidad con información sobre el modo y el identificador de clave, NSE se configura y es necesario verificar la configuración de NSE y en uso.
   - Si no se muestra ningún disco, NSE no está configurado.
   - Si NVE y NSE no están configurados, no hay unidades protegidas con las claves NSE, es seguro apagar la controladora dañada.

Verifique la configuración de NVE

1. Muestre los ID de claves de las claves de autenticación que se almacenan en los servidores de gestión de claves: `security key-manager key-query`

   > Después de la versión ONTAP 9.6, es posible que tenga otros tipos de gestor de claves. Los tipos son `KMIP`, `AKV`, y. `GCP`. El proceso de confirmación de estos tipos es el mismo que el de confirmación `external` o. `onboard` tipos de gestor de claves.

   - Si la `Key Manager` aparece el tipo `external` y la `Restored` la columna muestra `yes`, es seguro apagar el controlador dañado.

- Si la `Key Manager` aparece el tipo `onboard` y la `Restored` la columna muestra `yes`, necesita completar algunos pasos adicionales.
- Si la `Key Manager` aparece el tipo `external` y la `Restored` columna muestra cualquier otra cosa que no sea `yes`, necesita completar algunos pasos adicionales.
- Si la `Key Manager` aparece el tipo `onboard` y la `Restored` columna muestra cualquier otra cosa que no sea `yes`, necesita completar algunos pasos adicionales.

2. Si la `Key Manager` aparece el tipo `onboard` y la `Restored` la columna muestra `yes`, Realizar una copia de seguridad manual de la información de OKM:
   a. Vaya al modo de privilegios avanzado e introduzca `y` cuando se le solicite continuar: `set -priv advanced`
   b. Introduzca el comando para mostrar la información de gestión de claves: `security key-manager onboard show-backup`
   c. Copie el contenido de la información de la copia de seguridad en un archivo o archivo de registro separados. Lo necesitará en escenarios de desastres donde podría necesitar una recuperación manual de OKM.
   d. Volver al modo admin: `set -priv admin`
   e. Apague el controlador dañado.
3. Si la `Key Manager` aparece el tipo `external` y la `Restored` columna muestra cualquier otra cosa que no sea `yes`:
   a. Restaure las claves de autenticación de gestión de claves externas a todos los nodos del clúster: `security key-manager external restore`

      Si el comando falla, póngase en contacto con el soporte de NetApp.

   "mysupport.netapp.com"

   a. Compruebe que el `Restored` la columna es igual `yes` para todas las claves de autenticación: `security key-manager key-query`
   b. Apague el controlador dañado.
4. Si la `Key Manager` aparece el tipo `onboard` y la `Restored` columna muestra cualquier otra cosa que no sea `yes`:
   a. Introduzca el comando SYNC del gestor de claves de seguridad incorporado: `security key-manager onboard sync`

      > Introduzca la clave de acceso de gestión de claves incorporada del cliente en el símbolo del sistema de. Si no se puede proporcionar la clave de acceso, comuníquese con el soporte de NetApp. "mysupport.netapp.com"

   b. Compruebe el `Restored` la columna muestra `yes` para todas las claves de autenticación: `security key-manager key-query`
   c. Compruebe que el `Key Manager` el tipo muestra `onboard`, Y a continuación, realice una copia de seguridad manual de la información de OKM.
   d. Vaya al modo de privilegios avanzado e introduzca `y` cuando se le solicite continuar: `set -priv advanced`

e. Introduzca el comando para mostrar la información de backup para la gestión de claves: `security key-manager onboard show-backup`

f. Copie el contenido de la información de la copia de seguridad en un archivo o archivo de registro separados. Lo necesitará en escenarios de desastres donde podría necesitar una recuperación manual de OKM.

g. Volver al modo admin: `set -priv admin`

h. Puede apagar el controlador de forma segura.

Verifique la configuración de NSE

1. Muestre los ID de claves de las claves de autenticación que se almacenan en los servidores de gestión de claves: `security key-manager key-query -key-type NSE-AK`

> Después de la versión ONTAP 9.6, es posible que tenga otros tipos de gestor de claves. Los tipos son `KMIP`, `AKV`, y. `GCP`. El proceso de confirmación de estos tipos es el mismo que el de confirmación `external` o. `onboard` tipos de gestor de claves.

   - Si la `Key Manager` aparece el tipo `external` y la `Restored` la columna muestra `yes`, es seguro apagar el controlador dañado.
   - Si la `Key Manager` aparece el tipo `onboard` y la `Restored` la columna muestra `yes`, necesita completar algunos pasos adicionales.
   - Si la `Key Manager` aparece el tipo `external` y la `Restored` columna muestra cualquier otra cosa que no sea `yes`, necesita completar algunos pasos adicionales.
   - Si la `Key Manager` aparece el tipo `external` y la `Restored` columna muestra cualquier otra cosa que no sea `yes`, necesita completar algunos pasos adicionales.

2. Si la `Key Manager` aparece el tipo `onboard` y la `Restored` la columna muestra `yes`, Realizar una copia de seguridad manual de la información de OKM:

   a. Vaya al modo de privilegios avanzado e introduzca `y` cuando se le solicite continuar: `set -priv advanced`

   b. Introduzca el comando para mostrar la información de gestión de claves: `security key-manager onboard show-backup`

   c. Copie el contenido de la información de la copia de seguridad en un archivo o archivo de registro separados. Lo necesitará en escenarios de desastres donde podría necesitar una recuperación manual de OKM.

   d. Volver al modo admin: `set -priv admin`

   e. Puede apagar el controlador de forma segura.

3. Si la `Key Manager` aparece el tipo `external` y la `Restored` columna muestra cualquier otra cosa que no sea `yes`:

   a. Introduzca el comando SYNC del gestor de claves de seguridad incorporado: `security key-manager external sync`

   Si el comando falla, póngase en contacto con el soporte de NetApp.

"mysupport.netapp.com"

a. Compruebe que el `Restored` la columna es igual `yes` para todas las claves de autenticación: `security key-manager key-query`

b. Puede apagar el controlador de forma segura.

4. Si la `Key Manager` aparece el tipo `onboard` y la `Restored` columna muestra cualquier otra cosa que no sea `yes`:

   a. Introduzca el comando SYNC del gestor de claves de seguridad incorporado: `security key-manager onboard sync`

      Introduzca la clave de acceso de gestión de claves incorporada del cliente en el símbolo del sistema de. Si no se puede proporcionar la clave de acceso, comuníquese con el soporte de NetApp.

   "mysupport.netapp.com"

   a. Compruebe el `Restored` la columna muestra `yes` para todas las claves de autenticación: `security key-manager key-query`

   b. Compruebe que el `Key Manager` el tipo muestra `onboard`, Y a continuación, realice una copia de seguridad manual de la información de OKM.

   c. Vaya al modo de privilegios avanzado e introduzca `y` cuando se le solicite continuar: `set -priv advanced`

   d. Introduzca el comando para mostrar la información de backup para la gestión de claves: `security key-manager onboard show-backup`

   e. Copie el contenido de la información de la copia de seguridad en un archivo o archivo de registro separados. Lo necesitará en escenarios de desastres donde podría necesitar una recuperación manual de OKM.

   f. Volver al modo admin: `set -priv admin`

   g. Puede apagar el controlador de forma segura.

Apague el controlador AFF A250

Opción 1: La mayoría de los sistemas

Después de completar las tareas de NVE o NSE, deberá completar el apagado de la controladora dañada.

Pasos

1. Lleve la controladora dañada al aviso DEL CARGADOR:

Si el controlador dañado muestra…	Realice lo siguiente…
El aviso del CARGADOR	Vaya a Quitar módulo de controlador.
`Waiting for giveback…`	Pulse Ctrl-C y, a continuación, responda `y` cuando se le solicite.

Si el controlador dañado muestra…	Realice lo siguiente…
Solicitud del sistema o solicitud de contraseña (introduzca la contraseña del sistema)	Retome o detenga el controlador dañado del controlador en buen estado: `storage failover takeover -ofnode impaired_node_name` Cuando el controlador dañado muestre esperando devolución…, pulse Ctrl-C y, a continuación, responda `y`.

2. Desde el aviso del CARGADOR, introduzca: `printenv` para capturar todas las variables ambientales de arranque. Guarde el resultado en el archivo de registro.

> Es posible que este comando no funcione si el dispositivo de inicio está dañado o no funciona.

Opción 2: Sistemas en una MetroCluster

Después de completar las tareas de NVE o NSE, deberá completar el apagado de la controladora dañada.

> No use este procedimiento si el sistema está en una configuración de MetroCluster de dos nodos.

Para apagar el controlador dañado, debe determinar el estado del controlador y, si es necesario, tomar el control para que el controlador sano siga sirviendo datos del almacenamiento del controlador dañado.

- Si tiene un clúster con más de dos nodos, debe estar en quórum. Si el clúster no tiene quórum o si una controladora en buen estado muestra falso según su condición, debe corregir el problema antes de apagar la controladora dañada; consulte "Sincronice un nodo con el clúster".
- Si tiene una configuración MetroCluster, debe haber confirmado que el estado de configuración de MetroCluster está configurado y que los nodos están en estado normal y habilitado (`metrocluster node show`).

Pasos

1. Si AutoSupport está habilitado, elimine la creación automática de casos invocando un mensaje de AutoSupport: `system node autosupport invoke -node * -type all -message MAINT=number_of_hours_downh`

   El siguiente mensaje de AutoSupport suprime la creación automática de casos durante dos horas: `cluster1:*> system node autosupport invoke -node * -type all -message MAINT=2h`

2. Deshabilite la devolución automática de la consola de la controladora en buen estado: `storage failover modify –node local -auto-giveback false`
3. Lleve la controladora dañada al aviso DEL CARGADOR:

Si el controlador dañado está mostrando…	Realice lo siguiente…
El aviso del CARGADOR	Vaya a Quitar módulo de controlador.
Esperando devolución…	Pulse Ctrl-C y, a continuación, responda `y` cuando se le solicite.
Solicitud del sistema o solicitud de contraseña (introduzca la contraseña del sistema)	Retome o detenga el controlador dañado del controlador en buen estado: `storage failover takeover -ofnode` *`impaired_node_name`* Cuando el controlador dañado muestre esperando devolución…, pulse Ctrl-C y, a continuación, responda `y`.

Sustituya el soporte de arranque - AFF A250

Para sustituir el soporte de arranque, debe retirar el módulo del controlador dañado, instalar el soporte de arranque de repuesto y transferir la imagen de inicio a una unidad flash USB.

Paso 1: Extraiga el módulo del controlador AFF A250

Para acceder a los componentes del módulo del controlador, primero debe extraer el módulo del controlador del sistema y, a continuación, retirar la cubierta del módulo del controlador.

Pasos

1. Si usted no está ya conectado a tierra, correctamente tierra usted mismo.
2. Desconecte las fuentes de alimentación del módulo del controlador de la fuente.
3. Suelte los retenes del cable de alimentación y, a continuación, desenchufe los cables de las fuentes de alimentación.
4. Inserte el índice en el mecanismo de bloqueo de ambos lados del módulo del controlador, presione la palanca con el pulgar y tire suavemente del controlador a unas pocas pulgadas del chasis.

> Si tiene dificultades para extraer el módulo del controlador, coloque los dedos de índice a través de los orificios para los dedos desde el interior (cruzando los brazos).

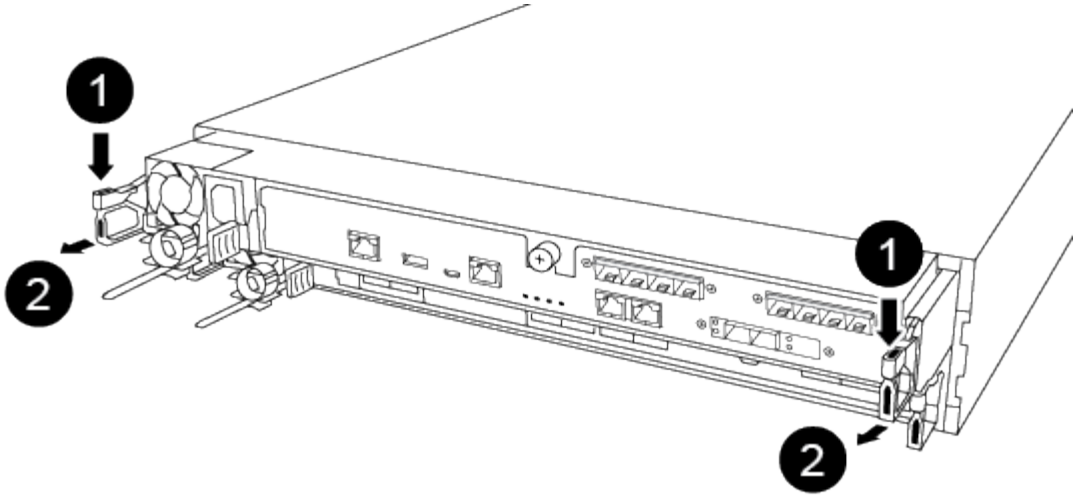

1	
Palanca	
2	
Mecanismo de cierre	

5. Con ambas manos, sujete los lados del módulo del controlador y extráigalo suavemente del chasis y configúrelo sobre una superficie plana y estable.
6. Gire el tornillo de mano de la parte frontal del módulo del controlador hacia la izquierda y abra la cubierta del módulo del controlador.

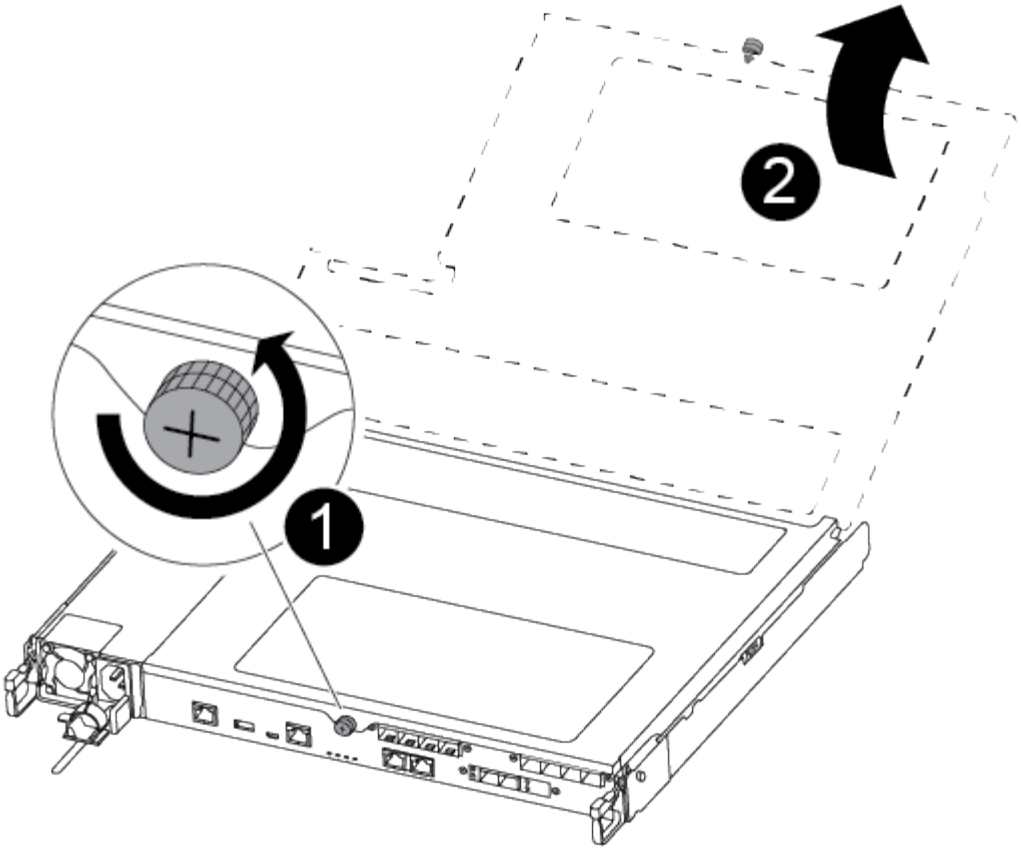

1	
Tornillo de apriete manual	
2	
Cubierta del módulo del controlador.	

7. Levantar la tapa del conducto de aire.

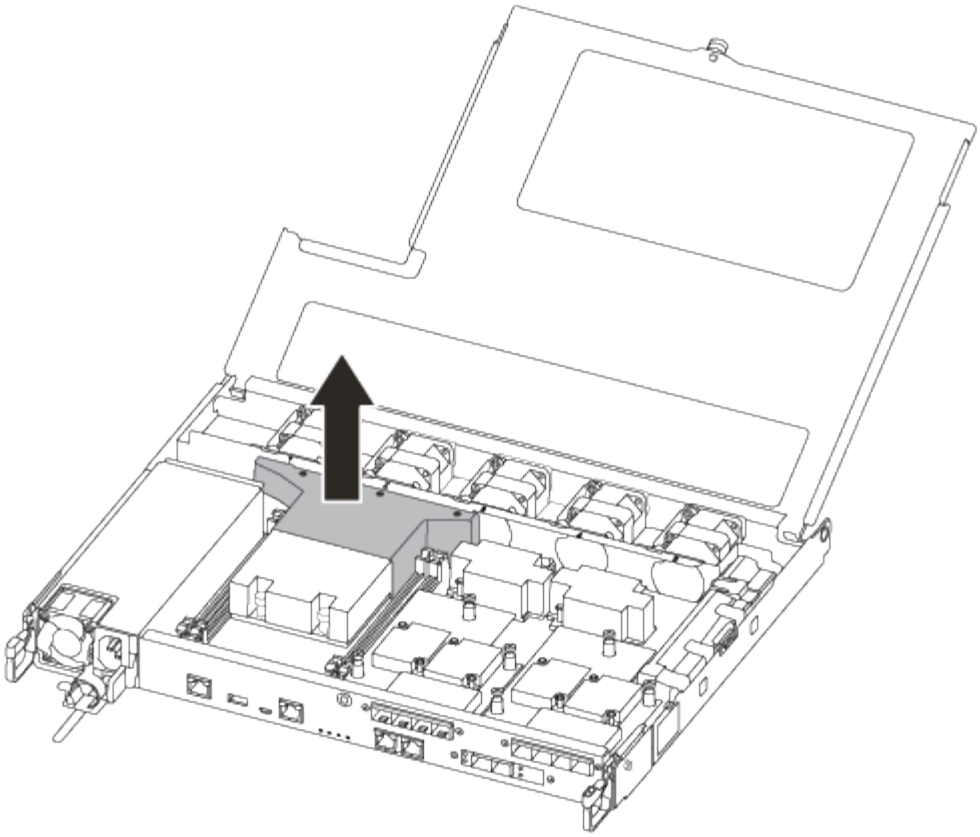

Paso 2: Sustituya el soporte de arranque

Localice el soporte de arranque con errores en el módulo del controlador quitando el conducto de aire del módulo del controlador antes de sustituir el soporte de arranque.

Necesita un destornillador Phillips magnético número 1 para quitar el tornillo que sujeta el soporte del maletero en su lugar. Debido a las limitaciones de espacio dentro del módulo del controlador, también debe tener un imán para transferir el tornillo a para que no se pierda.

Puede usar el siguiente vídeo o los pasos tabulados para reemplazar el soporte de arranque:

Animación: Reemplace el soporte de arranque

1. Localice y sustituya el soporte de arranque dañado del módulo del controlador.

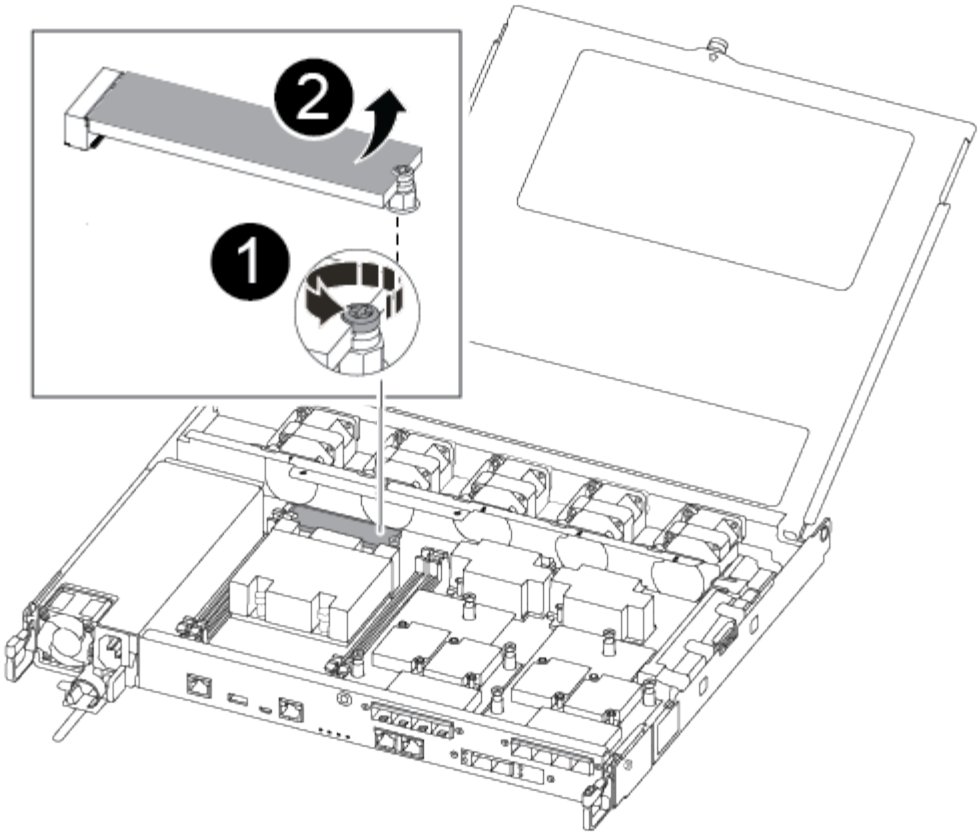

1	Retire el tornillo que fija el soporte de arranque a la placa base en el módulo del controlador.
2	Levante el soporte del maletero para extraerlo del módulo del controlador.

2. Con el destornillador magnético número 1, retire el tornillo del soporte del maletero dañado y colóquelo a un lado de forma segura en el imán.
3. Levante suavemente el soporte del maletero dañado y colóquelo a un lado.
4. Retire el soporte del maletero de repuesto de la bolsa de transporte antiestática y alinéelo en su sitio en el módulo del controlador.
5. Con el destornillador magnético número 1, inserte y apriete el tornillo del soporte de arranque.

> No aplique fuerza al apretar el tornillo en el soporte del maletero; puede que lo agriete.

Paso 3: Transfiera la imagen de arranque al soporte de arranque

El soporte de arranque de repuesto que ha instalado no tiene una imagen de arranque, por lo que debe transferir una imagen de arranque mediante una unidad flash USB.

- Debe tener una unidad flash USB, formateada a MBR/FAT32, con una capacidad mínima de 4 GB
- Una copia de la misma versión de imagen de ONTAP que la controladora dañada en funcionamiento. Puede descargar la imagen adecuada en la sección Descargas del sitio de soporte de NetApp

    - Si NVE está habilitado, descargue la imagen con el cifrado de volúmenes de NetApp, como se indica en el botón de descarga.
    - Si el cifrado de volúmenes de NetApp no está habilitado, descargue la imagen sin el cifrado de volúmenes de NetApp, como se indica en el botón de descarga.
- Si el sistema es un par de alta disponibilidad, debe tener una conexión de red.
- Si el sistema es independiente, no necesita una conexión de red, pero debe realizar un reinicio adicional al restaurar el sistema de archivos var.

a. Descargue y copie la imagen del servicio adecuada del sitio de soporte de NetApp en la unidad flash USB.
b. Descargue la imagen de servicio en su espacio de trabajo en su portátil.
c. Descomprima la imagen de servicio.

    > Si va a extraer el contenido mediante Windows, no utilice winzip para extraer la imagen netboot. Utilice otra herramienta de extracción, como 7-Zip o WinRAR.

    Hay dos carpetas en el archivo de imagen del servicio descomprimido:

    - arranque
    - efi

d. Copie la carpeta efi en el directorio superior de la unidad flash USB.

    La unidad flash USB debe tener la carpeta efi y la misma versión de la imagen de servicio (BIOS) de la que se ejecuta el controlador dañado.

e. Extraiga la unidad flash USB del ordenador portátil.
f. Si aún no lo ha hecho, instale el conducto de aire.

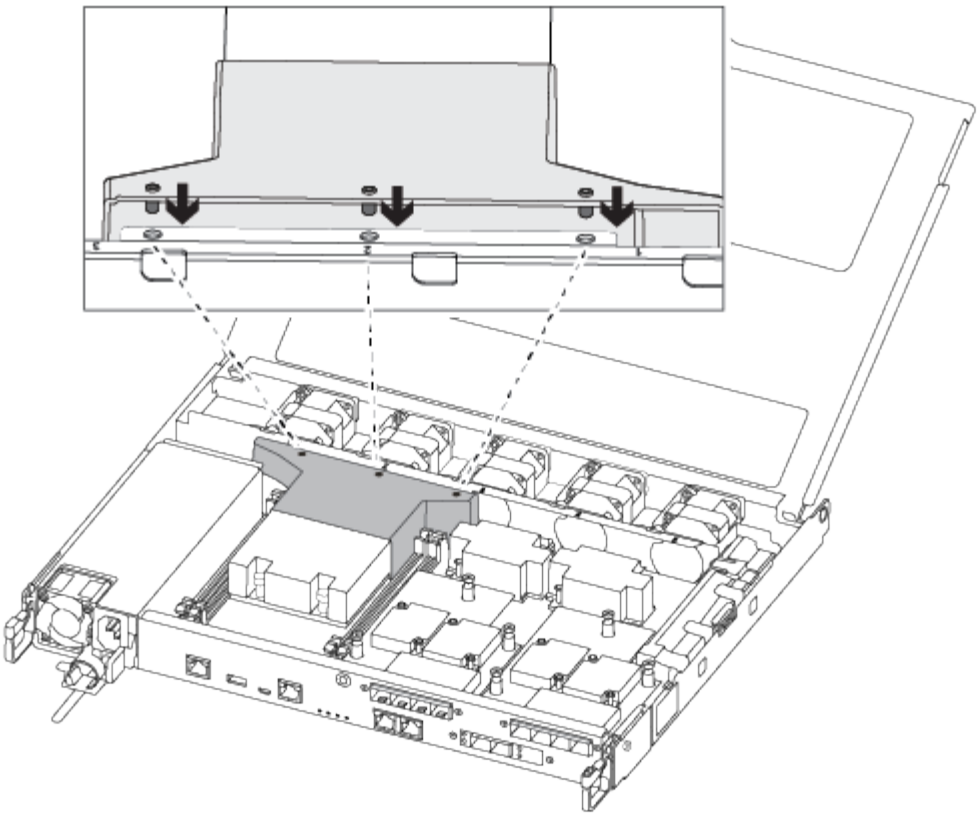

g. Cierre la cubierta del módulo del controlador y apriete el tornillo de mariposa.

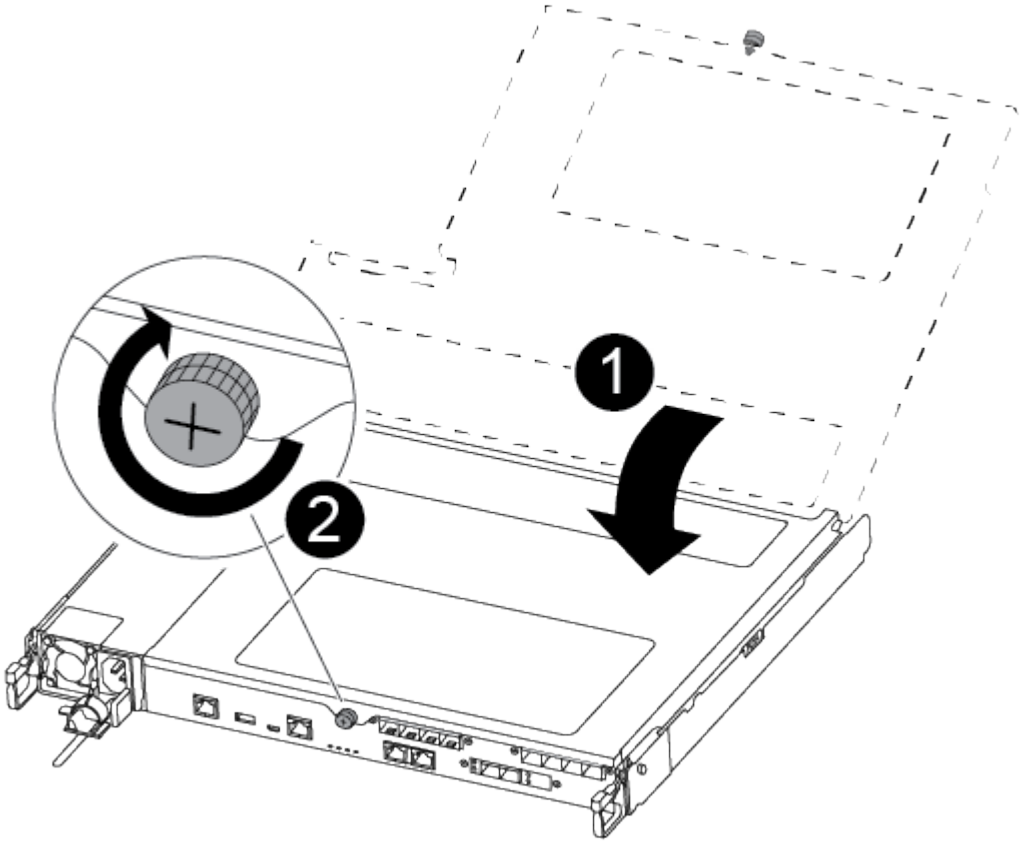

❶	Cubierta del módulo del controlador
❷	Tornillo de apriete manual

h. Alinee el extremo del módulo del controlador con la abertura del chasis y, a continuación, empuje suavemente el módulo del controlador hasta la mitad del sistema.

i. Enchufe el cable de alimentación en la fuente de alimentación y vuelva a instalar el retenedor del cable de alimentación.

j. Inserte la unidad flash USB en la ranura USB del módulo de controlador.

   Asegúrese de instalar la unidad flash USB en la ranura indicada para dispositivos USB, y no en el puerto de consola USB.

k. Inserte completamente el módulo del controlador en el chasis:

l. Coloque los dedos de índice a través de los orificios de los dedos desde el interior del mecanismo de bloqueo.

m. Presione los pulgares hacia abajo en las lengüetas naranjas situadas en la parte superior del mecanismo de bloqueo y empuje suavemente el módulo del controlador sobre el tope.

n. Suelte los pulgares de la parte superior de los mecanismos de bloqueo y siga presionando hasta que los mecanismos de bloqueo encajen en su lugar.

   El módulo de la controladora comienza a arrancar tan pronto como se asienta completamente en el chasis. Esté preparado para interrumpir el proceso de arranque.

   El módulo del controlador debe estar completamente insertado y alineado con los bordes del chasis.

o. Interrumpa el proceso de arranque para que se detenga en el símbolo del SISTEMA DEL CARGADOR pulsando Ctrl-C cuando vea iniciando AUTOBOOT, pulse Ctrl-C para cancelar….

   Si omite este mensaje, pulse Ctrl-C, seleccione la opción de arrancar en modo de mantenimiento y detenga la controladora para arrancar en EL CARGADOR.

p. En el caso de los sistemas con una controladora en el chasis, vuelva a conectar la alimentación y encienda las fuentes de alimentación.

   El sistema empieza a arrancar y se detiene en el aviso del CARGADOR.

q. Configure el tipo de conexión de red en el símbolo del sistema del CARGADOR:

   - Si va a configurar DHCP: `ifconfig e0a -auto`

     > El puerto de destino que configure es el puerto de destino que utiliza para comunicarse con la controladora con la controladora con deterioro de la controladora en buen estado durante la restauración del sistema de archivos var con una conexión de red. También puede utilizar el puerto e0M en este comando.

   - Si está configurando conexiones manuales: `ifconfig e0a -addr=filer_addr -mask=netmask -gw=gateway-dns=dns_addr-domain=dns_domain`
     - `filer_addr` Es la dirección IP del sistema de almacenamiento.

- `netmask` Es la máscara de red de la red de gestión que está conectada al partner de alta disponibilidad.
- `gateway` es la puerta de enlace de la red.
- `dns_addr` Es la dirección IP de un servidor de nombres en la red.
- `dns_domain` Es el nombre de dominio del sistema de nombres de dominio (DNS).

  Si utiliza este parámetro opcional, no necesita un nombre de dominio completo en la URL del servidor para reiniciar el sistema. Solo necesita el nombre de host del servidor.

> Es posible que sean necesarios otros parámetros para la interfaz. Puede entrar `help ifconfig` en el símbolo del sistema del firmware para obtener detalles.

Inicie la imagen de recuperación: AFF A250

Debe arrancar la imagen de ONTAP desde la unidad USB, restaurar el sistema de archivos y verificar las variables del entorno.

1. Desde el símbolo DEL SISTEMA DEL CARGADOR, arranque la imagen de recuperación desde la unidad flash USB: `boot_recovery`

   La imagen se descarga desde la unidad flash USB.

2. Cuando se le solicite, introduzca el nombre de la imagen o acepte la imagen predeterminada que se muestra dentro de los corchetes de la pantalla.
3. Restaure el `var` sistema de archivos:

Si el sistema tiene…	Realice lo siguiente…
Una conexión de red	a. Pulse `y` cuando se le solicite que restaure la configuración de copia de seguridad. b. Configure la controladora en buen estado como nivel de privilegio avanzado: `set -privilege advanced` c. Ejecute el comando restore backup: `system node restore-backup -node local -target-address` *`impaired_node_IP_address`* d. Devuelva la controladora al nivel de administrador: `set -privilege admin` e. Pulse `y` cuando se le solicite que utilice la configuración restaurada. f. Pulse `y` cuando se le solicite reiniciar la controladora.

Si el sistema tiene…	Realice lo siguiente…
No hay conexión de red	a. Pulse `n` cuando se le solicite que restaure la configuración de copia de seguridad. b. Reinicie el sistema cuando el sistema lo solicite. c. Seleccione la opción **Actualizar flash desde la configuración de copia de seguridad** (flash de sincronización) en el menú que se muestra. Si se le solicita que continúe con la actualización, pulse `y`.

No hay conexión de red y está en una configuración de IP de MetroCluster	a. Pulse `n` cuando se le solicite que restaure la configuración de copia de seguridad.
	b. Reinicie el sistema cuando el sistema lo solicite.
	c. Espere a que se conecten las conexiones de almacenamiento iSCSI.
	
	Puede continuar después de ver los siguientes mensajes:
	
	`date-and-time [node-name:iscsi.session.stateChanged:notice]: iSCSI session state is changed to Connected for the target iSCSI-target (type: dr_auxiliary, address: ip-address).`
	`date-and-time [node-name:iscsi.session.stateChanged:notice]: iSCSI session state is changed to Connected for the target iSCSI-target (type: dr_partner, address: ip-address).`
	`date-and-time [node-name:iscsi.session.stateChanged:notice]: iSCSI session state is changed to Connected for the target iSCSI-target (type: dr_auxiliary, address: ip-address).`
	`date-and-time [node-name:iscsi.session.stateChanged:notice]: iSCSI session state is changed to Connected for the target iSCSI-target (type: dr_partner, address: ip-address).`
	
	d. Seleccione la opción **Actualizar flash desde la configuración de copia de seguridad** (flash de sincronización) en el menú que se muestra.
	
	Si se le solicita que continúe con la actualización, pulse `y`.

4. Asegurarse de que las variables medioambientales estén establecidas de la manera esperada:
   a. Lleve la controladora al aviso del CARGADOR.
   b. Compruebe la configuración de la variable de entorno con el `printenv` comando.
   c. Si una variable de entorno no está establecida como se espera, modifíquela con el `setenvenvironment_variable_name changed_value` comando.
   d. Guarde los cambios mediante `saveenv` comando.
5. El siguiente depende de la configuración del sistema:
   - Si su sistema tiene configurado el gestor de claves incorporado, NSE o NVE, vaya a. Restaure OKM, NSE y NVE según sea necesario
   - Si su sistema no tiene configurado el gestor de claves incorporado, NSE o NVE, complete los pasos en esta sección.
6. Desde el aviso del CARGADOR, introduzca el `boot_ontap` comando.

Si ve…	Realice lo siguiente…
La solicitud de inicio de sesión de	Vaya al siguiente paso.
Esperando devolución…	a. Inicie sesión en el controlador asociado. b. Confirme que la controladora de destino está lista para la devolución con el `storage failover show` comando.

7. Conecte el cable de la consola al controlador asociado.
8. Respalde la controladora con el `storage failover giveback -fromnode local` comando.
9. En el símbolo del sistema del clúster, compruebe las interfaces lógicas con el `net int -is-home false` comando.

   Si alguna interfaz se muestra como "falsa", vuelva a revertir dichas interfaces a su puerto de inicio utilizando el `net int revert` comando.
10. Mueva el cable de la consola al controlador reparado y ejecute el `version -v` Comando para comprobar las versiones de ONTAP.
11. Restaure la devolución automática si la ha desactivado mediante el `storage failover modify -node local -auto-giveback true` comando.

Restauración de OKM, NSE y NVE según sea necesario: AFF A250

Una vez marcadas las variables de entorno, debe completar los pasos específicos de los sistemas que tienen activada la opción Onboard Key Manager (OKM), el cifrado en almacenamiento de NetApp (NSE) o el cifrado de volúmenes de NetApp (NVE).

1. Determine qué sección debe usar para restaurar sus configuraciones de OKM, NSE o NVE: Si NSE o NVE están habilitados junto con el gestor de claves incorporado debe restaurar la configuración capturada al principio de este procedimiento.

- Si NSE o NVE están habilitados y el gestor de claves incorporado está habilitado, vaya a. Restaure NVE o NSE cuando el gestor de claves incorporado está habilitado.
- Si NSE o NVE están habilitados para ONTAP 9.6, vaya a. Restaure NSE/NVE en sistemas que ejecutan ONTAP 9.6 y versiones posteriores.

Restaure NVE o NSE cuando el gestor de claves incorporado está habilitado

Pasos

1. Conecte el cable de consola a la controladora de destino.
2. Utilice la `boot_ontap` Comando en el símbolo del sistema del CARGADOR para arrancar la controladora.
3. Compruebe la salida de la consola:

Si la consola muestra…	Entonces…
El aviso del CARGADOR	Arranque el controlador en el menú de arranque: `boot_ontap menu`
Esperando devolución	a. Introduzca `Ctrl-C` en el prompt de b. En el mensaje: ¿Desea detener este nodo en lugar de esperar [y/n]? , introduzca: `y` c. En el aviso del CARGADOR, introduzca el `boot_ontap menu` comando.

4. En Boot Menu (Menú de inicio), introduzca el comando oculto, `recover_onboard_keymanager` y responda `y` en el prompt de
5. Introduzca la frase de acceso para el administrador de claves incorporado que haya obtenido del cliente al principio de este procedimiento.
6. Cuando se le solicite que introduzca los datos de copia de seguridad, pegue los datos de copia de seguridad que capturó al principio de este procedimiento, cuando se le solicite. Pegue la salida de `security key-manager backup show` O. `security key-manager onboard show-backup` comando

> Los datos se emiten desde cualquiera de los dos `security key-manager backup show` o. `security key-manager onboard show-backup` comando.

Ejemplo de datos de backup:

---------- COMIENCE COPIA DE SEGURIDAD----------
AAAAAAAAAAAAAAAAAAAAAAAAAAAAAAAAAAAAAAAAAAAAAAAAAAAAAAAAAAAAAAAAAAAAAAAA
AAAAAAAAAAAAAAAAAAAAAAAAAAAAAAAAAAAAAAAAAAAA3AAAAAAAAAAAAAAAAAAAAYAYAY
AYAYAYAYAYAYAYAYAYAYZYAYAYAYAYAYZYAYAYAYAYAYAYAYAYAYAYAYAYAYAYAYAYAYA
YAYAYAYAYAYAYAYAYAYAYAYAYAYAYAYAYAYAYAYAYAYAYAYAYAYAYAYAYAYAYAYAYAYAY
AYAYAYAYAYAYAYAYAYAYAYAYAYAYAYAYAYAYAYAYAYAYAYAYAY . . .
H4nPQM0nrDRYRa9SCv8AAAAAAAAAAAAAAAAAAAAAAAAAAAAAAAAAAAAAAAAAAAAAAAAAA
AAAAAAAAAAAAAAAAAAAAAAAAAAAAAAAAAAAAAAAAAAAAAAAAAAAAAAAAAAAAAAAAAAAAA
AAAAAAAAAAAAAAAAAAAAAAAAAAAAAAAAAAA

---------- BACKUP FINAL----------

7. En Boot Menu (Menú de inicio), seleccione la opción para el inicio normal.

   El sistema arranca esperando la devolución… prompt.

8. Mueva el cable de la consola a la controladora asociada e inicie sesión como "admin".
9. Confirme que la controladora de destino está lista para la devolución con el `storage failover show` comando.
10. Restauración únicamente de los agregados del director financiero con la `storage failover giveback -fromnode local -only-cfo-aggregates true` comando.
    - Si el comando falla debido a un disco fallido, desactive físicamente el disco que ha fallado, pero deje el disco en la ranura hasta que se reciba un reemplazo.
    - Si el comando falla debido a una sesión CIFS abierta, compruebe con el cliente cómo cerrar sesiones CIFS.

      Los terminación CIFS pueden provocar la pérdida de datos.

    - Si el comando falla porque el partner "no está listo", espere 5 minutos para que los NVMems se sincronicen.
    - Si se produce un error en el comando debido a un proceso de NDMP, SnapMirror o SnapVault, deshabilite el proceso. Consulte el centro de documentación adecuado para obtener más información.
11. Una vez que se haya completado la devolución, compruebe el estado de la conmutación al nodo de respaldo y la devolución con el `storage failover show` y.. ``storage failover show`comandos -giveback'.

    Solo se mostrarán los agregados CFO (agregados raíz y datos en estilo CFO).

12. Mueva el cable de la consola a la controladora de destino.
    a. Si ejecuta ONTAP 9.6 o una versión posterior, ejecute la sincronización integrada del gestor de claves de seguridad:
    b. Ejecute el `security key-manager onboard sync` y, a continuación, introduzca la frase de acceso cuando se le solicite.
    c. Introduzca el `security key-manager key query` comando para ver una vista detallada de todas las claves almacenadas en el gestor de claves incorporado y verificar que el `Restored` columna = `yes/true` para todas las claves de autenticación.

> Si la `Restored` columna = cualquier otra cosa que no sea `yes/true`, Póngase en contacto con el servicio de atención al cliente

d. Espere 10 minutos hasta que la clave se sincronice en el clúster.

13. Mueva el cable de la consola al controlador correspondiente.
14. Proporcione a la controladora objetivo mediante el `storage failover giveback -fromnode local` comando.
15. Compruebe el estado de devolución, 3 minutos después de que el informe haya finalizado, utilizando la `storage failover show` comando.

    Si la devolución no está completa tras 20 minutos, póngase en contacto con el soporte de cliente.

16. En el símbolo del sistema clustershell, introduzca el `net int show -is-home false` comando para mostrar las interfaces lógicas que no están en su controladora y puerto de inicio.

    Si alguna interfaz aparece como `false`, vuelva a revertir estas interfaces a su puerto de inicio mediante el `net int revert` comando.

17. Mueva el cable de la consola a la controladora de destino y ejecute el `version -v` Comando para comprobar las versiones de ONTAP.
18. Restaure la devolución automática si la ha desactivado mediante el `storage failover modify -node local -auto-giveback true` comando.

Restaure NSE/NVE en sistemas que ejecutan ONTAP 9.6 y versiones posteriores

Pasos

1. Conecte el cable de consola a la controladora de destino.
2. Utilice la `boot_ontap` Comando en el símbolo del sistema del CARGADOR para arrancar la controladora.
3. Compruebe la salida de la consola:

Si la consola muestra…	Entonces…
La solicitud de inicio de sesión de	Vaya al paso 7.
Esperando devolución…	a. Inicie sesión en el controlador asociado. b. Confirme que la controladora de destino está lista para la devolución con el `storage failover show` comando.

4. Mueva el cable de la consola a la controladora correspondiente y regrese el almacenamiento de la controladora objetivo mediante el `storage failover giveback -fromnode local -only-cfo -aggregates true local` comando.
   - Si el comando falla debido a un disco fallido, desactive físicamente el disco que ha fallado, pero deje el disco en la ranura hasta que se reciba un reemplazo.
   - Si el comando falla debido a una sesión CIFS abierta, compruebe con el cliente cómo cerrar sesiones CIFS.

> Los terminación CIFS pueden provocar la pérdida de datos.

- Si el comando falla porque el partner "no está listo", espere 5 minutos para que los NVMems se sincronicen.
- Si se produce un error en el comando debido a un proceso de NDMP, SnapMirror o SnapVault, deshabilite el proceso. Consulte el centro de documentación adecuado para obtener más información.

5. Espere 3 minutos y compruebe el estado de la conmutación al nodo de respaldo con el `storage failover show` comando.
6. En el símbolo del sistema clustershell, introduzca el `net int show -is-home false` comando para mostrar las interfaces lógicas que no están en su controladora y puerto de inicio.

   Si alguna interfaz aparece como `false`, vuelva a revertir estas interfaces a su puerto de inicio mediante el `net int revert` comando.

7. Mueva el cable de la consola a la controladora de destino y ejecute el `version -v` Comando para comprobar las versiones de ONTAP.
8. Restaure la devolución automática si la ha desactivado mediante el `storage failover modify -node local -auto-giveback true` comando.
9. Utilice la `storage encryption disk show` en el símbolo del sistema clustershell, para revisar el resultado.
10. Utilice la `security key-manager key query` Comando para mostrar los ID de claves de las claves de autenticación que se almacenan en los servidores de gestión de claves.
    - Si la `Restored` columna = `yes/true`, ha finalizado y puede continuar con el proceso de sustitución.
    - Si la `Key Manager type` = `external` y la `Restored` columna = cualquier otra cosa que no sea `yes/true`, utilice la `security key-manager external restore` Comando para restaurar los ID de claves de las claves de autenticación.

      > Si el comando falla, póngase en contacto con el servicio de atención al cliente.

    - Si la `Key Manager type` = `onboard` y la `Restored` columna = cualquier otra cosa que no sea `yes/true`, utilice la `security key-manager onboard sync` Comando para volver a sincronizar el tipo de gestor de claves.

      Utilice la `security key-manager key query` para comprobar que el `Restored` columna = `yes/true` para todas las claves de autenticación.

11. Conecte el cable de la consola al controlador asociado.
12. Respalde la controladora con el `storage failover giveback -fromnode local` comando.
13. Restaure la devolución automática si la ha desactivado mediante el `storage failover modify -node local -auto-giveback true` comando.

Devuelva la pieza fallida a NetApp - AFF A250

Devuelva la pieza que ha fallado a NetApp, como se describe en las instrucciones de RMA que se suministran con el kit. Consulte "Retorno de artículo sustituciones" para obtener más información.

Información de copyright

Copyright © 2023 NetApp, Inc. Todos los derechos reservados. Imprimido en EE. UU. No se puede reproducir este documento protegido por copyright ni parte del mismo de ninguna forma ni por ningún medio (gráfico, electrónico o mecánico, incluidas fotocopias, grabaciones o almacenamiento en un sistema de recuperación electrónico) sin la autorización previa y por escrito del propietario del copyright.

El software derivado del material de NetApp con copyright está sujeto a la siguiente licencia y exención de responsabilidad:

ESTE SOFTWARE LO PROPORCIONA NETAPP «TAL CUAL» Y SIN NINGUNA GARANTÍA EXPRESA O IMPLÍCITA, INCLUYENDO, SIN LIMITAR, LAS GARANTÍAS IMPLÍCITAS DE COMERCIALIZACIÓN O IDONEIDAD PARA UN FIN CONCRETO, CUYA RESPONSABILIDAD QUEDA EXIMIDA POR EL PRESENTE DOCUMENTO. EN NINGÚN CASO NETAPP SERÁ RESPONSABLE DE NINGÚN DAÑO DIRECTO, INDIRECTO, ESPECIAL, EJEMPLAR O RESULTANTE (INCLUYENDO, ENTRE OTROS, LA OBTENCIÓN DE BIENES O SERVICIOS SUSTITUTIVOS, PÉRDIDA DE USO, DE DATOS O DE BENEFICIOS, O INTERRUPCIÓN DE LA ACTIVIDAD EMPRESARIAL) CUALQUIERA SEA EL MODO EN EL QUE SE PRODUJERON Y LA TEORÍA DE RESPONSABILIDAD QUE SE APLIQUE, YA SEA EN CONTRATO, RESPONSABILIDAD OBJETIVA O AGRAVIO (INCLUIDA LA NEGLIGENCIA U OTRO TIPO), QUE SURJAN DE ALGÚN MODO DEL USO DE ESTE SOFTWARE, INCLUSO SI HUBIEREN SIDO ADVERTIDOS DE LA POSIBILIDAD DE TALES DAÑOS.

NetApp se reserva el derecho de modificar cualquiera de los productos aquí descritos en cualquier momento y sin aviso previo. NetApp no asume ningún tipo de responsabilidad que surja del uso de los productos aquí descritos, excepto aquello expresamente acordado por escrito por parte de NetApp. El uso o adquisición de este producto no lleva implícita ninguna licencia con derechos de patente, de marcas comerciales o cualquier otro derecho de propiedad intelectual de NetApp.

Es posible que el producto que se describe en este manual esté protegido por una o más patentes de EE. UU., patentes extranjeras o solicitudes pendientes.

LEYENDA DE DERECHOS LIMITADOS: el uso, la copia o la divulgación por parte del gobierno están sujetos a las restricciones establecidas en el subpárrafo (b)(3) de los derechos de datos técnicos y productos no comerciales de DFARS 252.227-7013 (FEB de 2014) y FAR 52.227-19 (DIC de 2007).

Los datos aquí contenidos pertenecen a un producto comercial o servicio comercial (como se define en FAR 2.101) y son propiedad de NetApp, Inc. Todos los datos técnicos y el software informático de NetApp que se proporcionan en este Acuerdo tienen una naturaleza comercial y se han desarrollado exclusivamente con fondos privados. El Gobierno de EE. UU. tiene una licencia limitada, irrevocable, no exclusiva, no transferible, no sublicenciable y de alcance mundial para utilizar los Datos en relación con el contrato del Gobierno de los Estados Unidos bajo el cual se proporcionaron los Datos. Excepto que aquí se disponga lo contrario, los Datos no se pueden utilizar, desvelar, reproducir, modificar, interpretar o mostrar sin la previa aprobación por escrito de NetApp, Inc. Los derechos de licencia del Gobierno de los Estados Unidos de América y su Departamento de Defensa se limitan a los derechos identificados en la cláusula 252.227-7015(b) de la sección DFARS (FEB de 2014).

Información de la marca comercial

NETAPP, el logotipo de NETAPP y las marcas que constan en http://www.netapp.com/TM son marcas comerciales de NetApp, Inc. El resto de nombres de empresa y de producto pueden ser marcas comerciales de sus respectivos propietarios.