Chasis

Install and maintain

NetApp
March 10, 2023

This PDF was generated from https://docs.netapp.com/es-es/ontap-systems/a700s/chassis-replace-overview.html on March 10, 2023. Always check docs.netapp.com for the latest.

Tabla de Contenido

Chasis 1
Descripción general del reemplazo del chasis: AFF A700s 1
Apague las controladoras AFF A700s 1
Sustituya el hardware - AFF A700s 2
Completar el proceso de restauración y sustitución - AFF A700s 5

Chasis

Descripción general del reemplazo del chasis: AFF A700s

Para sustituir el chasis, debe mover los módulos de la controladora y las unidades SSD del chasis dañado al chasis de reemplazo y, a continuación, quitar el chasis dañado del rack del equipo o armario del sistema e instalar el chasis de reemplazo en su lugar.

Todos los demás componentes del sistema deben funcionar correctamente; si no es así, debe ponerse en contacto con el soporte técnico.

- Puede utilizar este procedimiento con todas las versiones de ONTAP admitidas por el sistema.
- Este procedimiento se escribe con la suposición de que va a mover los SSD y los módulos de controladora al nuevo chasis, y que el chasis de reemplazo es un nuevo componente de NetApp.
- Este procedimiento es disruptivo. En el caso de un clúster de dos nodos, tendrá una interrupción del servicio completa y una interrupción parcial en un clúster de varios nodos.

Apague las controladoras AFF A700s

Debe apagar la controladora o la controladora del chasis antes de moverlos al nuevo chasis.

Acerca de esta tarea

- Si tiene un clúster con más de dos controladoras, debe estar quórum. Si el clúster no está en quórum o si se muestra una controladora en buen estado `false` para la elegibilidad y la salud, debe corregir el problema antes de apagar el controlador dañado; consulte "Sincronice un nodo con el clúster".
- Si AutoSupport está habilitado, elimine la creación automática de casos invocando un mensaje de AutoSupport: `system node autosupport invoke -node * -type all -message MAINT=number_of_hours_downh`

  El siguiente mensaje de AutoSupport suprime la creación automática de casos durante dos horas: `cluster1:*> system node autosupport invoke -node * -type all -message MAINT=2h`

Pasos

1. Si su sistema tiene dos módulos de controladora, desactive el par de alta disponibilidad.

Si su sistema utiliza Clustered ONTAP con…	Realice lo siguiente…

Dos controladoras en el clúster	`cluster ha modify -configured false`
	
	`storage failover modify -node node0 -enabled false`

Más de dos controladoras en el clúster	`storage failover modify -node node0 -enabled false`

2. Detenga el controlador, pulse `y` cuando se le pida que confirme la detención: `system node halt -node` *`node_name`*

El mensaje de confirmación tiene el aspecto siguiente:

```
Warning: This operation will cause controller "node-name" to be marked
as unhealthy. Unhealthy nodes do not participate in quorum voting. If
the controller goes out of service and one more controller goes out of
service there will be a data serving failure for the entire cluster.
This will cause a client disruption. Use "cluster show" to verify
cluster state. If possible bring other nodes online to improve the
resiliency of this cluster.

Do you want to continue? {y|n}:
```

> Debe realizar un apagado correcto del sistema antes de sustituir el chasis para evitar perder datos no escritos en la memoria no volátil (NVMEM/NVRAM). Dependiendo del sistema, si el LED de NVMEM/NVRAM parpadea, hay contenido en el NVMEM/NVRAM que no se ha guardado en el disco. Es necesario reiniciar la controladora y comenzar desde el principio de este procedimiento. Si se repite los intentos para apagar correctamente la controladora, tenga en cuenta que se podrían perder datos que no se han guardado en el disco.

3. Cuando sea aplicable, detenga la segunda controladora para evitar un posible mensaje de error de quórum en una configuración de par de alta disponibilidad: `system node halt -node` *`second_node_name`* `-ignore-quorum-warnings true -skip-lif-migration-before -shutdown true`

   Responda `y` cuando se le solicite.

Sustituya el hardware - AFF A700s

Mueva las fuentes de alimentación, las unidades de disco duro y el módulo o los módulos del controlador del chasis dañado al nuevo chasis, y cambie el chasis dañado del bastidor del equipo o del armario del sistema con el nuevo chasis del mismo modelo que el chasis dañado.

Paso 1: Extraiga los módulos de la controladora

Para sustituir el chasis, debe quitar los módulos de la controladora del chasis antiguo.

1. Si usted no está ya conectado a tierra, correctamente tierra usted mismo.
2. Desenchufe la fuente de alimentación del módulo del controlador y, a continuación, desconecte el cable de la fuente de alimentación.
3. Afloje el gancho y la correa de bucle que sujetan los cables al dispositivo de administración de cables y, a continuación, desconecte los cables del sistema y los SFP (si fuera necesario) del módulo del controlador, manteniendo un seguimiento del lugar en el que estaban conectados los cables.

   Deje los cables en el dispositivo de administración de cables de manera que cuando vuelva a instalar el dispositivo de administración de cables, los cables estén organizados.

4. Retire el dispositivo de administración de cables del módulo del controlador y colóquelo aparte.
5. Presione los dos pestillos de bloqueo hacia abajo y, a continuación, gire ambos pestillos hacia abajo al mismo tiempo.

   El módulo de la controladora se mueve ligeramente fuera del chasis.

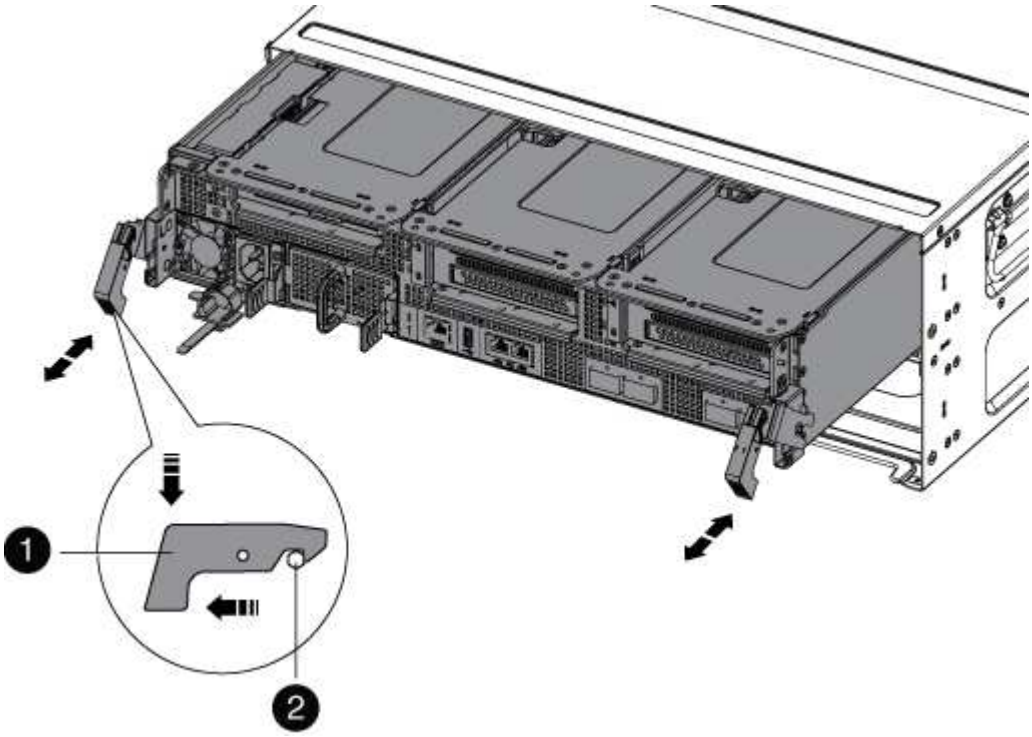

1	
Pestillo de bloqueo	
2	
Pasador de bloqueo	

6. Deslice el módulo de la controladora para sacarlo del chasis.

   Asegúrese de que admite la parte inferior del módulo de la controladora cuando la deslice para sacarlo del chasis.

7. Coloque el módulo de la controladora en un lugar seguro y repita estos pasos con el otro módulo de la controladora del chasis.

Paso 2: Mueva unidades al nuevo chasis

Es necesario mover las unidades desde la apertura de cada bahía en el chasis antiguo hasta la misma abertura de bahía en el nuevo chasis.

1. Retire con cuidado el bisel de la parte delantera del sistema.

2. Quite las unidades:

   a. Pulse el botón de liberación situado en la parte superior de la cara del soporte debajo de los LED.
   b. Tire de la palanca de leva hasta su posición totalmente abierta para desasentar la unidad del plano medio y, a continuación, deslice suavemente la unidad para extraerla del chasis.

      La transmisión debe desconectarse del chasis, lo que le permitirá deslizarse sin el chasis.

      Al extraer una unidad, utilice siempre dos manos para sostener su peso.

   Las unidades son frágiles. Manipularlos lo menos posible para evitar que se dañen.

3. Alinee la unidad del chasis antiguo con la misma abertura de la bahía en el nuevo chasis.
4. Empuje suavemente la unidad dentro del chasis hasta que llegue.

   La palanca de leva se acopla y comienza a girar hacia arriba.

5. Empuje con firmeza la unidad hasta que llegue al chasis y, a continuación, bloquee el mango de la leva empujándolo hacia arriba y contra el soporte de la unidad.

   Asegúrese de cerrar el mango de leva lentamente para que quede alineado correctamente con la parte delantera del portador de accionamiento. Haga clic cuando sea seguro.

6. Repita el proceso para las unidades restantes del sistema.

Paso 3: Sustituya un chasis desde el bastidor del equipo o el armario del sistema

Debe quitar el chasis existente del rack del equipo o armario del sistema antes de poder instalar el chasis de reemplazo.

1. Quite los tornillos de los puntos de montaje del chasis.
2. Con dos personas, deslice el chasis antiguo fuera de los rieles del rack en un armario del sistema o rack del equipo y, a continuación, colóquelo aparte.
3. Si usted no está ya conectado a tierra, correctamente tierra usted mismo.
4. Con dos personas, instale el chasis de reemplazo en el rack o armario del sistema de equipamiento guiando el chasis hacia los rieles para rack en un armario del sistema o rack del equipo.
5. Deslice el chasis completamente en el bastidor del equipo o en el armario del sistema.
6. Fije la parte frontal del chasis al rack del equipo o al armario del sistema con los tornillos que quitó del chasis antiguo.
7. Si todavía no lo ha hecho, instale el panel frontal.

Paso 4: Instale las controladoras

Después de instalar el módulo del controlador en el nuevo chasis, inchelo en un estado en el que puede ejecutar la prueba de diagnóstico.

Para los pares de alta disponibilidad con dos módulos de controladora en el mismo chasis, la secuencia en la que se instala el módulo de controladora es especialmente importante porque intenta reiniciarse tan pronto como lo coloca por completo en el chasis.

1. Si usted no está ya conectado a tierra, correctamente tierra usted mismo.
2. Alinee el extremo del módulo del controlador con la abertura del chasis y, a continuación, empuje suavemente el módulo del controlador hasta la mitad del sistema.

   No inserte completamente el módulo de la controladora en el chasis hasta que se le indique hacerlo.

3. Vuelva a conectar la consola al módulo del controlador y, a continuación, vuelva a conectar el puerto de administración.
4. Conecte el cable de alimentación a la fuente de alimentación, vuelva a instalar el collar de bloqueo del cable de alimentación y, a continuación, conecte la fuente de alimentación.
5. Complete la reinstalación del módulo del controlador:

   a. Si aún no lo ha hecho, vuelva a instalar el dispositivo de administración de cables.
   b. Empuje firmemente el módulo de la controladora en el chasis hasta que se ajuste al plano medio y esté totalmente asentado.

      Los pestillos de bloqueo se elevan cuando el módulo del controlador está completamente asentado.

      No ejerza una fuerza excesiva al deslizar el módulo del controlador hacia el chasis para evitar dañar los conectores.

   El módulo de la controladora comienza a arrancar tan pronto como se asienta completamente en el chasis. Esté preparado para interrumpir el proceso de arranque.

   a. Gire los pestillos de bloqueo hacia arriba, inclinándolos para que los pasadores de bloqueo se puedan separar y, a continuación, bajarlos hasta la posición de bloqueo.
   b. Para interrumpir el proceso de arranque, pulse `Ctrl-C` cuando vea `Press Ctrl-C for Boot Menu`.
   c. Seleccione la opción de arrancar en el modo de mantenimiento en el menú que se muestra.
6. Repita los pasos anteriores para instalar la segunda controladora en el chasis nuevo.

Completar el proceso de restauración y sustitución - AFF A700s

Debe verificar el estado de alta disponibilidad del chasis, ejecutar diagnósticos y devolver la pieza con errores a NetApp, como se describe en las instrucciones de RMA que se suministran con el kit.

Paso 1: Verificar y establecer el estado de alta disponibilidad del chasis

Debe verificar el estado de alta disponibilidad del chasis y, si es necesario, actualizar el estado para que coincida con la configuración del sistema.

1. En el modo de mantenimiento, desde cualquier módulo de controlador, muestre el estado de alta disponibilidad del módulo de controlador local y el chasis: `ha-config show`

   El estado de alta disponibilidad debe ser el mismo para todos los componentes.

2. Si el estado del sistema mostrado para el chasis no coincide con la configuración del sistema:
   a. Establezca el estado de alta disponibilidad para el chasis: `ha-config modify chassis HA-state`

      El valor de la condición de alta disponibilidad puede ser uno de los siguientes:

      - `ha`
      - `non-ha`

   b. Confirme que el ajuste ha cambiado: `ha-config show`
3. Si aún no lo ha hecho, puede volver a obtener el resto de su sistema.
4. Vuelva a instalar el bisel en la parte delantera del sistema.

Paso 2: Ejecutar el diagnóstico

Después de sustituir un componente del sistema, deberá ejecutar pruebas de diagnóstico de ese componente.

El sistema debe estar en el aviso del CARGADOR para iniciar los diagnósticos.

Todos los comandos de los procedimientos de diagnóstico se emiten desde el nodo en el que se sustituye el componente.

1. Si el nodo que se va a mantener no está en el símbolo del sistema del CARGADOR, reinicie el nodo: `system node halt -node node_name`

   Tras emitir el comando, debe esperar hasta que el sistema se detenga en el símbolo del sistema del CARGADOR.

2. En el aviso DEL CARGADOR, acceda a los controladores especiales diseñados específicamente para que los diagnósticos del sistema funcionen correctamente: `boot_diags`
3. Seleccione **Scan System** en el menú que aparece para activar la ejecución de las pruebas de diagnóstico.
4. Seleccione **memoria de prueba** en el menú que aparece.
5. Proceda según el resultado del paso anterior:
   - Si la prueba falla, corrija el fallo y vuelva a ejecutar la prueba.
   - Si la prueba no ha informado de ningún fallo, seleccione Reiniciar en el menú para reiniciar el sistema.

Paso 3: Devuelva la pieza que falló a NetApp

Devuelva la pieza que ha fallado a NetApp, como se describe en las instrucciones de RMA que se suministran con el kit. Consulte "Retorno de artículo sustituciones" para obtener más información.

Información de copyright

Copyright © 2023 NetApp, Inc. Todos los derechos reservados. Imprimido en EE. UU. No se puede reproducir este documento protegido por copyright ni parte del mismo de ninguna forma ni por ningún medio (gráfico, electrónico o mecánico, incluidas fotocopias, grabaciones o almacenamiento en un sistema de recuperación electrónico) sin la autorización previa y por escrito del propietario del copyright.

El software derivado del material de NetApp con copyright está sujeto a la siguiente licencia y exención de responsabilidad:

ESTE SOFTWARE LO PROPORCIONA NETAPP «TAL CUAL» Y SIN NINGUNA GARANTÍA EXPRESA O IMPLÍCITA, INCLUYENDO, SIN LIMITAR, LAS GARANTÍAS IMPLÍCITAS DE COMERCIALIZACIÓN O IDONEIDAD PARA UN FIN CONCRETO, CUYA RESPONSABILIDAD QUEDA EXIMIDA POR EL PRESENTE DOCUMENTO. EN NINGÚN CASO NETAPP SERÁ RESPONSABLE DE NINGÚN DAÑO DIRECTO, INDIRECTO, ESPECIAL, EJEMPLAR O RESULTANTE (INCLUYENDO, ENTRE OTROS, LA OBTENCIÓN DE BIENES O SERVICIOS SUSTITUTIVOS, PÉRDIDA DE USO, DE DATOS O DE BENEFICIOS, O INTERRUPCIÓN DE LA ACTIVIDAD EMPRESARIAL) CUALQUIERA SEA EL MODO EN EL QUE SE PRODUJERON Y LA TEORÍA DE RESPONSABILIDAD QUE SE APLIQUE, YA SEA EN CONTRATO, RESPONSABILIDAD OBJETIVA O AGRAVIO (INCLUIDA LA NEGLIGENCIA U OTRO TIPO), QUE SURJAN DE ALGÚN MODO DEL USO DE ESTE SOFTWARE, INCLUSO SI HUBIEREN SIDO ADVERTIDOS DE LA POSIBILIDAD DE TALES DAÑOS.

NetApp se reserva el derecho de modificar cualquiera de los productos aquí descritos en cualquier momento y sin aviso previo. NetApp no asume ningún tipo de responsabilidad que surja del uso de los productos aquí descritos, excepto aquello expresamente acordado por escrito por parte de NetApp. El uso o adquisición de este producto no lleva implícita ninguna licencia con derechos de patente, de marcas comerciales o cualquier otro derecho de propiedad intelectual de NetApp.

Es posible que el producto que se describe en este manual esté protegido por una o más patentes de EE. UU., patentes extranjeras o solicitudes pendientes.

LEYENDA DE DERECHOS LIMITADOS: el uso, la copia o la divulgación por parte del gobierno están sujetos a las restricciones establecidas en el subpárrafo (b)(3) de los derechos de datos técnicos y productos no comerciales de DFARS 252.227-7013 (FEB de 2014) y FAR 52.227-19 (DIC de 2007).

Los datos aquí contenidos pertenecen a un producto comercial o servicio comercial (como se define en FAR 2.101) y son propiedad de NetApp, Inc. Todos los datos técnicos y el software informático de NetApp que se proporcionan en este Acuerdo tienen una naturaleza comercial y se han desarrollado exclusivamente con fondos privados. El Gobierno de EE. UU. tiene una licencia limitada, irrevocable, no exclusiva, no transferible, no sublicenciable y de alcance mundial para utilizar los Datos en relación con el contrato del Gobierno de los Estados Unidos bajo el cual se proporcionaron los Datos. Excepto que aquí se disponga lo contrario, los Datos no se pueden utilizar, desvelar, reproducir, modificar, interpretar o mostrar sin la previa aprobación por escrito de NetApp, Inc. Los derechos de licencia del Gobierno de los Estados Unidos de América y su Departamento de Defensa se limitan a los derechos identificados en la cláusula 252.227-7015(b) de la sección DFARS (FEB de 2014).

Información de la marca comercial

NETAPP, el logotipo de NETAPP y las marcas que constan en http://www.netapp.com/TM son marcas comerciales de NetApp, Inc. El resto de nombres de empresa y de producto pueden ser marcas comerciales de sus respectivos propietarios.