Instalar y configurar

Install and maintain

NetApp
March 10, 2023

This PDF was generated from https://docs.netapp.com/es-es/ontap-systems/c190/install-setup.html on March 10, 2023. Always check docs.netapp.com for the latest.

Tabla de Contenido

Instalar y configurar 1
Empezar desde aquí: Elija la experiencia de instalación y configuración 1
Pasos rápidos: AFF C190 1
Vídeos: C190 de AFF 1
Pasos detallados: AFF C190 2

Instalar y configurar

Empezar desde aquí: Elija la experiencia de instalación y configuración

Puede elegir entre formatos de contenido diversos a modo de guía durante la instalación y configuración de su nuevo sistema de almacenamiento.

- "Pasos rápidos"

  Un PDF imprimible de instrucciones paso a paso con enlaces directos a contenido adicional.

- "Pasos de vídeo"

  Instrucciones paso a paso de vídeo.

- "Pasos detallados"

  Instrucciones paso a paso en línea con enlaces directos a contenido adicional.

Pasos rápidos: AFF C190

En esta sección se proporcionan instrucciones gráficas para una instalación típica de su sistema desde el montaje en rack y el cableado mediante la puesta en marcha inicial del sistema. Utilice la "Instrucciones de instalación y configuración de AFF C190" Si está familiarizado con la instalación de sistemas de NetApp.

Vídeos: C190 de AFF

Hay dos vídeos: Uno que muestra cómo montar en rack y cablear el sistema y otro que muestra un ejemplo del uso de la configuración guiada de System Manager para realizar la configuración inicial del sistema.

Vídeo uno de dos: Instalación de hardware y cableado

En el siguiente vídeo se muestra cómo instalar y cablear el sistema nuevo.

Animación: Instalación y configuración de un C190 de AFF

Vídeo dos de dos: Realizar una configuración de software integral

En el siguiente vídeo se muestra la configuración de software integral para sistemas que ejecutan ONTAP 9.2 y versiones posteriores.

[] | *https://img.youtube.com/vi/WAE0afWhj1c?/maxresdefault.jpg*

Pasos detallados: AFF C190

En esta sección se ofrecen instrucciones detalladas paso a paso para la instalación de un sistema AFF C190.

Paso 1: Preparar la instalación

Para instalar su sistema C190 de AFF, tiene que crear una cuenta y registrar el sistema. También es necesario realizar el inventario del número y tipo de cables adecuados para el sistema y recopilar información específica de la red.

Debe tener acceso a "Hardware Universe de NetApp" (HWU) para obtener información acerca de los requisitos del sitio, así como información adicional sobre el sistema configurado. Puede que también desee tener acceso a "Notas de la versión de ONTAP" para obtener más información sobre este sistema.

Lo que necesita

Debe proporcionar lo siguiente en el sitio:

- Espacio en rack para el sistema de almacenamiento
- Destornillador Phillips número 2
- Cables de red adicionales para conectar el sistema al conmutador de red y al portátil o a la consola con un navegador Web
- Un portátil o consola con una conexión RJ-45 y acceso a un explorador Web

Pasos

1. Extraiga el contenido de todas las cajas.
2. Registre el número de serie del sistema de las controladoras.

3. Configure su cuenta:
   a. Inicie sesión en su cuenta existente o cree una cuenta.
   b. Registro ("Registro de productos de NetApp") su sistema.
4. Descargue e instale "Descargas de NetApp: Config Advisor" en el portátil.
5. Realice un inventario y anote el número y los tipos de cables recibidos.

   En la siguiente tabla se identifican los tipos de cables que pueden recibir. Si recibe un cable que no aparece en la tabla, consulte "Hardware Universe de NetApp" para localizar el cable e identificar su uso.

Tipo de cable…	Número de pieza y longitud	Tipo de conector	Durante…
Cable de 10 GbE (depende del pedido)	X6566B-05-R6 (112-00297), 0,5 m X6566B-2-R6 (112-00299), 2 m		La red de interconexión en clúster

Tipo de cable…	Número de pieza y longitud	Tipo de conector	Durante…
X6566B-2-R6 (112-00299), 2 m X6566B-3-R6 (112-00300), 3 m. X6566B-5-R6 (112-00301), 5 m	SQL Server	Cables de red óptica (dependiendo del pedido)	X6553-R6 (112-00188), 2 m X6536-R6 (112-00090), 5 m X6554-R6 (112-00189), 15 m.
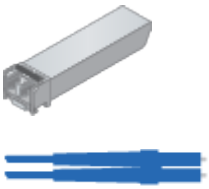	Red host SFP + FC	Cat 6, RJ-45 (según pedido)	X6585-R6 (112-00291), 3 m X6562-R6 (112-00196), 5 m
	Host Ethernet y red de gestión	Cable de consola Micro-USB	No aplicable
	Conexión de consola durante la configuración del software en un portátil/consola que no sea Windows o Mac	Cables de alimentación	No aplicable

6. Descargue y complete el "Hoja de datos para la configuración del clúster".

Paso 2: Instale el hardware

Debe instalar el sistema en un rack de 4 parantes o armario del sistema de NetApp, según corresponda.

Pasos

1. Instale los kits de raíles, según sea necesario.
2. Instale y asegure el sistema siguiendo las instrucciones incluidas con el kit de raíl.

Debe ser consciente de los problemas de seguridad asociados con el peso del sistema.

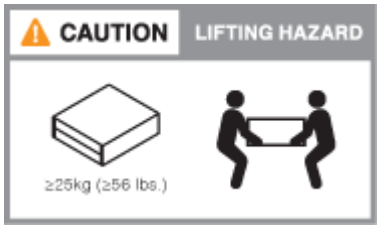

3. Conecte los dispositivos de administración de cables (como se muestra).

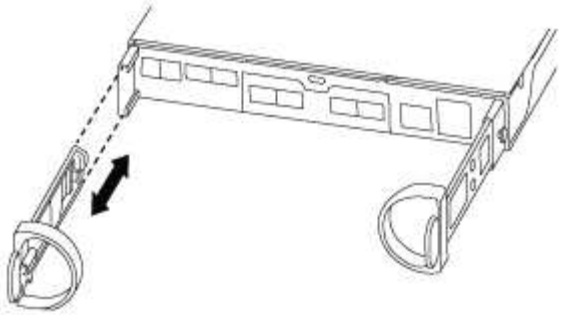

4. Coloque el panel frontal en la parte delantera del sistema.

Paso 3: Conecte los controladores a la red

Puede conectar las controladoras a la red mediante el método de clúster sin switch de dos nodos o mediante la red de interconexión de clúster.

Opción 1: Cable de un clúster sin switch de dos nodos, configuración unificada

Los puertos UTA2 y los puertos de gestión de los módulos de la controladora están conectados a los switches. Los puertos de interconexión de clúster se cablean en ambos módulos de la controladora.

Antes de empezar

Póngase en contacto con el administrador de red para obtener información sobre la conexión del sistema a los switches.

Asegúrese de comprobar que la flecha de la ilustración tenga la orientación correcta de la lengüeta de extracción del conector del cable.

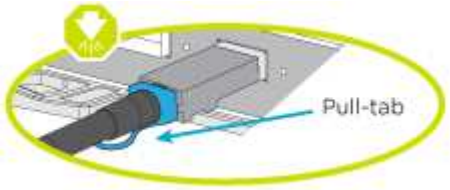

Al insertar el conector, debería sentir que hace clic en su lugar; si no cree que hace clic, quítelo, gírelo y vuelva a intentarlo.

Si se conecta a un switch óptico, inserte el SFP en el puerto de la controladora antes de establecer el cableado al puerto.

Pasos

1. Utilice la ilustración o las instrucciones paso a paso para completar el cableado entre las controladoras y los switches:

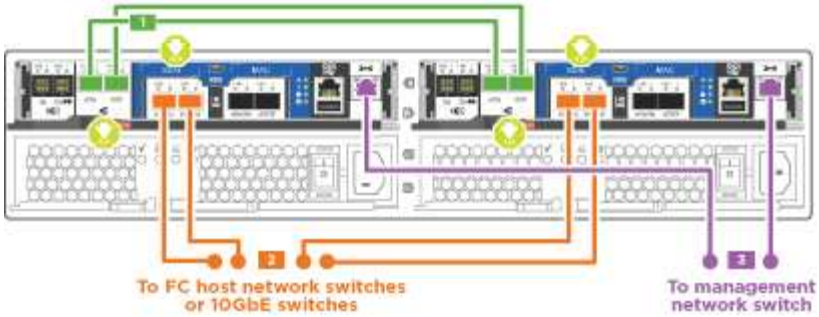

Paso	Ejecute cada controladora
1	Conecte los puertos de interconexión del clúster entre sí mediante el cable de interconexión del clúster: • e0a a e0a • e0b a 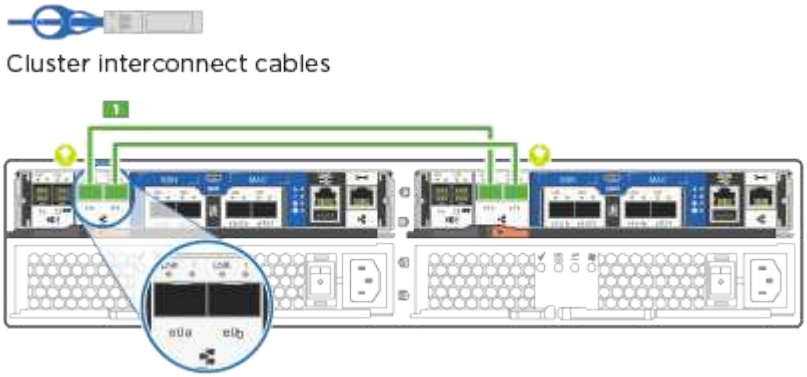 e0b
2	Utilice uno de los siguientes tipos de cables para conectar los puertos de datos e0c/0c y e0d/0d **o** e0e/0e y e0f/0f a la red host: 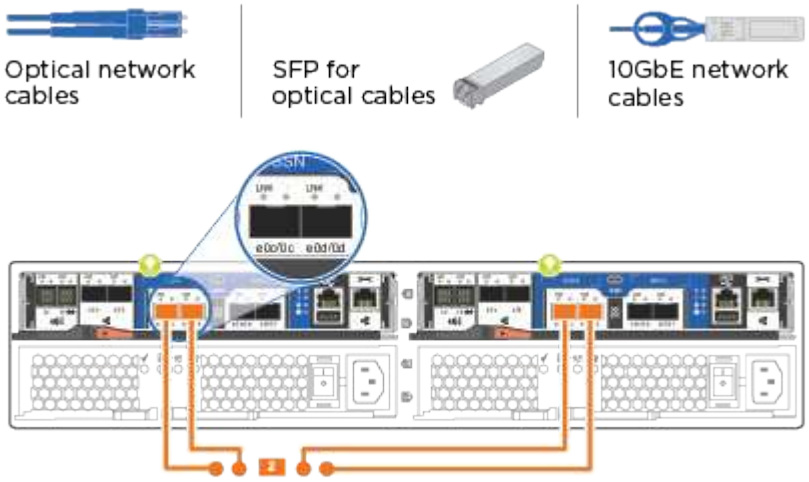

Paso	Ejecute cada controladora
3	Conecte los puertos e0M a los switches de red de gestión mediante los cables RJ45: 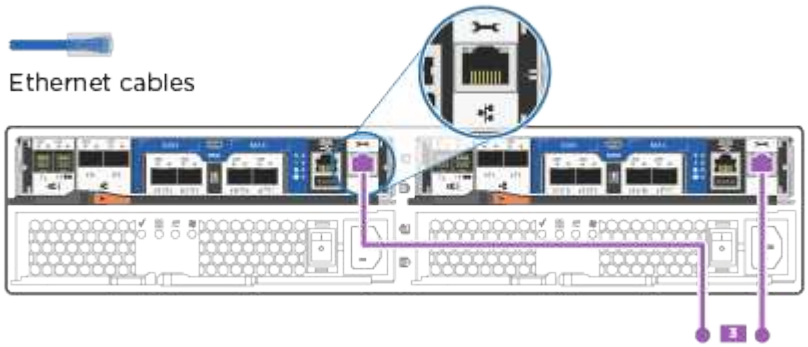
!	NO enchufe los cables de alimentación en este momento.

2. Para completar la configuración del sistema, consulte "Paso 4: Pasos completos para la instalación y la configuración del sistema".

Opción 2: Clúster con switches por cable, configuración unificada

Los puertos UTA2 y los puertos de gestión de los módulos de la controladora están conectados a los switches. Los puertos de interconexión de clúster se cablean a los switches de interconexión de clúster.

Antes de empezar

Póngase en contacto con el administrador de red para obtener información sobre la conexión del sistema a los switches.

Asegúrese de comprobar que la flecha de la ilustración tenga la orientación correcta de la lengüeta de extracción del conector del cable.

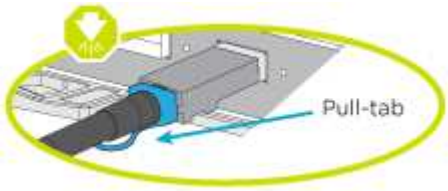

Al insertar el conector, debería sentir que hace clic en su lugar; si no cree que hace clic, quítelo, gírelo y vuelva a intentarlo.

Si se conecta a un switch óptico, inserte el SFP en el puerto de la controladora antes de establecer el cableado al puerto.

Pasos

1. Utilice la ilustración o las instrucciones paso a paso para completar el cableado entre las controladoras y los switches:

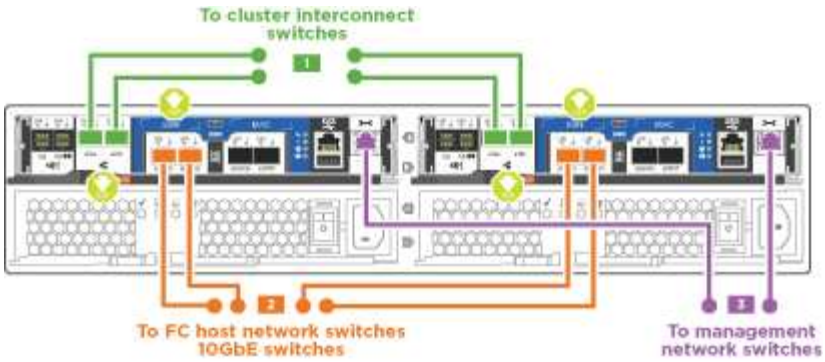

Paso	Lleve a cabo cada módulo de la controladora
1	Cable e0a y e0b a los switches de interconexión del clúster con el cable de interconexión del clúster: 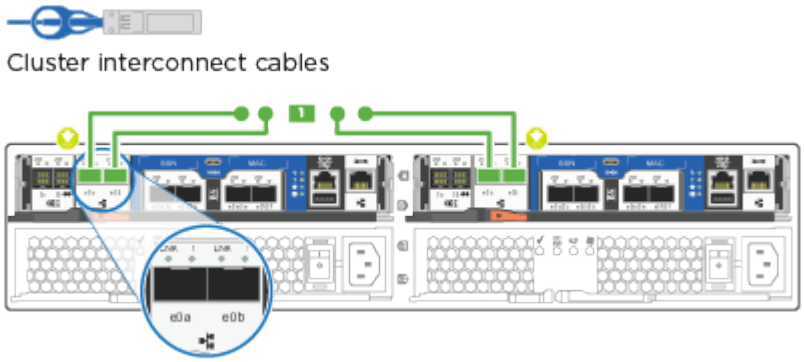
2	Utilice uno de los siguientes tipos de cables para conectar los puertos de datos e0c/0c y e0d/0d **o** e0e/0e y e0f/0f a la red host: 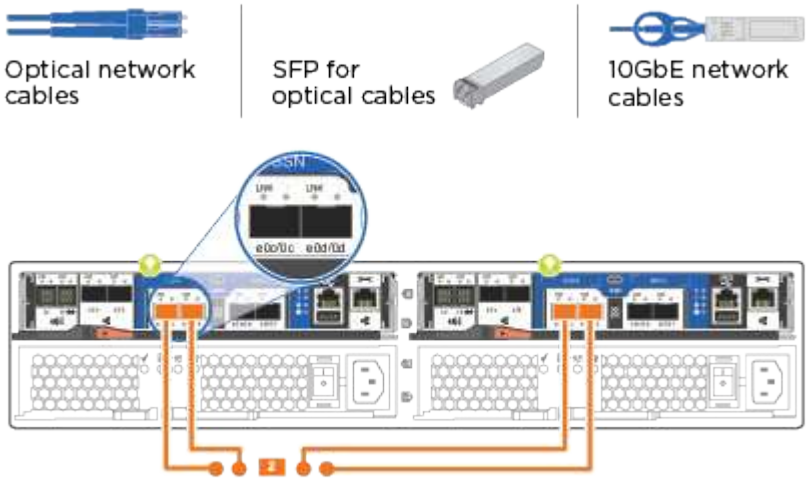

Paso	Lleve a cabo cada módulo de la controladora
3	Conecte los puertos e0M a los switches de red de gestión mediante los cables RJ45: 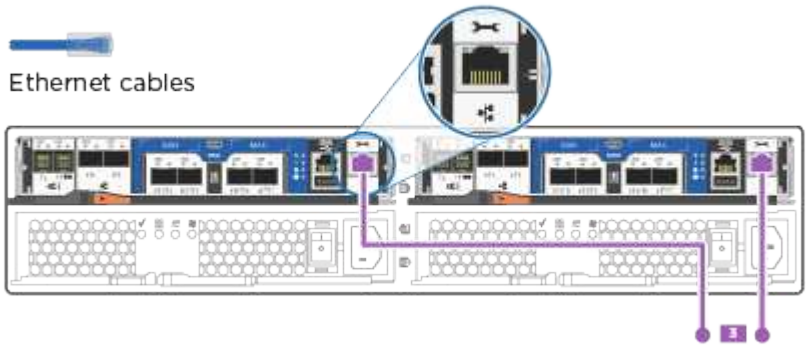
!	NO enchufe los cables de alimentación en este momento.

2. Para completar la configuración del sistema, consulte "Paso 4: Pasos completos para la instalación y la configuración del sistema".

Opción 3: Cable de un clúster sin switch de dos nodos, configuración Ethernet

Los puertos RJ45 y los puertos de gestión de los módulos de la controladora están conectados a los switches. Los puertos de interconexión de clúster se cablean en ambos módulos de la controladora.

Antes de empezar

Póngase en contacto con el administrador de red para obtener información sobre la conexión del sistema a los switches.

Asegúrese de comprobar que la flecha de la ilustración tenga la orientación correcta de la lengüeta de extracción del conector del cable.

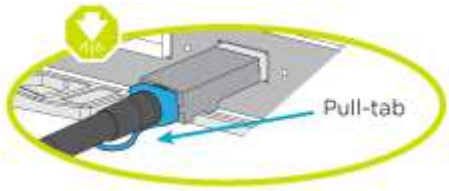

> Al insertar el conector, debería sentir que hace clic en su lugar; si no cree que hace clic, quítelo, gírelo y vuelva a intentarlo.

Pasos

1. Utilice la ilustración o las instrucciones paso a paso para completar el cableado entre las controladoras y los switches:

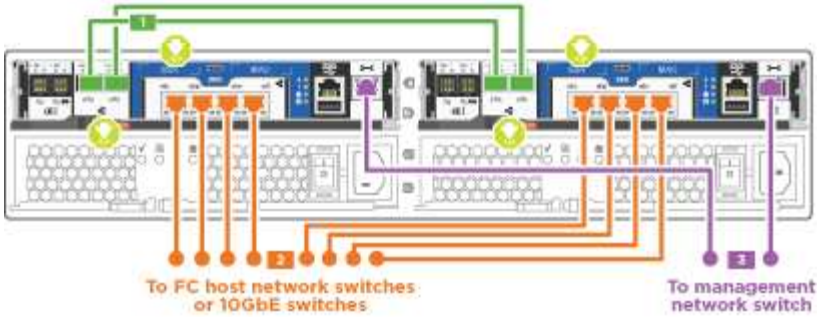

Paso	Ejecute cada controladora
1	Conecte los puertos de interconexión del clúster entre sí mediante el cable de interconexión del clúster : • e0a a e0a • e0b a 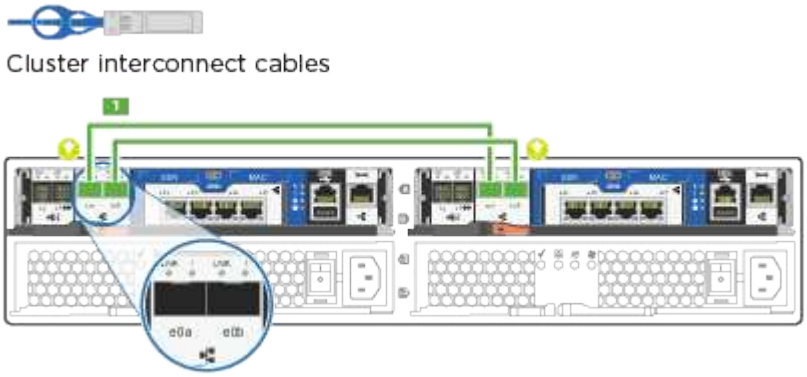 e0b
2	Utilice el cable RJ45 Cat 6 para conectar los puertos e0c a través de e0f a la red host: 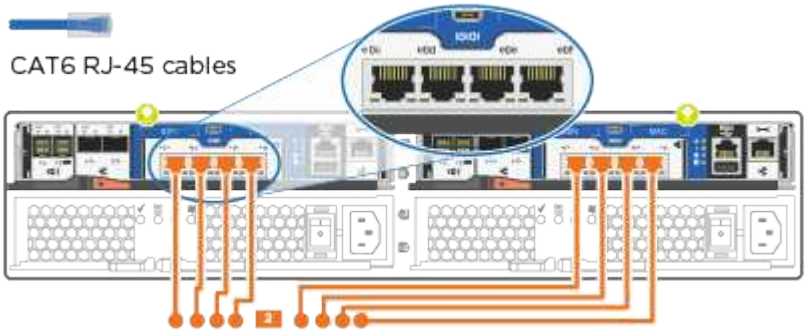

Paso	Ejecute cada controladora
3	Conecte los puertos e0M a los switches de red de gestión mediante los cables RJ45 . 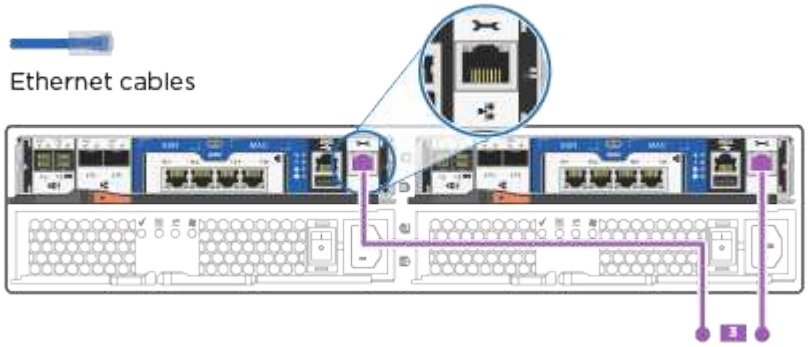
!	NO enchufe los cables de alimentación en este momento.

2. Para completar la configuración del sistema, consulte "Paso 4: Pasos completos para la instalación y la configuración del sistema".

Opción 4: Cableado de un clúster conmutado, configuración Ethernet

Los puertos RJ45 y los puertos de gestión de los módulos de la controladora están conectados a los switches. Los puertos de interconexión de clúster se cablean a los switches de interconexión de clúster.

Antes de empezar

Póngase en contacto con el administrador de red para obtener información sobre la conexión del sistema a los switches.

Asegúrese de comprobar que la flecha de la ilustración tenga la orientación correcta de la lengüeta de extracción del conector del cable.

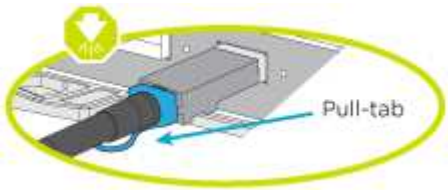

> Al insertar el conector, debería sentir que hace clic en su lugar; si no cree que hace clic, quítelo, gírelo y vuelva a intentarlo.

Pasos

1. Utilice la ilustración o las instrucciones paso a paso para completar el cableado entre las controladoras y los switches:

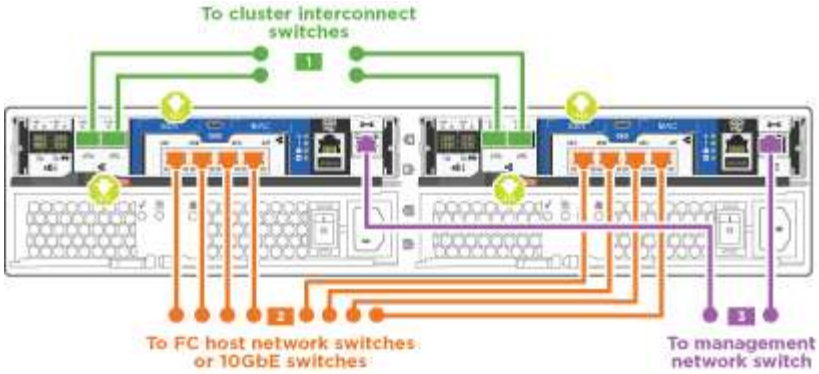

Paso	Lleve a cabo cada módulo de la controladora
1	Cable e0a y e0b a los switches de interconexión del clúster con el cable de interconexión del clúster: 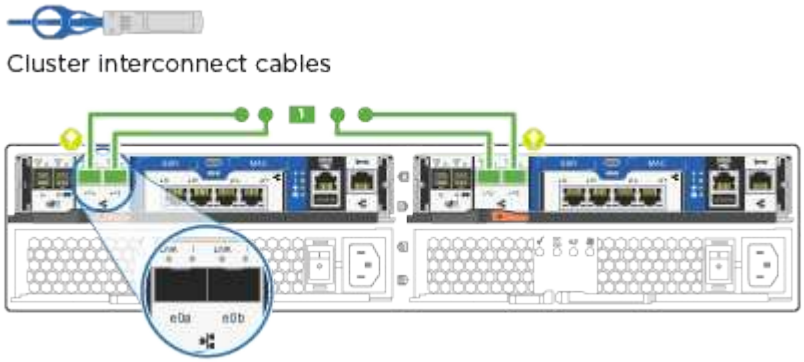
2	Utilice el cable RJ45 Cat 6 para conectar los puertos e0c a través de e0f a la red host: 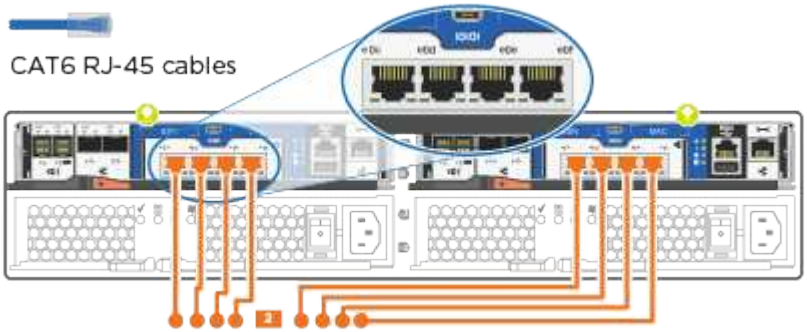

Paso	Lleve a cabo cada módulo de la controladora
3	Conecte los puertos e0M a los switches de red de gestión mediante los cables RJ45: 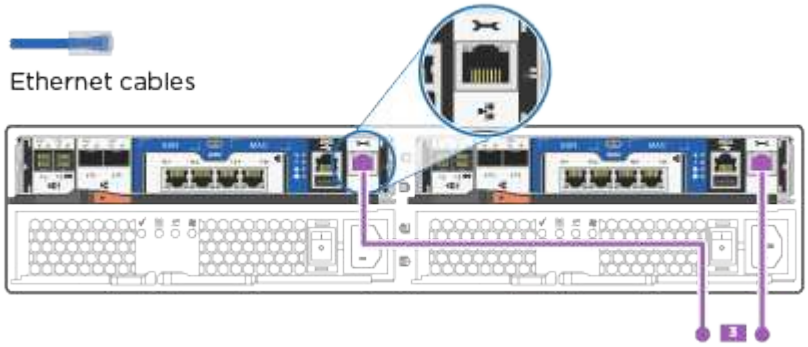
!	NO enchufe los cables de alimentación en este momento.

2. Para completar la configuración del sistema, consulte "Paso 4: Pasos completos para la instalación y la configuración del sistema".

Paso 4: Pasos completos para la instalación y la configuración del sistema

Complete la instalación y la configuración del sistema mediante la detección de clústeres que solo tiene una conexión al switch y al portátil, o bien se puede conectar directamente a una controladora del sistema y, a continuación, conectarse al switch de gestión.

Opción 1: Completar la configuración y la instalación del sistema si la detección de red está activada

Si tiene la detección de red habilitada en el portátil, puede completar la configuración y la instalación del sistema mediante la detección automática del clúster.

Pasos

1. Enchufe los cables de alimentación a las fuentes de alimentación de la controladora y luego conéctelos a fuentes de alimentación de diferentes circuitos.
2. Encienda los switches de alimentación en ambos nodos.

ⓘ El arranque inicial puede tardar hasta ocho minutos.

3. Asegúrese de que el ordenador portátil tiene activado el descubrimiento de red.

Consulte la ayuda en línea de su portátil para obtener más información.

4. Utilice la animación para conectar el portátil al conmutador de administración:

   Animación: Conecte el portátil al conmutador de administración

5. Seleccione un icono de ONTAP que aparece para detectar:

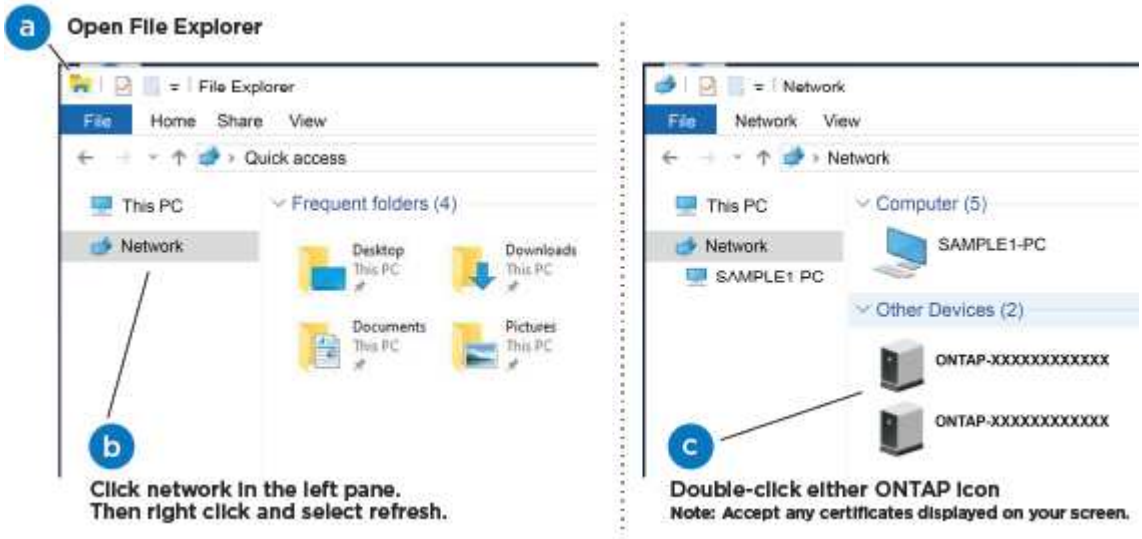

   a. Abra el Explorador de archivos.
   b. Haga clic en **Red** en el panel izquierdo.
   c. Haga clic con el botón derecho del ratón y seleccione **Actualizar**.
   d. Haga doble clic en el icono de ONTAP y acepte los certificados que aparecen en la pantalla.

   > XXXXX es el número de serie del sistema para el nodo de destino.

   Se abrirá System Manager.

6. Utilice la configuración guiada de System Manager para configurar el sistema con los datos recogidos en el "Guía de configuración de ONTAP".
7. Compruebe el estado del sistema ejecutando Config Advisor.
8. Después de completar la configuración inicial, vaya a la "Recursos de documentación de ONTAP ONTAP System Manager" Página para obtener información sobre cómo configurar las funciones adicionales en ONTAP.

> La configuración de puerto predeterminada para los sistemas de configuración unificada es el modo CNA; si se conecta a una red de host de FC, debe modificar los puertos para el modo FC.

Opción 2: Completar la configuración y la instalación del sistema si la detección de red no está habilitada

Si el descubrimiento de red no está activado en el portátil, debe completar la configuración y la configuración mediante esta tarea.

1. Conecte y configure el portátil o la consola:
   a. Ajuste el puerto de la consola del portátil o de la consola en 115,200 baudios con N-8-1.

      Consulte la ayuda en línea del portátil o de la consola para saber cómo configurar el puerto de la consola.

   b. Conecte el cable de la consola al portátil o a la consola y conecte el puerto de la consola del controlador mediante el cable de consola incluido con el sistema.

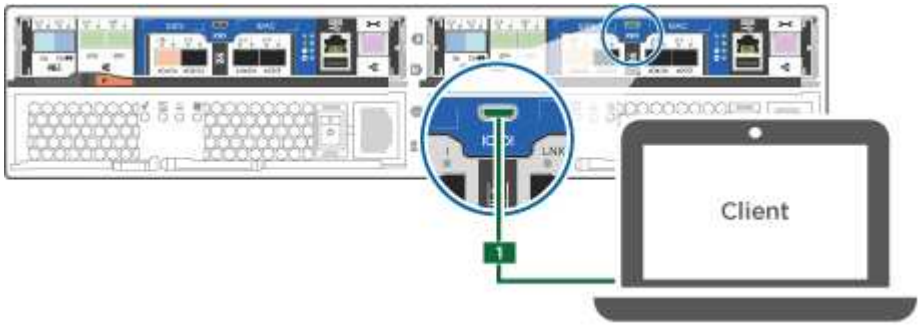

   c. Conecte el portátil o la consola al conmutador de la subred de administración.

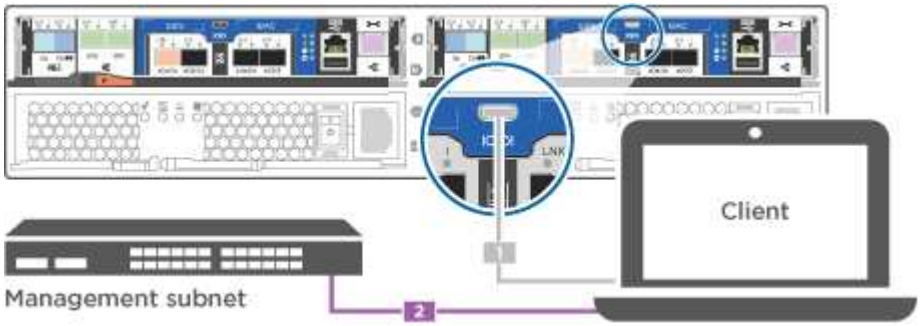

   d. Asigne una dirección TCP/IP al portátil o consola, utilizando una que esté en la subred de gestión.
2. Enchufe los cables de alimentación a las fuentes de alimentación de la controladora y luego conéctelos a fuentes de alimentación de diferentes circuitos.
3. Encienda los switches de alimentación en ambos nodos.

   El arranque inicial puede tardar hasta ocho minutos.

4. Asigne una dirección IP de gestión de nodos inicial a uno de los nodos.

Si la red de gestión tiene DHCP…	Realice lo siguiente…
Configurado	Registre la dirección IP asignada a las nuevas controladoras.
No configurado	a. Abra una sesión de consola mediante PuTTY, un servidor terminal o el equivalente para su entorno. Si no sabe cómo configurar PuTTY, compruebe la ayuda en línea del ordenador portátil o de la consola. b. Introduzca la dirección IP de administración cuando se lo solicite el script.

5. Mediante System Manager en el portátil o la consola, configure su clúster:
   a. Dirija su navegador a la dirección IP de gestión de nodos.

      El formato de la dirección es https://x.x.x.x.

   b. Configure el sistema con los datos recogidos en el "Guía de configuración de ONTAP".
6. Compruebe el estado del sistema ejecutando Config Advisor.
7. Después de completar la configuración inicial, vaya a la "Recursos de documentación de ONTAP ONTAP System Manager" Página para obtener información sobre cómo configurar las funciones adicionales en ONTAP.

La configuración de puerto predeterminada para los sistemas de configuración unificada es el modo CNA; si se conecta a una red de host de FC, debe modificar los puertos para el modo FC.

Información de copyright

Copyright © 2023 NetApp, Inc. Todos los derechos reservados. Imprimido en EE. UU. No se puede reproducir este documento protegido por copyright ni parte del mismo de ninguna forma ni por ningún medio (gráfico, electrónico o mecánico, incluidas fotocopias, grabaciones o almacenamiento en un sistema de recuperación electrónico) sin la autorización previa y por escrito del propietario del copyright.

El software derivado del material de NetApp con copyright está sujeto a la siguiente licencia y exención de responsabilidad:

ESTE SOFTWARE LO PROPORCIONA NETAPP «TAL CUAL» Y SIN NINGUNA GARANTÍA EXPRESA O IMPLÍCITA, INCLUYENDO, SIN LIMITAR, LAS GARANTÍAS IMPLÍCITAS DE COMERCIALIZACIÓN O IDONEIDAD PARA UN FIN CONCRETO, CUYA RESPONSABILIDAD QUEDA EXIMIDA POR EL PRESENTE DOCUMENTO. EN NINGÚN CASO NETAPP SERÁ RESPONSABLE DE NINGÚN DAÑO DIRECTO, INDIRECTO, ESPECIAL, EJEMPLAR O RESULTANTE (INCLUYENDO, ENTRE OTROS, LA OBTENCIÓN DE BIENES O SERVICIOS SUSTITUTIVOS, PÉRDIDA DE USO, DE DATOS O DE BENEFICIOS, O INTERRUPCIÓN DE LA ACTIVIDAD EMPRESARIAL) CUALQUIERA SEA EL MODO EN EL QUE SE PRODUJERON Y LA TEORÍA DE RESPONSABILIDAD QUE SE APLIQUE, YA SEA EN CONTRATO, RESPONSABILIDAD OBJETIVA O AGRAVIO (INCLUIDA LA NEGLIGENCIA U OTRO TIPO), QUE SURJAN DE ALGÚN MODO DEL USO DE ESTE SOFTWARE, INCLUSO SI HUBIEREN SIDO ADVERTIDOS DE LA POSIBILIDAD DE TALES DAÑOS.

NetApp se reserva el derecho de modificar cualquiera de los productos aquí descritos en cualquier momento y sin aviso previo. NetApp no asume ningún tipo de responsabilidad que surja del uso de los productos aquí descritos, excepto aquello expresamente acordado por escrito por parte de NetApp. El uso o adquisición de este producto no lleva implícita ninguna licencia con derechos de patente, de marcas comerciales o cualquier otro derecho de propiedad intelectual de NetApp.

Es posible que el producto que se describe en este manual esté protegido por una o más patentes de EE. UU., patentes extranjeras o solicitudes pendientes.

LEYENDA DE DERECHOS LIMITADOS: el uso, la copia o la divulgación por parte del gobierno están sujetos a las restricciones establecidas en el subpárrafo (b)(3) de los derechos de datos técnicos y productos no comerciales de DFARS 252.227-7013 (FEB de 2014) y FAR 52.227-19 (DIC de 2007).

Los datos aquí contenidos pertenecen a un producto comercial o servicio comercial (como se define en FAR 2.101) y son propiedad de NetApp, Inc. Todos los datos técnicos y el software informático de NetApp que se proporcionan en este Acuerdo tienen una naturaleza comercial y se han desarrollado exclusivamente con fondos privados. El Gobierno de EE. UU. tiene una licencia limitada, irrevocable, no exclusiva, no transferible, no sublicenciable y de alcance mundial para utilizar los Datos en relación con el contrato del Gobierno de los Estados Unidos bajo el cual se proporcionaron los Datos. Excepto que aquí se disponga lo contrario, los Datos no se pueden utilizar, desvelar, reproducir, modificar, interpretar o mostrar sin la previa aprobación por escrito de NetApp, Inc. Los derechos de licencia del Gobierno de los Estados Unidos de América y su Departamento de Defensa se limitan a los derechos identificados en la cláusula 252.227-7015(b) de la sección DFARS (FEB de 2014).

Información de la marca comercial

NETAPP, el logotipo de NETAPP y las marcas que constan en http://www.netapp.com/TM son marcas comerciales de NetApp, Inc. El resto de nombres de empresa y de producto pueden ser marcas comerciales de sus respectivos propietarios.