Kits de armarios y rieles

Install and maintain

NetApp
March 10, 2023

This PDF was generated from https://docs.netapp.com/es-es/ontap-systems/platform-supplemental/superrail-install.html on March 10, 2023. Always check docs.netapp.com for the latest.

Tabla de Contenido

Kits de armarios y rieles 1
Instrucciones de instalación del kit SuperRail 1
Instrucciones de instalación del kit de rieles de soporte de dos parantes: A700 y FAS9000 de AFF 3
Armario del sistema de 42U 1280 mm 5

Kits de armarios y rieles

Instrucciones de instalación del kit SuperRail

El SuperRail puede instalarse en un bastidor de cuatro postes de orificio cuadrado estándar o en un rack de cuatro postes de orificio redondo estándar utilizando los soportes de adaptador de orificio redondo a cuadrado.

Instalación de SuperRail en bastidor de cuatro postes con orificio cuadrado

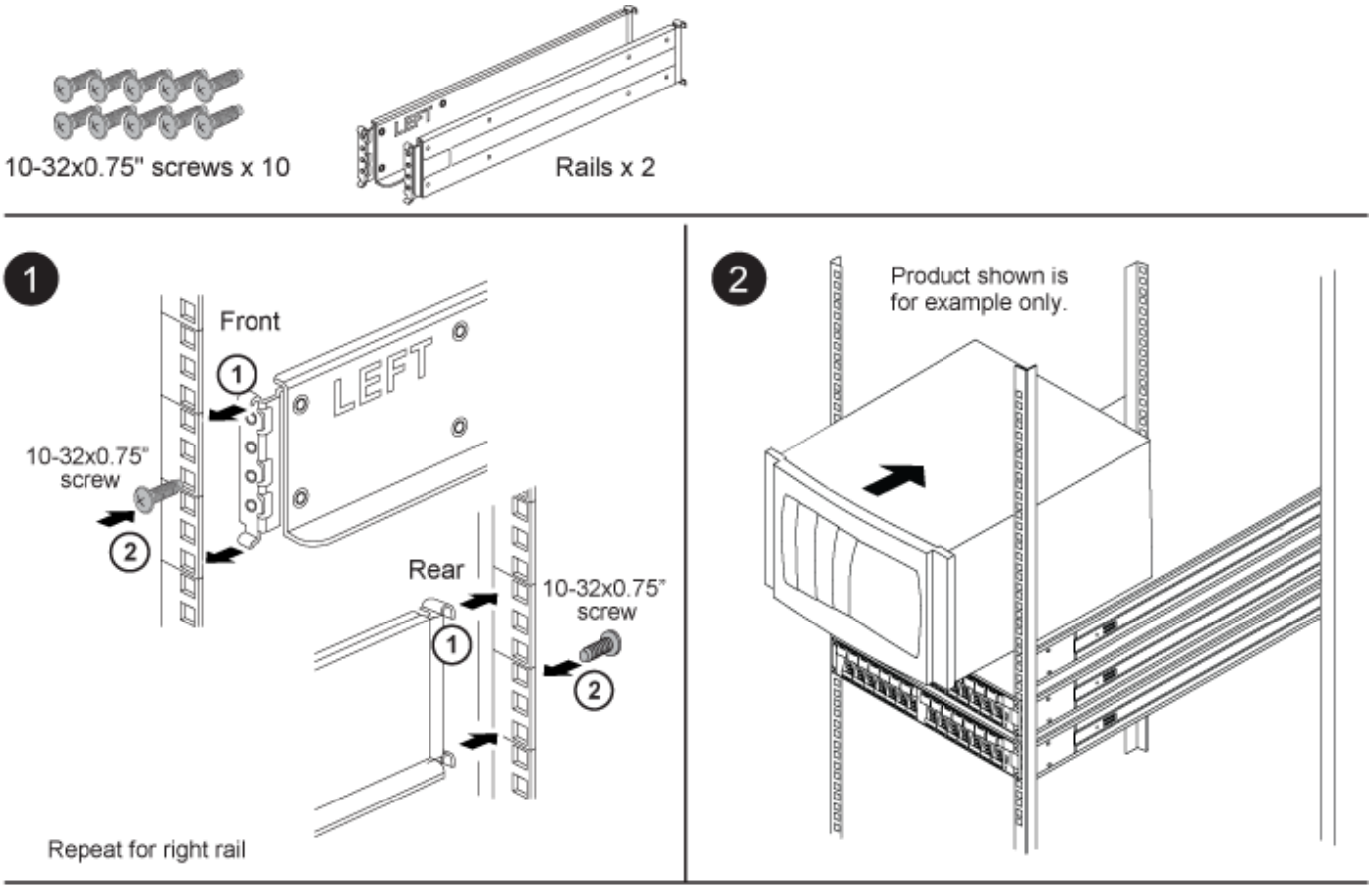

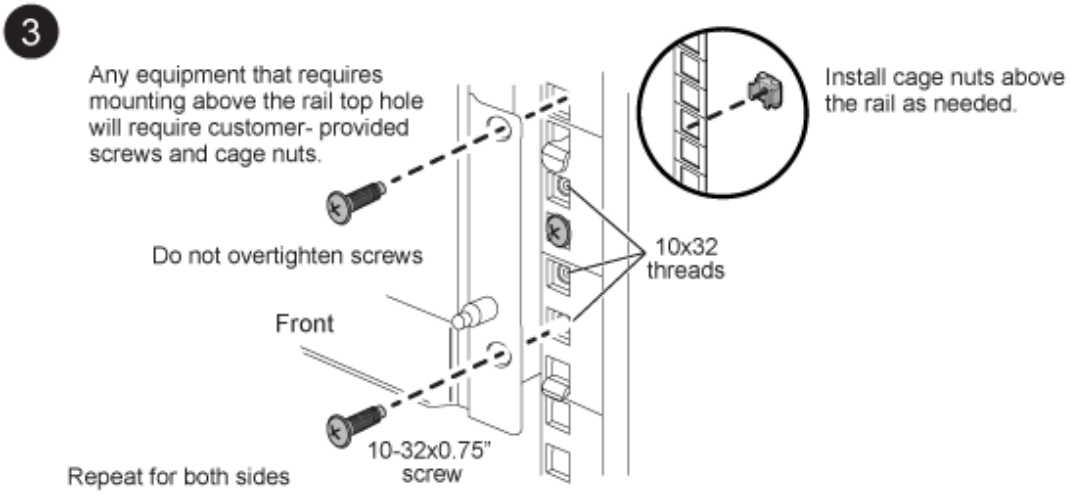

Instalación de SuperRail en bastidor de cuatro postes de orificio redondo

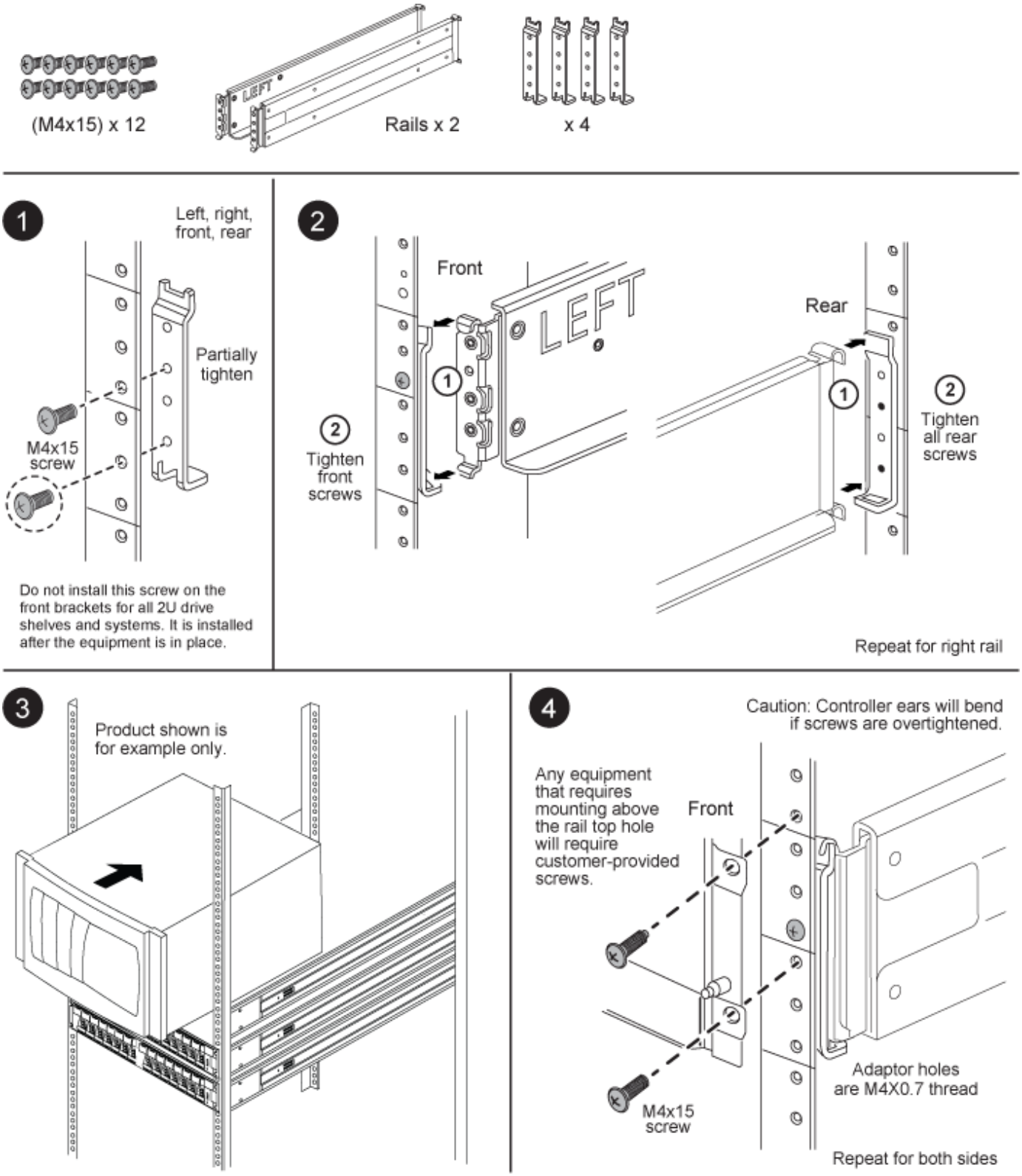

Instrucciones de instalación del kit de rieles de soporte de dos parantes: A700 y FAS9000 de AFF

Existen dos kits de guías de soporte de dos parantes que se pueden utilizar con los sistemas FAS9000 y A700 de AFF. Un kit le permite montar el sistema al ras en el rack

de dos postes, y el otro kit le permite montar el sistema a la mitad en el rack de dos postes.

Instale el kit de rieles de montaje medio de dos postes

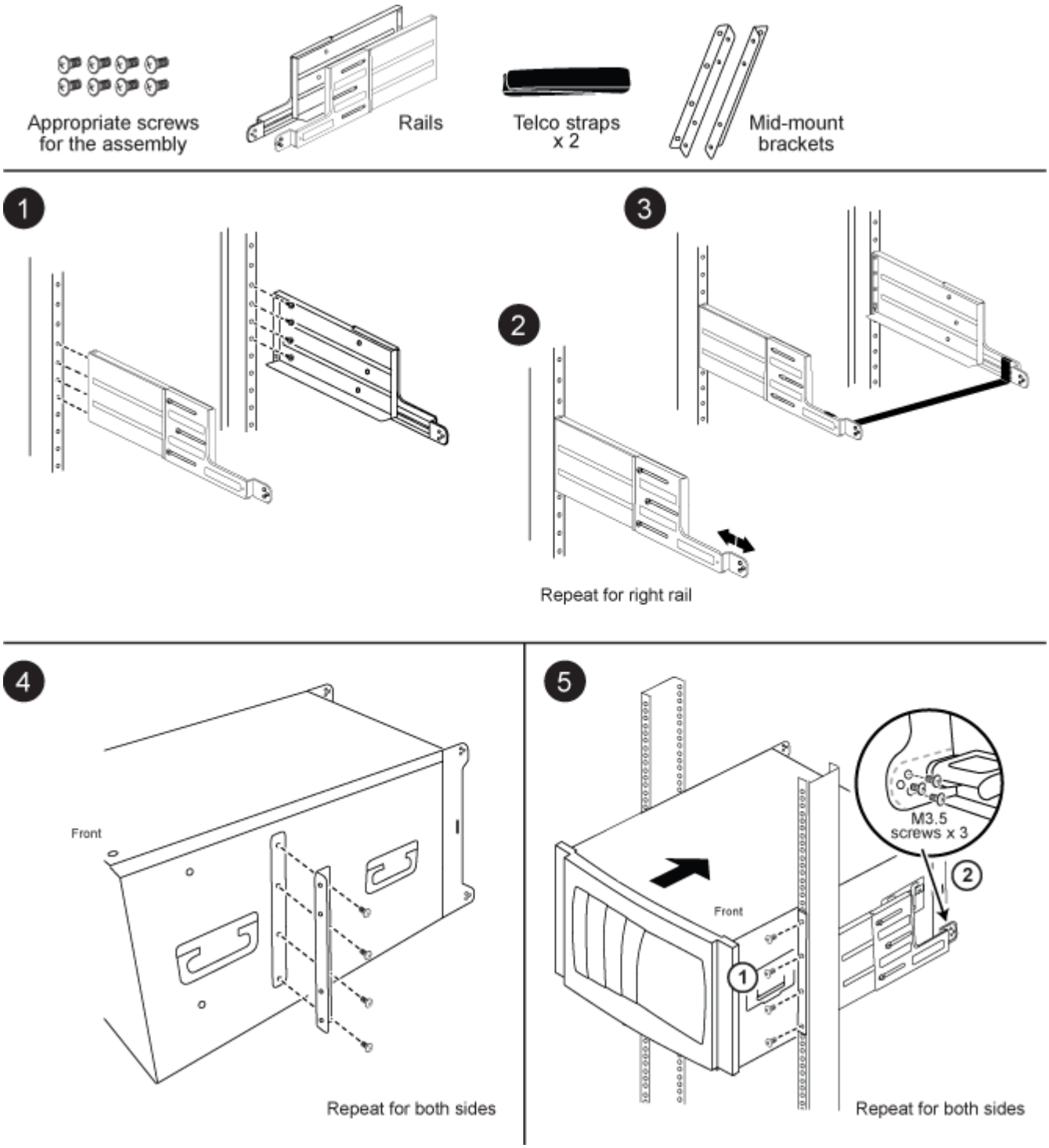

Instale el kit de raíl de montaje empotrado de dos postes

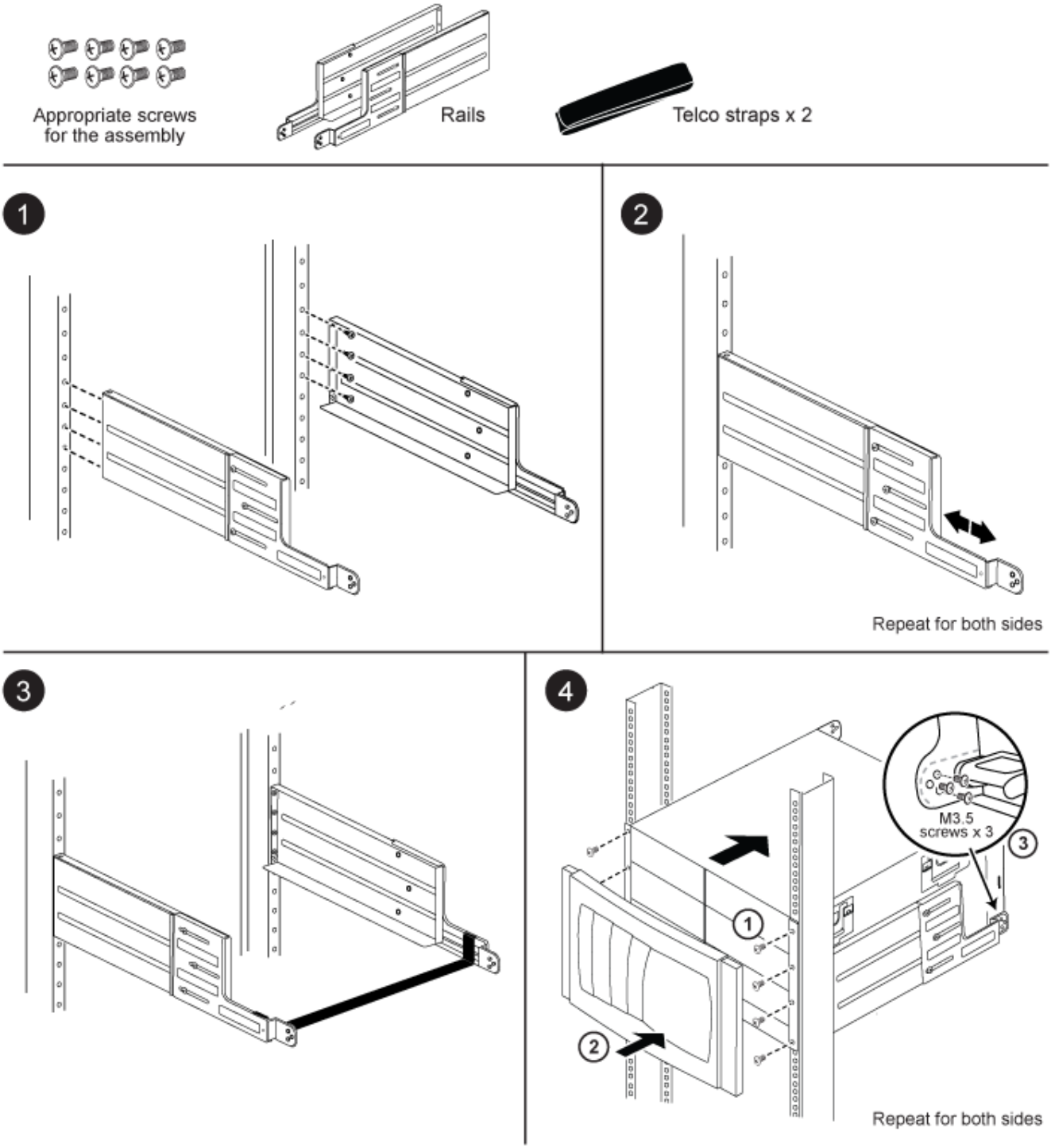

Armario del sistema de 42U 1280 mm

Prepare la instalación del armario

Características del armario del sistema

El armario del sistema consta de paneles laterales, puertas delanteras y traseras, un kit opcional de desatornillado, un kit de interconexión opcional, PDU para su equipo y un sistema integrado de gestión de cables.

Función	Descripción
Paneles laterales	Los armarios del sistema tienen paneles laterales bloqueables, extraíbles e intercambiables.
Puertas delanteras y traseras perforadas	Los armarios del sistema tienen puertas delanteras y traseras desmontables con un mecanismo de liberación rápida. La puerta delantera es reversible y las puertas traseras están divididas. Ambas puertas están perforadas para refrigerar.
Clave común	Esta llave desbloquea las puertas delanteras, las puertas traseras y los paneles laterales.
Kit de repuestos	Este kit está dentro del armario del sistema, conectado a la puerta del armario. Contiene los siguientes componentes: • Cuatro tornillos piloto Phillips de 10-32 x 0.75 pulgadas • Cuatro tuercas de jaula de 10-32 • Una herramienta de inserción de tuercas de jaula • Dos copias principales
Acceso por cable	Los pasantes de cables están integrados en la parte superior e inferior del armario, así como entre la parte inferior de la puerta trasera y el bastidor.
Gestión de cables	El gancho para la gestión de cables y las correas se conectan a la estructura del armario del sistema a intervalos iguales.
Rieles de soporte	La cantidad de rieles de soporte que reciba depende de la configuración. El armario vacío del sistema se envía sin rieles de soporte instalados. • Para los armarios de sistema configurados, se incluye un kit de raíl fijo con el armario del sistema para admitir los soportes de retención traseros 80xx, FAS8200 y DS4486. • Los armarios de sistema de envío rápido no incluyen el kit de raíl fijo adicional.
Paneles de relleno	El número y el tamaño de los paneles de limpieza que recibe depende de su configuración. El armario vacío del sistema se envía sin paneles de limpieza instalados.
Kit de perno hacia abajo	Este kit opcional le permite fijar el armario del sistema a la planta central de datos. El kit no está diseñado para la estabilidad sísmica. • Cuatro soportes atornillados • Cuatro soportes espaciadores • Seis pernos de cabeza hexagonal M8x20 mm y arandelas

Función	Descripción
Kit de interconexión	Este kit opcional le permite conectar varios armarios de sistema entre sí. • Los soportes de interconexión ◦ Un juego de cuatro soportes de interconexión para conectar los armarios del sistema con paneles laterales en ◦ Un juego de cuatro soportes de interconexión para conectar los armarios del sistema con los paneles laterales apagados • Cuatro tornillos M12x20 Torx-30 utilizados en el armario del sistema con paneles laterales activados. • Ocho tornillos avellanados M6x10 Torx-30 utilizados en el armario del sistema con paneles laterales apagados.
Kit de rieles de soporte	Si ha pedido rieles de soporte adicionales con su armario del sistema, cada kit contiene un raíl de soporte izquierdo y uno derecho. Los raíles de soporte y el kit están diseñados para ajustarse únicamente al armario del sistema de 42U de 1280 mm de NetApp. No utilice los raíles ni un kit de raíl de otros armarios del sistema porque no están diseñados para su uso en el armario del sistema de 42U de 1280 mm. • Un riel de soporte izquierdo y derecho • Dos tornillos por riel para fijar el riel al bastidor del armario del sistema
Llave de vaso	La llave de la media luna se utiliza para retirar los soportes de sujeción del palé de embalaje, ajustar las patas de nivelación del armario del sistema e instalar los soportes del kit de perno, si se solicita.

Herramientas y equipo necesarios

Antes de desembalar e instalar en el armario del sistema, debe reunir las herramientas y el equipo necesarios para colocar el armario del sistema e instalarlo, o realizar tareas de mantenimiento en él.

- La guía de hardware adecuada para las bandejas de discos
- Las instrucciones de instalación y configuración adecuadas para su sistema

  "Recursos de documentación de All Flash FAS"

  "Recursos de documentación de los sistemas de almacenamiento FAS"

- Destornilladores Phillips número 1 y n.o 2
- Destornillador Torx para tornillos del armario del sistema
- Herramienta de nivelación para nivelar el armario del sistema

Requisitos de espacio y dimensiones del armario del sistema

Al desembalar el armario del sistema, debe asegurarse de que dispone de suficiente espacio para retirar el armario del sistema del material de embalaje. Asegúrese también de que la ubicación prevista para el armario del sistema sea lo suficientemente grande como para que pueda colocar el armario en su sitio.

Espacio necesario para desembalar el armario del sistema

En la siguiente tabla se define el espacio necesario para desempaquetar e instalar el armario del sistema:

Dimensiones	EE. UU
Métrico	Longitud de la rampa de embarque
80 pda	203.2 cm
Espacio más allá de la rampa para la movilidad del armario	72 pda
182.9 cm	Profundidad del palé de transporte
59 pda	149.9 cm
Anchura del palé de transporte	42 pda
106.6 cm	Altura del embalaje y palé de transporte
86 pda	218.4 cm
Espacio de rack total, 42 U	73.5 pda
186.7 cm	Capacidad de carga del riel
Admite todos los sistemas actuales	Admite todos los sistemas actuales
Peso vacío	~400 libras (~181 kg) libras
~ 181 kg	Peso de envío totalmente cargado
Hasta 1,800 libras	Hasta 816.5 kg
Peso estático cargado completamente	Hasta 2,700 libras
Hasta 1,224.7 kg	Juego de servicio delantero

Dimensiones	EE. UU
47.2 pda	120 cm
Juego de servicio trasero **Nota:** la puerta trasera está dividida. La holgura mínima real trasera es de aproximadamente 1/2 de la recomendación.	30 pda
76.3 cm	Espacio lateral mínimo para la extracción del panel
24 pda	61 cm
Espacio libre superior mínimo	12 pda

Dimensiones exteriores del armario del sistema

En la siguiente ilustración se muestran las vistas frontal, trasera y lateral del armario del sistema:

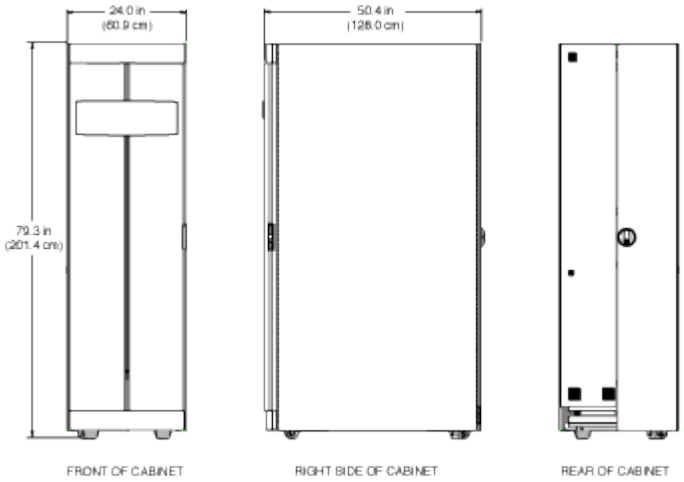

Las siguientes ilustraciones muestran las vistas superior e inferior del armario del sistema e identifican las aberturas a través de las cuales se pueden ejecutar los paquetes de cables desde la base del centro de datos hasta el armario del sistema. Las ilustraciones también muestran la ubicación de las ruedas del armario del sistema y las patas de nivelación.

PRECAUCIÓN:

Para evitar que el armario del sistema caiga por el suelo central de datos, no intente girar el armario del sistema sobre una abertura del suelo que sea más ancha que la abertura de acceso del cable situada en la parte inferior del armario del sistema.

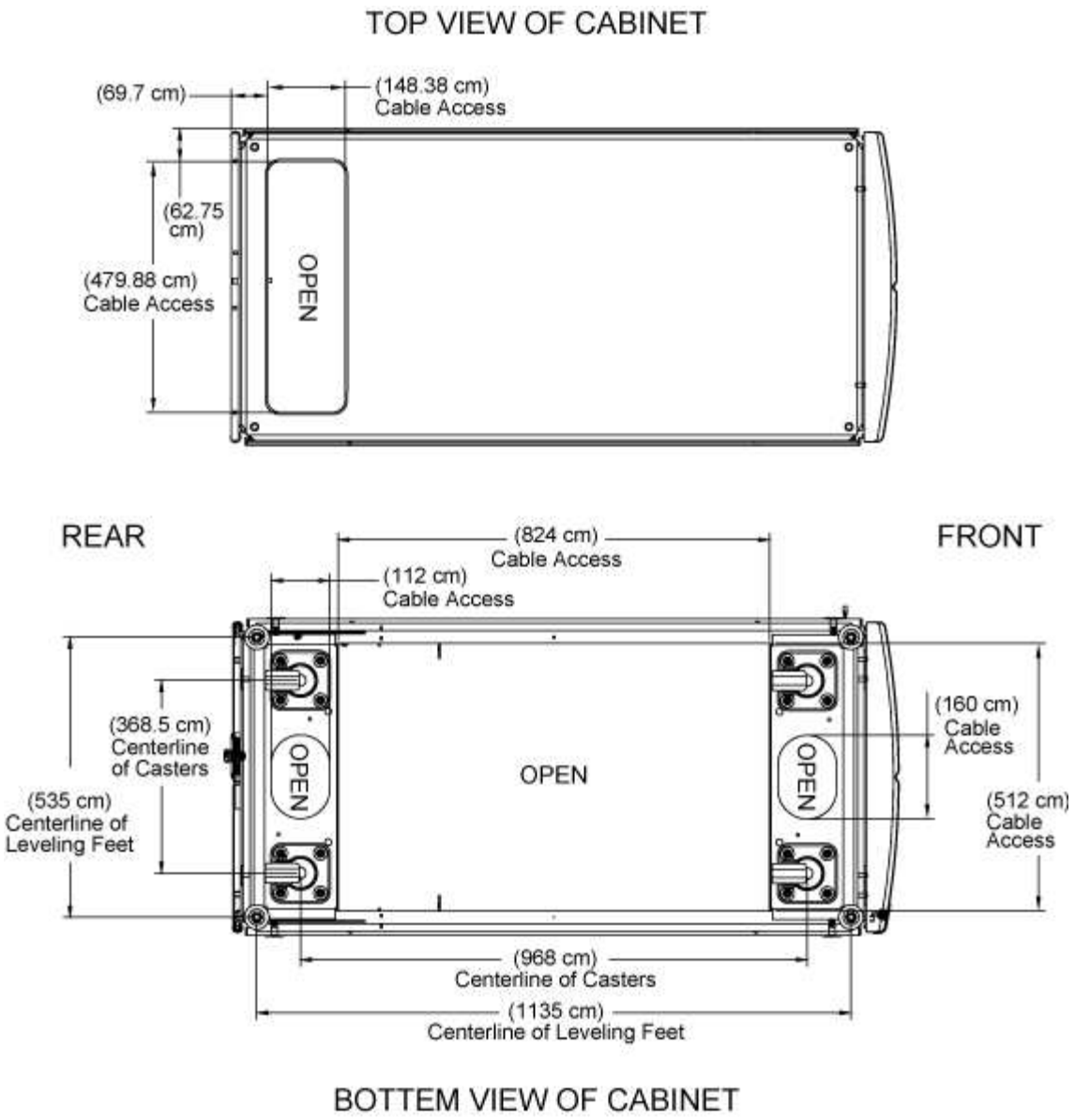

Tipos y especificaciones de PDU admitidos

El armario del sistema admite diferentes tipos de unidad de distribución de alimentación (PDU). Las PDU cumplen con NEMA o IEC.

La información más actual de las PDU admitidas en el armario del sistema se muestra en Hardware Universe.

"hwu.netapp.com"

Desembale el armario del sistema

Debe quitar el material de embalaje que rodea el armario del sistema antes de moverlo a su sitio. También debe reciclar el material de embalaje después de desembalar el armario.

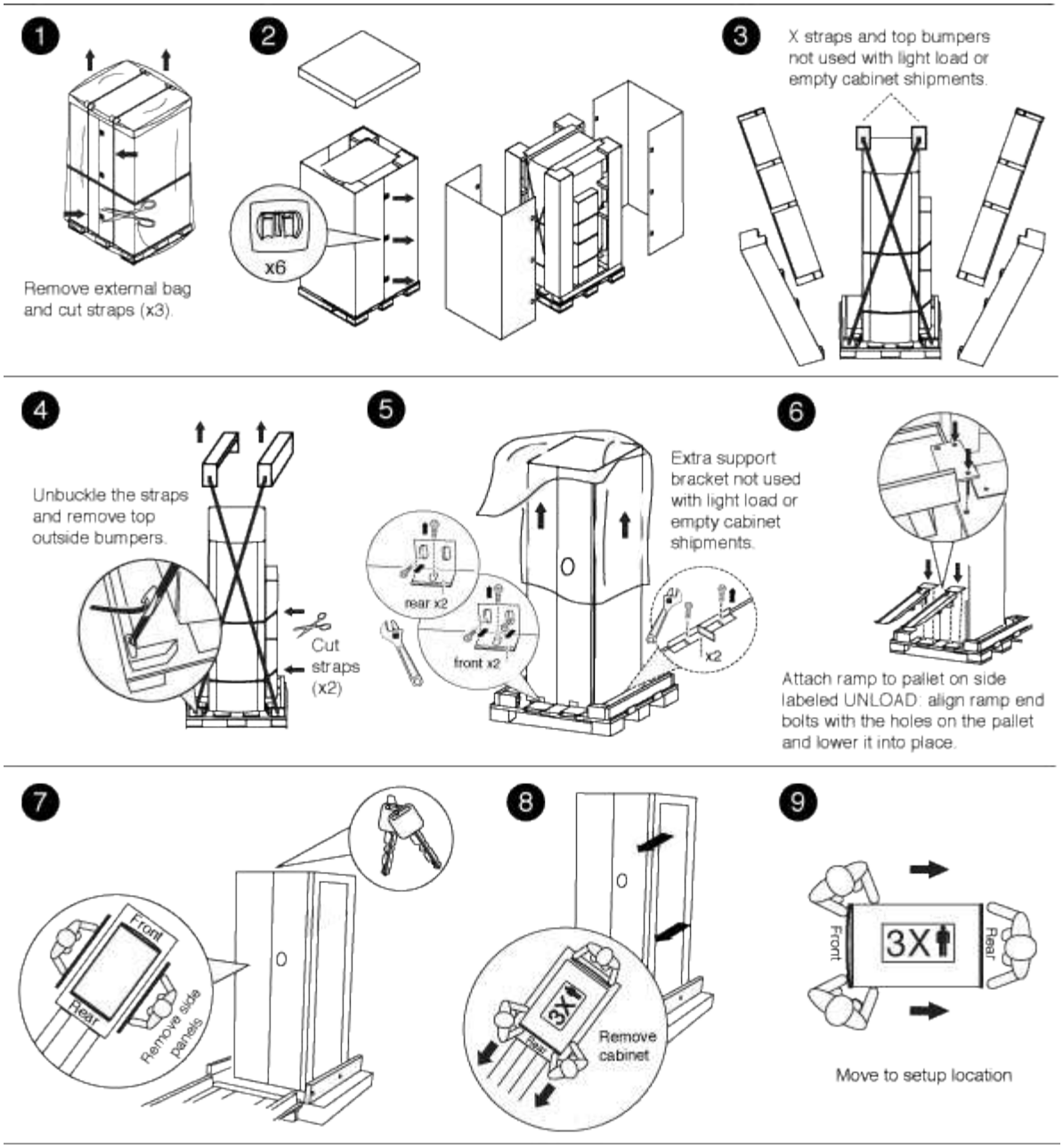

Instale el armario

Instale un armario del sistema

Puede solicitar un armario del sistema con las controladoras de almacenamiento de NetApp y bandejas de discos instaladas en él o un armario vacío del sistema si ya tiene equipo de NetApp. Se pueden conectar varios armarios de sistema utilizando el kit de interconexión opcional y pueden anclarse a la planta del centro de datos mediante el kit de atornillado opcional.

Instale el kit de interconexión del armario

Puede conectar los armarios de sistema juntos utilizando el kit de interconexión del armario opcional. Se recomienda instalar el kit para evitar que los armarios se separen y

dañen los cables del sistema.

1. Cierre los armarios del sistema.

   Los armarios deben organizarse de forma similar a la siguiente ilustración, con el armario con los módulos de controladora del centro y los armarios con bandejas de discos adicionales en ambos lados. Los lados de los armarios deben estar cerca, pero no es necesario tocarse todavía.

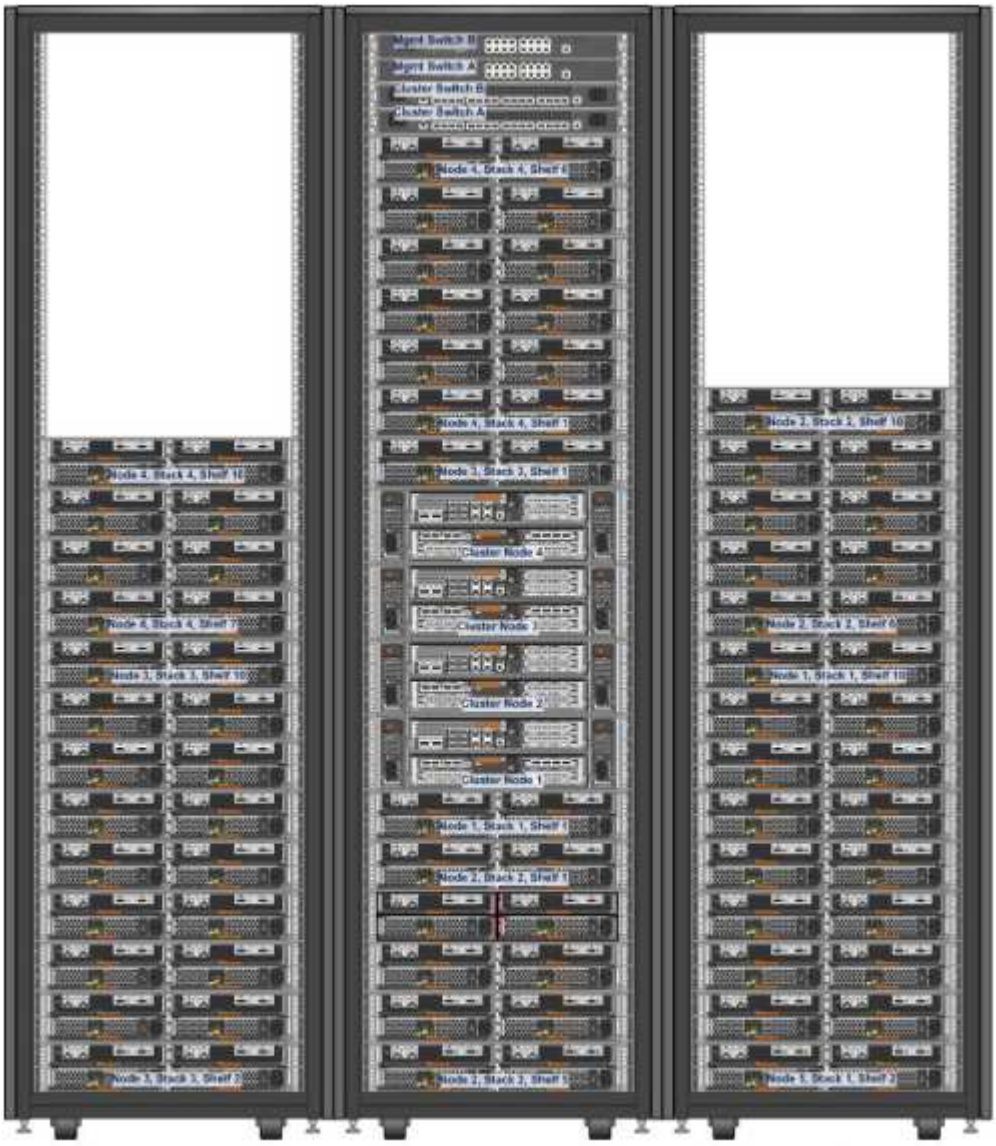

2. Si va a instalar el kit de interconexión con los paneles laterales en, vuelva a instalar los paneles laterales que se retiraron durante el desembalaje:
   a. Levante el panel lateral, inclinándolo unos 15 grados de distancia de la parte inferior del armario del sistema y, a continuación, cuelgue sobre el borde de la parte superior del bastidor del armario del sistema.
   b. Empuje suavemente el panel lateral contra el bastidor del armario y, a continuación, bloquéelo con la llave.
   c. Repita estos subpasos para los paneles laterales restantes.

3. Si va a instalar el kit de interconexión con los paneles laterales quitados, quite la puerta frontal cuyas bisagras están en el borde donde se encuentran los armarios:

   a. Desbloquee y abra la puerta delantera que se está quitando.

   b. Utilice la siguiente ilustración como referencia para desconectar la alimentación del bisel iluminado:

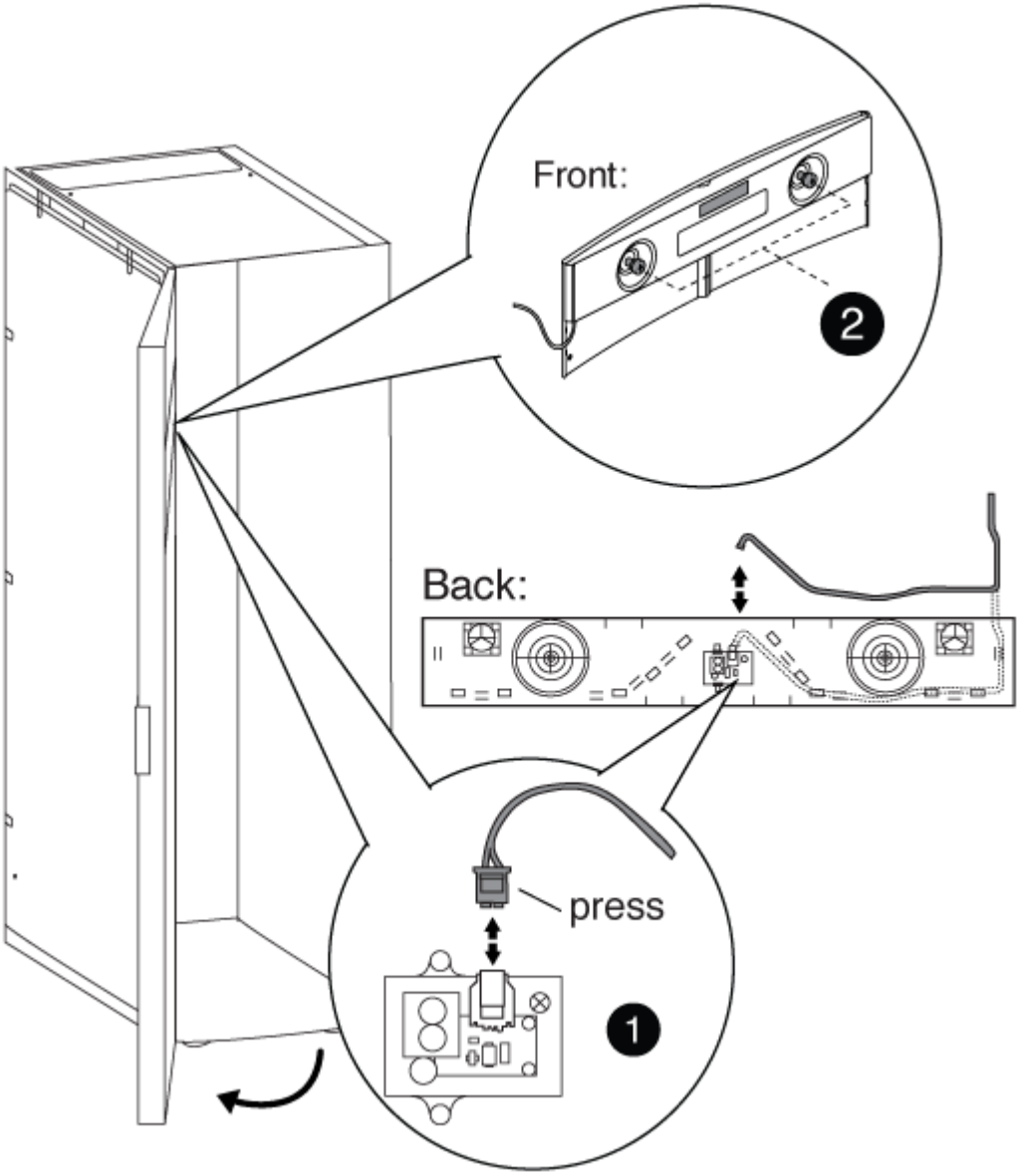

1	
Placa de circuitos y cable del bisel iluminado	
2	
Panel posterior y tornillos de mariposa	

   c. Utilice la siguiente ilustración como referencia para extraer la puerta delantera:

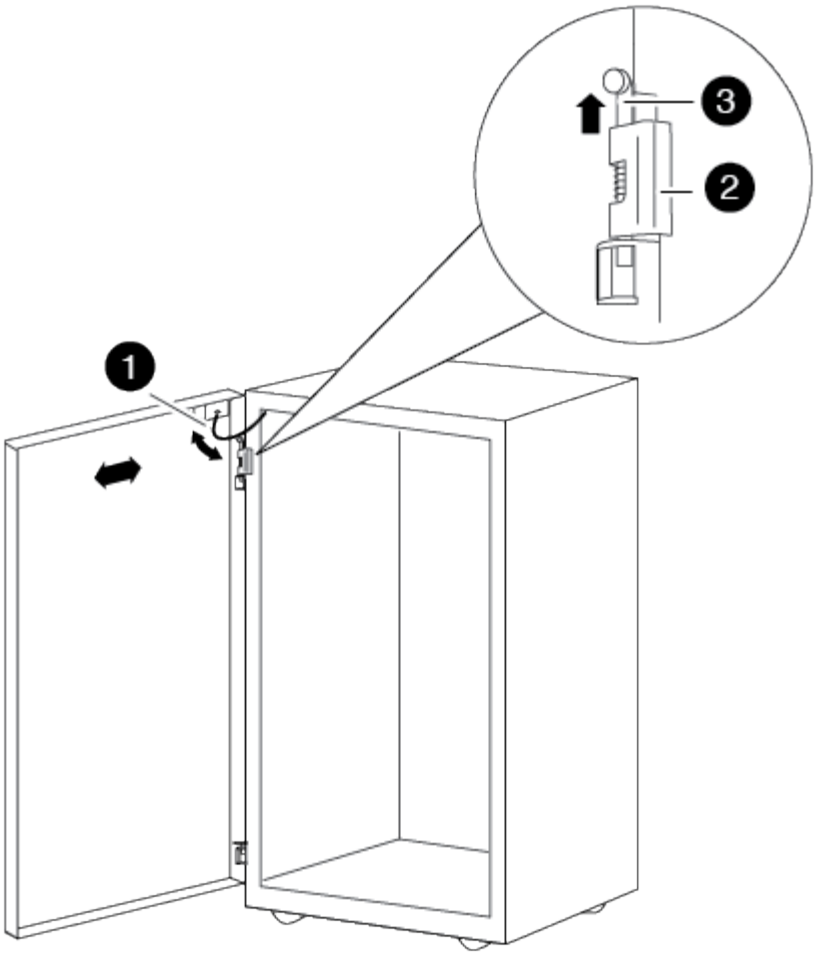

1	
Cable de conexión a tierra de la puerta	
2	
Bisagra superior puerta	
3	
Pasador de bisagra	

+ Asegúrese de colocar las puertas retiradas en un lugar seguro para que no se dañen accidentalmente.

4. Retire la puerta trasera cuyas bisagras están en el borde donde se encuentran los armarios:
   a. Desbloquee y abra la puerta trasera que va a extraer.
   b. Levante el pasador de la bisagra superior hasta que salga de la parte inferior de la bisagra.
   c. Incline suavemente la parte superior de la puerta para separarla del bastidor del armario del sistema y, a continuación, suelte el pasador de bisagra.

d. Levante la puerta de la bisagra inferior y, a continuación, coloque la puerta a un lado.

5. Mueva los armarios del sistema completamente juntos y, a continuación, alinéelos y nivelos ajustando los cuatro pies de nivelación en la parte inferior de los armarios del sistema.

6. Instale los soportes de interconexión.

   - Utilice la siguiente ilustración como referencia si va a instalar los soportes de interconexión con los paneles laterales del armario del sistema en, como se recomienda:

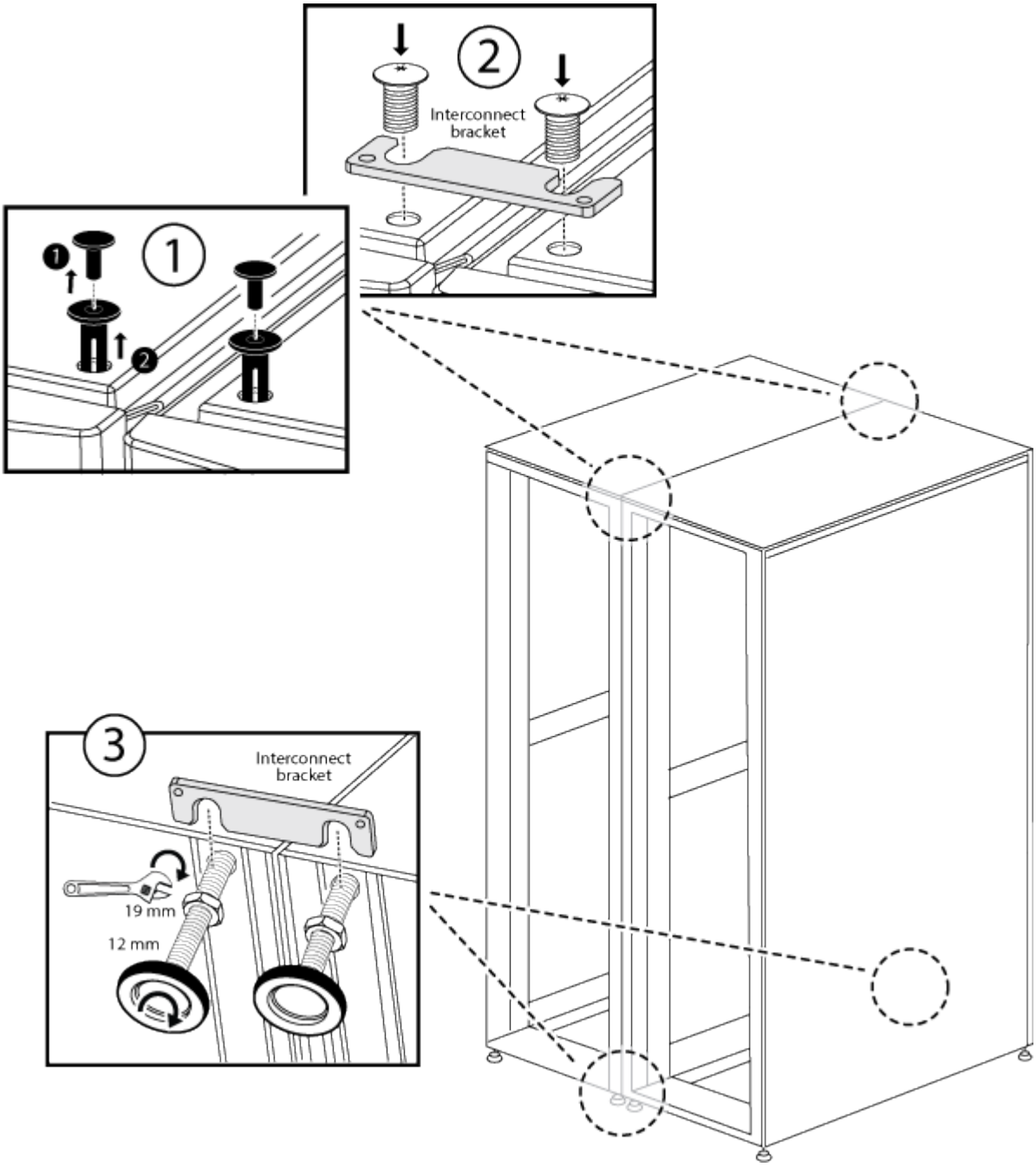

❶	
Remaches de plástico a presión en la parte superior del armario del sistema	

❷
Soporte de interconexión superior
❸
Soporte de interconexión inferior

+

- Utilice la siguiente ilustración como referencia si va a instalar los soportes de interconexión con los paneles laterales del armario del sistema
  apagados:

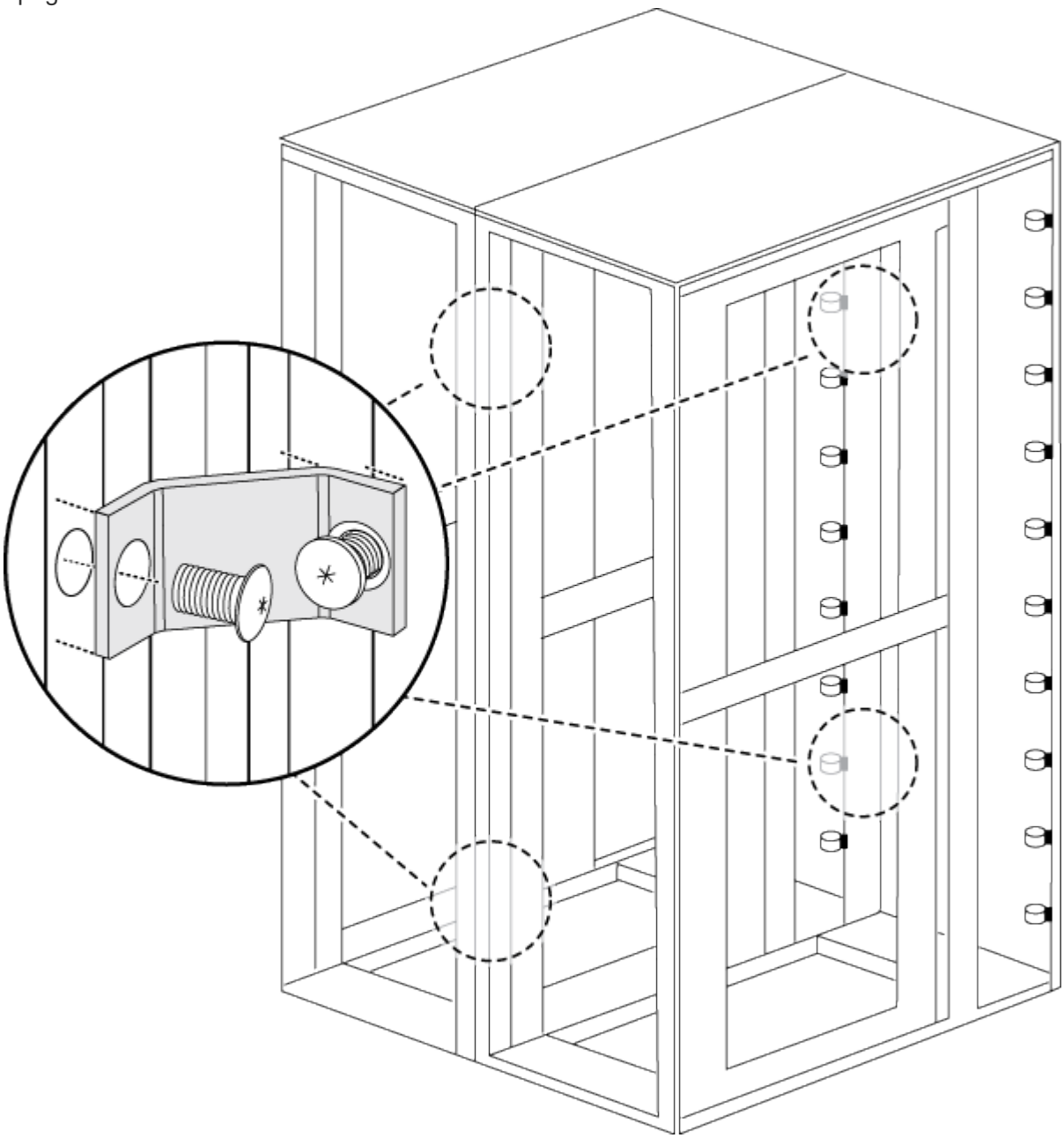

7. Repita el proceso para los armarios de sistema restantes.
8. Apriete todos los tornillos del soporte de interconexión.

Instale el kit de perno hacia abajo

Puede fijar el armario del sistema al suelo instalando el kit de apriete opcional. La instalación del kit impide que los armarios del sistema se desenrolen de su posición.

Debe suministrar el perno de anclaje adecuado para su suelo para cada soporte atornillado.

1. Marque el área del suelo donde se instalará el armario del sistema y, a continuación, coloque el armario en su lugar.

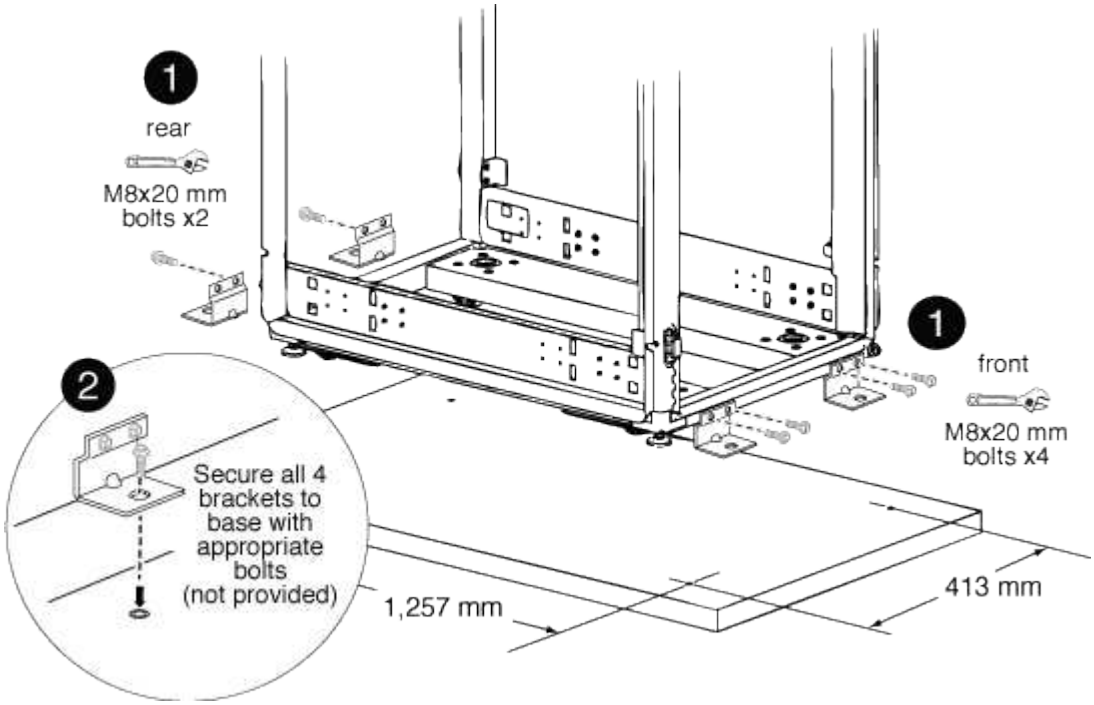

1	
Soportes atornillables delanteros y traseros	
2	
Ubicación del punto de anclaje del suelo en el soporte	

2. Marque los puntos de anclaje en los que se anclarán los soportes inferiores del perno traseros al suelo y, a continuación, perfore los orificios de los soportes.

   Asegúrese de utilizar los tamaños y tipos de pernos adecuados para el suelo.

3. Si los soportes atornillados son demasiado bajos para alinearlos con los puntos de montaje del bastidor del armario del sistema, coloque un soporte espaciador sobre el orificio del suelo.

4. Atornillar sin apretar los soportes traseros al suelo y, a continuación, mediante los pernos del kit, atornillar los soportes al bastidor del armario.
5. Marque los puntos de anclaje en los que se anclarán los soportes frontales atornillados al suelo y, a continuación, perfore los orificios de los soportes.
6. Si los soportes atornillados son demasiado bajos para alinearlos con los puntos de montaje del bastidor del armario del sistema, coloque un soporte espaciador sobre el orificio del suelo.
7. Atornille los soportes delanteros al suelo y, a continuación, con los pernos del kit, atornille los soportes al bastidor del armario.
8. Baje los pies de nivelación según sea necesario y, a continuación, apriete los soportes inferiores del perno trasero al suelo.

Instale rieles de soporte adicionales

Su armario del sistema tiene algunos rieles de soporte ya instalados. Si necesita rieles de soporte adicionales para su sistema, debe instalarlos antes de instalar los componentes de su sistema.

Esta tarea se aplica a todas las bandejas de discos y controladoras, excepto DS212C y DE212C. Use las instrucciones del folleto del kit de raíl que se aplican a esas dos bandejas de discos.

"Instalar una bandeja DE212C o DS212C en un rack de dos o cuatro puestos"

1. Determine cuánto espacio necesita su equipo.

   Calcule la cantidad de espacio en U (1.75 pulgadas por U) que necesita el equipo, en función de la altura del equipo y, a continuación, determine dónde se instalará el equipo en el armario del sistema en función del espacio disponible.

2. Localice donde necesite instalar los rieles de soporte y, a continuación, instálelos utilizando la siguiente ilustración para su referencia:

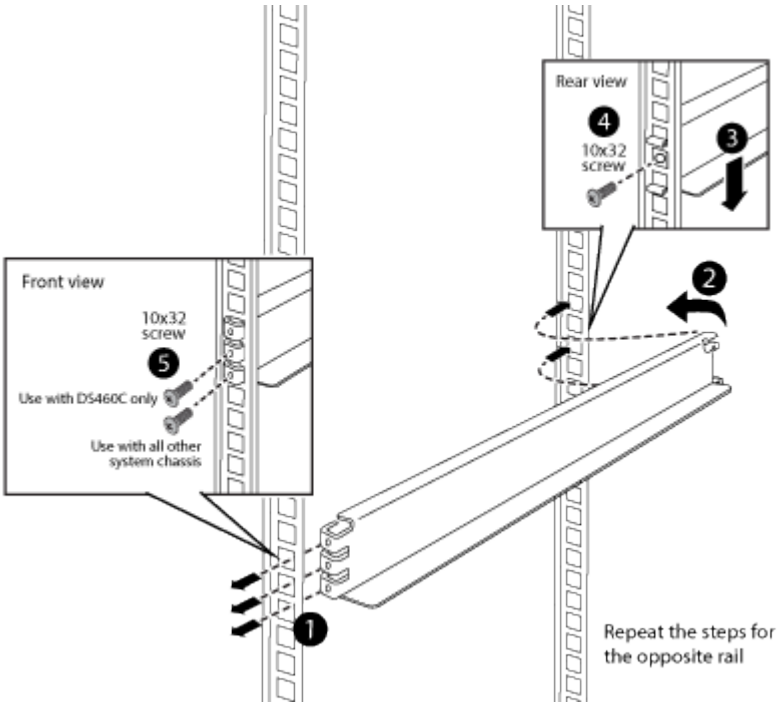

3. Si las bridas de montaje del equipo se extienden más allá de los orificios para tornillos del riel de soporte, instale las tuercas de jaula encima del riel de soporte, si es necesario.

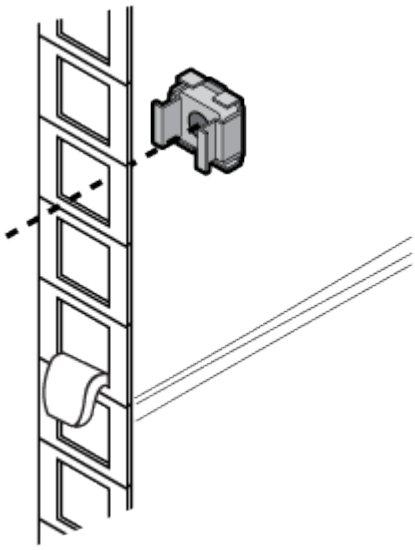

Instale el equipo en el armario del sistema

Después de instalar rieles de soporte adicionales en el armario del sistema, puede añadir más componentes del sistema al armario del sistema predefinido o agregar los componentes del sistema existentes a un armario vacío del sistema.

1. Desbloquee y abra las puertas traseras del armario del sistema y de la puerta delantera, si no está ya abierta.
2. Instale el equipo en el armario del sistema como se describe en las instrucciones de instalación que acompañan al equipo.

   Las controladoras de almacenamiento deben estar en el centro del armario del sistema. Las bandejas de discos deben estar encima y debajo de las controladoras de almacenamiento. Los interruptores deben estar en la parte superior del armario del sistema.

   > Si las bridas de montaje del equipo se extienden más allá de los orificios para tornillos del riel de soporte, instale las tuercas de la jaula encima del riel de soporte cuando sea necesario para fijar el equipo en posición vertical.

3. Instale paneles de relleno en cualquier compartimento vacío del armario del sistema.

   Si recibe el armario del sistema con el equipo ya instalado, debe retirar los rieles de amarre situados en la parte superior del equipo que se encuentra directamente debajo de los compartimientos vacíos del armario, como se muestra en la siguiente ilustración:

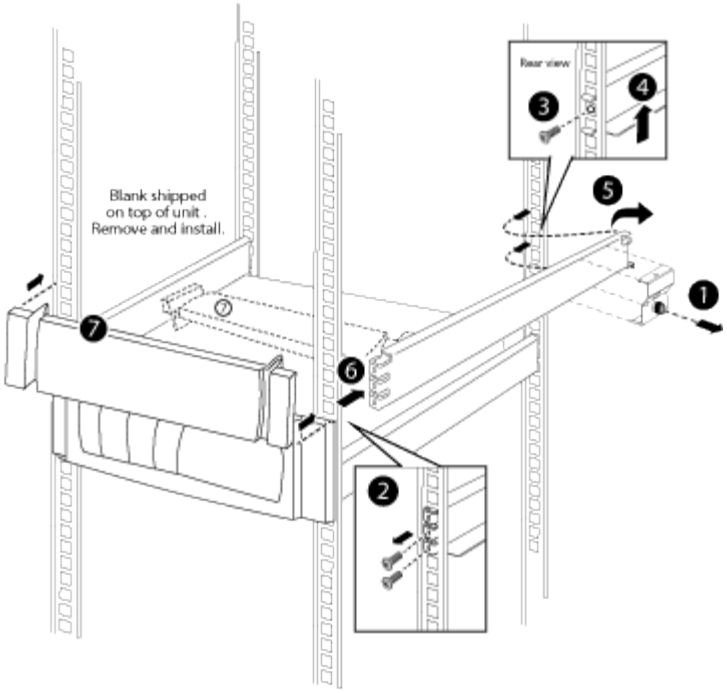

4. Vuelva a instalar las puertas del armario del sistema delantero y trasero.

Encienda el armario del sistema

Debe conectar los componentes del sistema a las PDU, enrutar los cables PDU a las fuentes de alimentación de CA, conectarlos a las fuentes de alimentación y encender el sistema.

Debe tener circuitos de alimentación separados disponibles para cada PDU del armario del sistema.

1. Conecte el equipo a las PDU y asegúrese de conectar las fuentes de alimentación de cada componente a una PDU en lados opuestos del armario del sistema.
2. Introduzca los cables de alimentación de la PDU a través de una abertura en el armario del sistema.

   Utilice una de las siguientes aperturas:

   - La parte superior del armario del sistema
   - Entre la parte inferior de la puerta trasera y el bastidor del armario del sistema
   - A través de la abertura del suelo y debajo del armario del sistema
3. Apague los interruptores de alimentación o los disyuntores de las PDU.
4. Conecte cada cable de alimentación de la PDU a fuentes de alimentación de CA individuales que estén en circuitos de CA separados.
5. Encienda los interruptores de alimentación o los disyuntores a las PDU.
6. Encienda la alimentación de sus componentes y, a continuación, arranque el sistema.
7. Cierre y bloquee las puertas del armario del sistema.

Reemplace PDU

Es posible sustituir una PDU con errores en el armario del sistema o sustituir una PDU existente por otro tipo de PDU.

El armario del sistema debe admitir la PDU de repuesto y debe proporcionar alimentación suficiente al equipo instalado.

"hwu.netapp.com"

1. Apague los disyuntores de la PDU de destino y, a continuación, desconecte la PDU antigua de la fuente de alimentación de CA.
2. Conecte a tierra el armario del sistema y, a continuación, desconecte los cables de alimentación de cada uno de los componentes del sistema y de la PDU.
3. Retire primero los tornillos del bastidor de la PDU, tornillo inferior.

   Asegúrese de sostener la PDU con una mano mientras quita el último tornillo de la parte superior de la PDU. Esto evita que la PDU caiga o caiga hacia usted después de quitar el tornillo.

4. Retire la PDU antigua del armario del sistema.

   Asegúrese de mantener un registro de los tornillos de montaje para que pueda volver a utilizarlos al instalar la PDU de repuesto.

5. Retire los soportes de la PDU antigua y, a continuación, instálelos en la parte posterior de la PDU de repuesto.
6. Mientras apoya la PDU de repuesto, alinee la ranura del soporte de montaje de la PDU con los orificios superiores del bastidor en el interior del armario del sistema y, a continuación, fije la PDU al bastidor del armario del sistema usando los tornillos de montaje de la PDU antigua.
7. Fije la parte inferior de la PDU al bastidor del armario del sistema y, a continuación, apriete todos los tornillos de montaje.
8. Compruebe que todos los interruptores de alimentación o disyuntores estén en la posición de apagado.

   Si los disyuntores no están en la posición Off, empuje un destornillador pequeño o un clip de papel enderezado en la ranura situada a la derecha de la etiqueta Off para activar el disyuntor y apagar el circuito.

9. Conecte los cables de alimentación del sistema en la PDU y conecte cada componente a la salida de la PDU directamente a través del componente.

   Una práctica recomendada es distribuir la carga total a través de las ramas de la PDU, haciendo que la carga de cada rama sea lo más igual posible.

10. Bloquee el enchufe del cable de alimentación de cada componente en su lugar con la abrazadera de retención del cable encima deslizando el borde curvado de la abrazadera del retenedor del cable sobre el reborde del enchufe.
11. Conecte el cable de alimentación de la PDU a la fuente de alimentación de CA.
12. Encienda los interruptores de alimentación de la PDU o los disyuntores de la PDU.

Para disyuntores de PDU, el botón está encendido cuando está alineado con el bastidor de la PDU.

Puerta delantera del armario de marcha atrás

Invertir la puerta delantera del armario del sistema

Puede cambiar la dirección en la que se abre la puerta frontal quitando la placa de identificación iluminada, la puerta, la bisagra superior y la tornillería relacionada y, a continuación, instalarlos en el lado opuesto de la parte frontal del bastidor del armario del sistema.

Necesita las siguientes herramientas y equipos para completar la inversión de puertas de los armarios del sistema con insignias iluminadas:

- Un destornillador Phillips
- Se recomienda una llave Allen de 5 mm; llave Allen magnética
- Alicates de punta de aguja
- Escalera de paso para poder acceder fácilmente a los pernos Allen de la bisagra superior

Retire el distintivo iluminado

Para extraer la placa de identificación iluminada es necesario abrir la puerta frontal del armario del sistema, desconectar el cable de alimentación de la parte posterior de la placa de identificación y, a continuación, retirar los componentes de la placa de identificación de la puerta del armario del sistema.

Utilice la siguiente ilustración junto con los pasos

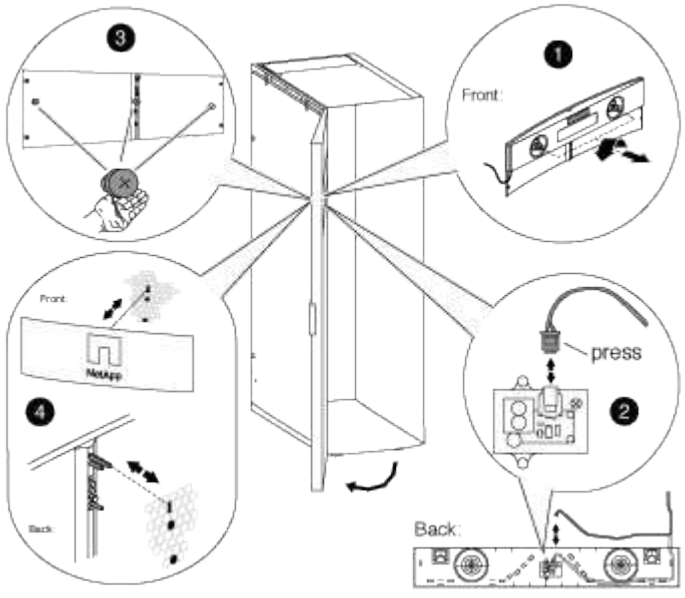

siguientes:

1. Desbloquee y abra la puerta frontal del armario del sistema.
2. Afloje los tornillos cautivos del panel posterior del distintivo en el interior de la puerta y, a continuación, tire con cuidado del panel posterior para separarlo de la malla de la puerta.
3. Desenchufe el cable de alimentación del panel posterior presionando el gancho de bloqueo del enchufe,

desenchufando el cable de la toma y quitando el cable del panel posterior.

Apartar el panel trasero.

4. Retire con cuidado los tornillos de la parte posterior de la placa de identificación.

> Los vástagos en los tornillos de mariposa son muy cortos. Coloque su mano libre debajo del tornillo para enganchar el tornillo si lo suelta.

5. Retire la placa de identificación de la parte delantera de la puerta y déjela a un lado.

Retire la puerta del armario del sistema

Debe retirar la puerta del armario del sistema y los paneles laterales para mover el distintivo y los componentes iluminados y para invertir la puerta.

1. Abra la puerta del armario del sistema si aún no está abierta.
2. Realice las acciones adecuadas en función de si sus armarios están conectados con el kit de interconexión.

Si el armario del sistema es…	Realice lo siguiente…
No está conectado a otro armario del sistema	Vaya al paso siguiente.
Conectado a otro armario del sistema con un kit de interconexión	Retire los cuatro soportes del kit de interconexión y coloque los soportes y tornillos en un lugar seguro.

3. Desbloquee los dos paneles laterales, desconecte los cables de conexión a tierra de los paneles laterales y, a continuación, extráigalos y déjelos a un lado.
4. Desconecte el cable de conexión a tierra de la toma de tierra situada en la parte superior de la puerta.
5. Desatornille el conjunto de cable y la lengüeta de conexión a tierra del bastidor del armario del sistema y colóquelo a un lado.
6. Desenrosque el conjunto de la lengüeta de conexión a tierra de la puerta del armario del sistema y colóquelo a un lado.
7. Levante el pasador de la bisagra superior hasta que salga de la parte inferior de la bisagra.
8. Incline suavemente la parte superior de la puerta para separarla del bastidor del armario del sistema y, a continuación, suelte el pasador de bisagra.
9. Levante la puerta de la bisagra inferior y coloque la puerta a un lado.

Mueva la fuente de alimentación y el cableado de la insignia

Antes de invertir la puerta y volver a instalar la placa de identificación iluminada, debe desplazar la fuente de alimentación y el cableado de la placa de identificación iluminada al lado opuesto del bastidor del armario del sistema.

Debe haber quitado la puerta del armario del sistema y los paneles laterales.

Debe mover la fuente de alimentación, el cable de alimentación y el conducto de cableado de la placa de identificación iluminada al lado opuesto del armario del sistema al invertir la puerta del armario del sistema. El conjunto está diseñado de forma que el cable que va a la placa esté en el lateral del armario donde está instalada la bisagra de la puerta.

1. Abra el clip de sujeción del cable de alimentación y, a continuación, desconecte el cable de alimentación de la fuente de alimentación.
2. Retire la carcasa de la fuente de alimentación y la fuente de alimentación, con la ilustración como referencia:

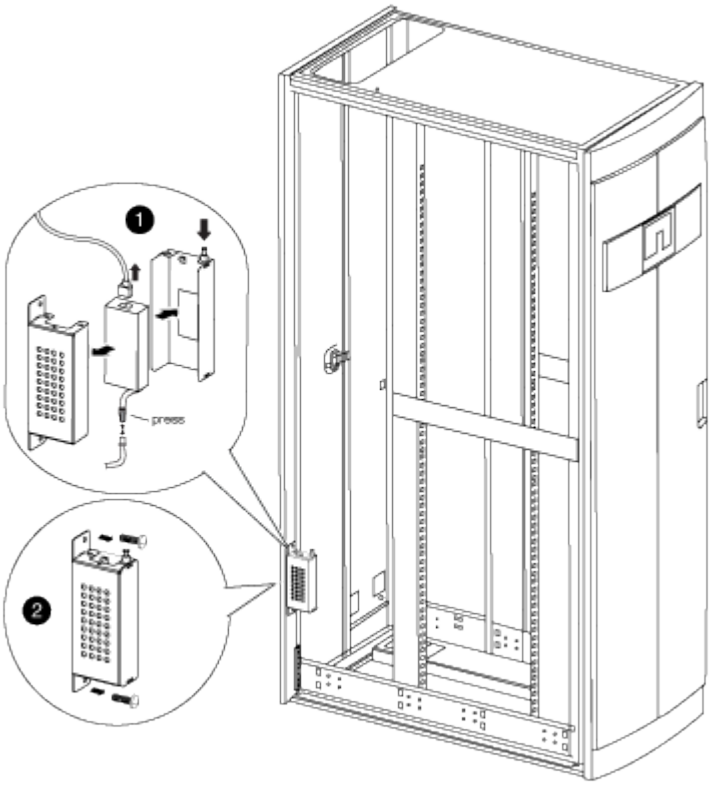

   a. Levante el pasador de retención de la carcasa de la fuente de alimentación y, a continuación, retire la cubierta de la carcasa girándola hacia abajo y levántela de la carcasa de la fuente de alimentación trasera.

   > La fuente de alimentación está conectada a la carcasa de la fuente de alimentación con un parche de gancho y bucle.

   b. Desconecte la fuente de alimentación del cable del indicador luminoso y, a continuación, coloque la cubierta de la fuente de alimentación y de la fuente de alimentación en un lateral.
   c. Retire los tornillos de la parte superior e inferior de la carcasa de la fuente de alimentación que está conectada al bastidor del armario del sistema y, a continuación, extraiga la carcasa de la fuente de alimentación.
3. Instale la fuente de alimentación y la carcasa de la fuente de alimentación en el lado opuesto del armario del sistema:
   a. Coloque los dos orificios de tornillo situados uno al lado del otro en el bastidor del armario y, a continuación, fije la parte superior de la carcasa de la fuente de alimentación a la parte inferior de los dos orificios de tornillo.

Es posible que deba retirar la correa de retención del cable inferior, si la hay.

b. Fije la parte inferior de la carcasa de la fuente de alimentación al bastidor del armario del sistema.

c. Instale la cubierta de la fuente de alimentación y la fuente de alimentación alineando los ganchos de la cubierta con la fuente de alimentación hacia atrás, tirando del émbolo hacia arriba en la cubierta, girando el émbolo hacia arriba y soltando el émbolo.

4. Retire el conducto de la fuente de alimentación del bisel quitando las abrazaderas de retención del conducto de las abrazaderas de retención y, a continuación, deslice el conducto fuera del cable de alimentación.

   Mantenga las abrazaderas de retención y los tornillos para instalar el conducto en el lado opuesto del armario.

5. Mueva el cable de alimentación de la placa a la otra parte del armario:

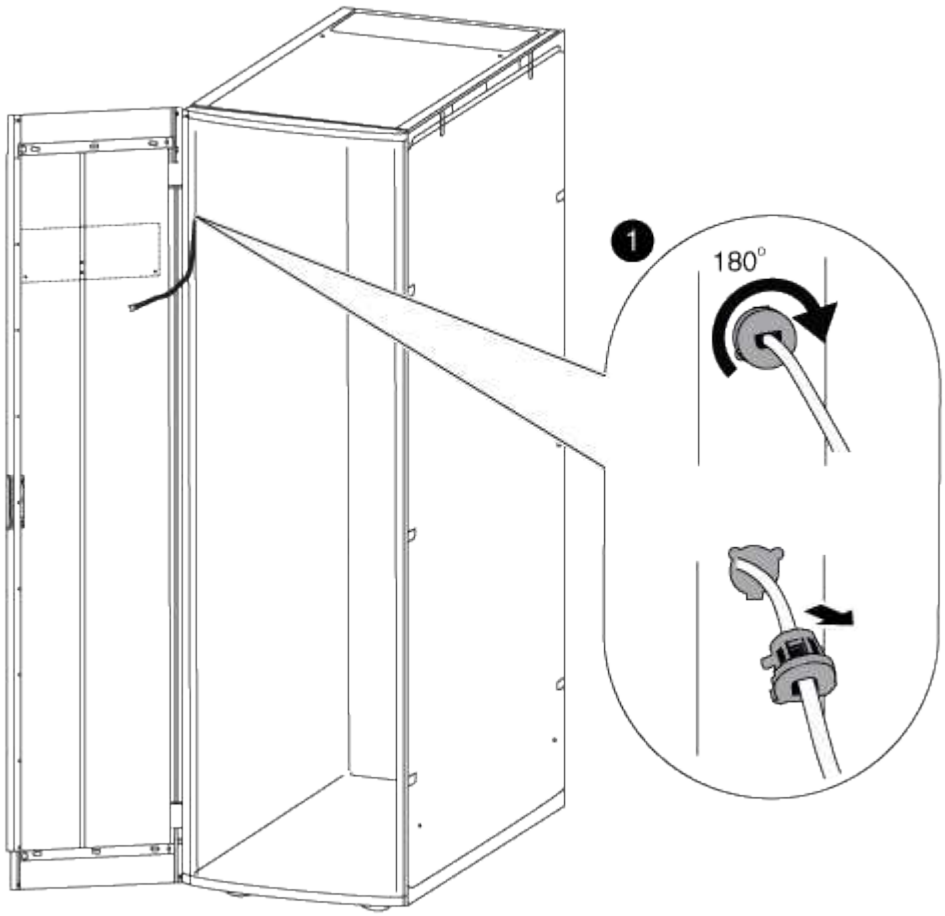

a. Gire el retenedor del cable de goma del armario en posición vertical 180° hacia la derecha, retírelo del bastidor del armario del sistema y, a continuación, tire suavemente del cable para extraerlo del armario del sistema.

b. Mueva el cable hacia el otro lado del armario y, a continuación, enrosca completamente a través del orificio cerca de la parte superior del armario en posición vertical.

c. Alinee el retenedor del cable de caucho con el orificio del bastidor, empújelo hasta que alcance y, a continuación, gire el retenedor del cable 180° hacia la izquierda para fijarlo.

d. Lleve el cable a lo largo del bastidor del armario hacia la parte posterior del armario.

6. Vuelva a instalar el conducto del cable:
   a. Deslice el conducto sobre el cable de alimentación de la PDU y pase el conducto a lo largo del bastidor del armario del sistema hasta la PDU.
   b. Instale las abrazaderas de retención del conducto del otro lado del armario sobre el conducto para fijarlo al bastidor del armario.
7. Vuelva a enchufar el cable de identificación a la fuente de alimentación, pero no vuelva a conectar la fuente de alimentación.

Invierta la bisagra de la puerta y el pestillo de la cerradura

Al invertir la puerta del armario del sistema, debe mover la bisagra y el cierre de la puerta del armario del sistema a la parte delantera del armario del sistema en posición vertical.

Necesita las siguientes herramientas:

- Destornillador Phillips
- Llave Allen de 5 mm; se recomienda una llave Allen magnética
- Alicates de punta de aguja
- Escalerilla de forma que pueda acceder fácilmente a los tornillos Allen en la bisagra superior

a. Retire los tornillos que fijan la bisagra superior del bastidor del armario del sistema y coloque los tornillos y la bisagra a un lado.

> Tenga cuidado al retirar los tornillos Allen para evitar dejarlos caer en el bastidor del armario. Los tornillos Allen de repuesto se suministran en el kit de repuestos que se suministra con el armario del sistema.

b. Retire los tornillos que fijan la bisagra inferior del bastidor del armario del sistema y coloque los tornillos y la bisagra a un lado.

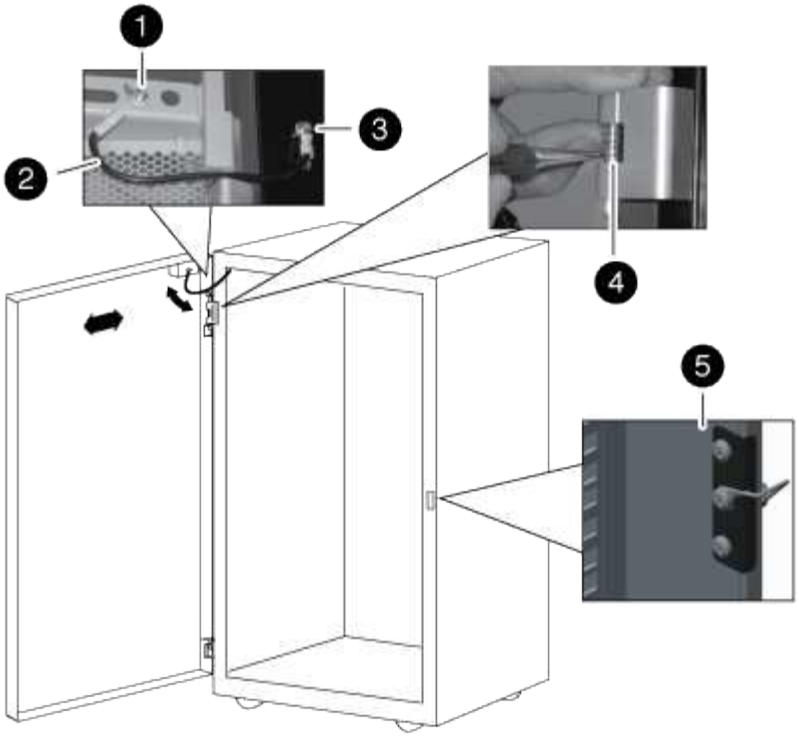

1	
Tornillo de conexión a tierra de la puerta con horquilla de cable de conexión a tierra	
2	
Cable de conexión a tierra	
3	
Terminal del cable de conexión a tierra del bastidor	
4	
Bisagra superior de la puerta delantera con pasador de bisagra sujetada por la abrazadera de sujeción	
5	
Cierre de bloqueo	

a. Invertir el pasador de bisagra de la bisagra superior:
   i. Levante el pasador de la bisagra y exponga la abrazadera de retención en el eje del pasador de la bisagra.

ii. Con ayuda de los alicates de punta de aguja, retirar suavemente la abrazadera de sujeción del eje del pasador de bisagra y separarla.

iii. Deslice el pasador de la bisagra y el resorte para sacarlo del cuerpo de la bisagra.

iv. Gire la bisagra de forma que los orificios de rosca estén orientados hacia el lado opuesto de la bisagra y, a continuación, instale el pasador de bisagra y el resorte de nuevo en la bisagra.

v. Instale la abrazadera de sujeción de la bisagra en el pasador de la bisagra.

   Asegúrese de empujar la abrazadera de sujeción completamente en el pasador de la bisagra.

b. Vuelva a instalar las bisagras:

   i. Inserte el tornillo Allen superior a través del armario del sistema en posición vertical, alineándolo con el orificio roscado superior de la bisagra superior y, a continuación, apriete parcialmente el tornillo Allen.

      No apriete completamente el tornillo hasta que haya instalado el segundo tornillo Allen.

   ii. Inserte el tornillo Allen inferior a través del armario del sistema en posición vertical, alineándolo con el orificio roscado inferior de la bisagra superior y, a continuación, apriete parcialmente el tornillo Allen.

   iii. Apriete los tornillos Allen superior e inferior.

   iv. Repita estos pasos para la bisagra inferior.

c. Retire los tornillos del pestillo de bloqueo y, a continuación, mueva el pestillo de bloqueo hacia arriba en el armario del sistema lateral delantero opuesto.

d. Gire el enganche 180 grados y, a continuación, fíjelo al armario del sistema en posición vertical.

Vuelva a instalar la puerta y el símbolo iluminado

Después de mover la fuente de alimentación y los componentes al otro lado del armario del sistema y mover las bisagras y el cierre de bloqueo, debe volver a instalar la puerta del armario del sistema y la placa de identificación iluminada y, a continuación, volver a conectar la placa de identificación a la fuente de alimentación.

Vuelva a instalar la puerta del armario del sistema

Después de invertir la bisagra de la puerta y el pestillo de la puerta, debe volver a instalar el cable de conexión a tierra y el conjunto de orejetas y el cable, y la puerta frontal del armario del sistema antes de volver a instalar la placa de identificación iluminada.

1. Gire la puerta 180 grados.
2. Alinee la parte inferior de la puerta con el poste inferior de la bisagra y, a continuación, coloque la parte inferior de la puerta en el poste de la bisagra.
3. Levante el pasador de la bisagra superior para que salga de la carcasa de la bisagra.
4. Incline la parte superior de la puerta hacia el alojamiento de la bisagra de forma que el pasador de bisagra y la bisagra de la puerta estén alineados y suelte el pasador de bisagra.

   Asegúrese de que el pasador de bisagra esté completamente asentado a través de la bisagra de la puerta y de la parte inferior de la carcasa de la bisagra de la puerta.

5. Vuelva a colocar el conjunto de cable y terminal de conexión a tierra en el bastidor del armario del sistema en el mismo lado de la puerta delantera recién invertida y vuelva a instalar la lengüeta de conexión a tierra con la pala en la parte superior de la puerta del armario del sistema.
6. Vuelva a conectar el cable de conexión a tierra a la pala del conjunto de la lengüeta de conexión a tierra de la puerta del armario del sistema.
7. Vuelva a instalar los paneles laterales o los soportes de interconexión, según corresponda:
    - Si el armario del sistema no está conectado a otro armario del sistema, vuelva a instalar los paneles laterales.
    - Si el armario del sistema está conectado a otro armario del sistema con un kit de interconexión, vuelva a instalar los soportes de interconexión.

Vuelva a instalar el indicador luminoso

Una vez instalada la puerta del armario del sistema, deberá instalar el distintivo iluminado para completar el proceso de inversión de la puerta y, a continuación, cerrar y bloquear la puerta delantera.

1. Con la siguiente ilustración como referencia, vuelva a instalar el distintivo iluminado en la puerta frontal del armario del sistema:

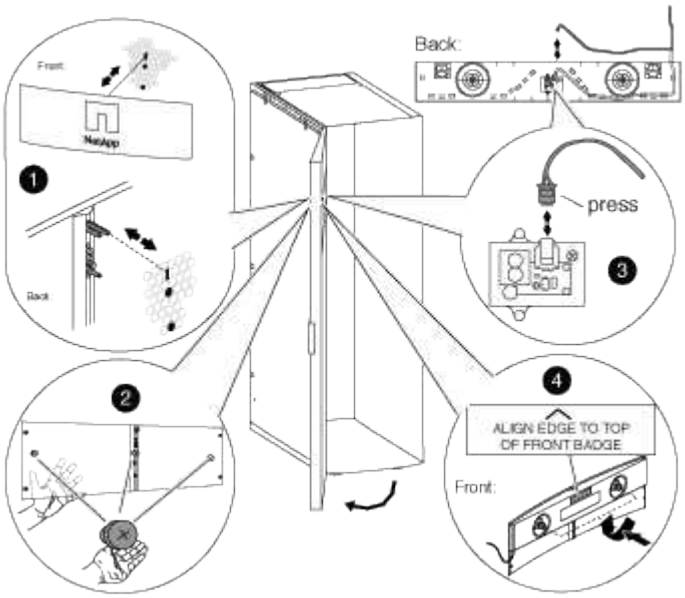

2. Cierre y bloquee la puerta delantera.

Información de copyright

Copyright © 2023 NetApp, Inc. Todos los derechos reservados. Imprimido en EE. UU. No se puede reproducir este documento protegido por copyright ni parte del mismo de ninguna forma ni por ningún medio (gráfico, electrónico o mecánico, incluidas fotocopias, grabaciones o almacenamiento en un sistema de recuperación electrónico) sin la autorización previa y por escrito del propietario del copyright.

El software derivado del material de NetApp con copyright está sujeto a la siguiente licencia y exención de responsabilidad:

ESTE SOFTWARE LO PROPORCIONA NETAPP «TAL CUAL» Y SIN NINGUNA GARANTÍA EXPRESA O IMPLÍCITA, INCLUYENDO, SIN LIMITAR, LAS GARANTÍAS IMPLÍCITAS DE COMERCIALIZACIÓN O IDONEIDAD PARA UN FIN CONCRETO, CUYA RESPONSABILIDAD QUEDA EXIMIDA POR EL PRESENTE DOCUMENTO. EN NINGÚN CASO NETAPP SERÁ RESPONSABLE DE NINGÚN DAÑO DIRECTO, INDIRECTO, ESPECIAL, EJEMPLAR O RESULTANTE (INCLUYENDO, ENTRE OTROS, LA OBTENCIÓN DE BIENES O SERVICIOS SUSTITUTIVOS, PÉRDIDA DE USO, DE DATOS O DE BENEFICIOS, O INTERRUPCIÓN DE LA ACTIVIDAD EMPRESARIAL) CUALQUIERA SEA EL MODO EN EL QUE SE PRODUJERON Y LA TEORÍA DE RESPONSABILIDAD QUE SE APLIQUE, YA SEA EN CONTRATO, RESPONSABILIDAD OBJETIVA O AGRAVIO (INCLUIDA LA NEGLIGENCIA U OTRO TIPO), QUE SURJAN DE ALGÚN MODO DEL USO DE ESTE SOFTWARE, INCLUSO SI HUBIEREN SIDO ADVERTIDOS DE LA POSIBILIDAD DE TALES DAÑOS.

NetApp se reserva el derecho de modificar cualquiera de los productos aquí descritos en cualquier momento y sin aviso previo. NetApp no asume ningún tipo de responsabilidad que surja del uso de los productos aquí descritos, excepto aquello expresamente acordado por escrito por parte de NetApp. El uso o adquisición de este producto no lleva implícita ninguna licencia con derechos de patente, de marcas comerciales o cualquier otro derecho de propiedad intelectual de NetApp.

Es posible que el producto que se describe en este manual esté protegido por una o más patentes de EE. UU., patentes extranjeras o solicitudes pendientes.

LEYENDA DE DERECHOS LIMITADOS: el uso, la copia o la divulgación por parte del gobierno están sujetos a las restricciones establecidas en el subpárrafo (b)(3) de los derechos de datos técnicos y productos no comerciales de DFARS 252.227-7013 (FEB de 2014) y FAR 52.227-19 (DIC de 2007).

Los datos aquí contenidos pertenecen a un producto comercial o servicio comercial (como se define en FAR 2.101) y son propiedad de NetApp, Inc. Todos los datos técnicos y el software informático de NetApp que se proporcionan en este Acuerdo tienen una naturaleza comercial y se han desarrollado exclusivamente con fondos privados. El Gobierno de EE. UU. tiene una licencia limitada, irrevocable, no exclusiva, no transferible, no sublicenciable y de alcance mundial para utilizar los Datos en relación con el contrato del Gobierno de los Estados Unidos bajo el cual se proporcionaron los Datos. Excepto que aquí se disponga lo contrario, los Datos no se pueden utilizar, desvelar, reproducir, modificar, interpretar o mostrar sin la previa aprobación por escrito de NetApp, Inc. Los derechos de licencia del Gobierno de los Estados Unidos de América y su Departamento de Defensa se limitan a los derechos identificados en la cláusula 252.227-7015(b) de la sección DFARS (FEB de 2014).

Información de la marca comercial

NETAPP, el logotipo de NETAPP y las marcas que constan en http://www.netapp.com/TM son marcas comerciales de NetApp, Inc. El resto de nombres de empresa y de producto pueden ser marcas comerciales de sus respectivos propietarios.