Instale el armario

Install and maintain

NetApp
February 26, 2023

This PDF was generated from https://docs.netapp.com/es-es/ontap-systems/platform-supplemental/42u-1280mm-install.html on February 26, 2023. Always check docs.netapp.com for the latest.

Tabla de Contenido

Instale el armario 1
Instale un armario del sistema 1
Instale el kit de interconexión del armario 1
Instale el kit de perno hacia abajo 7
Instale rieles de soporte adicionales 8
Instale el equipo en el armario del sistema 9
Encienda el armario del sistema 10

Instale el armario

Instale un armario del sistema

Puede solicitar un armario del sistema con las controladoras de almacenamiento de NetApp y bandejas de discos instaladas en él o un armario vacío del sistema si ya tiene equipo de NetApp. Se pueden conectar varios armarios de sistema utilizando el kit de interconexión opcional y pueden anclarse a la planta del centro de datos mediante el kit de atornillado opcional.

Instale el kit de interconexión del armario

Puede conectar los armarios de sistema juntos utilizando el kit de interconexión del armario opcional. Se recomienda instalar el kit para evitar que los armarios se separen y dañen los cables del sistema.

1. Cierre los armarios del sistema.

   Los armarios deben organizarse de forma similar a la siguiente ilustración, con el armario con los módulos de controladora del centro y los armarios con bandejas de discos adicionales en ambos lados. Los lados de los armarios deben estar cerca, pero no es necesario tocarse todavía.

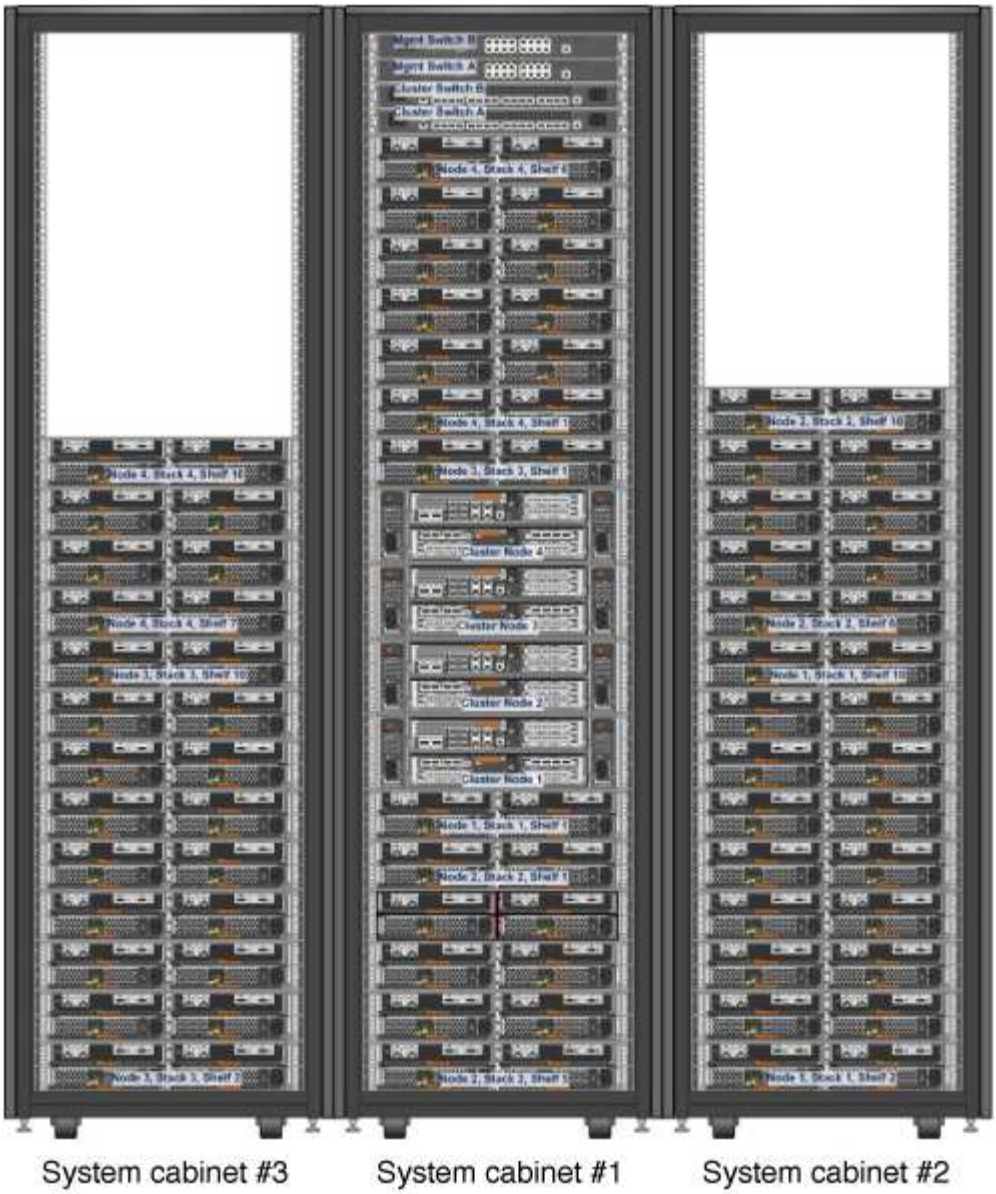

2. Si va a instalar el kit de interconexión con los paneles laterales en, vuelva a instalar los paneles laterales que se retiraron durante el desembalaje:
   a. Levante el panel lateral, inclinándolo unos 15 grados de distancia de la parte inferior del armario del sistema y, a continuación, cuelgue sobre el borde de la parte superior del bastidor del armario del sistema.
   b. Empuje suavemente el panel lateral contra el bastidor del armario y, a continuación, bloquéelo con la llave.
   c. Repita estos subpasos para los paneles laterales restantes.
3. Si va a instalar el kit de interconexión con los paneles laterales quitados, quite la puerta frontal cuyas bisagras están en el borde donde se encuentran los armarios:
   a. Desbloquee y abra la puerta delantera que se está quitando.
   b. Utilice la siguiente ilustración como referencia para desconectar la alimentación del bisel iluminado:

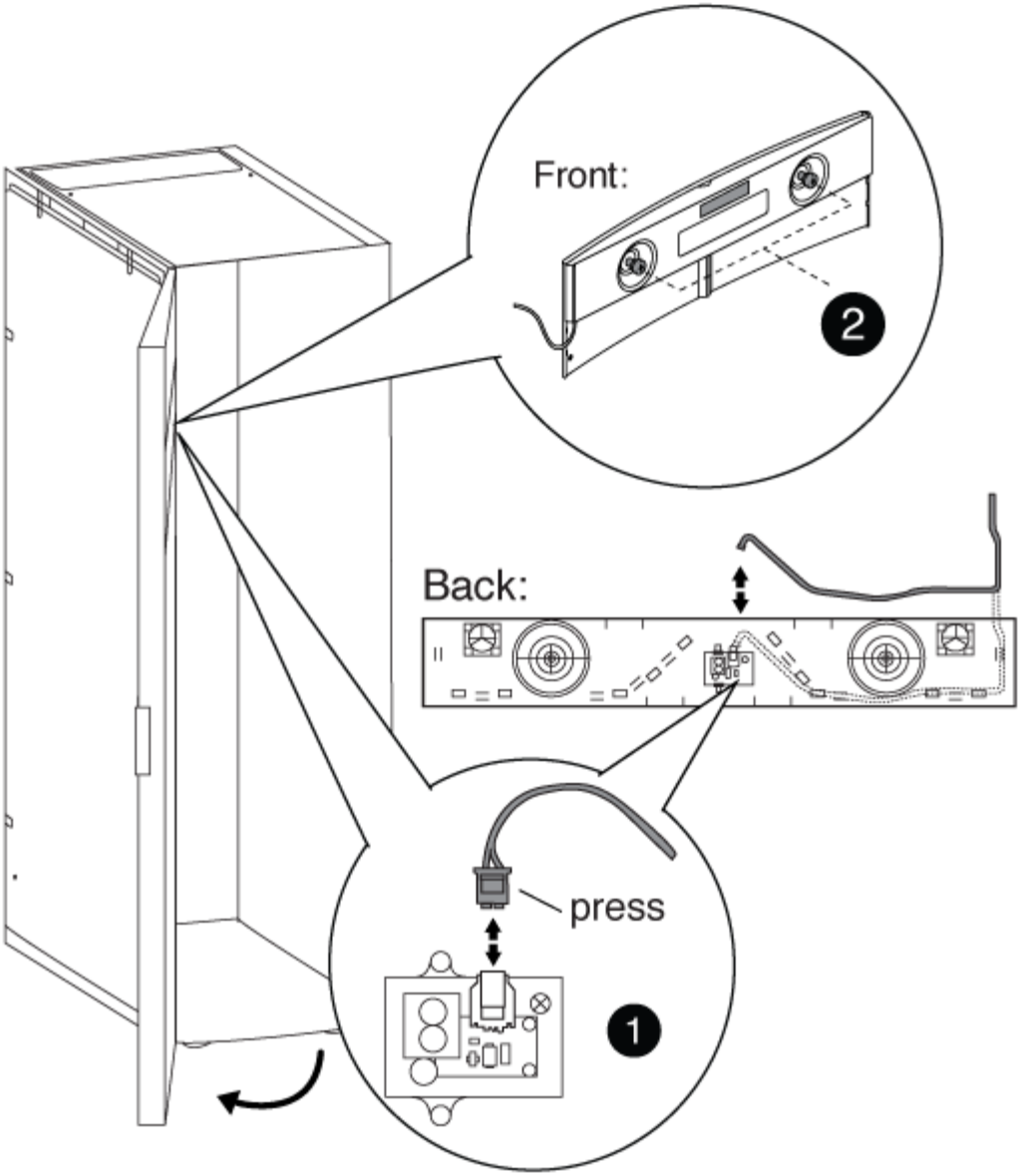

1	
Placa de circuitos y cable del bisel iluminado	
2	
Panel posterior y tornillos de mariposa	

c. Utilice la siguiente ilustración como referencia para extraer la puerta delantera:

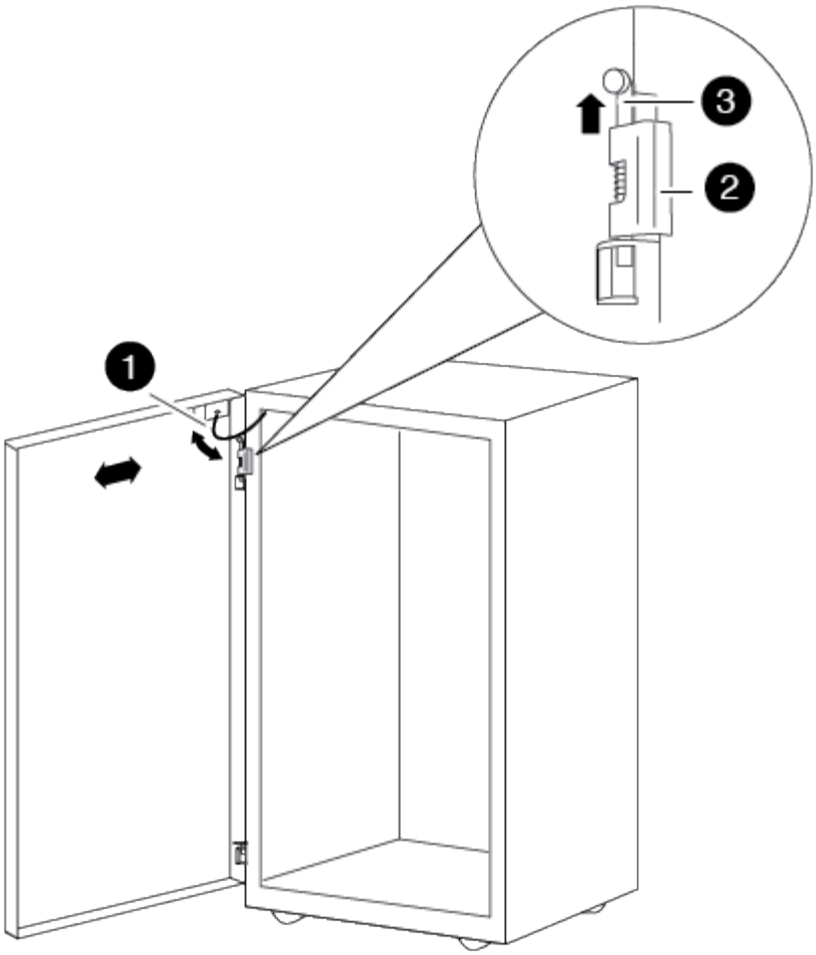

1	
Cable de conexión a tierra de la puerta	
2	
Bisagra superior puerta	
3	
Pasador de bisagra	

+ Asegúrese de colocar las puertas retiradas en un lugar seguro para que no se dañen accidentalmente.

4. Retire la puerta trasera cuyas bisagras están en el borde donde se encuentran los armarios:
   a. Desbloquee y abra la puerta trasera que va a extraer.
   b. Levante el pasador de la bisagra superior hasta que salga de la parte inferior de la bisagra.
   c. Incline suavemente la parte superior de la puerta para separarla del bastidor del armario del sistema y, a continuación, suelte el pasador de bisagra.

d. Levante la puerta de la bisagra inferior y, a continuación, coloque la puerta a un lado.

5. Mueva los armarios del sistema completamente juntos y, a continuación, alinéelos y nivelos ajustando los cuatro pies de nivelación en la parte inferior de los armarios del sistema.

6. Instale los soportes de interconexión.

   - Utilice la siguiente ilustración como referencia si va a instalar los soportes de interconexión con los paneles laterales del armario del sistema en, como se recomienda:

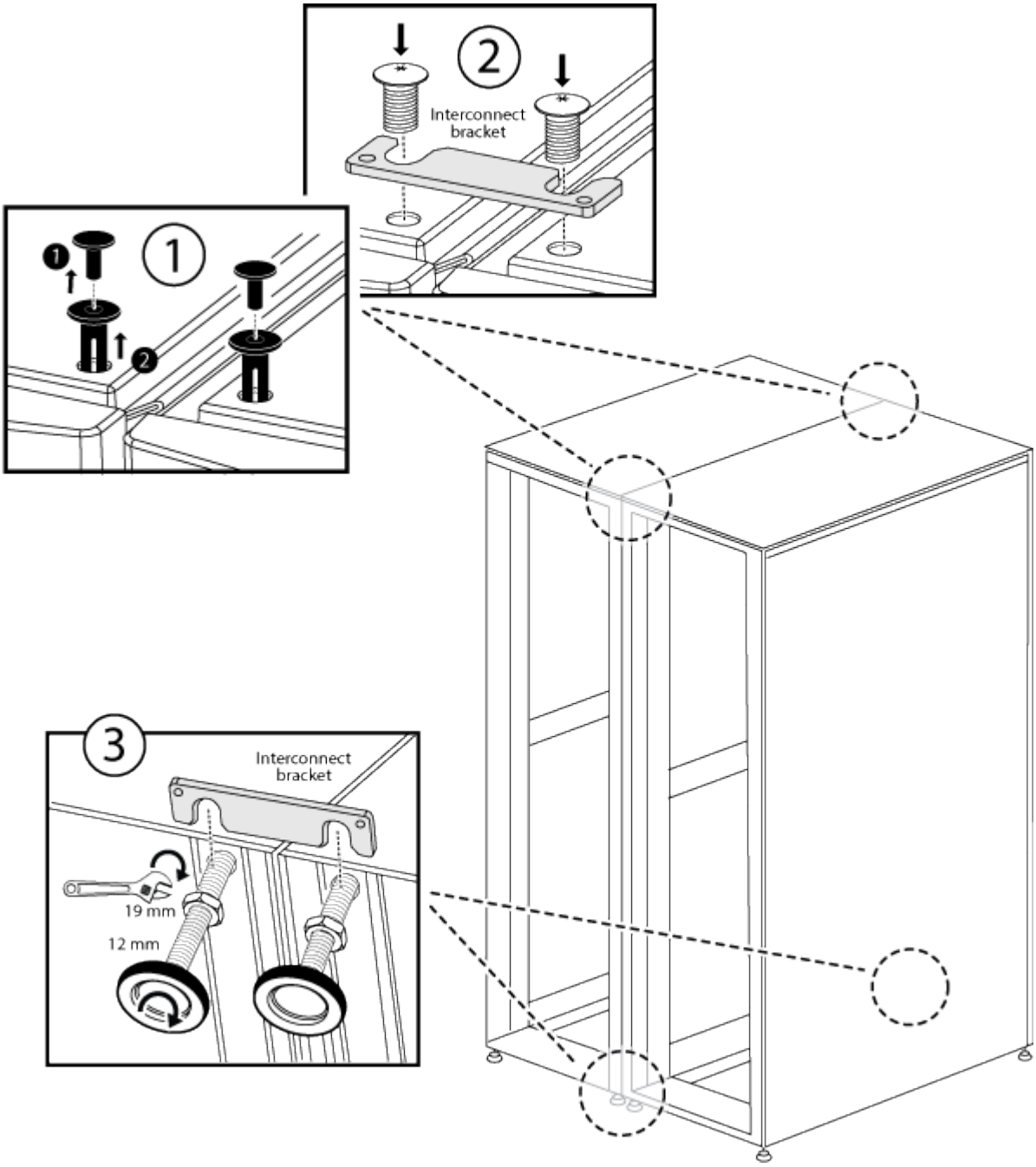

❶	
Remaches de plástico a presión en la parte superior del armario del sistema	

❷
Soporte de interconexión superior
❸
Soporte de interconexión inferior

+

- Utilice la siguiente ilustración como referencia si va a instalar los soportes de interconexión con los paneles laterales del armario del sistema apagados:

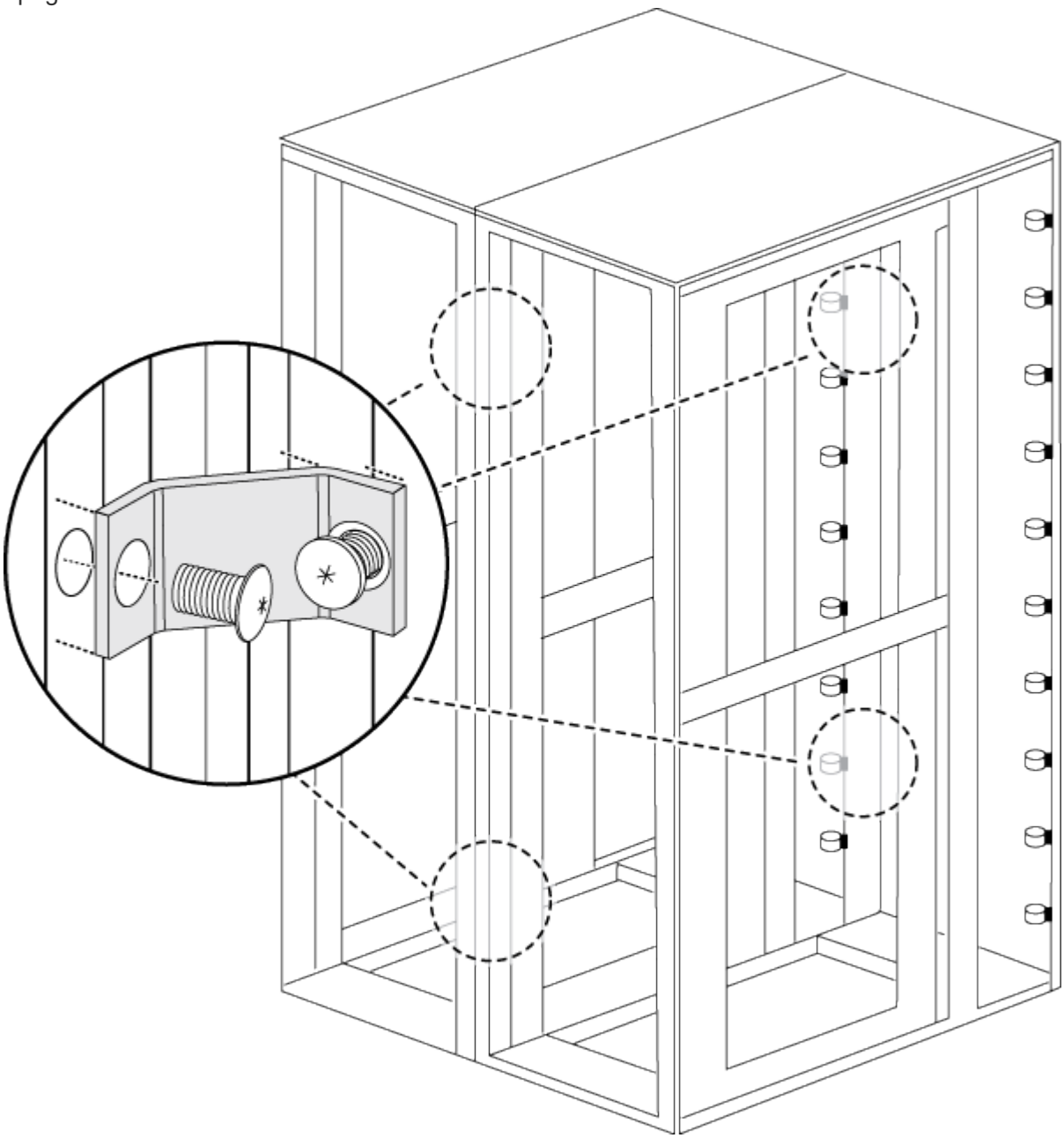

7. Repita el proceso para los armarios de sistema restantes.
8. Apriete todos los tornillos del soporte de interconexión.

Instale el kit de perno hacia abajo

Puede fijar el armario del sistema al suelo instalando el kit de apriete opcional. La instalación del kit impide que los armarios del sistema se desenrolen de su posición.

Debe suministrar el perno de anclaje adecuado para su suelo para cada soporte atornillado.

1. Marque el área del suelo donde se instalará el armario del sistema y, a continuación, coloque el armario en su lugar.

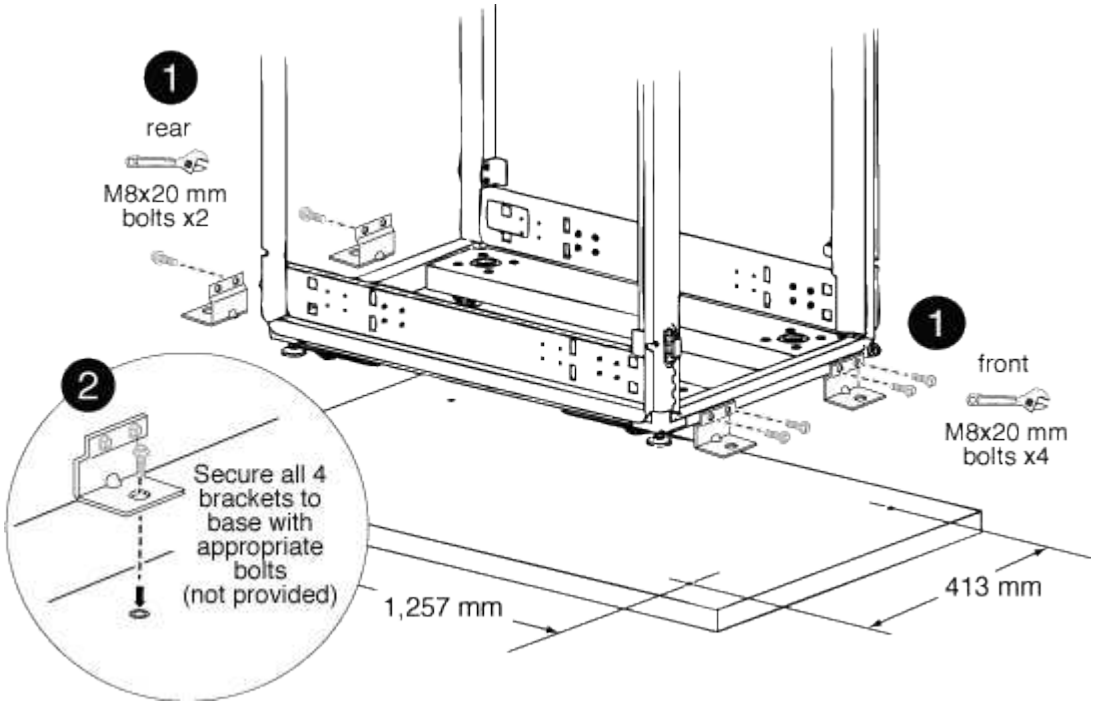

1	
Soportes atornillables delanteros y traseros	
2	
Ubicación del punto de anclaje del suelo en el soporte	

2. Marque los puntos de anclaje en los que se anclarán los soportes inferiores del perno traseros al suelo y, a continuación, perfore los orificios de los soportes.

   Asegúrese de utilizar los tamaños y tipos de pernos adecuados para el suelo.

3. Si los soportes atornillados son demasiado bajos para alinearlos con los puntos de montaje del bastidor del armario del sistema, coloque un soporte espaciador sobre el orificio del suelo.

4. Atornillar sin apretar los soportes traseros al suelo y, a continuación, mediante los pernos del kit, atornillar los soportes al bastidor del armario.
5. Marque los puntos de anclaje en los que se anclarán los soportes frontales atornillados al suelo y, a continuación, perfore los orificios de los soportes.
6. Si los soportes atornillados son demasiado bajos para alinearlos con los puntos de montaje del bastidor del armario del sistema, coloque un soporte espaciador sobre el orificio del suelo.
7. Atornille los soportes delanteros al suelo y, a continuación, con los pernos del kit, atornille los soportes al bastidor del armario.
8. Baje los pies de nivelación según sea necesario y, a continuación, apriete los soportes inferiores del perno trasero al suelo.

Instale rieles de soporte adicionales

Su armario del sistema tiene algunos rieles de soporte ya instalados. Si necesita rieles de soporte adicionales para su sistema, debe instalarlos antes de instalar los componentes de su sistema.

Esta tarea se aplica a todas las bandejas de discos y controladoras, excepto DS212C y DE212C. Use las instrucciones del folleto del kit de raíl que se aplican a esas dos bandejas de discos.

"Instalar una bandeja DE212C o DS212C en un rack de dos o cuatro puestos"

1. Determine cuánto espacio necesita su equipo.

   Calcule la cantidad de espacio en U (1.75 pulgadas por U) que necesita el equipo, en función de la altura del equipo y, a continuación, determine dónde se instalará el equipo en el armario del sistema en función del espacio disponible.

2. Localice donde necesite instalar los rieles de soporte y, a continuación, instálelos utilizando la siguiente ilustración para su referencia:

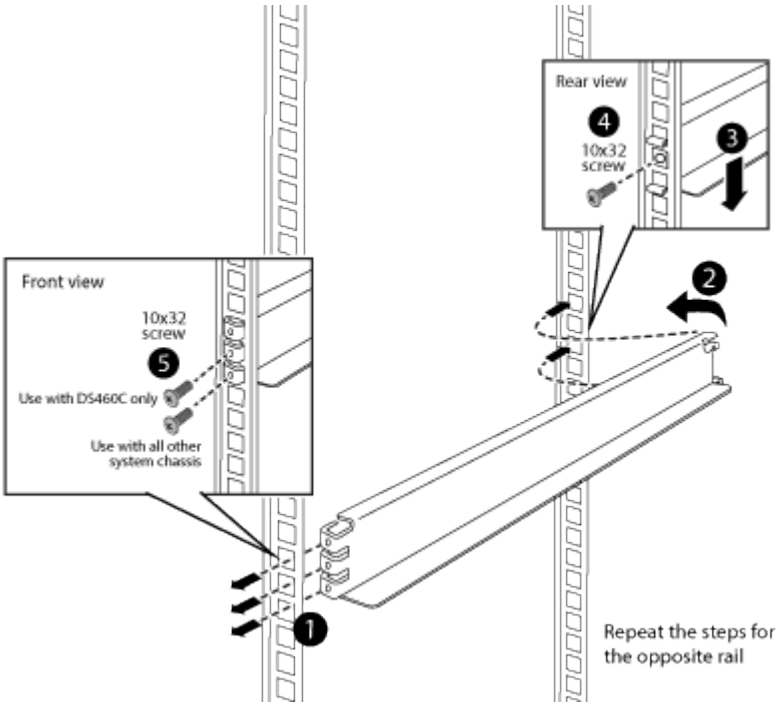

3. Si las bridas de montaje del equipo se extienden más allá de los orificios para tornillos del riel de soporte, instale las tuercas de jaula encima del riel de soporte, si es necesario.

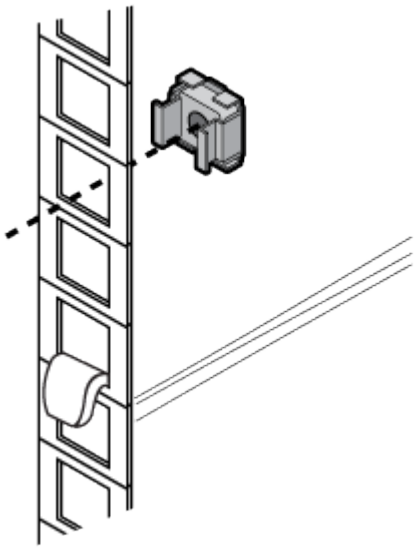

Instale el equipo en el armario del sistema

Después de instalar rieles de soporte adicionales en el armario del sistema, puede añadir más componentes del sistema al armario del sistema predefinido o agregar los componentes del sistema existentes a un armario vacío del sistema.

1. Desbloquee y abra las puertas traseras del armario del sistema y de la puerta delantera, si no está ya abierta.
2. Instale el equipo en el armario del sistema como se describe en las instrucciones de instalación que acompañan al equipo.

   Las controladoras de almacenamiento deben estar en el centro del armario del sistema. Las bandejas de discos deben estar encima y debajo de las controladoras de almacenamiento. Los interruptores deben estar en la parte superior del armario del sistema.

   > Si las bridas de montaje del equipo se extienden más allá de los orificios para tornillos del riel de soporte, instale las tuercas de la jaula encima del riel de soporte cuando sea necesario para fijar el equipo en posición vertical.

3. Instale paneles de relleno en cualquier compartimento vacío del armario del sistema.

   Si recibe el armario del sistema con el equipo ya instalado, debe retirar los rieles de amarre situados en la parte superior del equipo que se encuentra directamente debajo de los compartimientos vacíos del armario, como se muestra en la siguiente ilustración:

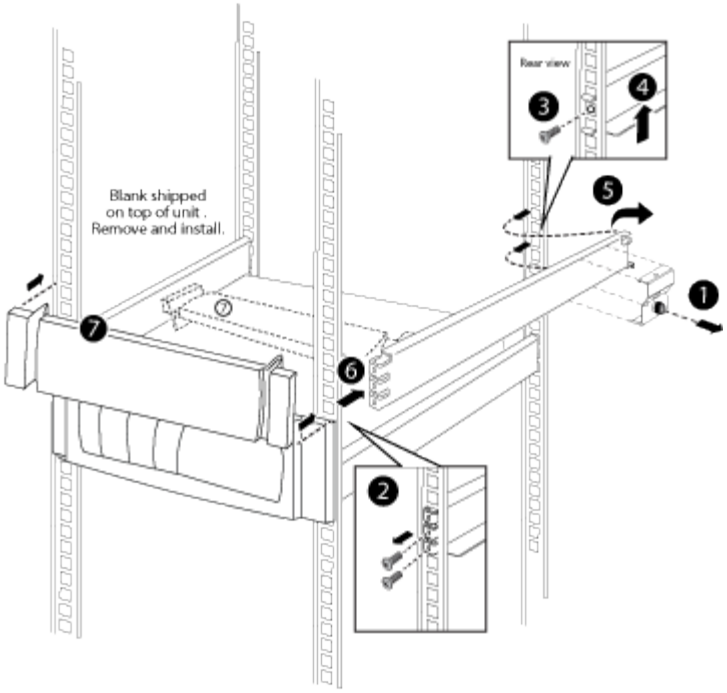

4. Vuelva a instalar las puertas del armario del sistema delantero y trasero.

Encienda el armario del sistema

Debe conectar los componentes del sistema a las PDU, enrutar los cables PDU a las fuentes de alimentación de CA, conectarlos a las fuentes de alimentación y encender el sistema.

Debe tener circuitos de alimentación separados disponibles para cada PDU del armario del sistema.

1. Conecte el equipo a las PDU y asegúrese de conectar las fuentes de alimentación de cada componente a una PDU en lados opuestos del armario del sistema.
2. Introduzca los cables de alimentación de la PDU a través de una abertura en el armario del sistema.

   Utilice una de las siguientes aperturas:

   - La parte superior del armario del sistema
   - Entre la parte inferior de la puerta trasera y el bastidor del armario del sistema
   - A través de la abertura del suelo y debajo del armario del sistema
3. Apague los interruptores de alimentación o los disyuntores de las PDU.
4. Conecte cada cable de alimentación de la PDU a fuentes de alimentación de CA individuales que estén en circuitos de CA separados.
5. Encienda los interruptores de alimentación o los disyuntores a las PDU.
6. Encienda la alimentación de sus componentes y, a continuación, arranque el sistema.
7. Cierre y bloquee las puertas del armario del sistema.

Información de copyright

Copyright © 2023 NetApp, Inc. Todos los derechos reservados. Imprimido en EE. UU. No se puede reproducir este documento protegido por copyright ni parte del mismo de ninguna forma ni por ningún medio (gráfico, electrónico o mecánico, incluidas fotocopias, grabaciones o almacenamiento en un sistema de recuperación electrónico) sin la autorización previa y por escrito del propietario del copyright.

El software derivado del material de NetApp con copyright está sujeto a la siguiente licencia y exención de responsabilidad:

ESTE SOFTWARE LO PROPORCIONA NETAPP «TAL CUAL» Y SIN NINGUNA GARANTÍA EXPRESA O IMPLÍCITA, INCLUYENDO, SIN LIMITAR, LAS GARANTÍAS IMPLÍCITAS DE COMERCIALIZACIÓN O IDONEIDAD PARA UN FIN CONCRETO, CUYA RESPONSABILIDAD QUEDA EXIMIDA POR EL PRESENTE DOCUMENTO. EN NINGÚN CASO NETAPP SERÁ RESPONSABLE DE NINGÚN DAÑO DIRECTO, INDIRECTO, ESPECIAL, EJEMPLAR O RESULTANTE (INCLUYENDO, ENTRE OTROS, LA OBTENCIÓN DE BIENES O SERVICIOS SUSTITUTIVOS, PÉRDIDA DE USO, DE DATOS O DE BENEFICIOS, O INTERRUPCIÓN DE LA ACTIVIDAD EMPRESARIAL) CUALQUIERA SEA EL MODO EN EL QUE SE PRODUJERON Y LA TEORÍA DE RESPONSABILIDAD QUE SE APLIQUE, YA SEA EN CONTRATO, RESPONSABILIDAD OBJETIVA O AGRAVIO (INCLUIDA LA NEGLIGENCIA U OTRO TIPO), QUE SURJAN DE ALGÚN MODO DEL USO DE ESTE SOFTWARE, INCLUSO SI HUBIEREN SIDO ADVERTIDOS DE LA POSIBILIDAD DE TALES DAÑOS.

NetApp se reserva el derecho de modificar cualquiera de los productos aquí descritos en cualquier momento y sin aviso previo. NetApp no asume ningún tipo de responsabilidad que surja del uso de los productos aquí descritos, excepto aquello expresamente acordado por escrito por parte de NetApp. El uso o adquisición de este producto no lleva implícita ninguna licencia con derechos de patente, de marcas comerciales o cualquier otro derecho de propiedad intelectual de NetApp.

Es posible que el producto que se describe en este manual esté protegido por una o más patentes de EE. UU., patentes extranjeras o solicitudes pendientes.

LEYENDA DE DERECHOS LIMITADOS: el uso, la copia o la divulgación por parte del gobierno están sujetos a las restricciones establecidas en el subpárrafo (b)(3) de los derechos de datos técnicos y productos no comerciales de DFARS 252.227-7013 (FEB de 2014) y FAR 52.227-19 (DIC de 2007).

Los datos aquí contenidos pertenecen a un producto comercial o servicio comercial (como se define en FAR 2.101) y son propiedad de NetApp, Inc. Todos los datos técnicos y el software informático de NetApp que se proporcionan en este Acuerdo tienen una naturaleza comercial y se han desarrollado exclusivamente con fondos privados. El Gobierno de EE. UU. tiene una licencia limitada, irrevocable, no exclusiva, no transferible, no sublicenciable y de alcance mundial para utilizar los Datos en relación con el contrato del Gobierno de los Estados Unidos bajo el cual se proporcionaron los Datos. Excepto que aquí se disponga lo contrario, los Datos no se pueden utilizar, desvelar, reproducir, modificar, interpretar o mostrar sin la previa aprobación por escrito de NetApp, Inc. Los derechos de licencia del Gobierno de los Estados Unidos de América y su Departamento de Defensa se limitan a los derechos identificados en la cláusula 252.227-7015(b) de la sección DFARS (FEB de 2014).

Información de la marca comercial

NETAPP, el logotipo de NETAPP y las marcas que constan en http://www.netapp.com/TM son marcas comerciales de NetApp, Inc. El resto de nombres de empresa y de producto pueden ser marcas comerciales de sus respectivos propietarios.