Puerta delantera del armario de marcha atrás

Install and maintain

NetApp
February 26, 2023

This PDF was generated from https://docs.netapp.com/es-es/ontap-systems/platform-supplemental/42u-1280mm-reverse-front-door.html on February 26, 2023. Always check docs.netapp.com for the latest.

Tabla de Contenido

Puerta delantera del armario de marcha atrás . . . 1
Invertir la puerta delantera del armario del sistema . . . 1
Retire el distintivo iluminado . . . 1
Retire la puerta del armario del sistema . . . 2
Mueva la fuente de alimentación y el cableado de la insignia . . . 2
Invierta la bisagra de la puerta y el pestillo de la cerradura . . . 5
Vuelva a instalar la puerta y el símbolo iluminado . . . 7

Puerta delantera del armario de marcha atrás

Invertir la puerta delantera del armario del sistema

Puede cambiar la dirección en la que se abre la puerta frontal quitando la placa de identificación iluminada, la puerta, la bisagra superior y la tornillería relacionada y, a continuación, instalarlos en el lado opuesto de la parte frontal del bastidor del armario del sistema.

Necesita las siguientes herramientas y equipos para completar la inversión de puertas de los armarios del sistema con insignias iluminadas:

- Un destornillador Phillips
- Se recomienda una llave Allen de 5 mm; llave Allen magnética
- Alicates de punta de aguja
- Escalera de paso para poder acceder fácilmente a los pernos Allen de la bisagra superior

Retire el distintivo iluminado

Para extraer la placa de identificación iluminada es necesario abrir la puerta frontal del armario del sistema, desconectar el cable de alimentación de la parte posterior de la placa de identificación y, a continuación, retirar los componentes de la placa de identificación de la puerta del armario del sistema.

Utilice la siguiente ilustración junto con los pasos

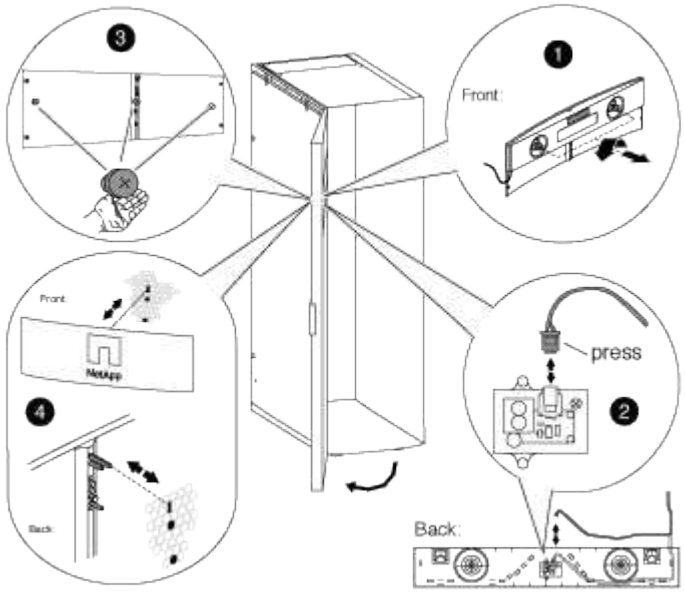

siguientes:

1. Desbloquee y abra la puerta frontal del armario del sistema.
2. Afloje los tornillos cautivos del panel posterior del distintivo en el interior de la puerta y, a continuación, tire con cuidado del panel posterior para separarlo de la malla de la puerta.
3. Desenchufe el cable de alimentación del panel posterior presionando el gancho de bloqueo del enchufe, desenchufando el cable de la toma y quitando el cable del panel posterior.

Apartar el panel trasero.

4. Retire con cuidado los tornillos de la parte posterior de la placa de identificación.

> Los vástagos en los tornillos de mariposa son muy cortos. Coloque su mano libre debajo del tornillo para enganchar el tornillo si lo suelta.

5. Retire la placa de identificación de la parte delantera de la puerta y déjela a un lado.

Retire la puerta del armario del sistema

Debe retirar la puerta del armario del sistema y los paneles laterales para mover el distintivo y los componentes iluminados y para invertir la puerta.

1. Abra la puerta del armario del sistema si aún no está abierta.
2. Realice las acciones adecuadas en función de si sus armarios están conectados con el kit de interconexión.

Si el armario del sistema es…	Realice lo siguiente…
No está conectado a otro armario del sistema	Vaya al paso siguiente.
Conectado a otro armario del sistema con un kit de interconexión	Retire los cuatro soportes del kit de interconexión y coloque los soportes y tornillos en un lugar seguro.

3. Desbloquee los dos paneles laterales, desconecte los cables de conexión a tierra de los paneles laterales y, a continuación, extráigalos y déjelos a un lado.
4. Desconecte el cable de conexión a tierra de la toma de tierra situada en la parte superior de la puerta.
5. Desatornille el conjunto de cable y la lengüeta de conexión a tierra del bastidor del armario del sistema y colóquelo a un lado.
6. Desenrosque el conjunto de la lengüeta de conexión a tierra de la puerta del armario del sistema y colóquelo a un lado.
7. Levante el pasador de la bisagra superior hasta que salga de la parte inferior de la bisagra.
8. Incline suavemente la parte superior de la puerta para separarla del bastidor del armario del sistema y, a continuación, suelte el pasador de bisagra.
9. Levante la puerta de la bisagra inferior y coloque la puerta a un lado.

Mueva la fuente de alimentación y el cableado de la insignia

Antes de invertir la puerta y volver a instalar la placa de identificación iluminada, debe desplazar la fuente de alimentación y el cableado de la placa de identificación iluminada al lado opuesto del bastidor del armario del sistema.

Debe haber quitado la puerta del armario del sistema y los paneles laterales.

Debe mover la fuente de alimentación, el cable de alimentación y el conducto de cableado de la placa de identificación iluminada al lado opuesto del armario del sistema al invertir la puerta del armario del sistema. El conjunto está diseñado de forma que el cable que va a la placa esté en el lateral del armario donde está instalada la bisagra de la puerta.

1. Abra el clip de sujeción del cable de alimentación y, a continuación, desconecte el cable de alimentación de la fuente de alimentación.
2. Retire la carcasa de la fuente de alimentación y la fuente de alimentación, con la ilustración como referencia:

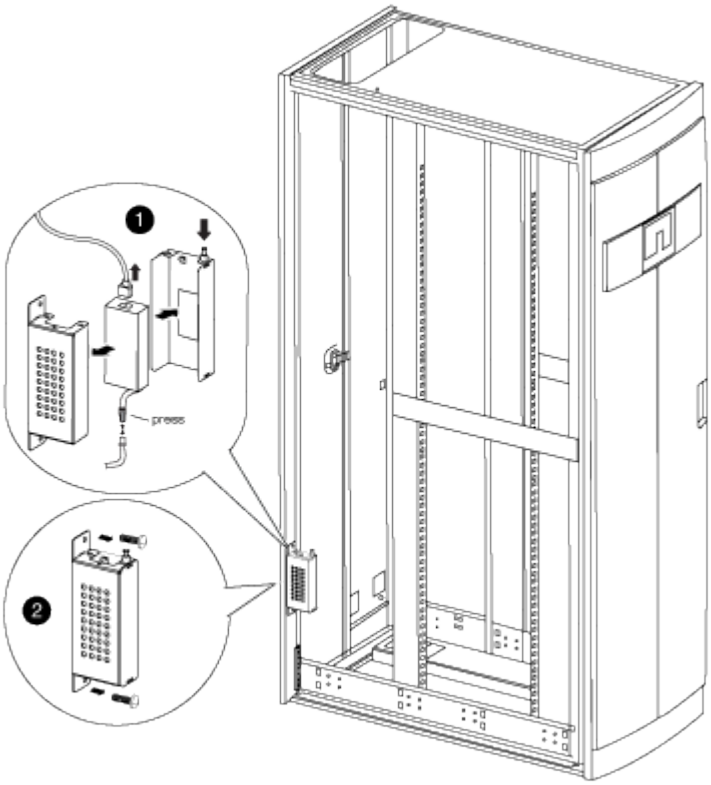

   a. Levante el pasador de retención de la carcasa de la fuente de alimentación y, a continuación, retire la cubierta de la carcasa girándola hacia abajo y levántela de la carcasa de la fuente de alimentación trasera.

   > La fuente de alimentación está conectada a la carcasa de la fuente de alimentación con un parche de gancho y bucle.

   b. Desconecte la fuente de alimentación del cable del indicador luminoso y, a continuación, coloque la cubierta de la fuente de alimentación y de la fuente de alimentación en un lateral.
   c. Retire los tornillos de la parte superior e inferior de la carcasa de la fuente de alimentación que está conectada al bastidor del armario del sistema y, a continuación, extraiga la carcasa de la fuente de alimentación.
3. Instale la fuente de alimentación y la carcasa de la fuente de alimentación en el lado opuesto del armario del sistema:
   a. Coloque los dos orificios de tornillo situados uno al lado del otro en el bastidor del armario y, a continuación, fije la parte superior de la carcasa de la fuente de alimentación a la parte inferior de los dos orificios de tornillo.

Es posible que deba retirar la correa de retención del cable inferior, si la hay.

b. Fije la parte inferior de la carcasa de la fuente de alimentación al bastidor del armario del sistema.

c. Instale la cubierta de la fuente de alimentación y la fuente de alimentación alineando los ganchos de la cubierta con la fuente de alimentación hacia atrás, tirando del émbolo hacia arriba en la cubierta, girando el émbolo hacia arriba y soltando el émbolo.

4. Retire el conducto de la fuente de alimentación del bisel quitando las abrazaderas de retención del conducto de las abrazaderas de retención y, a continuación, deslice el conducto fuera del cable de alimentación.

   Mantenga las abrazaderas de retención y los tornillos para instalar el conducto en el lado opuesto del armario.

5. Mueva el cable de alimentación de la placa a la otra parte del armario:

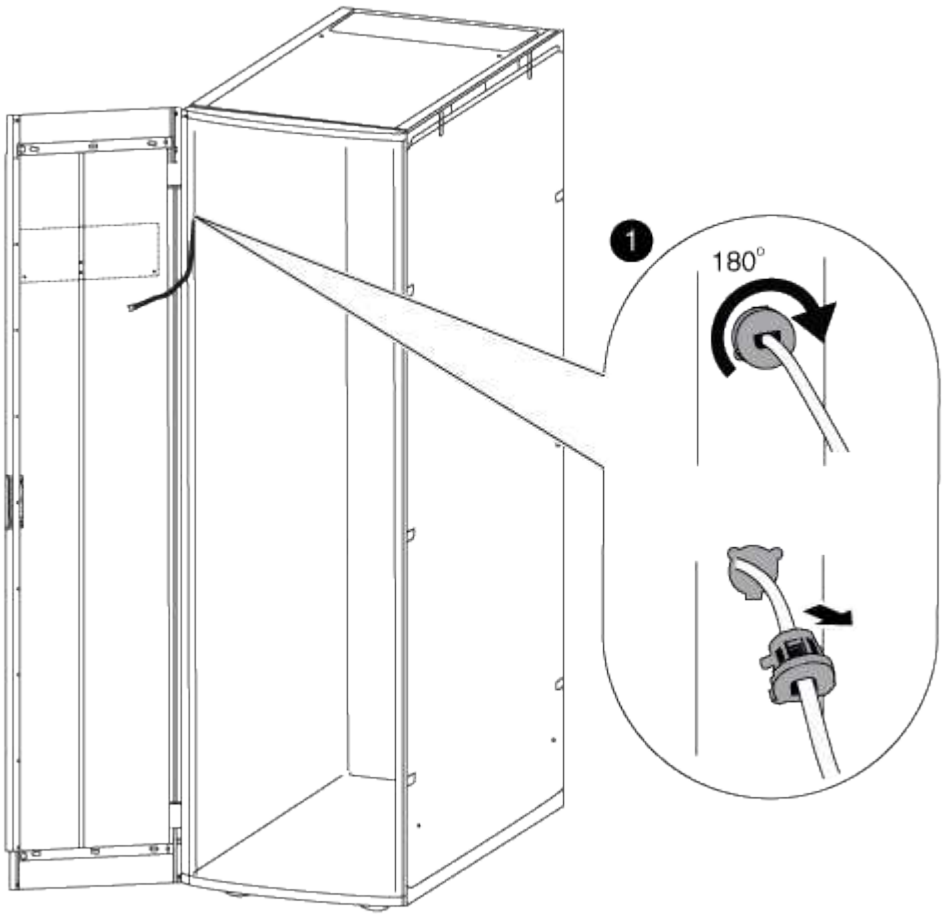

a. Gire el retenedor del cable de goma del armario en posición vertical 180° hacia la derecha, retírelo del bastidor del armario del sistema y, a continuación, tire suavemente del cable para extraerlo del armario del sistema.

b. Mueva el cable hacia el otro lado del armario y, a continuación, enrosca completamente a través del orificio cerca de la parte superior del armario en posición vertical.

c. Alinee el retenedor del cable de caucho con el orificio del bastidor, empújelo hasta que alcance y, a continuación, gire el retenedor del cable 180° hacia la izquierda para fijarlo.

d. Lleve el cable a lo largo del bastidor del armario hacia la parte posterior del armario.

6. Vuelva a instalar el conducto del cable:
    a. Deslice el conducto sobre el cable de alimentación de la PDU y pase el conducto a lo largo del bastidor del armario del sistema hasta la PDU.
    b. Instale las abrazaderas de retención del conducto del otro lado del armario sobre el conducto para fijarlo al bastidor del armario.
7. Vuelva a enchufar el cable de identificación a la fuente de alimentación, pero no vuelva a conectar la fuente de alimentación.

Invierta la bisagra de la puerta y el pestillo de la cerradura

Al invertir la puerta del armario del sistema, debe mover la bisagra y el cierre de la puerta del armario del sistema a la parte delantera del armario del sistema en posición vertical.

Necesita las siguientes herramientas:

- Destornillador Phillips
- Llave Allen de 5 mm; se recomienda una llave Allen magnética
- Alicates de punta de aguja
- Escalerilla de forma que pueda acceder fácilmente a los tornillos Allen en la bisagra superior

a. Retire los tornillos que fijan la bisagra superior del bastidor del armario del sistema y coloque los tornillos y la bisagra a un lado.

> Tenga cuidado al retirar los tornillos Allen para evitar dejarlos caer en el bastidor del armario. Los tornillos Allen de repuesto se suministran en el kit de repuestos que se suministra con el armario del sistema.

b. Retire los tornillos que fijan la bisagra inferior del bastidor del armario del sistema y coloque los tornillos y la bisagra a un lado.

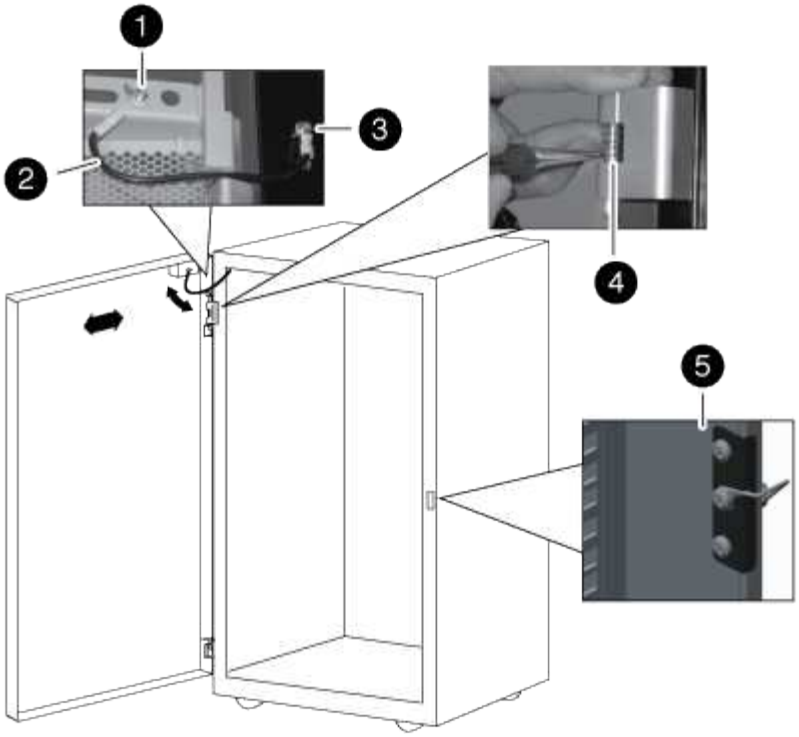

1	
Tornillo de conexión a tierra de la puerta con horquilla de cable de conexión a tierra	
2	
Cable de conexión a tierra	
3	
Terminal del cable de conexión a tierra del bastidor	
4	
Bisagra superior de la puerta delantera con pasador de bisagra sujetada por la abrazadera de sujeción	
5	
Cierre de bloqueo	

a. Invertir el pasador de bisagra de la bisagra superior:
   i. Levante el pasador de la bisagra y exponga la abrazadera de retención en el eje del pasador de la bisagra.

ii. Con ayuda de los alicates de punta de aguja, retirar suavemente la abrazadera de sujeción del eje del pasador de bisagra y separarla.

iii. Deslice el pasador de la bisagra y el resorte para sacarlo del cuerpo de la bisagra.

iv. Gire la bisagra de forma que los orificios de rosca estén orientados hacia el lado opuesto de la bisagra y, a continuación, instale el pasador de bisagra y el resorte de nuevo en la bisagra.

v. Instale la abrazadera de sujeción de la bisagra en el pasador de la bisagra.

   Asegúrese de empujar la abrazadera de sujeción completamente en el pasador de la bisagra.

b. Vuelva a instalar las bisagras:

   i. Inserte el tornillo Allen superior a través del armario del sistema en posición vertical, alineándolo con el orificio roscado superior de la bisagra superior y, a continuación, apriete parcialmente el tornillo Allen.

      No apriete completamente el tornillo hasta que haya instalado el segundo tornillo Allen.

   ii. Inserte el tornillo Allen inferior a través del armario del sistema en posición vertical, alineándolo con el orificio roscado inferior de la bisagra superior y, a continuación, apriete parcialmente el tornillo Allen.

   iii. Apriete los tornillos Allen superior e inferior.

   iv. Repita estos pasos para la bisagra inferior.

c. Retire los tornillos del pestillo de bloqueo y, a continuación, mueva el pestillo de bloqueo hacia arriba en el armario del sistema lateral delantero opuesto.

d. Gire el enganche 180 grados y, a continuación, fíjelo al armario del sistema en posición vertical.

Vuelva a instalar la puerta y el símbolo iluminado

Después de mover la fuente de alimentación y los componentes al otro lado del armario del sistema y mover las bisagras y el cierre de bloqueo, debe volver a instalar la puerta del armario del sistema y la placa de identificación iluminada y, a continuación, volver a conectar la placa de identificación a la fuente de alimentación.

Vuelva a instalar la puerta del armario del sistema

Después de invertir la bisagra de la puerta y el pestillo de la puerta, debe volver a instalar el cable de conexión a tierra y el conjunto de orejetas y el cable, y la puerta frontal del armario del sistema antes de volver a instalar la placa de identificación iluminada.

1. Gire la puerta 180 grados.
2. Alinee la parte inferior de la puerta con el poste inferior de la bisagra y, a continuación, coloque la parte inferior de la puerta en el poste de la bisagra.
3. Levante el pasador de la bisagra superior para que salga de la carcasa de la bisagra.
4. Incline la parte superior de la puerta hacia el alojamiento de la bisagra de forma que el pasador de bisagra y la bisagra de la puerta estén alineados y suelte el pasador de bisagra.

   Asegúrese de que el pasador de bisagra esté completamente asentado a través de la bisagra de la puerta y de la parte inferior de la carcasa de la bisagra de la puerta.

5. Vuelva a colocar el conjunto de cable y terminal de conexión a tierra en el bastidor del armario del sistema en el mismo lado de la puerta delantera recién invertida y vuelva a instalar la lengüeta de conexión a tierra con la pala en la parte superior de la puerta del armario del sistema.
6. Vuelva a conectar el cable de conexión a tierra a la pala del conjunto de la lengüeta de conexión a tierra de la puerta del armario del sistema.
7. Vuelva a instalar los paneles laterales o los soportes de interconexión, según corresponda:
    - Si el armario del sistema no está conectado a otro armario del sistema, vuelva a instalar los paneles laterales.
    - Si el armario del sistema está conectado a otro armario del sistema con un kit de interconexión, vuelva a instalar los soportes de interconexión.

Vuelva a instalar el indicador luminoso

Una vez instalada la puerta del armario del sistema, deberá instalar el distintivo iluminado para completar el proceso de inversión de la puerta y, a continuación, cerrar y bloquear la puerta delantera.

1. Con la siguiente ilustración como referencia, vuelva a instalar el distintivo iluminado en la puerta frontal del armario del sistema:

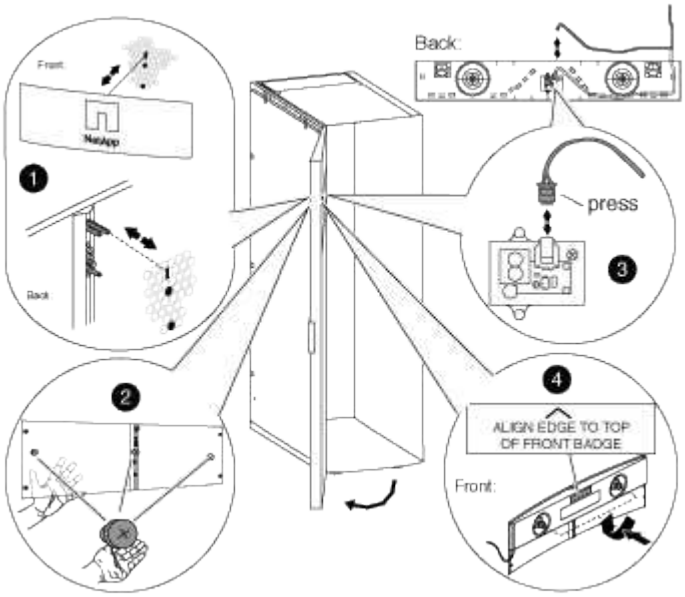

2. Cierre y bloquee la puerta delantera.

Información de copyright

Copyright © 2023 NetApp, Inc. Todos los derechos reservados. Imprimido en EE. UU. No se puede reproducir este documento protegido por copyright ni parte del mismo de ninguna forma ni por ningún medio (gráfico, electrónico o mecánico, incluidas fotocopias, grabaciones o almacenamiento en un sistema de recuperación electrónico) sin la autorización previa y por escrito del propietario del copyright.

El software derivado del material de NetApp con copyright está sujeto a la siguiente licencia y exención de responsabilidad:

ESTE SOFTWARE LO PROPORCIONA NETAPP «TAL CUAL» Y SIN NINGUNA GARANTÍA EXPRESA O IMPLÍCITA, INCLUYENDO, SIN LIMITAR, LAS GARANTÍAS IMPLÍCITAS DE COMERCIALIZACIÓN O IDONEIDAD PARA UN FIN CONCRETO, CUYA RESPONSABILIDAD QUEDA EXIMIDA POR EL PRESENTE DOCUMENTO. EN NINGÚN CASO NETAPP SERÁ RESPONSABLE DE NINGÚN DAÑO DIRECTO, INDIRECTO, ESPECIAL, EJEMPLAR O RESULTANTE (INCLUYENDO, ENTRE OTROS, LA OBTENCIÓN DE BIENES O SERVICIOS SUSTITUTIVOS, PÉRDIDA DE USO, DE DATOS O DE BENEFICIOS, O INTERRUPCIÓN DE LA ACTIVIDAD EMPRESARIAL) CUALQUIERA SEA EL MODO EN EL QUE SE PRODUJERON Y LA TEORÍA DE RESPONSABILIDAD QUE SE APLIQUE, YA SEA EN CONTRATO, RESPONSABILIDAD OBJETIVA O AGRAVIO (INCLUIDA LA NEGLIGENCIA U OTRO TIPO), QUE SURJAN DE ALGÚN MODO DEL USO DE ESTE SOFTWARE, INCLUSO SI HUBIEREN SIDO ADVERTIDOS DE LA POSIBILIDAD DE TALES DAÑOS.

NetApp se reserva el derecho de modificar cualquiera de los productos aquí descritos en cualquier momento y sin aviso previo. NetApp no asume ningún tipo de responsabilidad que surja del uso de los productos aquí descritos, excepto aquello expresamente acordado por escrito por parte de NetApp. El uso o adquisición de este producto no lleva implícita ninguna licencia con derechos de patente, de marcas comerciales o cualquier otro derecho de propiedad intelectual de NetApp.

Es posible que el producto que se describe en este manual esté protegido por una o más patentes de EE. UU., patentes extranjeras o solicitudes pendientes.

LEYENDA DE DERECHOS LIMITADOS: el uso, la copia o la divulgación por parte del gobierno están sujetos a las restricciones establecidas en el subpárrafo (b)(3) de los derechos de datos técnicos y productos no comerciales de DFARS 252.227-7013 (FEB de 2014) y FAR 52.227-19 (DIC de 2007).

Los datos aquí contenidos pertenecen a un producto comercial o servicio comercial (como se define en FAR 2.101) y son propiedad de NetApp, Inc. Todos los datos técnicos y el software informático de NetApp que se proporcionan en este Acuerdo tienen una naturaleza comercial y se han desarrollado exclusivamente con fondos privados. El Gobierno de EE. UU. tiene una licencia limitada, irrevocable, no exclusiva, no transferible, no sublicenciable y de alcance mundial para utilizar los Datos en relación con el contrato del Gobierno de los Estados Unidos bajo el cual se proporcionaron los Datos. Excepto que aquí se disponga lo contrario, los Datos no se pueden utilizar, desvelar, reproducir, modificar, interpretar o mostrar sin la previa aprobación por escrito de NetApp, Inc. Los derechos de licencia del Gobierno de los Estados Unidos de América y su Departamento de Defensa se limitan a los derechos identificados en la cláusula 252.227-7015(b) de la sección DFARS (FEB de 2014).

Información de la marca comercial

NETAPP, el logotipo de NETAPP y las marcas que constan en http://www.netapp.com/TM son marcas comerciales de NetApp, Inc. El resto de nombres de empresa y de producto pueden ser marcas comerciales de sus respectivos propietarios.