Instalar y configurar

Install and maintain

NetApp
March 22, 2024

This PDF was generated from https://docs.netapp.com/es-es/ontap-systems/c190/install-setup.html on March 22, 2024. Always check docs.netapp.com for the latest.

Tabla de contenidos

Instalar y configurar 1
Empezar desde aquí: Elija la experiencia de instalación y configuración 1
Pasos rápidos: AFF C190 1
Pasos de vídeo - AFF C190 1
Pasos detallados: AFF C190 1

Instalar y configurar

Empezar desde aquí: Elija la experiencia de instalación y configuración

Puede elegir entre formatos de contenido diversos a modo de guía durante la instalación y configuración de su nuevo sistema de almacenamiento.

- "Pasos rápidos"

  Un PDF imprimible de instrucciones paso a paso con enlaces directos a contenido adicional.

- "Pasos de vídeo"

  Instrucciones paso a paso de vídeo.

- "Pasos detallados"

  Instrucciones paso a paso en línea con enlaces directos a contenido adicional.

Pasos rápidos: AFF C190

Aprenda a instalar su sistema C190 desde el bastidor y el cableado, hasta la puesta en marcha inicial del sistema. Utilice la "Instrucciones de instalación y configuración de AFF C190" Si está familiarizado con la instalación de sistemas de NetApp.

Pasos de vídeo - AFF C190

El siguiente vídeo muestra cómo instalar y conectar el sistema por cable.

Animación: Instalación y configuración de un C190 de AFF

Pasos detallados: AFF C190

En esta sección se ofrecen instrucciones detalladas paso a paso para la instalación de un sistema AFF C190.

Paso 1: Preparar la instalación

Para instalar su sistema AFF C190, cree una cuenta y registre el sistema. También es necesario realizar el inventario del número y tipo de cables adecuados para el sistema y recopilar información específica de la red.

Antes de empezar

- Asegúrese de tener acceso a. "Hardware Universe de NetApp" (HWU) para obtener información acerca de los requisitos del sitio, así como información adicional sobre el sistema configurado.
- Asegúrese de tener acceso al "Notas de la versión" Para su versión de ONTAP para obtener más información sobre este sistema.

- Asegúrese de tener los siguientes elementos en su centro:
  - Espacio en rack para el sistema de almacenamiento
  - Destornillador Phillips número 2
  - Cables de red adicionales para conectar el sistema al conmutador de red y al portátil o a la consola con un navegador Web
  - Un portátil o consola con una conexión RJ-45 y acceso a un explorador Web

Pasos

1. Extraiga el contenido de todas las cajas.
2. Registre el número de serie del sistema de las controladoras.

3. Configure su cuenta:
   a. Inicie sesión en su cuenta existente o cree una cuenta.
   b. Registro ("Registro de productos de NetApp") su sistema.
4. Descargue e instale "Descargas de NetApp: Config Advisor" en el portátil.
5. Realice un inventario y anote el número y los tipos de cables recibidos.

   En la siguiente tabla se identifican los tipos de cables que pueden recibir. Si recibe un cable que no aparece en la tabla, consulte "Hardware Universe de NetApp" para localizar el cable e identificar su uso.

Tipo de cable…	Número de pieza y longitud	Tipo de conector	Durante…
Cable de 10 GbE (depende del pedido)	X6566B-05-R6 (112-00297), 0,5 m X6566B-2-R6 (112-00299), 2 m		La red de interconexión en clúster
X6566B-2-R6 (112-00299), 2 m X6566B-3-R6 (112-00300), 3 m. X6566B-5-R6 (112-00301), 5 m	SQL Server	Cables de red óptica (dependiendo del pedido)	X6553-R6 (112-00188), 2 m X6536-R6 (112-00090), 5 m X6554-R6 (112-00189), 15 m.
 	Red host SFP + FC	Cat 6, RJ-45 (según pedido)	X6585-R6 (112-00291), 3 m X6562-R6 (112-00196), 5 m

Tipo de cable…	Número de pieza y longitud	Tipo de conector	Durante…
	Host Ethernet y red de gestión	Cable de consola Micro-USB	No aplicable
	Conexión de consola durante la configuración del software en un portátil/consola que no sea Windows o Mac	Cables de alimentación	No aplicable

6. Descargue y complete el "Hoja de datos para la configuración del clúster".

Paso 2: Instale el hardware

Instale el sistema en un rack de 4 parantes o armario de sistema de NetApp según corresponda.

Pasos

1. Instale los kits de raíles, según sea necesario.
2. Instale y asegure el sistema siguiendo las instrucciones incluidas con el kit de raíl.

   Debe ser consciente de los problemas de seguridad asociados con el peso del sistema.

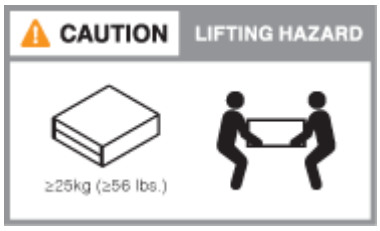

3. Conecte los dispositivos de administración de cables (como se muestra).

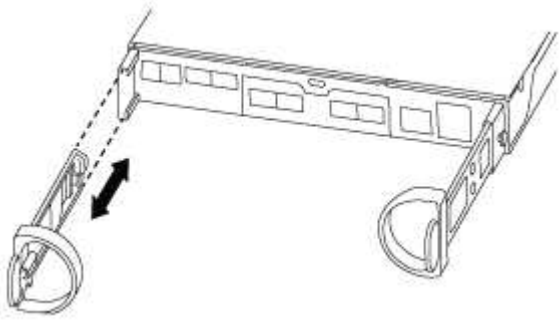

4. Coloque el panel frontal en la parte delantera del sistema.

Paso 3: Conecte los controladores a la red

Conecte las controladoras a la red mediante el método de clúster sin switch de dos nodos o el método de red de interconexión del clúster.

En la siguiente tabla se identifica el tipo de cable con el número de llamada y el color del cable en las

ilustraciones para el cableado de red de clústeres sin switch de dos nodos y el cableado de red de clústeres conmutados.

Cableado	Tipo de conexión
1	Interconexión en clúster
2	Las controladoras a los switches de red de datos del host
3	Las controladoras al switch de red de gestión

Opción 1: Clúster sin switches de dos nodos

Aprenda a conectar en cable un clúster sin switches de dos nodos.

Antes de empezar

Póngase en contacto con el administrador de red para obtener información sobre la conexión del sistema a los switches.

Asegúrese de comprobar que la flecha de la ilustración tenga la orientación correcta de la lengüeta de extracción del conector del cable.

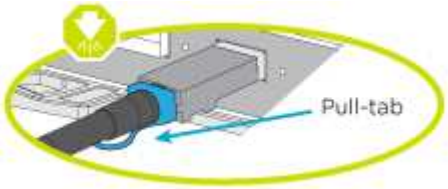

Al insertar el conector, debería sentir que hace clic en su lugar; si no cree que hace clic, quítelo, gírelo y vuelva a intentarlo.

Si se conecta a un switch óptico, inserte el SFP en el puerto de la controladora antes de establecer el cableado al puerto.

Acerca de esta tarea

Consulte las siguientes ilustraciones de cableado cuando realice el cableado entre las controladoras y los switches.

Configuraciones de redes de datos de UTA2 GbE

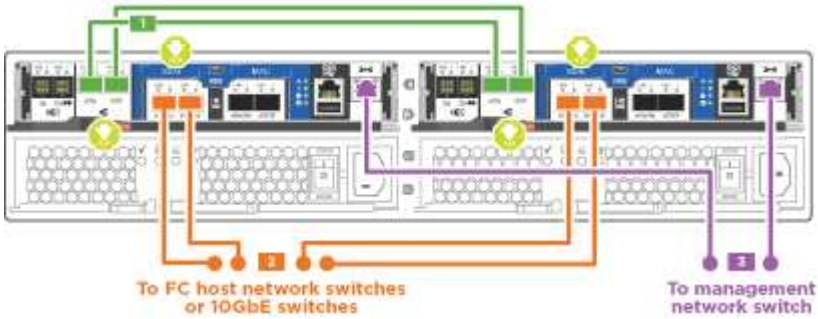

Configuraciones de red Ethernet

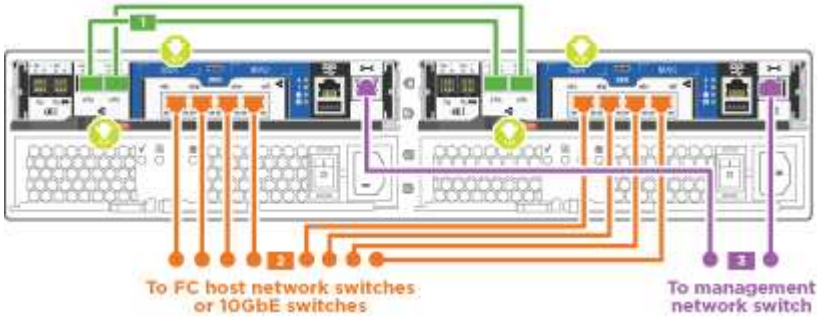

Realice los siguientes pasos en cada módulo del controlador.

Pasos

1. Conecte los puertos de interconexión de clúster e0a a e0a y e0b a e0b con el cable de interconexión

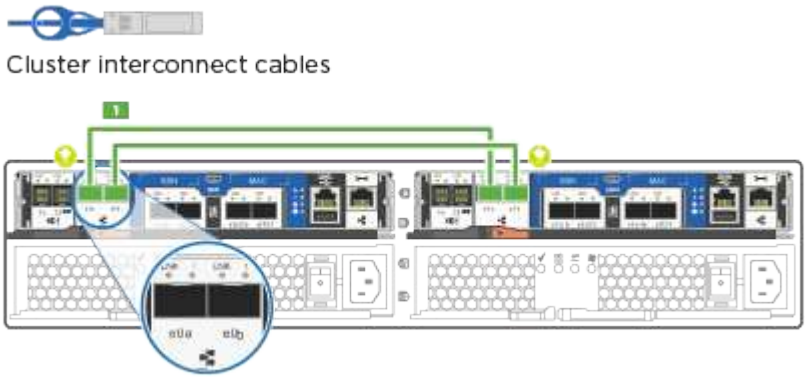

del clúster. +

2. Conecte los cables de las controladoras a una red de datos UTA2 o Ethernet.

Configuraciones de redes de datos de UTA2 GbE

Use uno de los siguientes tipos de cables para conectar los puertos de datos e0c/0C y e0d/0d o e0e/0E y e0f/0f a la red de host.

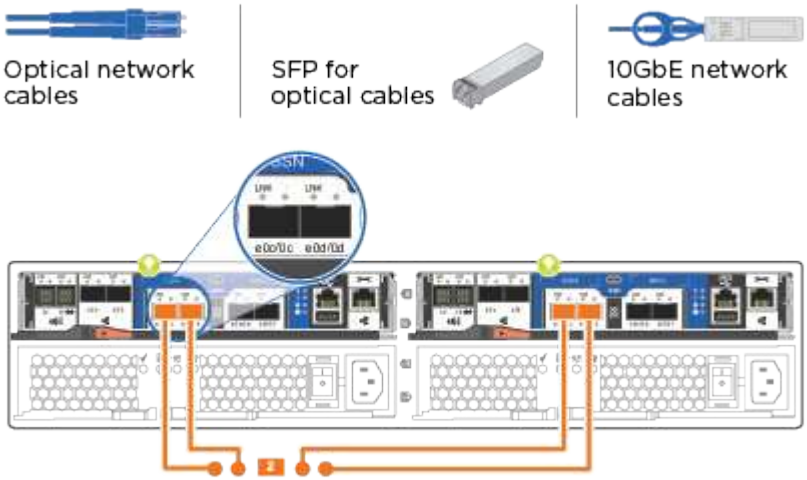

Configuraciones de red Ethernet

Utilice el cable Cat 6 RJ45 para conectar los puertos e0c a e0f a la red host. en la siguiente ilustración.

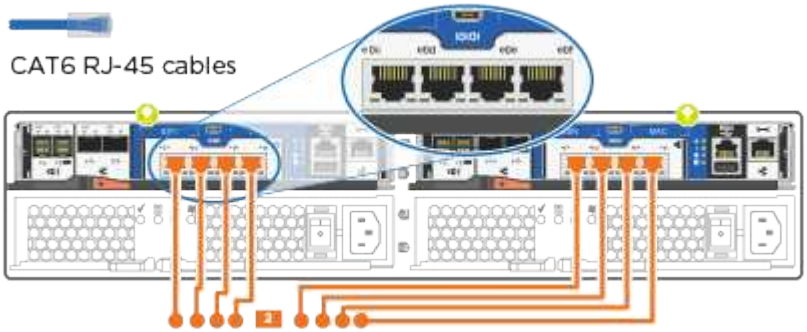

1. Conecte los puertos e0M a los switches de red de gestión mediante los cables RJ45.

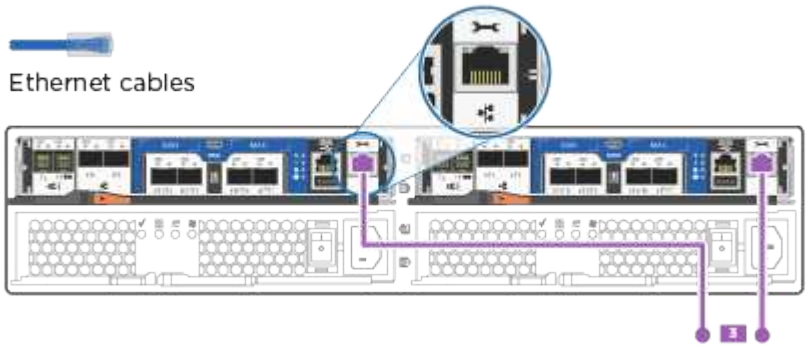

NO enchufe los cables de alimentación en este momento.

Opción 2: Clúster de switches

Aprenda a conectar mediante cable un clúster con switches.

Antes de empezar

Póngase en contacto con el administrador de red para obtener información sobre la conexión del sistema a los switches.

Asegúrese de comprobar que la flecha de la ilustración tenga la orientación correcta de la lengüeta de extracción del conector del cable.

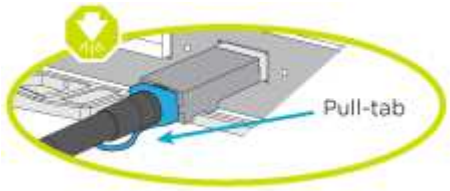

Al insertar el conector, debería sentir que hace clic en su lugar; si no cree que hace clic, quítelo, gírelo y vuelva a intentarlo.

Si se conecta a un switch óptico, inserte el SFP en el puerto de la controladora antes de establecer el cableado al puerto.

Acerca de esta tarea

Consulte las siguientes ilustraciones de cableado cuando realice el cableado entre las controladoras y los switches.

Configuraciones de red unificadas

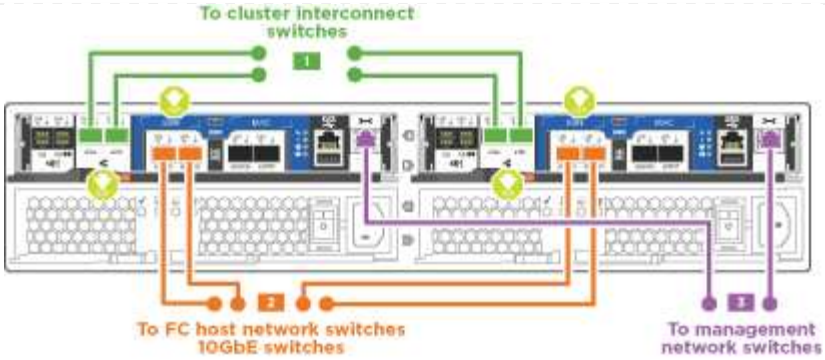

Configuraciones de red Ethernet

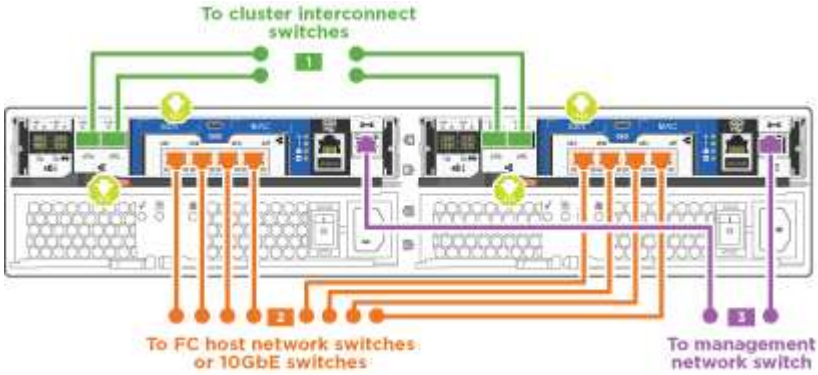

Realice los siguientes pasos en cada módulo del controlador.

Pasos

1. Conecte los cables e0a y e0b a los switches de interconexión de clúster con el cable de interconexión de clúster.

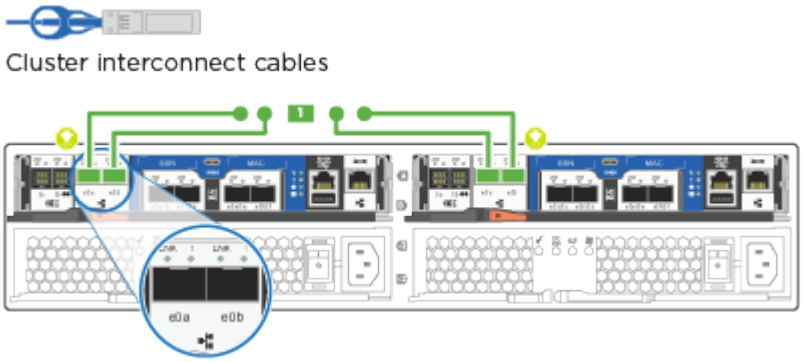

2. Conecte los cables de las controladoras a una red de datos UTA2 o Ethernet.

   Configuraciones de redes de datos de UTA2 GbE

   Use uno de los siguientes tipos de cables para conectar los puertos de datos e0c/0C y e0d/0d o e0e/0E y e0f/0f a la red de host.

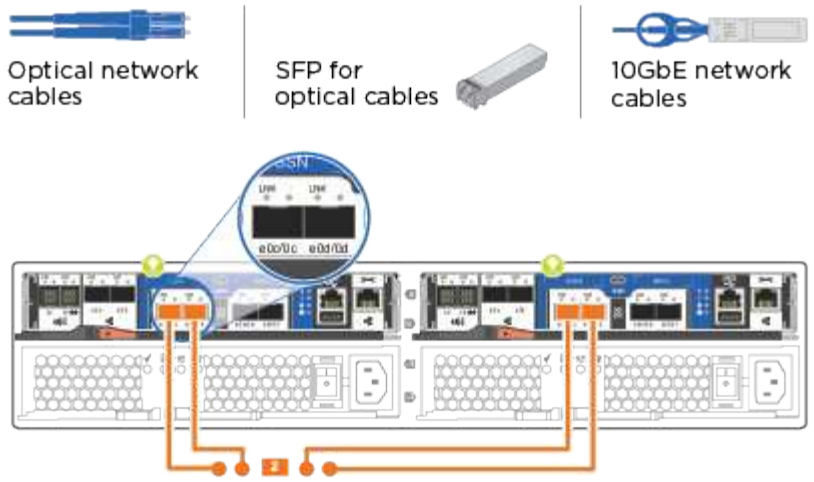

Configuraciones de red Ethernet

Utilice el cable Cat 6 RJ45 para conectar los puertos e0c a e0f a la red host.

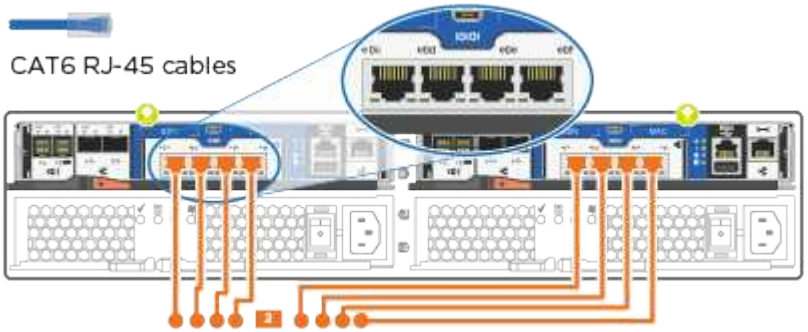

1. Conecte los puertos e0M a los switches de red de gestión mediante los cables RJ45.

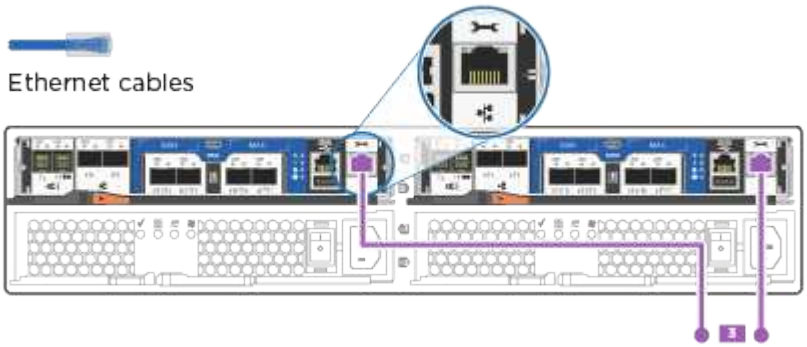

NO enchufe los cables de alimentación en este momento.

Paso 4: Complete la configuración del sistema

Complete la instalación y la configuración del sistema mediante la detección de clústeres que solo tiene una conexión al switch y al portátil, o bien se puede conectar directamente a una controladora del sistema y, a continuación, conectarse al switch de gestión.

Opción 1: Si la detección de red está activada

Aprenda a completar la configuración del sistema Si tiene habilitada la detección de red en su portátil.

Pasos

1. Enchufe los cables de alimentación a las fuentes de alimentación de la controladora y luego conéctelos a fuentes de alimentación de diferentes circuitos.
2. Encienda los switches de alimentación en ambos nodos.

El arranque inicial puede tardar hasta ocho minutos.

3. Asegúrese de que el ordenador portátil tiene activado el descubrimiento de red.

   Consulte la ayuda en línea de su portátil para obtener más información.

4. Conecte el portátil al conmutador de gestión:

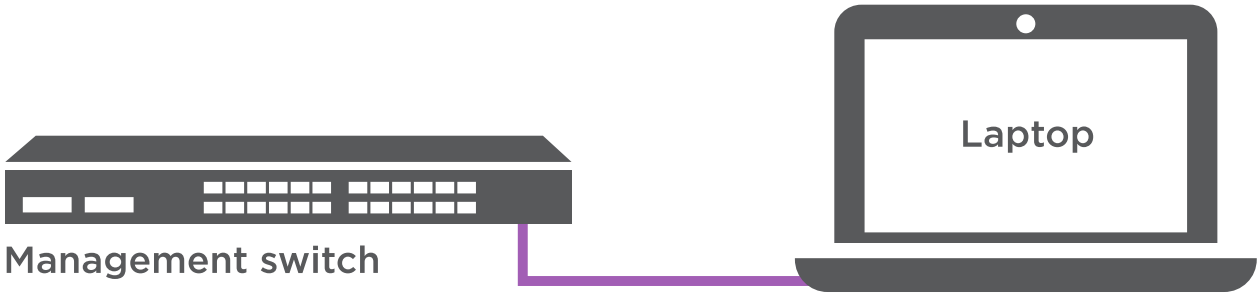

1. Seleccione un icono de ONTAP que aparece para detectar:

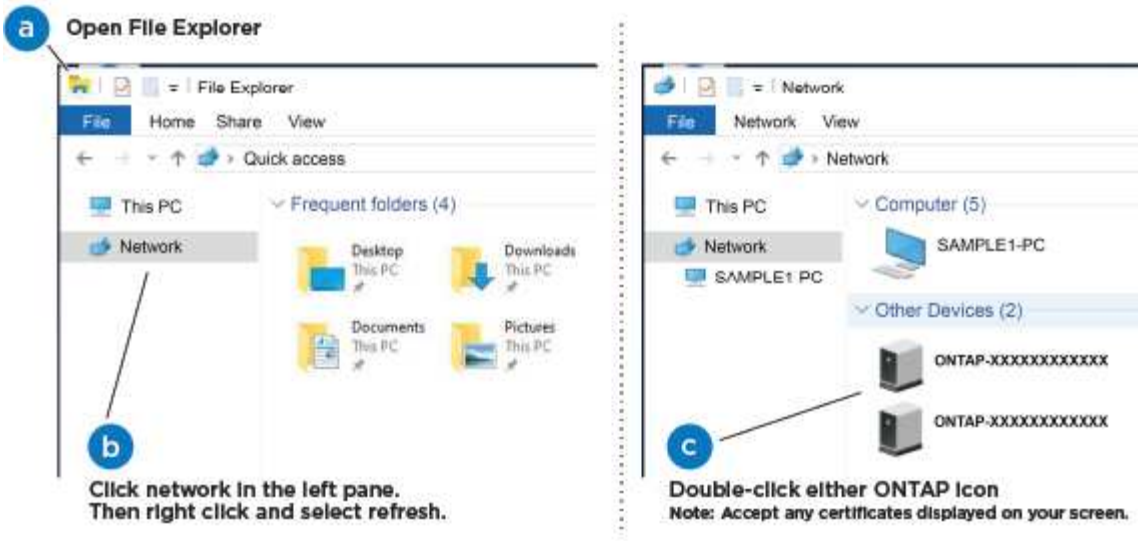

a. Abra el Explorador de archivos.
b. Haga clic en **Red** en el panel izquierdo.
c. Haga clic con el botón derecho del ratón y seleccione **Actualizar**.
d. Haga doble clic en el icono de ONTAP y acepte los certificados que aparecen en la pantalla.

> XXXXX es el número de serie del sistema para el nodo de destino.

Se abrirá System Manager.

2. Utilice la configuración guiada de System Manager para configurar el sistema con los datos recogidos en el "Guía de configuración de ONTAP".
3. Compruebe el estado del sistema ejecutando Config Advisor.
4. Después de completar la configuración inicial, vaya a la "Documentación de ONTAP" Sitio para obtener información sobre la configuración de características adicionales en ONTAP.

> La configuración de puerto predeterminada para los sistemas de configuración unificada es el modo CNA; si se conecta a una red de host de FC, debe modificar los puertos para el modo FC.

Opción 2: Si la detección de red no está activada

Aprenda a completar la configuración del sistema si la detección de red no está activada en el portátil.

Pasos

1. Conecte y configure el portátil o la consola:
   a. Ajuste el puerto de la consola del portátil o de la consola en 115,200 baudios con N-8-1.

   > Consulte la ayuda en línea del portátil o de la consola para saber cómo configurar el puerto de la consola.

   b. Conecte el cable de la consola al portátil o a la consola y conecte el puerto de la consola del controlador mediante el cable de consola incluido con el sistema.

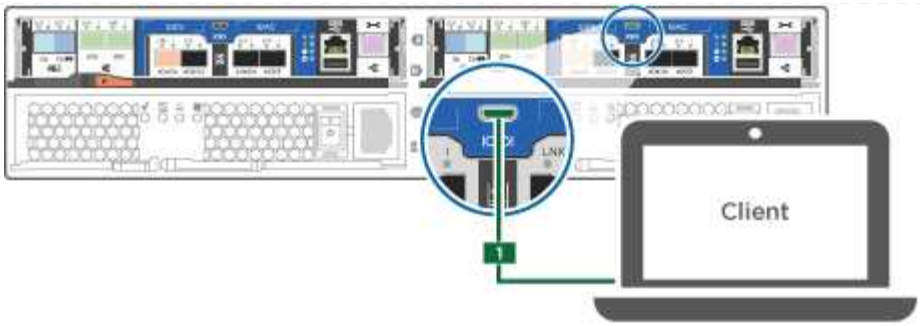

c. Conecte el portátil o la consola al conmutador de la subred de administración.

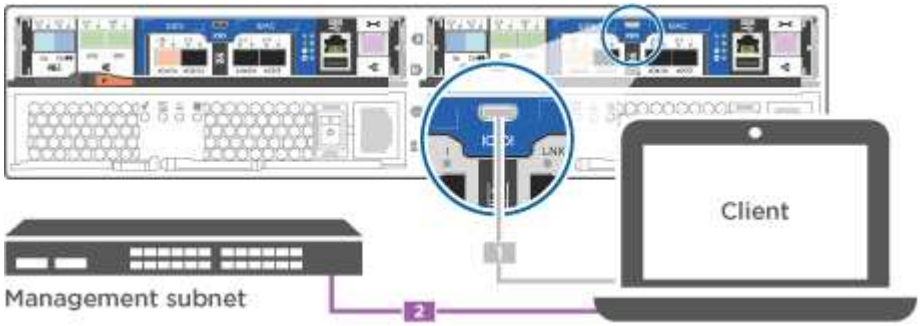

d. Asigne una dirección TCP/IP al portátil o consola, utilizando una que esté en la subred de gestión.

2. Enchufe los cables de alimentación a las fuentes de alimentación de la controladora y luego conéctelos a fuentes de alimentación de diferentes circuitos.
3. Encienda los switches de alimentación en ambos nodos.

El arranque inicial puede tardar hasta ocho minutos.

4. Asigne una dirección IP de gestión de nodos inicial a uno de los nodos.

Si la red de gestión tiene DHCP…	Realice lo siguiente…
Configurado	Registre la dirección IP asignada a las nuevas controladoras.

Si la red de gestión tiene DHCP…	Realice lo siguiente…
No configurado	a. Abra una sesión de consola mediante PuTTY, un servidor terminal o el equivalente para su entorno. Si no sabe cómo configurar PuTTY, compruebe la ayuda en línea del ordenador portátil o de la consola. b. Introduzca la dirección IP de administración cuando se lo solicite el script.

5. Mediante System Manager en el portátil o la consola, configure su clúster:
   a. Dirija su navegador a la dirección IP de gestión de nodos.

      El formato de la dirección es https://x.x.x.x.

   b. Configure el sistema con los datos recogidos en el "Guía de configuración de ONTAP".
6. Compruebe el estado del sistema ejecutando Config Advisor.
7. Después de completar la configuración inicial, vaya a la " de ONTAP;ocumentación" Sitio para obtener información sobre la configuración de características adicionales en ONTAP.

La configuración de puerto predeterminada para los sistemas de configuración unificada es el modo CNA; si se conecta a una red de host de FC, debe modificar los puertos para el modo FC.

Información de copyright

Copyright © 2024 NetApp, Inc. Todos los derechos reservados. Imprimido en EE. UU. No se puede reproducir este documento protegido por copyright ni parte del mismo de ninguna forma ni por ningún medio (gráfico, electrónico o mecánico, incluidas fotocopias, grabaciones o almacenamiento en un sistema de recuperación electrónico) sin la autorización previa y por escrito del propietario del copyright.

El software derivado del material de NetApp con copyright está sujeto a la siguiente licencia y exención de responsabilidad:

ESTE SOFTWARE LO PROPORCIONA NETAPP «TAL CUAL» Y SIN NINGUNA GARANTÍA EXPRESA O IMPLÍCITA, INCLUYENDO, SIN LIMITAR, LAS GARANTÍAS IMPLÍCITAS DE COMERCIALIZACIÓN O IDONEIDAD PARA UN FIN CONCRETO, CUYA RESPONSABILIDAD QUEDA EXIMIDA POR EL PRESENTE DOCUMENTO. EN NINGÚN CASO NETAPP SERÁ RESPONSABLE DE NINGÚN DAÑO DIRECTO, INDIRECTO, ESPECIAL, EJEMPLAR O RESULTANTE (INCLUYENDO, ENTRE OTROS, LA OBTENCIÓN DE BIENES O SERVICIOS SUSTITUTIVOS, PÉRDIDA DE USO, DE DATOS O DE BENEFICIOS, O INTERRUPCIÓN DE LA ACTIVIDAD EMPRESARIAL) CUALQUIERA SEA EL MODO EN EL QUE SE PRODUJERON Y LA TEORÍA DE RESPONSABILIDAD QUE SE APLIQUE, YA SEA EN CONTRATO, RESPONSABILIDAD OBJETIVA O AGRAVIO (INCLUIDA LA NEGLIGENCIA U OTRO TIPO), QUE SURJAN DE ALGÚN MODO DEL USO DE ESTE SOFTWARE, INCLUSO SI HUBIEREN SIDO ADVERTIDOS DE LA POSIBILIDAD DE TALES DAÑOS.

NetApp se reserva el derecho de modificar cualquiera de los productos aquí descritos en cualquier momento y sin aviso previo. NetApp no asume ningún tipo de responsabilidad que surja del uso de los productos aquí descritos, excepto aquello expresamente acordado por escrito por parte de NetApp. El uso o adquisición de este producto no lleva implícita ninguna licencia con derechos de patente, de marcas comerciales o cualquier otro derecho de propiedad intelectual de NetApp.

Es posible que el producto que se describe en este manual esté protegido por una o más patentes de EE. UU., patentes extranjeras o solicitudes pendientes.

LEYENDA DE DERECHOS LIMITADOS: el uso, la copia o la divulgación por parte del gobierno están sujetos a las restricciones establecidas en el subpárrafo (b)(3) de los derechos de datos técnicos y productos no comerciales de DFARS 252.227-7013 (FEB de 2014) y FAR 52.227-19 (DIC de 2007).

Los datos aquí contenidos pertenecen a un producto comercial o servicio comercial (como se define en FAR 2.101) y son propiedad de NetApp, Inc. Todos los datos técnicos y el software informático de NetApp que se proporcionan en este Acuerdo tienen una naturaleza comercial y se han desarrollado exclusivamente con fondos privados. El Gobierno de EE. UU. tiene una licencia limitada, irrevocable, no exclusiva, no transferible, no sublicenciable y de alcance mundial para utilizar los Datos en relación con el contrato del Gobierno de los Estados Unidos bajo el cual se proporcionaron los Datos. Excepto que aquí se disponga lo contrario, los Datos no se pueden utilizar, desvelar, reproducir, modificar, interpretar o mostrar sin la previa aprobación por escrito de NetApp, Inc. Los derechos de licencia del Gobierno de los Estados Unidos de América y su Departamento de Defensa se limitan a los derechos identificados en la cláusula 252.227-7015(b) de la sección DFARS (FEB de 2014).

Información de la marca comercial

NETAPP, el logotipo de NETAPP y las marcas que constan en http://www.netapp.com/TM son marcas comerciales de NetApp, Inc. El resto de nombres de empresa y de producto pueden ser marcas comerciales de sus respectivos propietarios.