Installez l'armoire

Install and maintain

NetApp
March 22, 2024

This PDF was generated from https://docs.netapp.com/fr-fr/ontap-systems/platform-supplemental/42u-1280mm-install.html on March 22, 2024. Always check docs.netapp.com for the latest.

Sommaire

Installez l’armoire 1
Installez une armoire système 1
Installez le kit d’interconnexion de l’armoire 1
Installer le kit de boulon 7
Installer des rails de support supplémentaires 8
Installez l’équipement dans l’armoire système 9
Mettez l’armoire système sous tension 10

Installez l’armoire

Installez une armoire système

Vous pouvez commander une armoire système avec des contrôleurs de stockage NetApp et des tiroirs disques installés dans une armoire système ou une armoire système vide si vous possédez déjà un équipement NetApp. Plusieurs armoires système peuvent être connectées ensemble à l’aide du kit d’interconnexion en option. Elles peuvent être ancrées au sol du centre de données à l’aide du kit de montage en option.

Installez le kit d’interconnexion de l’armoire

Vous pouvez connecter les armoires système ensemble en utilisant le kit d’interconnexion d’armoire en option. Il est recommandé d’installer le kit pour éviter que les armoires ne se déséparent et n’endommagent les câbles du système.

1. Placez les armoires système à proximité.

   Les armoires doivent être organisées de la même manière que l’illustration suivante, avec l’armoire dont les modules de contrôleur sont au centre, et les armoires contenant des tiroirs disques supplémentaires de chaque côté. Les côtés des armoires doivent être fermés, mais il n’est pas nécessaire de se toucher les uns les autres pour le moment.

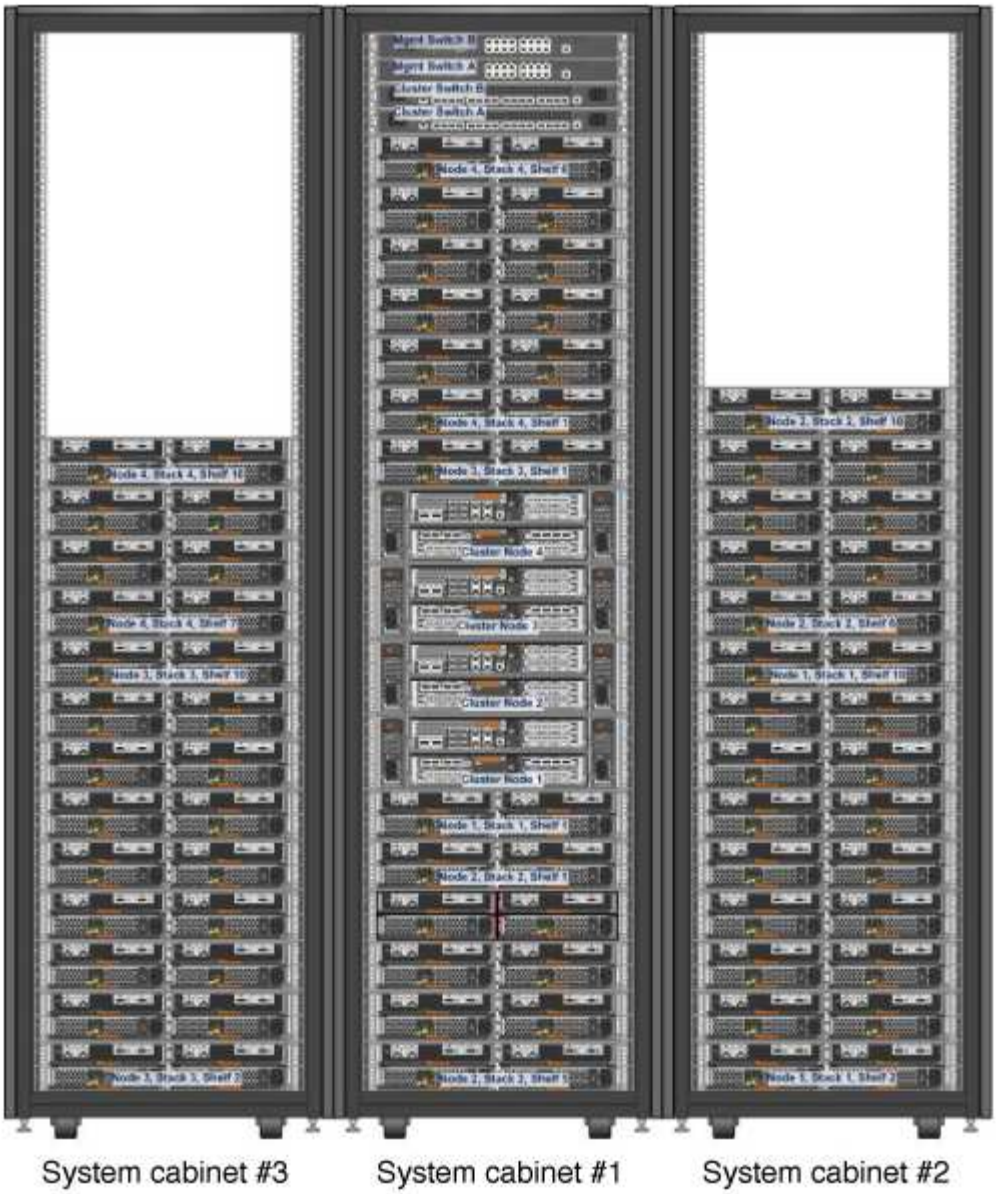

2. Si vous installez le kit d'interconnexion avec les panneaux latéraux comme recommandé, réinstallez les panneaux latéraux qui ont été retirés pendant le déballage :
   a. Soulevez le panneau latéral, inclinez-le à environ 15 degrés du bas de l'armoire système, puis suspendez-le par-dessus la lèvre en haut du cadre de l'armoire système.
   b. Poussez doucement le panneau latéral contre le cadre de l'armoire, puis verrouillez-le à l'aide de la clé.
   c. Répétez ces sous-étapes pour les autres panneaux latéraux.
3. Si vous installez le kit d'interconnexion avec les panneaux latéraux retirés, retirez la porte avant dont les charnières se trouvent sur le bord où les armoires se rencontrent :
   a. Déverrouillez et ouvrez la porte avant qui est retirée.
   b. Reportez-vous à l'illustration suivante pour débrancher l'alimentation du cadre lumineux :

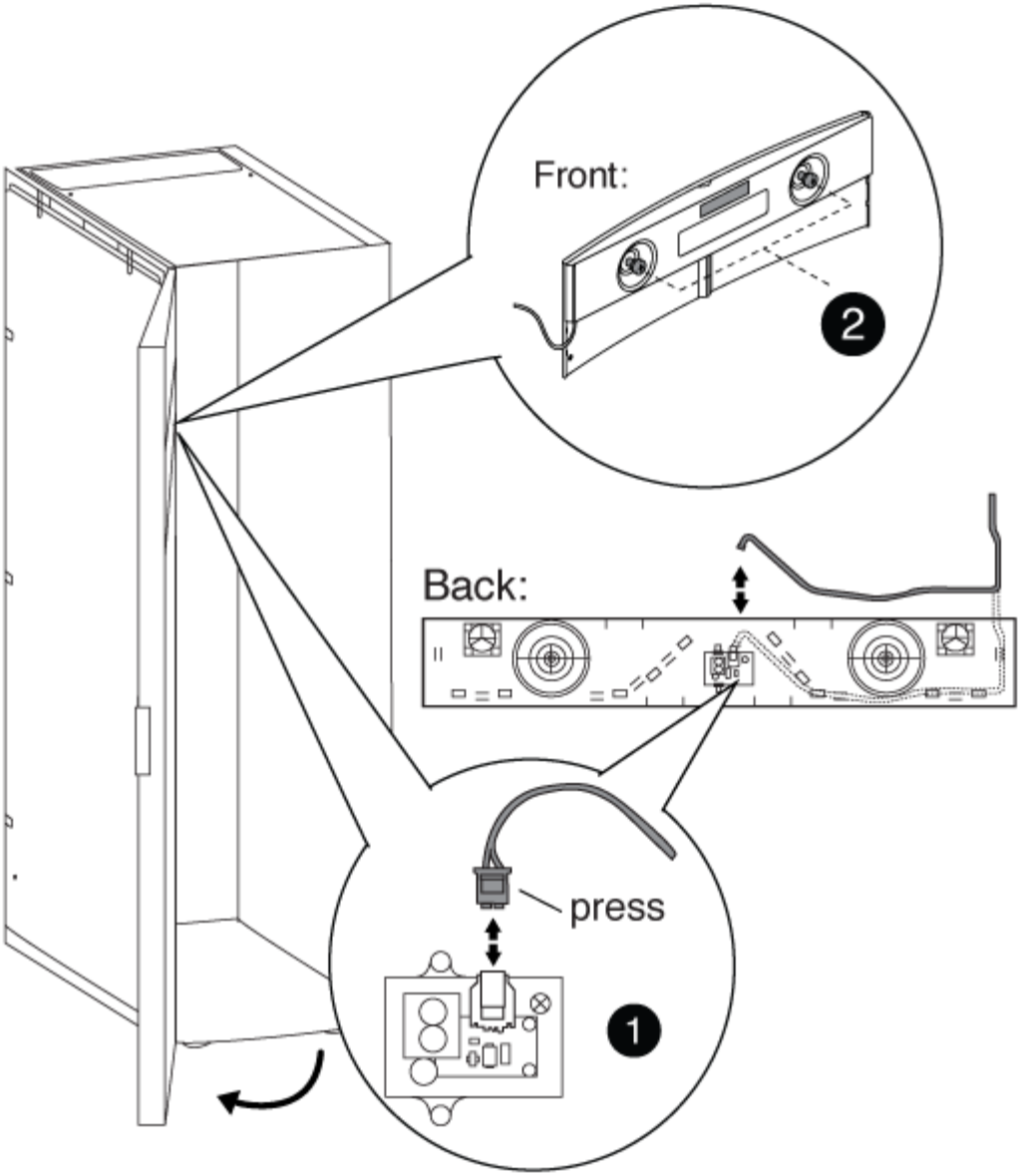

1	
Carte de circuit imprimé et câble du cadre lumineux	
2	
Panneau arrière et vis moletées	

c. Pour vous reporter à la dépose de la porte avant, reportez-vous à l'illustration suivante :

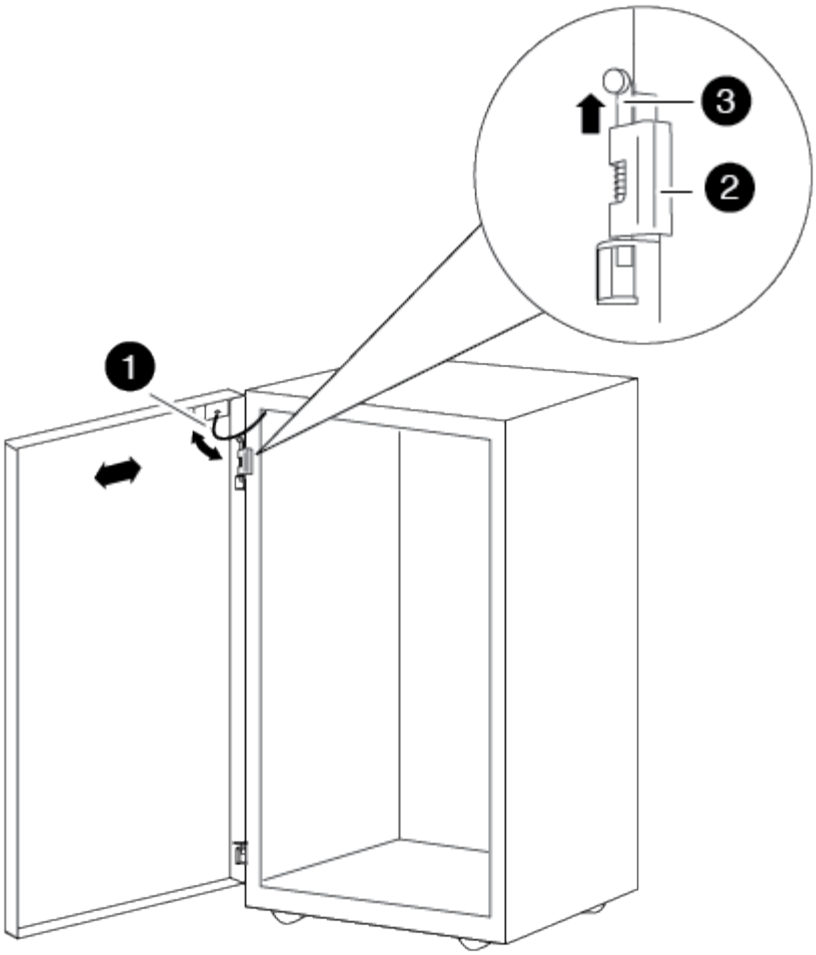

1	
Câble de mise à la terre de porte	
2	
Charnière supérieure de porte	
3	
Axe de charnière	

+ Assurez-vous de placer les portes retirées dans un endroit sûr pour qu'elles ne soient pas endommagées accidentellement.

4. Retirez la porte arrière dont les charnières se trouvent sur le bord de la fermeture des armoires :
   a. Déverrouillez et ouvrez la porte arrière que vous retirez.
   b. Soulevez l'axe de charnière supérieur jusqu'à ce qu'il se dégage du fond de la charnière.
   c. Inclinez doucement le haut de la porte pour l'éloigner du cadre de l'armoire système, puis libérez la

goupille de charnière.

d. Soulevez la porte pour la dégager de la charnière inférieure, puis mettez la porte de côté.

5. Déplacez complètement les armoires du système, puis alignez-les et mettez-les de niveau en ajustant les quatre pieds au bas des armoires du système.
6. Installez les supports d'interconnexion.
   - Reportez-vous à l'illustration suivante si vous installez les supports d'interconnexion avec les panneaux latéraux de l'armoire système, comme recommandé

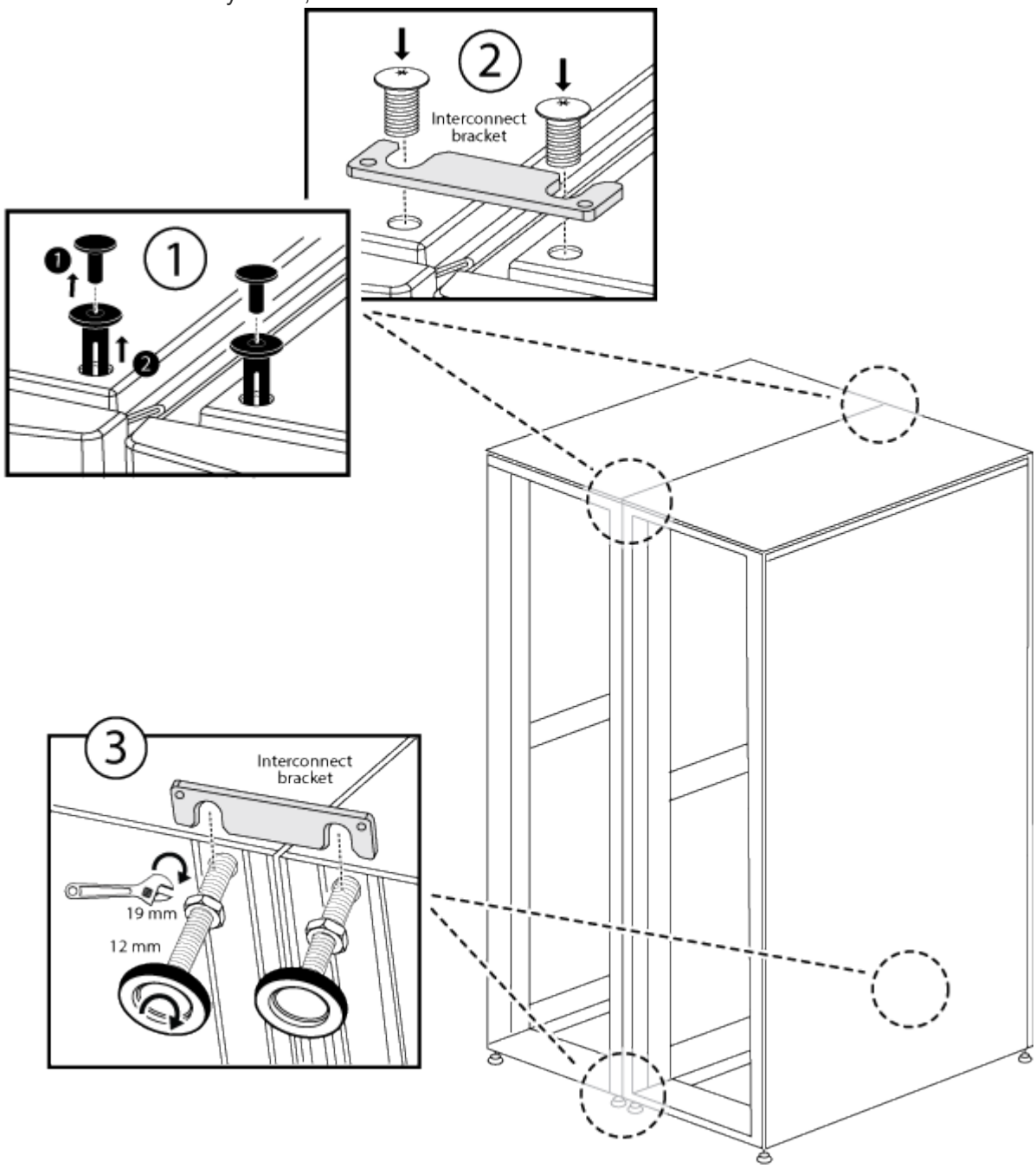

:

❶
Rivets à enfoncer en plastique sur le dessus de l'armoire du système

❷
Support d’interconnexion supérieur
❸
Support d’interconnexion inférieur

+

- Reportez-vous à l’illustration suivante si vous installez les supports d’interconnexion avec les panneaux latéraux de l’armoire système désactivés

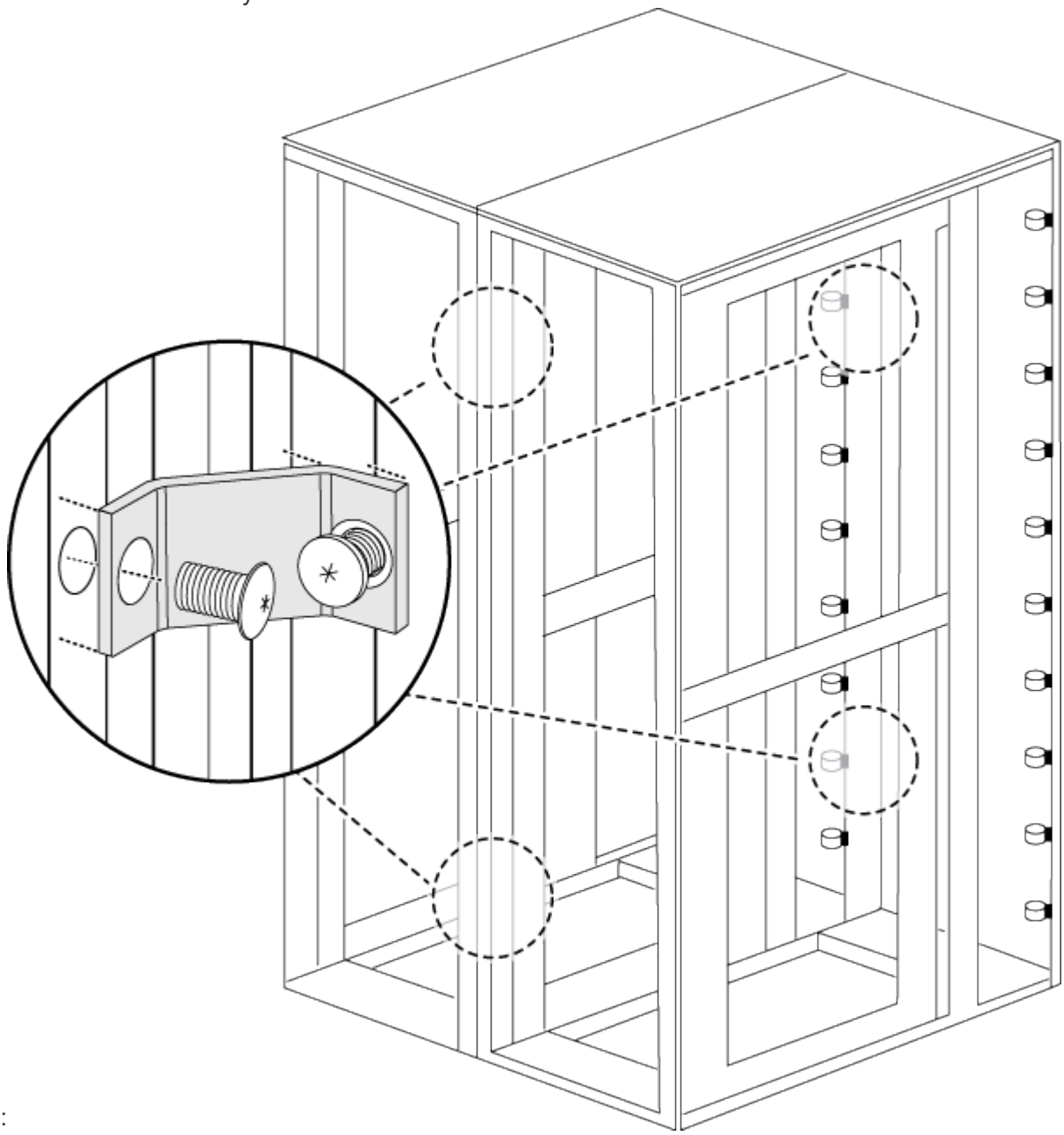

:

7. Répétez la procédure pour les autres armoires système.

8. Serrer toutes les vis du support d'interconnexion.

Installer le kit de boulon

Vous pouvez fixer l'armoire du système au sol en installant le kit de montage en option. L'installation du kit empêche le déploiement des armoires système.

Vous devez fournir le boulon d'ancrage approprié pour votre plancher pour chaque support boulonné.

1. Marquez la zone sur votre sol où l'armoire du système sera installée, puis faites rouler l'armoire pour la mettre en place.

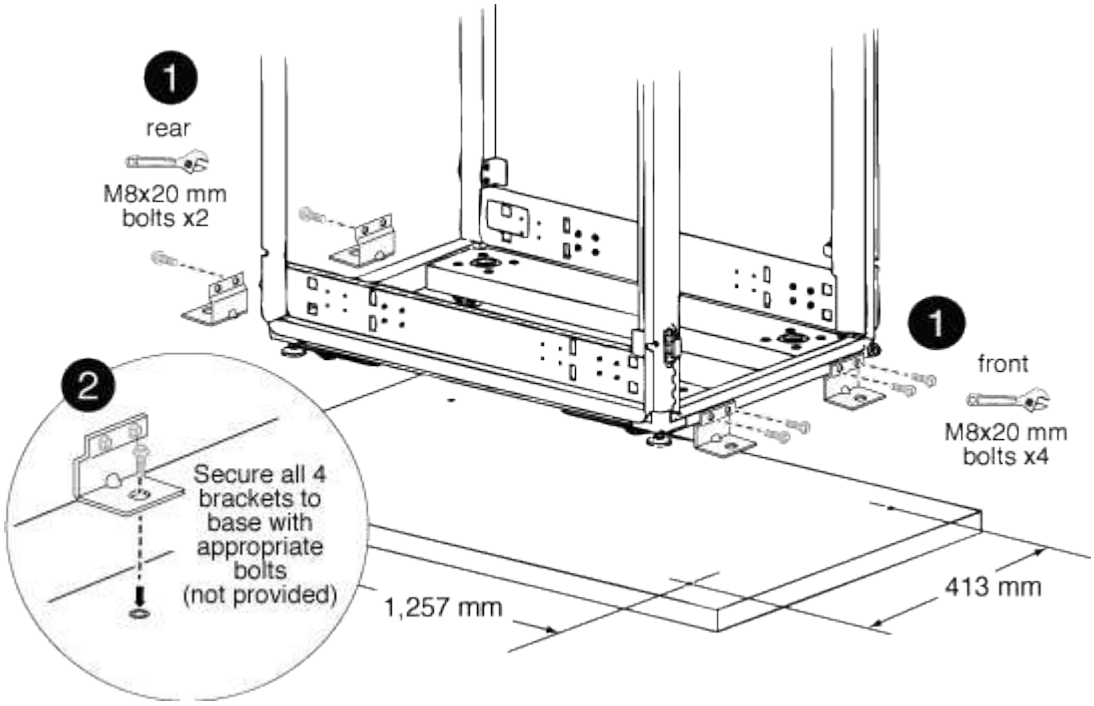

1	
Supports boulonnés avant et arrière	
2	
Emplacement du point d'ancrage au sol sur le support	

2. Marquez les points d'ancrage à l'endroit où les supports de boulon arrière seront ancrés au sol, puis percez les trous pour les supports.

   Assurez-vous d'utiliser les tailles et le type de boulon appropriés pour votre sol.

3. Si les supports de fixation sont trop bas pour être alignés avec les points de montage du châssis de l'armoire système, placez un support d'entretoise sur le trou du sol.
4. Vissez sans serrer les supports arrière au sol, puis, à l'aide des boulons du kit, boulonnez les supports au

châssis de l'armoire.

5. Marquez les points d'ancrage à l'endroit où les supports de boulon avant seront fixés au sol, puis percez les trous pour les supports.
6. Si les supports de fixation sont trop bas pour être alignés avec les points de montage du châssis de l'armoire système, placez un support d'entretoise sur le trou du sol.
7. Boulonnez les supports avant au sol, puis, à l'aide des vis du kit, boulonnez les supports au châssis de l'armoire.
8. Abaisser les pieds de mise à niveau selon les besoins, puis serrer les supports arrière boulonnés au sol.

Installer des rails de support supplémentaires

Certaines rails de support sont déjà installés dans votre armoire système. Si vous avez besoin de rails de support supplémentaires pour votre système, vous devez les installer avant d'installer les composants de votre système.

Cette tâche s'applique à tous les contrôleurs et tiroirs disques, à l'exception des tiroirs disques DS212C et DE212C. Suivez les instructions fournies dans le prospectus du kit de rails applicables à ces deux tiroirs disques.

"Installation d'un étagère DE212C ou DS212C dans un rack à deux ou quatre montants"

1. Déterminez l'espace requis pour votre équipement.

   Calculez la quantité d'espace en U (1.75 pouces par U) dont l'équipement a besoin, en fonction de la hauteur de l'équipement, puis déterminez l'emplacement de l'équipement à installer dans l'armoire système en fonction de l'espace disponible.

2. Localisez l'endroit où vous devez installer les rails de support, puis installez-les à l'aide de l'illustration suivante pour référence :

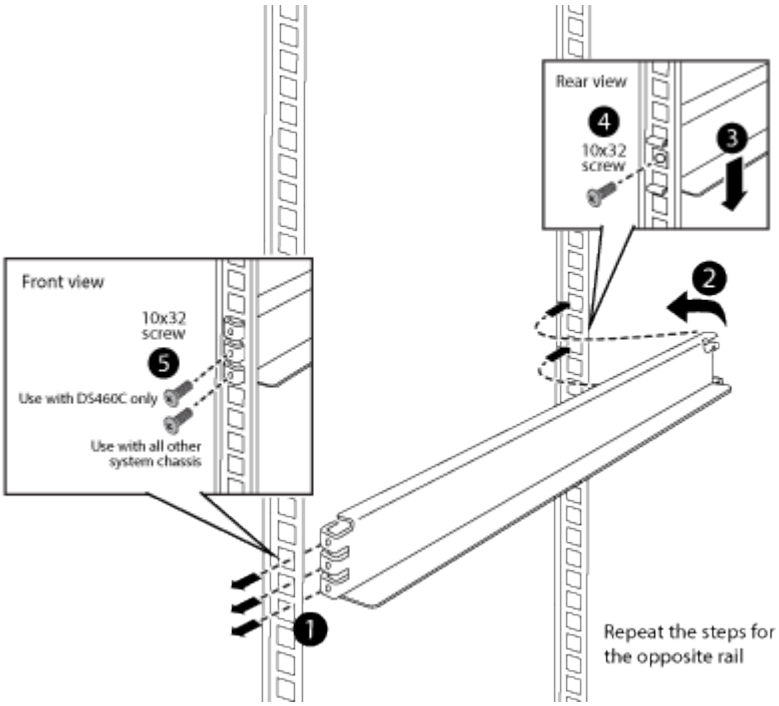

3. Si les brides de fixation de votre équipement dépassent des trous de vis du rail de support, installez les écrous de cage au-dessus du rail de support, le cas échéant.

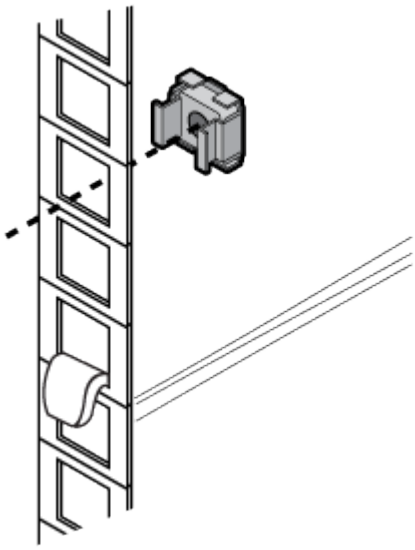

Installez l’équipement dans l’armoire système

Après avoir installé des rails de support supplémentaires dans l’armoire système, vous pouvez ajouter d’autres composants système à votre armoire système préremplie ou ajouter vos composants système existants à une armoire système vide.

1. Déverrouiller et ouvrir les portes arrière de l’armoire du système et de la porte avant, s’il n’est pas déjà ouvert.
2. Installez votre équipement dans l’armoire système comme décrit dans les instructions d’installation accompagnant votre équipement.

   Les contrôleurs de stockage doivent se trouver au milieu de l’armoire système. Les tiroirs disques doivent être au-dessus et en dessous des contrôleurs de stockage. Tous les commutateurs doivent se trouver au sommet de l’armoire du système.

   > Si les brides de fixation de votre équipement dépassent les trous de vis du rail de support, installez les écrous de cage au-dessus du rail de support, là où vous en avez besoin, pour fixer l’équipement à la verticale de l’armoire.

3. Installez des panneaux d’obturation sur les baies vides de l’armoire système.

   Si vous recevez l’armoire système avec l’équipement déjà installé, vous devez retirer les rails d’arrimage sur le dessus de l’équipement qui se trouve directement sous les baies d’armoire vides, comme indiqué dans l’illustration suivante :

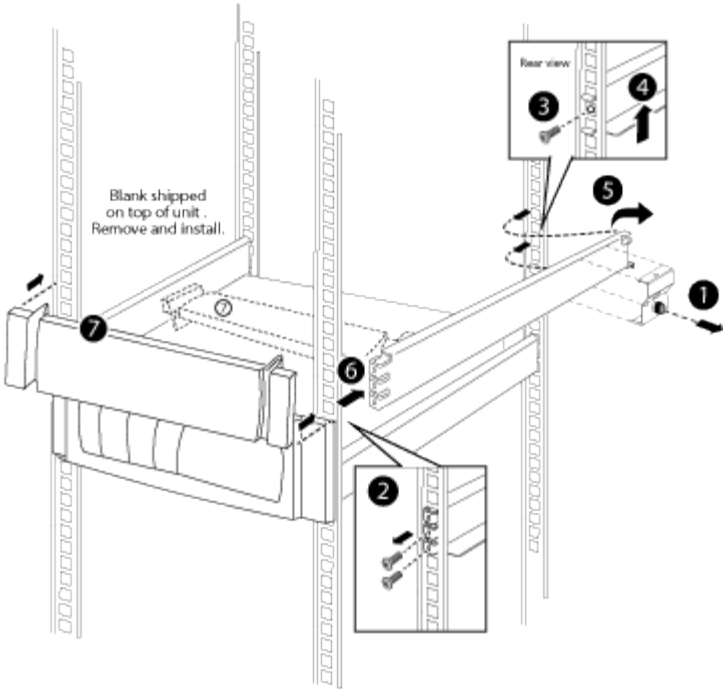

4. Réinstallez les portes avant et arrière de l’armoire du système.

Mettez l’armoire système sous tension

Vous devez connecter les composants du système aux PDU, acheminer les câbles de la PDU vers les sources d’alimentation CA, les connecter aux sources d’alimentation et mettre le système sous tension.

> Pour éviter une panne du système en cas de défaillance d’une unité de distribution électrique, ne branchez pas les deux câbles d’alimentation d’un composant dans une unité de distribution électrique. Répartissez la charge sur le PDS qui sont branchés sur différents circuits, comme illustré.

Vous devez disposer de circuits d’alimentation séparés pour chaque PDU de votre armoire système.

1. Connectez votre équipement aux PDU :
   a. Connectez les alimentations du contrôleur à différentes PDU connectées à différentes sources d’alimentation.
   b. Connectez les alimentations du tiroir disque à différentes PDU connectées à différentes sources d’alimentation.
   c. Connectez toute alimentation de commutateur à différentes PDU connectées à différentes sources d’alimentation.

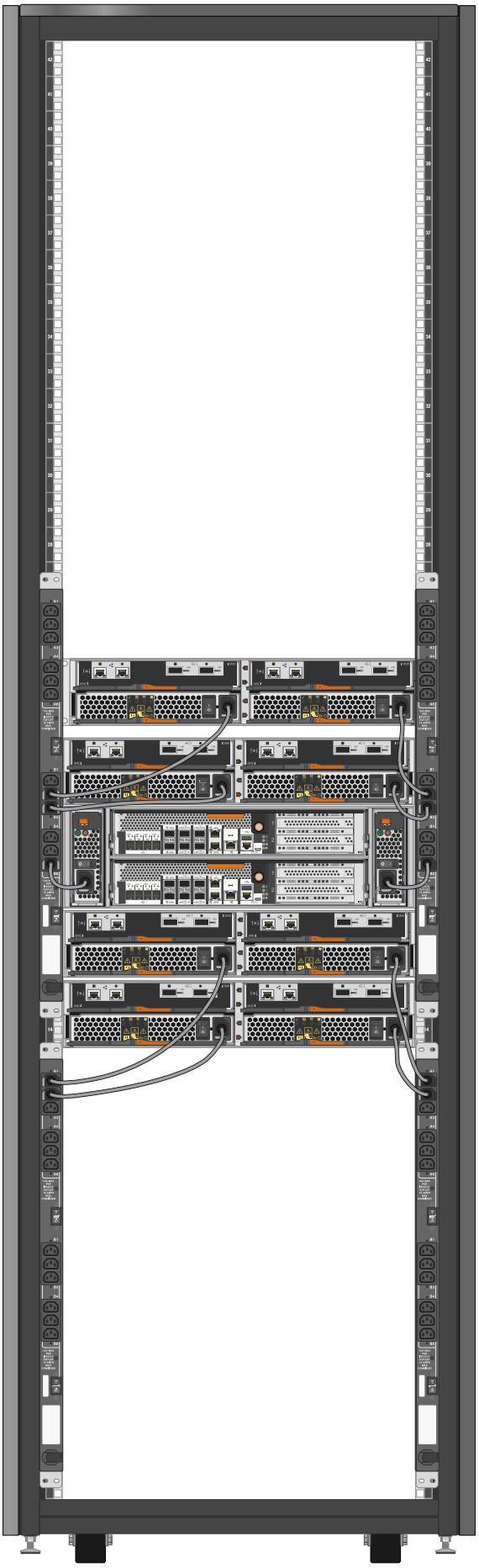

Faites passer les câbles d’alimentation de la PDU par l’une des ouvertures suivantes dans l’armoire système :

- Le haut de l’armoire système
- Entre le bas de la porte arrière et le châssis de l’armoire du système
- Par l’ouverture au sol et sous l’armoire du système

2. Coupez les interrupteurs d’alimentation ou les disjoncteurs des unités de distribution d’alimentation.
3. Branchez chaque câble d’alimentation de l’unité de distribution d’alimentation sur des sources d’alimentation CA individuelles situées sur des circuits CA distincts.
4. Mettez les commutateurs d’alimentation ou les disjoncteurs sous tension aux PDU.
5. Mettez vos composants sous tension, puis démarrez le système.
6. Fermez et verrouillez les portes de l’armoire du système.

Informations sur le copyright

Copyright © 2024 NetApp, Inc. Tous droits réservés. Imprimé aux États-Unis. Aucune partie de ce document protégé par copyright ne peut être reproduite sous quelque forme que ce soit ou selon quelque méthode que ce soit (graphique, électronique ou mécanique, notamment par photocopie, enregistrement ou stockage dans un système de récupération électronique) sans l'autorisation écrite préalable du détenteur du droit de copyright.

Les logiciels dérivés des éléments NetApp protégés par copyright sont soumis à la licence et à l'avis de non-responsabilité suivants :

CE LOGICIEL EST FOURNI PAR NETAPP « EN L'ÉTAT » ET SANS GARANTIES EXPRESSES OU TACITES, Y COMPRIS LES GARANTIES TACITES DE QUALITÉ MARCHANDE ET D'ADÉQUATION À UN USAGE PARTICULIER, QUI SONT EXCLUES PAR LES PRÉSENTES. EN AUCUN CAS NETAPP NE SERA TENU POUR RESPONSABLE DE DOMMAGES DIRECTS, INDIRECTS, ACCESSOIRES, PARTICULIERS OU EXEMPLAIRES (Y COMPRIS L'ACHAT DE BIENS ET DE SERVICES DE SUBSTITUTION, LA PERTE DE JOUISSANCE, DE DONNÉES OU DE PROFITS, OU L'INTERRUPTION D'ACTIVITÉ), QUELLES QU'EN SOIENT LA CAUSE ET LA DOCTRINE DE RESPONSABILITÉ, QU'IL S'AGISSE DE RESPONSABILITÉ CONTRACTUELLE, STRICTE OU DÉLICTUELLE (Y COMPRIS LA NÉGLIGENCE OU AUTRE) DÉCOULANT DE L'UTILISATION DE CE LOGICIEL, MÊME SI LA SOCIÉTÉ A ÉTÉ INFORMÉE DE LA POSSIBILITÉ DE TELS DOMMAGES.

NetApp se réserve le droit de modifier les produits décrits dans le présent document à tout moment et sans préavis. NetApp décline toute responsabilité découlant de l'utilisation des produits décrits dans le présent document, sauf accord explicite écrit de NetApp. L'utilisation ou l'achat de ce produit ne concède pas de licence dans le cadre de droits de brevet, de droits de marque commerciale ou de tout autre droit de propriété intellectuelle de NetApp.

Le produit décrit dans ce manuel peut être protégé par un ou plusieurs brevets américains, étrangers ou par une demande en attente.

LÉGENDE DE RESTRICTION DES DROITS : L'utilisation, la duplication ou la divulgation par le gouvernement sont sujettes aux restrictions énoncées dans le sous-paragraphe (b)(3) de la clause Rights in Technical Data-Noncommercial Items du DFARS 252.227-7013 (février 2014) et du FAR 52.227-19 (décembre 2007).

Les données contenues dans les présentes se rapportent à un produit et/ou service commercial (tel que défini par la clause FAR 2.101). Il s'agit de données propriétaires de NetApp, Inc. Toutes les données techniques et tous les logiciels fournis par NetApp en vertu du présent Accord sont à caractère commercial et ont été exclusivement développés à l'aide de fonds privés. Le gouvernement des États-Unis dispose d'une licence limitée irrévocable, non exclusive, non cessible, non transférable et mondiale. Cette licence lui permet d'utiliser uniquement les données relatives au contrat du gouvernement des États-Unis d'après lequel les données lui ont été fournies ou celles qui sont nécessaires à son exécution. Sauf dispositions contraires énoncées dans les présentes, l'utilisation, la divulgation, la reproduction, la modification, l'exécution, l'affichage des données sont interdits sans avoir obtenu le consentement écrit préalable de NetApp, Inc. Les droits de licences du Département de la Défense du gouvernement des États-Unis se limitent aux droits identifiés par la clause 252.227-7015(b) du DFARS (février 2014).

Informations sur les marques commerciales

NETAPP, le logo NETAPP et les marques citées sur le site http://www.netapp.com/TM sont des marques déposées ou des marques commerciales de NetApp, Inc. Les autres noms de marques et de produits sont des marques commerciales de leurs propriétaires respectifs.