Kits d'armoires et de rails

Install and maintain

NetApp
January 06, 2023

This PDF was generated from https://docs.netapp.com/fr-fr/ontap-systems/platform-supplemental/superrail-install.html on January 06, 2023. Always check docs.netapp.com for the latest.

Table des matières

Kits d’armoires et de rails 1
Instructions d’installation du kit SuperRail 1
Instructions d’installation du kit de rails de support à deux montants - AFF A700 et FAS9000 3
Armoire système 42U 1280 mm 5

Kits d’armoires et de rails

Instructions d’installation du kit SuperRail

Le SuperRail peut être installé sur un rack standard à quatre montants à trou carré ou sur un rack standard à quatre montants à trou rond en utilisant les supports d’adaptateur à trou rond.

Installation de SuperRail sur rack à quatre montants à trou carré

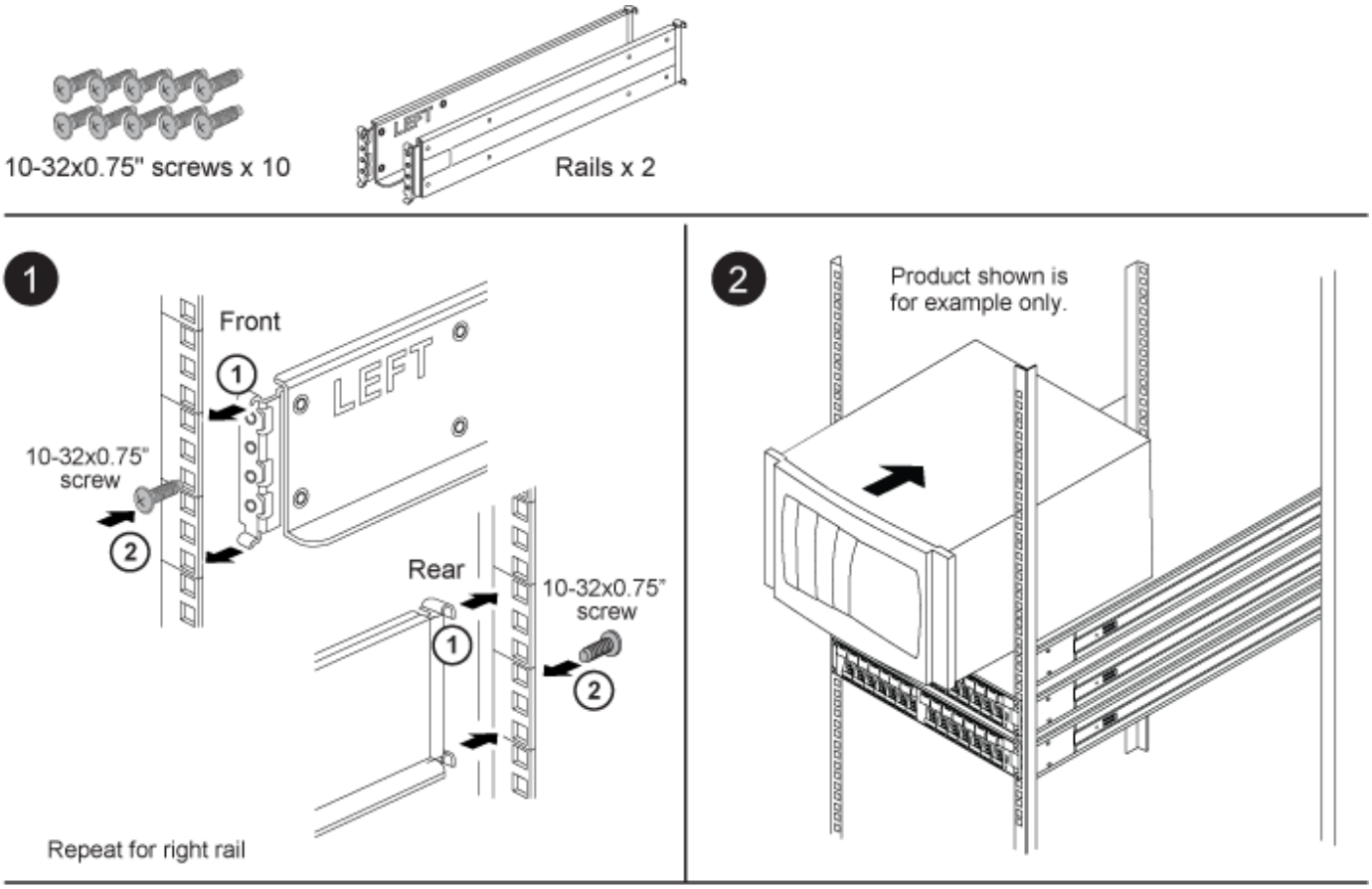

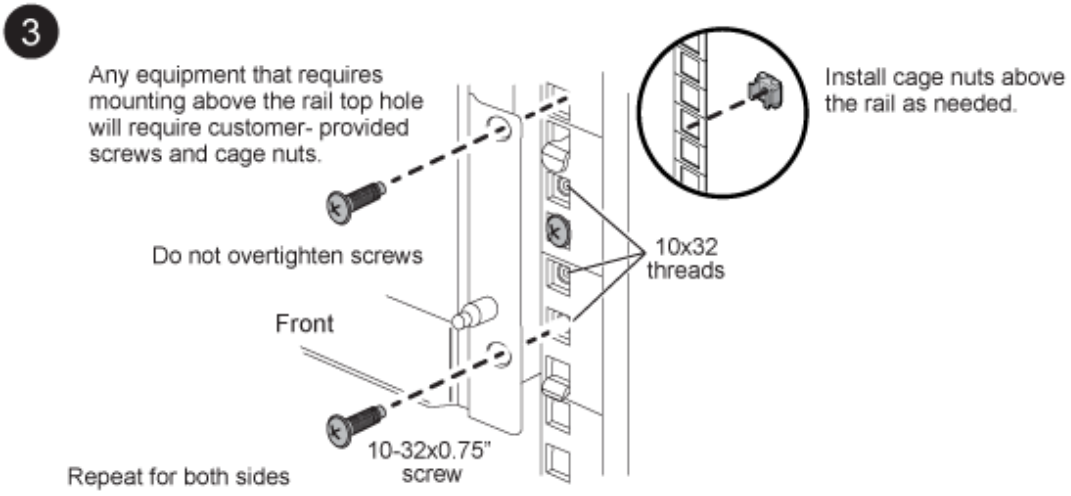

Installation du SuperRail sur le rack à quatre montants à trous ronds

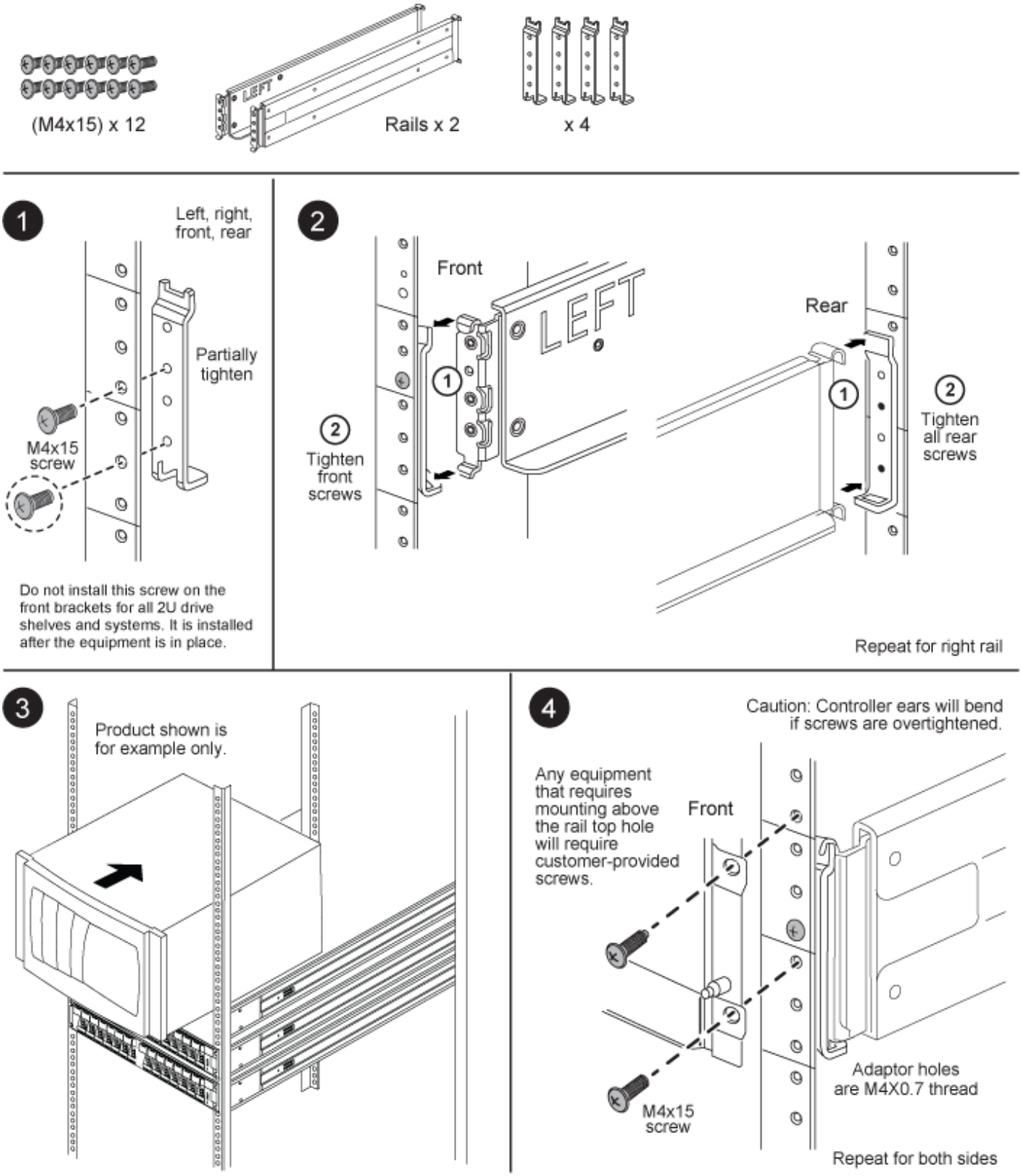

Instructions d’installation du kit de rails de support à deux montants - AFF A700 et FAS9000

Deux kits de rails de support à deux montants peuvent être utilisés avec les systèmes FAS9000 et AFF A700. Un kit vous permet de monter votre système dans le rack à deux

montants et l’autre vous permet de le monter au milieu du système dans le rack à deux montants.

Installez le kit de rails centraux à deux montants

Installez le kit de rails encastrables à deux montants

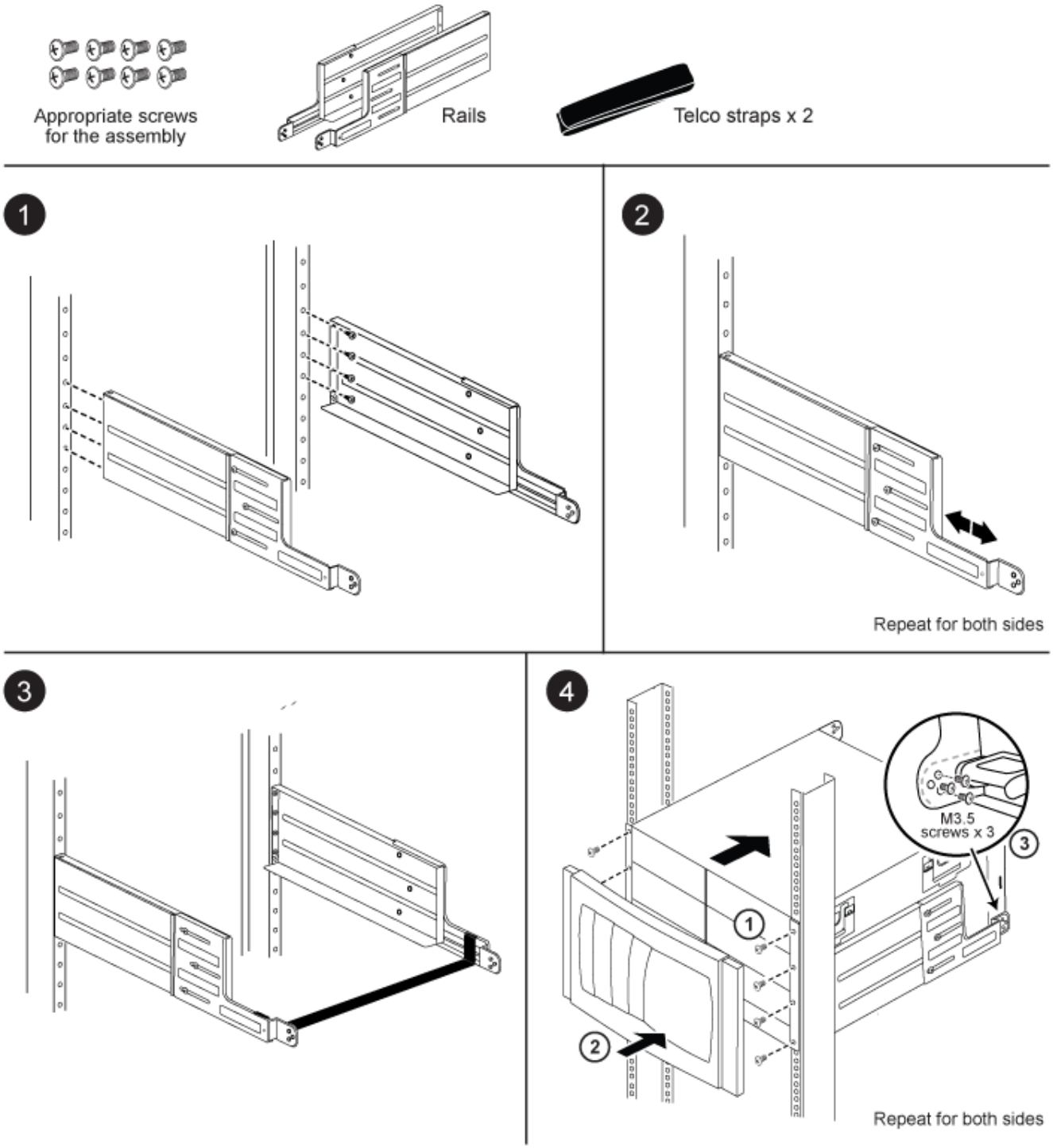

Armoire système 42U 1280 mm

Préparez l’installation de l’armoire

Caractéristiques de l’armoire système

L’armoire système se compose de panneaux latéraux, de portes avant et arrière, d’un kit de fixation en option, d’un kit d’interconnexion en option, d’unités de distribution d’alimentation pour votre équipement et d’un système de gestion des câbles intégré.

Fonction	Description
Panneaux latéraux	Les armoires du système sont dotées de panneaux latéraux verrouillables, amovibles et interchangeables.
Portes avant et arrière perforées	Les armoires système sont équipées de portes avant et arrière amovibles avec mécanisme de déverrouillage rapide. La porte avant est réversible et les portes arrière sont divisées. Les deux portes sont perforées pour le refroidissement.
Clé commune	Cette clé déverrouille les portes avant, les portes arrière et les panneaux latéraux.
Kit de pièces de rechange	Ce kit se trouve à l’intérieur de l’armoire système, fixé à la porte de l’armoire. Il contient les composants suivants : • Quatre vis pilotes Phillips 10-32 x 0.75 pouces • Quatre écrous à cage de 10-32 • Un outil d’insertion d’écrou à cage • Deux copies de clé principale
Accès par câble	Les passages de câbles sont intégrés en haut et en bas de l’armoire, ainsi qu’entre le bas de la porte arrière et le châssis.
Gestion des câbles	Le crochet de gestion des câbles et le cerclage de boucle sont fixés au cadre de l’armoire du système à intervalles égaux.
Rails de support	Le nombre de rails de support que vous recevez dépend de votre configuration. L’armoire système vide est livrée sans rails de support installés. • Pour les armoires système configurées, un kit de rails fixes est livré avec l’armoire système afin de prendre en charge les supports de fixation arrière 80xx, FAS8200 et DS4486. • Les armoires du système d’expédition rapide ne comprennent pas le kit de rails fixes supplémentaire.

Fonction	Description
Panneaux d'obturation	Le nombre et la taille des panneaux de masquage que vous recevez dépendent de votre configuration. L'armoire système vide est livrée sans panneaux d'obturation.
Kit de boulon	Ce kit en option vous permet de fixer l'armoire du système au sol du centre de données. Le kit n'est pas destiné à la stabilité sismique. • Quatre supports boulonnés • Quatre supports d'entretoise • Six vis à tête hexagonale M8 x 20 mm et rondelles
Kit d'interconnexion	Ce kit facultatif vous permet de connecter plusieurs armoires système l'une à l'autre. • Supports d'interconnexion ◦ Un jeu de quatre supports d'interconnexion pour connecter les armoires système avec les panneaux latéraux ◦ Un jeu de quatre supports d'interconnexion pour connecter les armoires système avec les panneaux latéraux • Quatre vis Torx-30 M12x20 utilisées dans l'armoire du système avec les panneaux latéraux. • Huit vis à tête fraisée Torx-30 M6x10 utilisées dans l'armoire du système avec les panneaux latéraux.
Kit de rails de support	Si vous avez commandé des rails de support supplémentaires avec votre armoire système, chaque kit contient un rail de support gauche et droit. Les rails et le kit de support sont conçus pour ne monter que l'armoire système 42U NetApp 1280 mm. N'utilisez pas les rails ou un kit de rails provenant d'autres armoires système car ils ne sont pas conçus pour être utilisés dans l'armoire système 42U de 1280 mm. • Un rail de support gauche et droit • Deux vis par rail pour fixer le rail au châssis de l'armoire système
Clé à molette	La clé en forme de croissant est utilisée pour déposer les supports de fixation sur la palette d'emballage, régler les pieds de mise à niveau de l'armoire du système et installer les supports de kit boulonnés, le cas échéant.

Outils et équipement requis

Avant de déballer et d'installer l'armoire système, vous devez rassembler les outils et l'équipement nécessaires pour déplacer l'armoire système en place et l'installer ou pour

effectuer des opérations de maintenance.

- Guide matériel approprié pour vos tiroirs disques
- Les instructions d'installation et de configuration appropriées pour votre système

  "Documentation sur les systèmes FAS 100 % Flash"

  "Ressources de documentation sur les systèmes de stockage FAS"

- Tournevis Phillips n°1 et n°2
- Tournevis Torx pour vis de l'armoire système
- Outil de mise à niveau pour mettre à niveau l'armoire du système

Espace requis et dimensions de l'armoire du système

Lors du déballage de votre armoire système, assurez-vous que vous disposez de suffisamment d'espace pour retirer l'armoire système du matériel d'emballage. Assurez-vous également que l'emplacement prévu pour l'armoire système est suffisamment grand pour que vous puissiez déplacer l'armoire en place.

Espace requis pour le déballage de l'armoire système

Le tableau suivant définit l'espace requis pour le déballage et l'installation de votre armoire système :

Dimensions	ÉTATS-UNIS
Métrique	Longueur de la rampe d'expédition
80 po	203.2 cm
Dégagement au-delà de la rampe pour la mobilité de l'armoire	72 po
182.9 cm	Profondeur palette d'expédition
59 po	149.9 cm
Largeur de palette d'expédition	42 po
106.6 cm	Palette d'expédition et hauteur d'emballage
86 po	218.4 cm
Espace rack total, 42U	73.5 po
186.7 cm	Capacité de charge du rail

Dimensions	ÉTATS-UNIS
Prend en charge tous les systèmes actuels	Prend en charge tous les systèmes actuels
Poids à vide	~400 lb (~181 kg) lb
~ 181 kg	Poids du navire entièrement chargé
Jusqu'à 1,800 lb	Jusqu'à 816.5 kg
Poids statique entièrement chargé	Jusqu'à 2,700 lb
Jusqu'à 1,224.7 kg	Autorisation d'entretien avant
47.2 po	120 cm
Jeu d'entretien arrière **Remarque :** la porte arrière est divisée. Le jeu arrière minimum réel est d'environ 1/2 recommandations.	30 po
76.3 cm	Jeu latéral minimum pour la dépose du panneau
24 po	61 cm
Jeu minimum sur le dessus	12 po

Dimensions extérieures de l'armoire du système

L'illustration suivante montre les vues avant, arrière et latérale de l'armoire du système :

Les illustrations suivantes présentent les vues du haut et du bas de l'armoire du système et identifient les ouvertures permettant de faire passer des faisceaux de câbles du plancher de votre centre de données dans l'armoire du système. Les illustrations montrent également l'emplacement des roulettes et des pieds de mise à niveau de l'armoire du système.

AVERTISSEMENT :

Pour éviter que l'armoire du système ne tombe dans le plancher du centre de données, n'essayez pas de faire rouler l'armoire du système au-dessus d'une ouverture au sol plus large que l'ouverture d'accès aux câbles au bas de l'armoire du système.

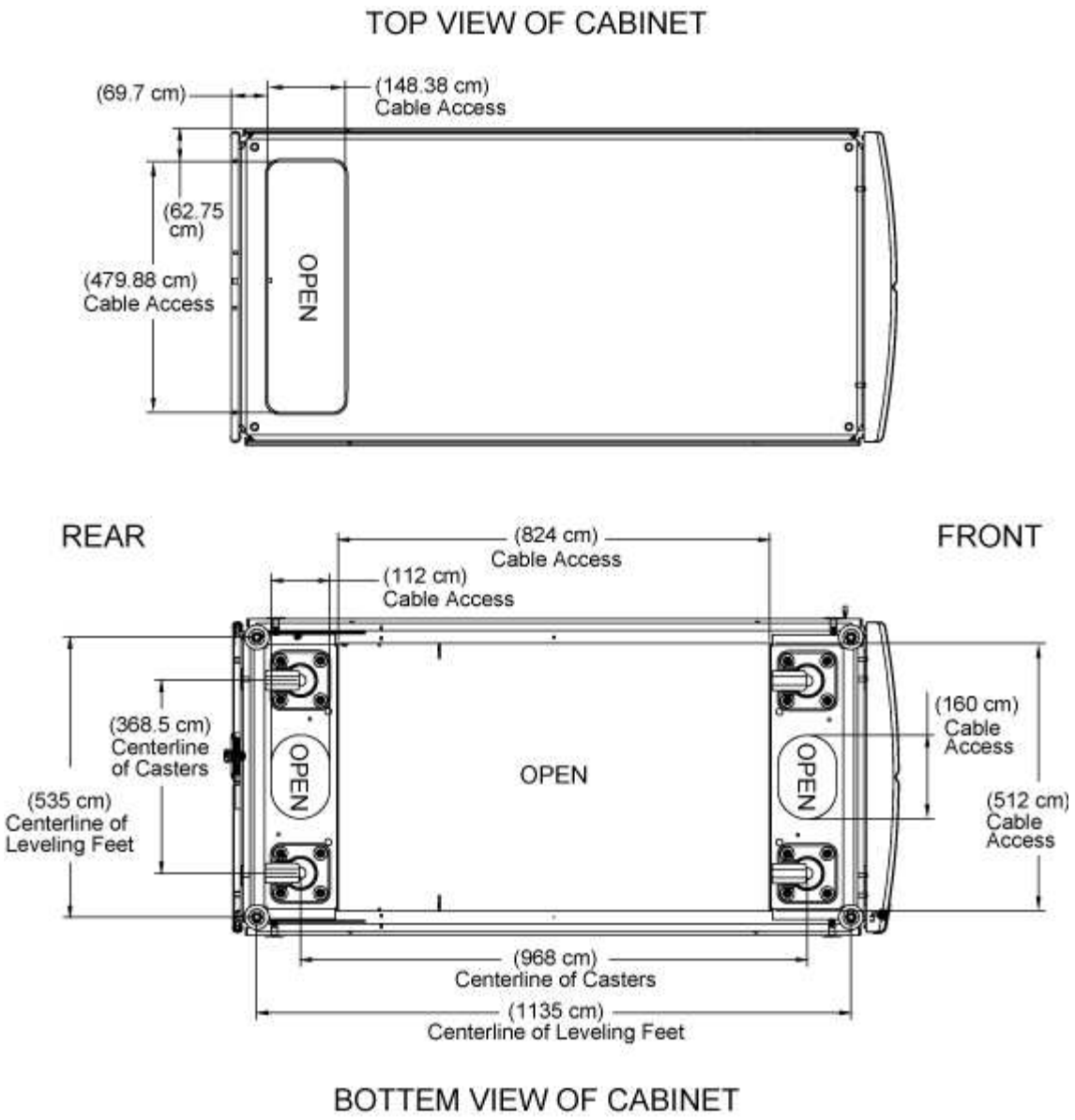

Types et spécifications de PDU pris en charge

L’armoire système prend en charge différents types d’unité de distribution de l’alimentation (PDU). Les PDU sont conformes à la norme NEMA ou à la norme CEI.

Les informations les plus récentes concernant les PDU prises en charge dans votre armoire système sont répertoriées dans le Hardware Universe.

"hwu.netapp.com"

Déballez l’armoire système

Vous devez retirer le matériau d’emballage qui entoure votre armoire système avant de le mettre en place. Vous devez également recycler le matériel d’emballage après avoir déballé l’armoire.

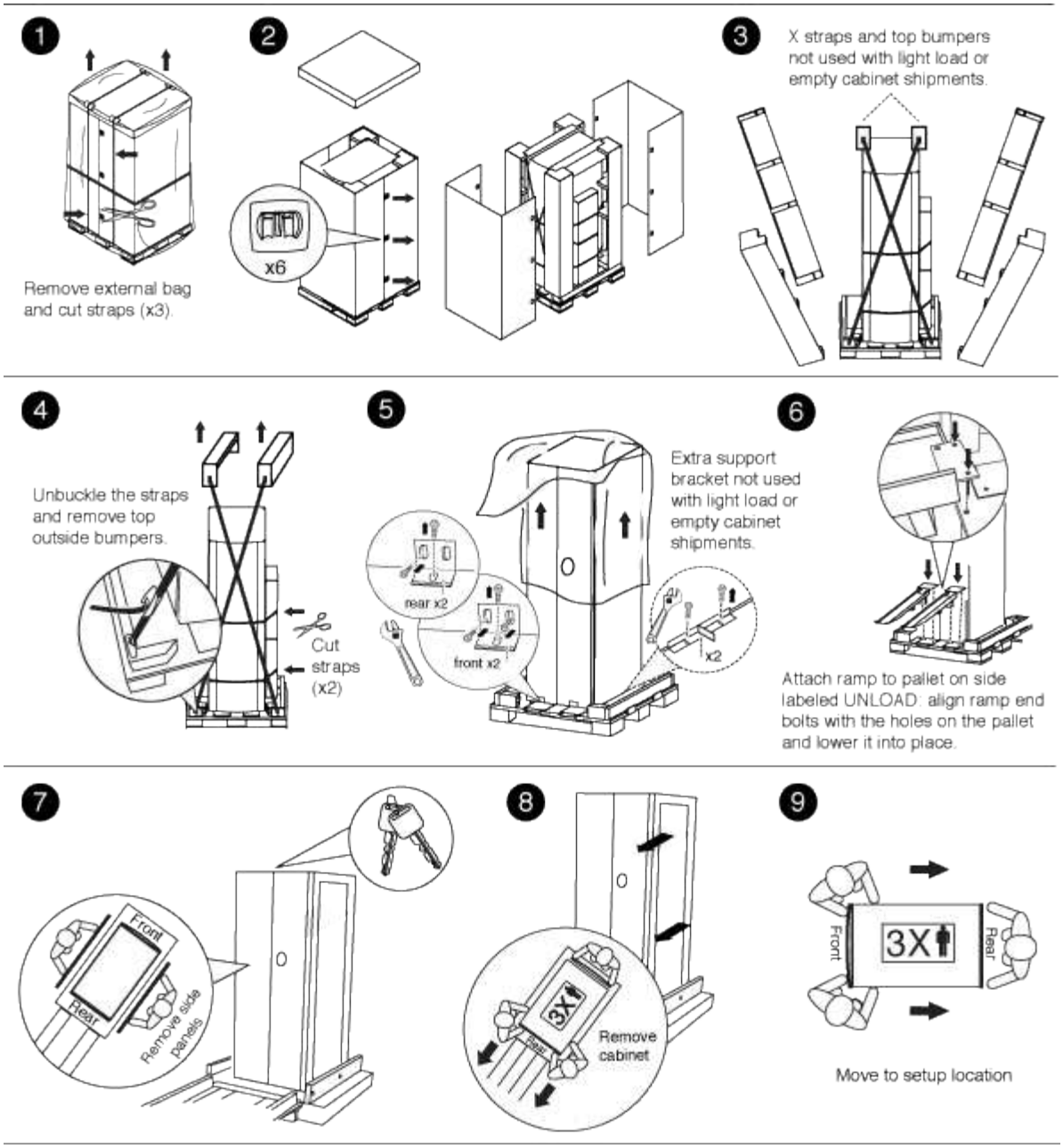

Installez l’armoire

Installez une armoire système

Vous pouvez commander une armoire système avec des contrôleurs de stockage NetApp et des tiroirs disques installés dans une armoire système ou une armoire système vide si vous possédez déjà un équipement NetApp. Plusieurs armoires système peuvent être connectées ensemble à l’aide du kit d’interconnexion en option. Elles peuvent être ancrées au sol du centre de données à l’aide du kit de montage en option.

Installez le kit d’interconnexion de l’armoire

Vous pouvez connecter les armoires système ensemble en utilisant le kit d’interconnexion d’armoire en option. Il est recommandé d’installer le kit pour éviter que

les armoires ne se déséparent et n’endommagent les câbles du système.

1. Placez les armoires système à proximité.

   Les armoires doivent être organisées de la même manière que l’illustration suivante, avec l’armoire dont les modules de contrôleur sont au centre, et les armoires contenant des tiroirs disques supplémentaires de chaque côté. Les côtés des armoires doivent être fermés, mais il n’est pas nécessaire de se toucher les uns les autres pour le moment.

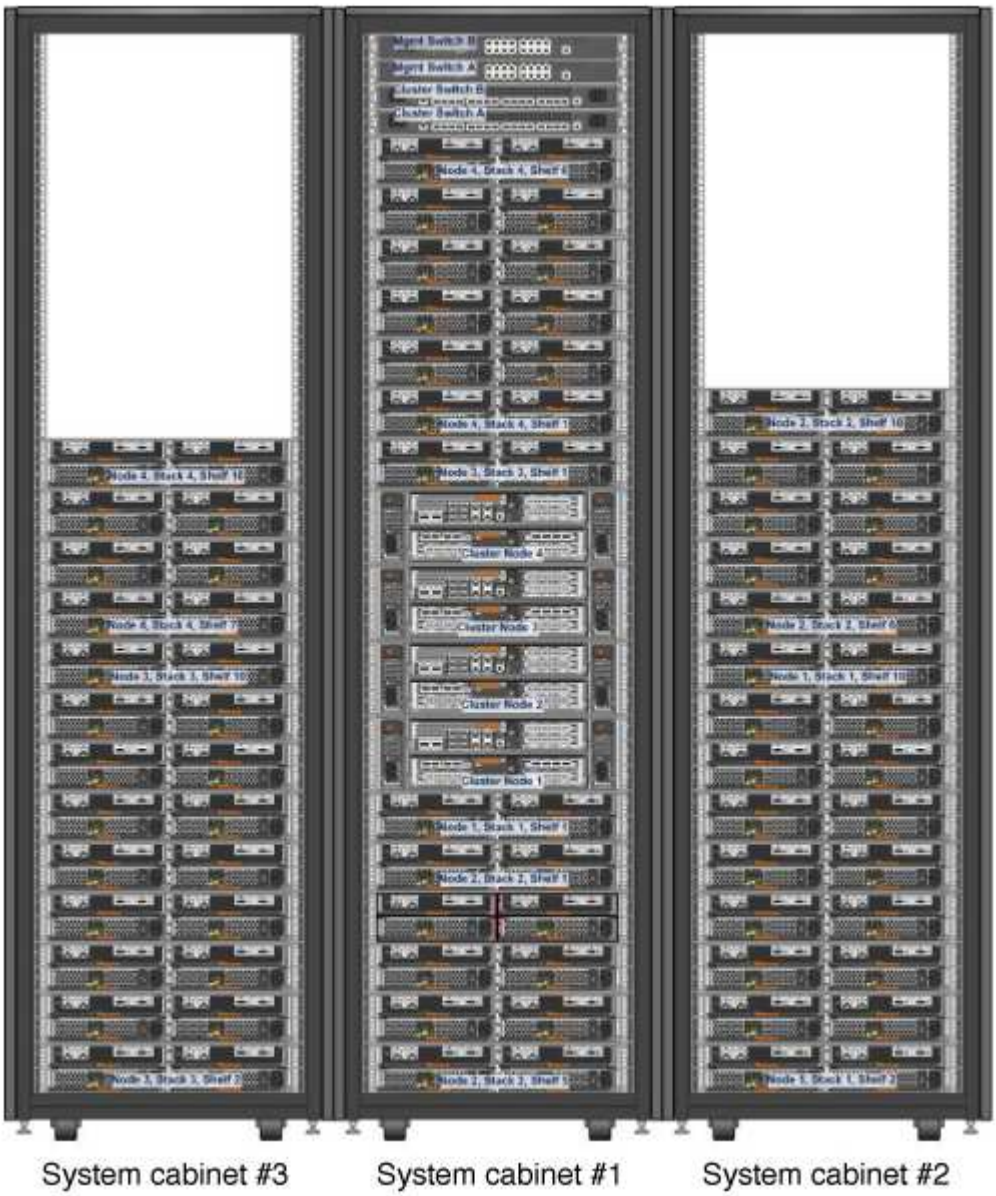

2. Si vous installez le kit d’interconnexion avec les panneaux latéraux comme recommandé, réinstallez les panneaux latéraux qui ont été retirés pendant le déballage :

   a. Soulevez le panneau latéral, inclinez-le à environ 15 degrés du bas de l’armoire système, puis suspendez-le par-dessus la lèvre en haut du cadre de l’armoire système.

   b. Poussez doucement le panneau latéral contre le cadre de l’armoire, puis verrouillez-le à l’aide de la clé.

   c. Répétez ces sous-étapes pour les autres panneaux latéraux.

3. Si vous installez le kit d'interconnexion avec les panneaux latéraux retirés, retirez la porte avant dont les charnières se trouvent sur le bord où les armoires se rencontrent :

   a. Déverrouillez et ouvrez la porte avant qui est retirée.

   b. Reportez-vous à l'illustration suivante pour débrancher l'alimentation du cadre lumineux :

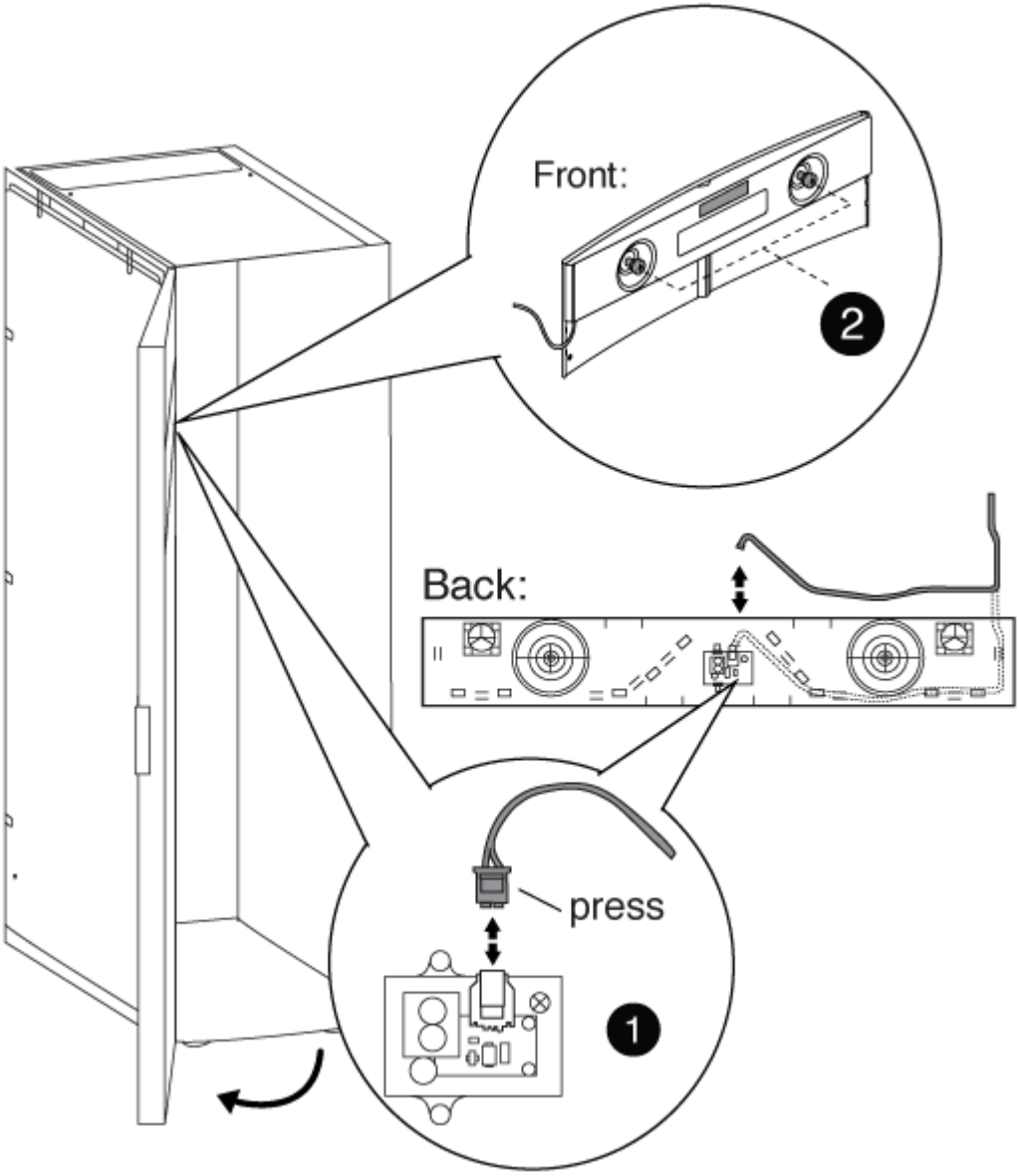

1	
Carte de circuit imprimé et câble du cadre lumineux	
2	
Panneau arrière et vis moletées	

   c. Pour vous reporter à la dépose de la porte avant, reportez-vous à l'illustration suivante :

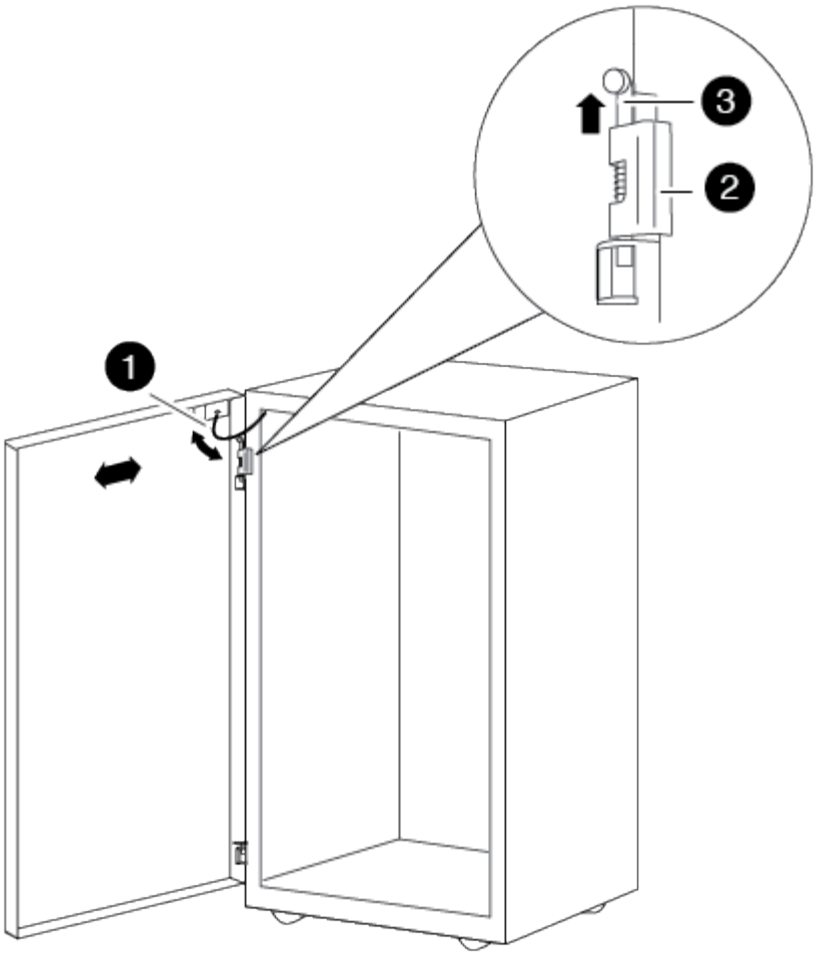

1	
Câble de mise à la terre de porte	
2	
Charnière supérieure de porte	
3	
Axe de charnière	

+ Assurez-vous de placer les portes retirées dans un endroit sûr pour qu'elles ne soient pas endommagées accidentellement.

4. Retirez la porte arrière dont les charnières se trouvent sur le bord de la fermeture des armoires :
   a. Déverrouillez et ouvrez la porte arrière que vous retirez.
   b. Soulevez l'axe de charnière supérieur jusqu'à ce qu'il se dégage du fond de la charnière.
   c. Inclinez doucement le haut de la porte pour l'éloigner du cadre de l'armoire système, puis libérez la

goupille de charnière.

d. Soulevez la porte pour la dégager de la charnière inférieure, puis mettez la porte de côté.

5. Déplacez complètement les armoires du système, puis alignez-les et mettez-les de niveau en ajustant les quatre pieds au bas des armoires du système.
6. Installez les supports d'interconnexion.
   - Reportez-vous à l'illustration suivante si vous installez les supports d'interconnexion avec les panneaux latéraux de l'armoire système, comme recommandé

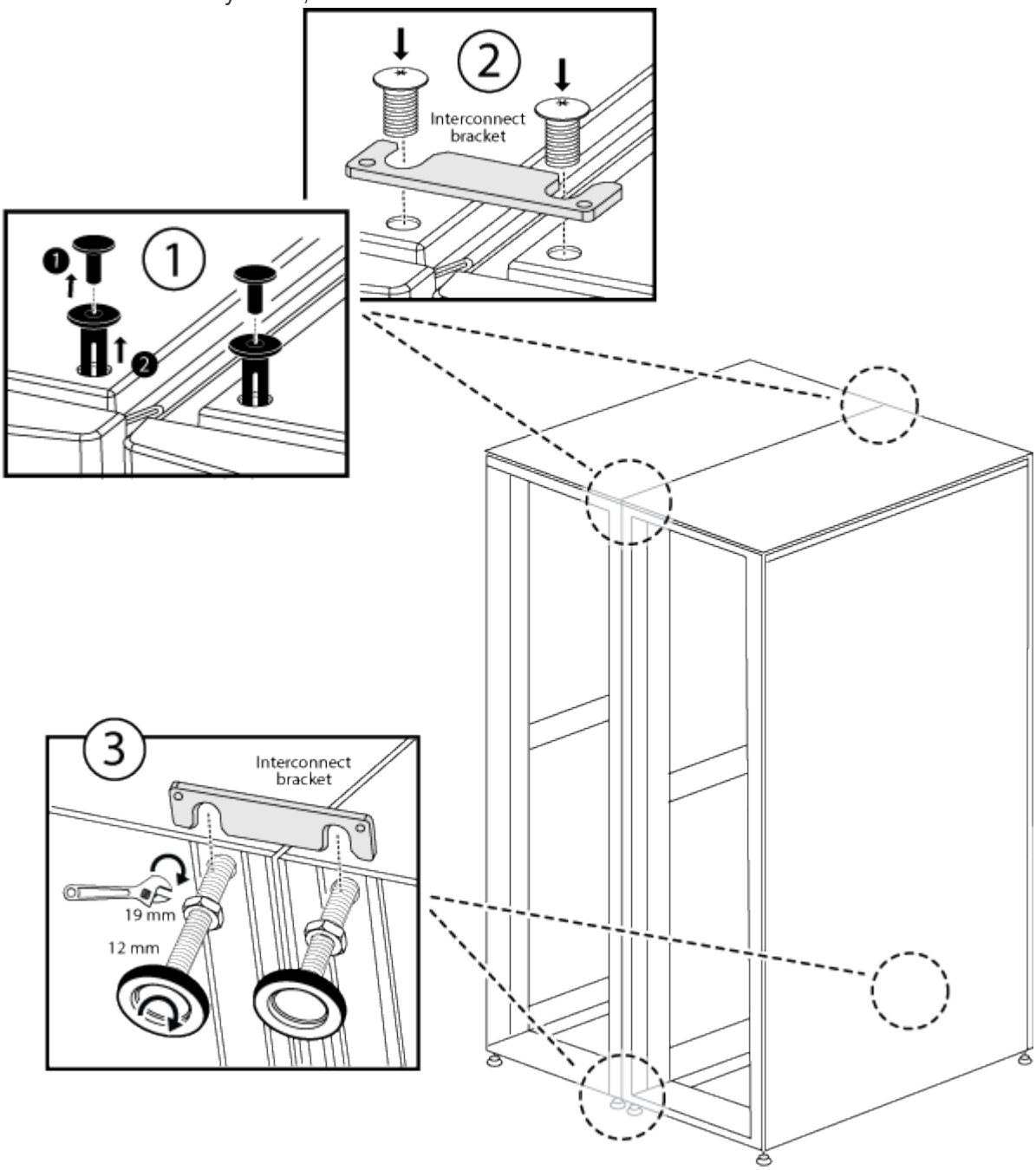

:

❶
Rivets à enfoncer en plastique sur le dessus de l'armoire du système

❷
Support d’interconnexion supérieur
❸
Support d’interconnexion inférieur

+

- Reportez-vous à l’illustration suivante si vous installez les supports d’interconnexion avec les panneaux latéraux de l’armoire système désactivés

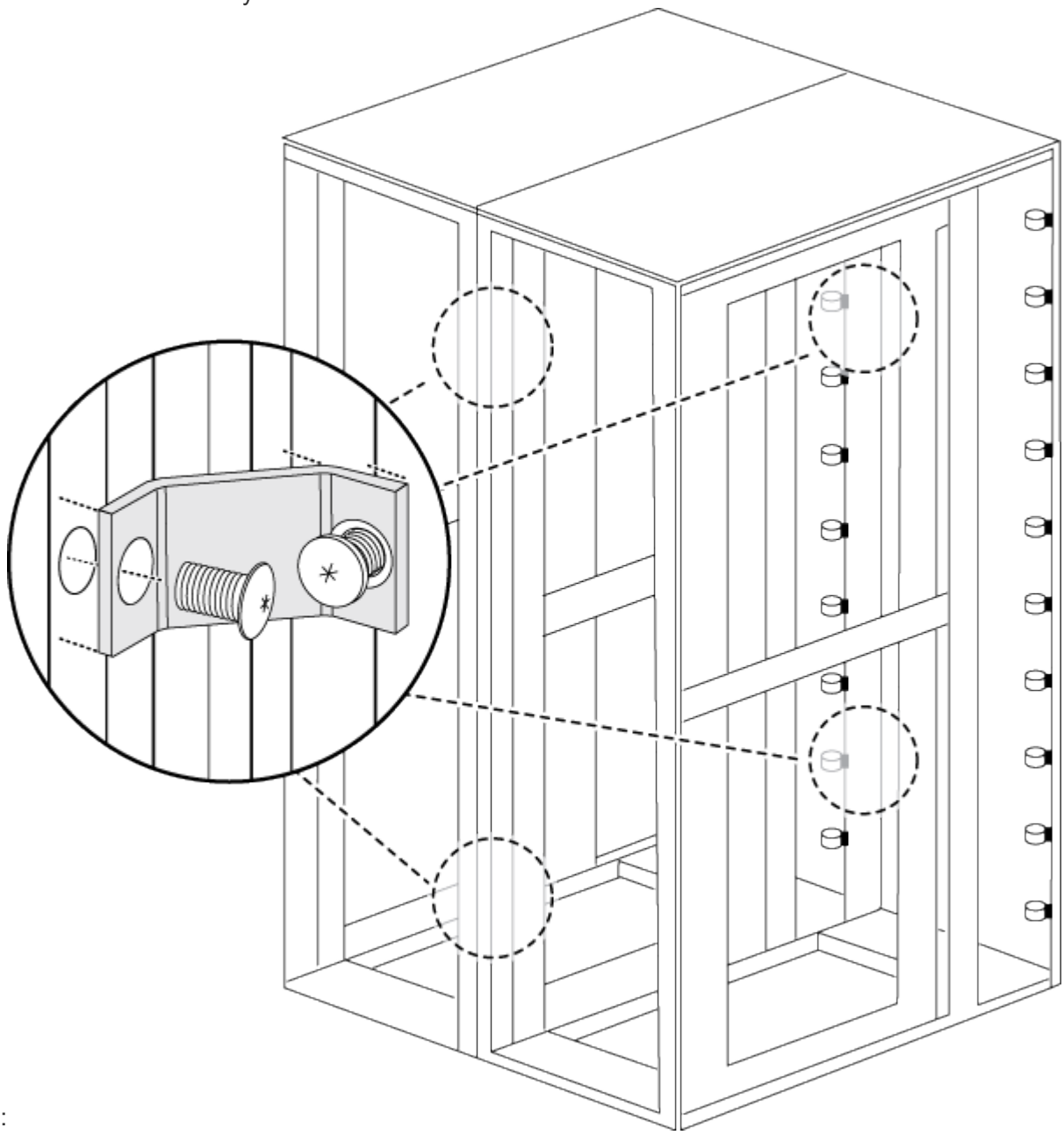

:

7. Répétez la procédure pour les autres armoires système.

8. Serrer toutes les vis du support d'interconnexion.

Installer le kit de boulon

Vous pouvez fixer l'armoire du système au sol en installant le kit de montage en option. L'installation du kit empêche le déploiement des armoires système.

Vous devez fournir le boulon d'ancrage approprié pour votre plancher pour chaque support boulonné.

1. Marquez la zone sur votre sol où l'armoire du système sera installée, puis faites rouler l'armoire pour la mettre en place.

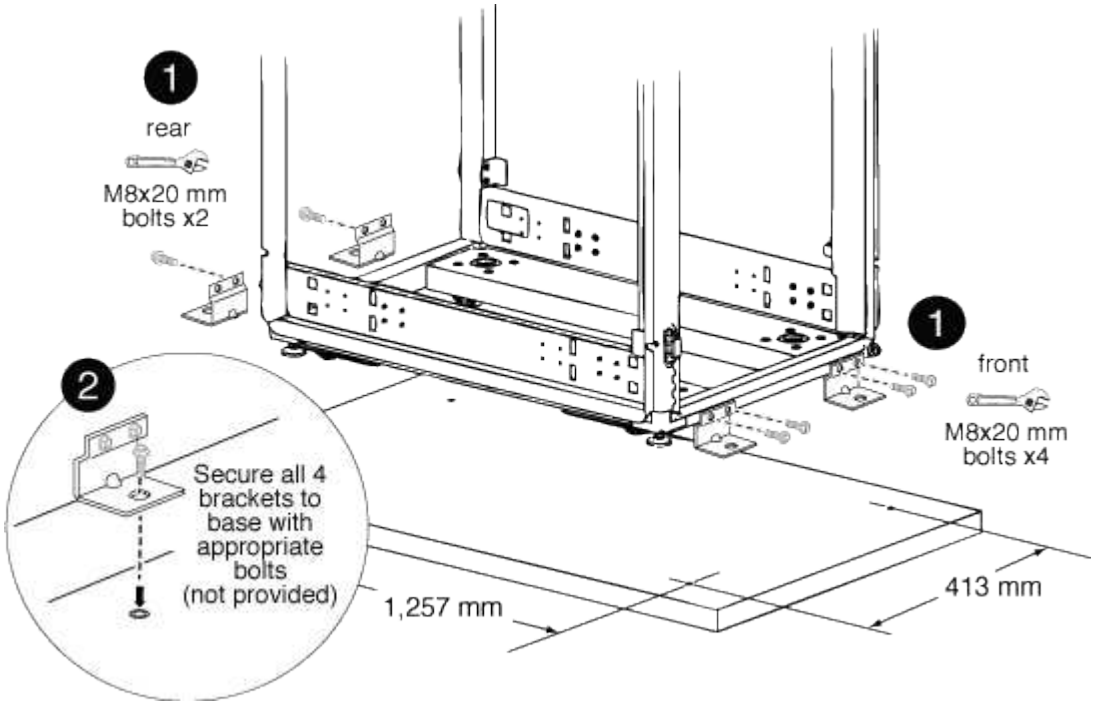

1	
Supports boulonnés avant et arrière	
2	
Emplacement du point d'ancrage au sol sur le support	

2. Marquez les points d'ancrage à l'endroit où les supports de boulon arrière seront ancrés au sol, puis percez les trous pour les supports.

   Assurez-vous d'utiliser les tailles et le type de boulon appropriés pour votre sol.

3. Si les supports de fixation sont trop bas pour être alignés avec les points de montage du châssis de l'armoire système, placez un support d'entretoise sur le trou du sol.
4. Vissez sans serrer les supports arrière au sol, puis, à l'aide des boulons du kit, boulonnez les supports au châssis de l'armoire.

5. Marquez les points d'ancrage à l'endroit où les supports de boulon avant seront fixés au sol, puis percez les trous pour les supports.
6. Si les supports de fixation sont trop bas pour être alignés avec les points de montage du châssis de l'armoire système, placez un support d'entretoise sur le trou du sol.
7. Boulonnez les supports avant au sol, puis, à l'aide des vis du kit, boulonnez les supports au châssis de l'armoire.
8. Abaisser les pieds de mise à niveau selon les besoins, puis serrer les supports arrière boulonnés au sol.

Installer des rails de support supplémentaires

Certaines rails de support sont déjà installés dans votre armoire système. Si vous avez besoin de rails de support supplémentaires pour votre système, vous devez les installer avant d'installer les composants de votre système.

Cette tâche s'applique à tous les contrôleurs et tiroirs disques, à l'exception des tiroirs disques DS212C et DE212C. Suivez les instructions fournies dans le prospectus du kit de rails applicables à ces deux tiroirs disques.

"Installation d'un étagère DE212C ou DS212C dans un rack à deux ou quatre montants"

1. Déterminez l'espace requis pour votre équipement.

   Calculez la quantité d'espace en U (1.75 pouces par U) dont l'équipement a besoin, en fonction de la hauteur de l'équipement, puis déterminez l'emplacement de l'équipement à installer dans l'armoire système en fonction de l'espace disponible.

2. Localisez l'endroit où vous devez installer les rails de support, puis installez-les à l'aide de l'illustration suivante pour référence :

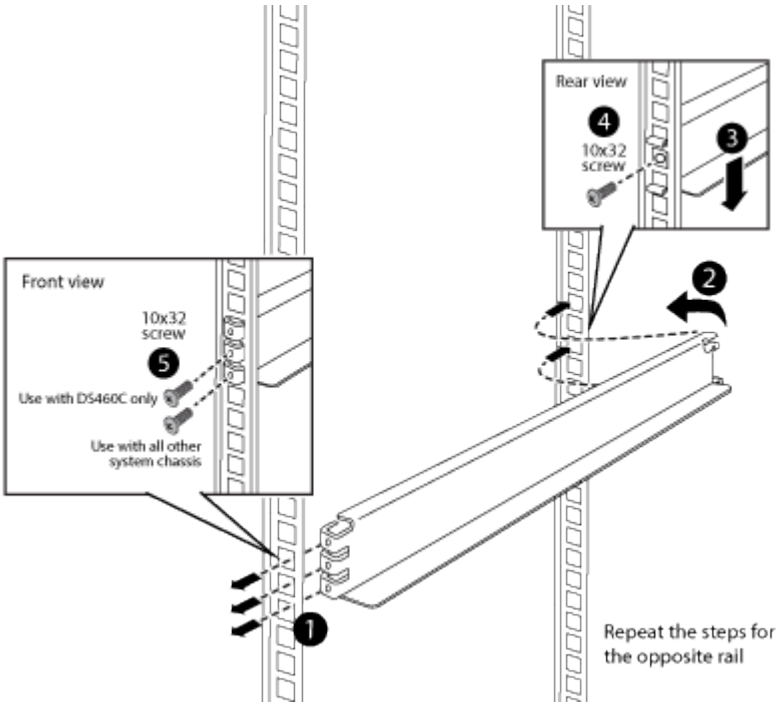

3. Si les brides de fixation de votre équipement dépassent des trous de vis du rail de support, installez les écrous de cage au-dessus du rail de support, le cas échéant.

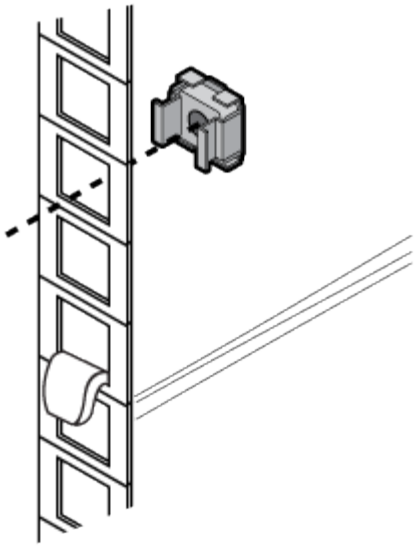

Installez l’équipement dans l’armoire système

Après avoir installé des rails de support supplémentaires dans l’armoire système, vous pouvez ajouter d’autres composants système à votre armoire système préremplie ou ajouter vos composants système existants à une armoire système vide.

1. Déverrouiller et ouvrir les portes arrière de l’armoire du système et de la porte avant, s’il n’est pas déjà ouvert.
2. Installez votre équipement dans l’armoire système comme décrit dans les instructions d’installation accompagnant votre équipement.

   Les contrôleurs de stockage doivent se trouver au milieu de l’armoire système. Les tiroirs disques doivent être au-dessus et en dessous des contrôleurs de stockage. Tous les commutateurs doivent se trouver au sommet de l’armoire du système.

   > Si les brides de fixation de votre équipement dépassent les trous de vis du rail de support, installez les écrous de cage au-dessus du rail de support, là où vous en avez besoin, pour fixer l’équipement à la verticale de l’armoire.

3. Installez des panneaux d’obturation sur les baies vides de l’armoire système.

   Si vous recevez l’armoire système avec l’équipement déjà installé, vous devez retirer les rails d’arrimage sur le dessus de l’équipement qui se trouve directement sous les baies d’armoire vides, comme indiqué dans l’illustration suivante :

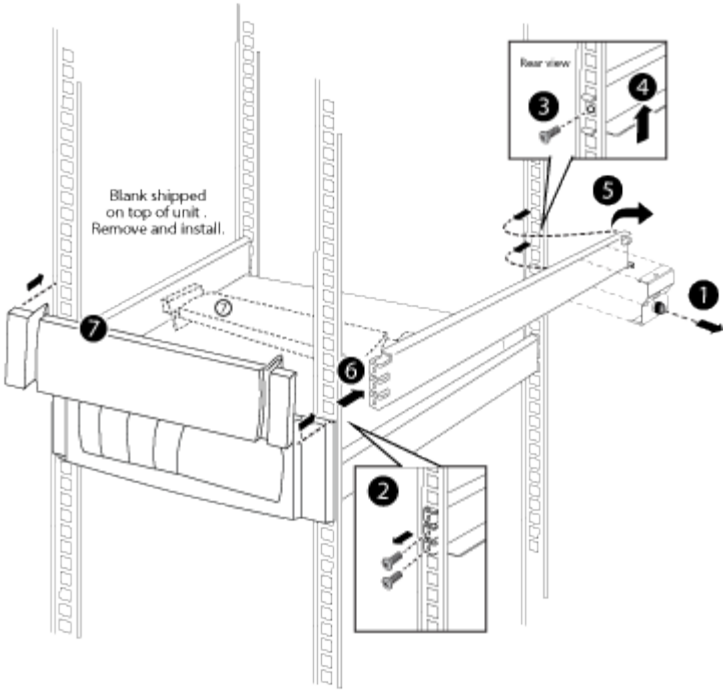

4. Réinstallez les portes avant et arrière de l’armoire du système.

Mettez l’armoire système sous tension

Vous devez connecter les composants du système aux PDU, acheminer les câbles de la PDU vers les sources d’alimentation CA, les connecter aux sources d’alimentation et mettre le système sous tension.

Vous devez disposer de circuits d’alimentation séparés pour chaque PDU de votre armoire système.

1. Connectez votre équipement aux PDU, en vous assurant de connecter les alimentations de chaque composant à une PDU située de part et d’autre de l’armoire système.
2. Faites passer les câbles d’alimentation de la PDU par une ouverture dans l’armoire système.

   Utilisez l’une des ouvertures suivantes :

   - Le haut de l’armoire système
   - Entre le bas de la porte arrière et le châssis de l’armoire du système
   - Par l’ouverture au sol et sous l’armoire du système
3. Coupez les interrupteurs d’alimentation ou les disjoncteurs des unités de distribution d’alimentation.
4. Branchez chaque câble d’alimentation de l’unité de distribution d’alimentation sur des sources d’alimentation CA individuelles situées sur des circuits CA distincts.
5. Mettez les commutateurs d’alimentation ou les disjoncteurs sous tension aux PDU.
6. Mettez vos composants sous tension, puis démarrez le système.
7. Fermez et verrouillez les portes de l’armoire du système.

Remplacer les PDU

Vous pouvez remplacer une PDU défectueuse dans votre armoire système ou remplacer une PDU existante par un autre type de PDU.

La PDU de remplacement doit être prise en charge par votre armoire système et doit fournir une alimentation suffisante à l'équipement installé.

"hwu.netapp.com"

1. Éteignez les disjoncteurs de l'unité de distribution électrique cible, puis débranchez l'ancienne unité de distribution électrique de la source d'alimentation secteur.
2. Mettez-vous à la terre vers l'armoire système, puis débranchez les cordons d'alimentation de chacun des composants du système et de l'unité de distribution d'alimentation.
3. Retirez les vis du châssis de l'unité de distribution d'alimentation, en premier lieu la vis inférieure.

   Assurez-vous de soutenir l'unité de distribution d'alimentation d'une main tout en retirant la dernière vis du haut de l'unité de distribution d'alimentation. Cela empêche la PDU de tomber ou de tomber vers vous après le retrait de la vis.

4. Retirez l'ancienne PDU de l'armoire système.

   Assurez-vous de suivre les vis de montage pour pouvoir les réutiliser lors de l'installation de l'unité de distribution d'alimentation de remplacement.

5. Retirez les supports de l'ancien PDU, puis installez-les à l'arrière de l'unité de distribution d'alimentation de remplacement.
6. Tout en soutenant l'unité de distribution d'alimentation de remplacement, alignez l'emplacement du support de montage de l'unité de distribution d'alimentation avec les trous supérieurs du cadre à l'intérieur de l'armoire système, puis fixez l'unité de distribution d'alimentation au cadre de l'armoire système à l'aide des vis de montage de l'ancienne unité de distribution d'alimentation.
7. Fixez la partie inférieure de l'unité de distribution d'alimentation sur le châssis de l'armoire système, puis serrez toutes les vis de montage.
8. Vérifier que tous les interrupteurs d'alimentation ou les disjoncteurs sont en position d'arrêt.

   Si les disjoncteurs ne sont pas en position d'arrêt, poussez un petit tournevis ou un trombone redressé dans la fente située à droite de l'étiquette d'arrêt pour déclencher le disjoncteur et éteindre le circuit.

9. Branchez les cordons d'alimentation du système dans l'unité de distribution électrique, en branchant chaque composant dans la prise de l'unité de distribution d'alimentation directement du composant.

   Il est recommandé de distribuer la charge totale entre les branches de l'unité de distribution d'alimentation, en rendant la charge de chaque branche aussi égale que possible.

10. Verrouillez chaque fiche du câble d'alimentation en place avec le clip de retenue du câble au-dessus en faisant glisser le bord courbé du clip de retenue du câble sur l'épaulement de la fiche.
11. Branchez le cordon d'alimentation de la PDU à la source d'alimentation CA.
12. Allumez les interrupteurs d'alimentation de l'unité de distribution d'alimentation ou les disjoncteurs de l'unité de distribution d'alimentation.

Pour les disjoncteurs PDU, le bouton est activé lorsqu'il est au même niveau que le cadre PDU.

Porte avant de l'armoire de marche arrière

Inverser la porte avant de l'armoire système

Vous pouvez changer le sens d'ouverture de la porte avant en retirant le badge éclairé, la porte, la charnière supérieure et le matériel connexe, puis en les installant sur le côté opposé à l'avant du châssis de l'armoire système.

Vous avez besoin des outils et de l'équipement suivants pour effectuer l'inversion de la porte des armoires système avec badges éclairés :

- Un tournevis cruciforme
- Une clé Allen de 5 mm ; une clé Allen magnétique est recommandée
- Pince à bec effilé
- Échelle de marchepied pour accéder facilement aux boulons Allen de la charnière supérieure

Retirez le badge lumineux

Pour retirer le badge lumineux, vous devez ouvrir la porte avant de l'armoire système, débrancher le cordon d'alimentation à l'arrière du badge, puis retirer les composants du badge de la porte de l'armoire système.

Utilisez l'illustration suivante avec les étapes suivantes

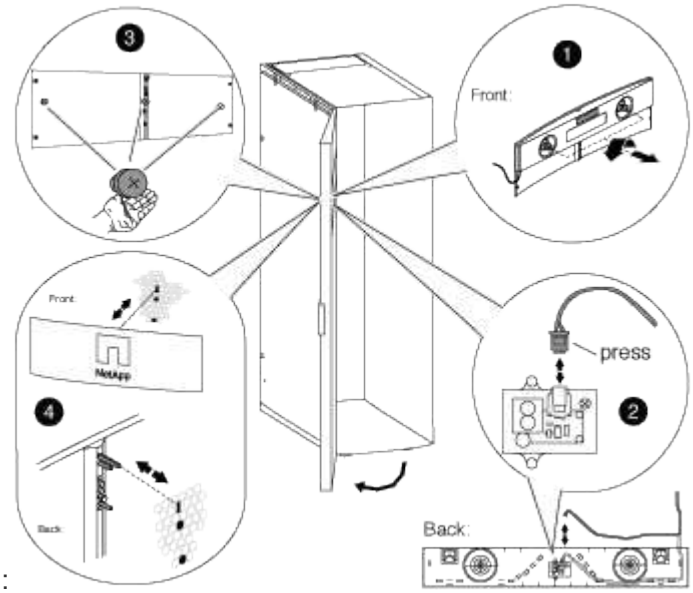

:

1. Déverrouiller et ouvrir la porte avant de l'armoire système.
2. Desserrez les vis imperdables du panneau arrière du badge à l'intérieur de la porte, puis retirez délicatement le panneau arrière du filet de porte.
3. Débranchez le cordon d'alimentation du panneau arrière en appuyant sur le clip de verrouillage de la fiche, en débranchant le cordon de la prise et en retirant le câble du panneau arrière.

   Mettez le panneau arrière de côté.

4. Retirez avec précaution les vis situées à l'arrière du badge.

> Les tiges des vis moletées sont très courtes. Placez votre main libre sous la vis pour la bloquer si vous la laissez tomber.

5. Retirez le badge de l'avant de la porte et mettez-le de côté.

Retirez la porte de l'armoire système

Vous devez retirer la porte et les panneaux latéraux de l'armoire du système pour déplacer le badge et les composants éclairés, et pour inverser la porte.

1. Ouvrez la porte de l'armoire système si elle n'est pas déjà ouverte.
2. Effectuez l'action appropriée selon que vos armoires sont connectées ou non au kit d'interconnexion.

Si votre armoire système est…	Alors…
Non connecté à une autre armoire système	Passez à l'étape suivante.
Connecté à une autre armoire système à l'aide d'un kit d'interconnexion	Retirez les quatre supports du kit d'interconnexion et posez les supports et les vis en lieu sûr.

3. Déverrouillez les deux panneaux latéraux, débranchez les fils de mise à la terre des panneaux latéraux, puis retirez-les et mettez-les de côté.
4. Débranchez le fil de mise à la terre de la cosse de mise à la terre située en haut de la porte.
5. Dévissez la cosse de mise à la terre et le câble du châssis de l'armoire du système et mettez-le de côté.
6. Dévissez l'ensemble de cosses de mise à la terre de la porte de l'armoire du système et mettez-le de côté.
7. Soulevez l'axe de charnière supérieur jusqu'à ce qu'il se dégage du fond de la charnière.
8. Inclinez doucement le haut de la porte pour l'éloigner du cadre de l'armoire système, puis libérez la goupille de charnière.
9. Soulevez la porte pour la dégager de la charnière inférieure et mettez la porte de côté.

Déplacez l'alimentation et le câblage du badge

Vous devez déplacer le bloc d'alimentation et le câblage du badge lumineux sur le côté opposé du cadre de l'armoire système avant de retourner la porte et de réinstaller le badge lumineux.

Vous devez avoir retiré la porte et les panneaux latéraux de l'armoire système.

Vous devez déplacer l'alimentation, le câble d'alimentation et le conduit de câblage du badge lumineux vers l'autre côté de l'armoire système lorsque vous inversez la porte de l'armoire système. L'ensemble est conçu de manière à ce que le câble du badge se trouve sur le côté de l'armoire où est installée la charnière de porte.

1. Ouvrez le clip de fixation du câble d'alimentation, puis débranchez le câble d'alimentation du bloc d'alimentation.

2. Retirez le boîtier d'alimentation et le bloc d'alimentation en vous référant à l'illustration :

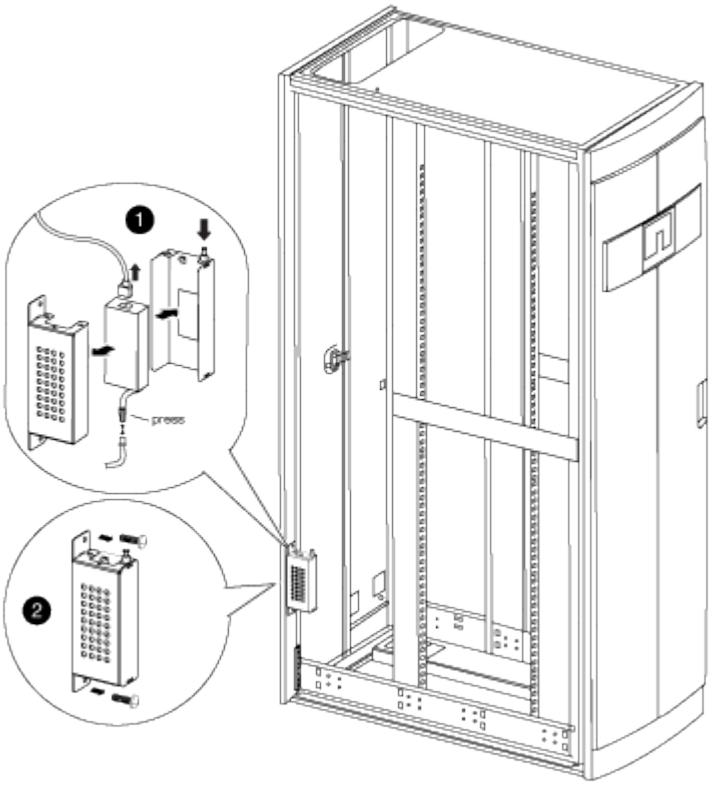

   a. Soulevez la goupille de retenue du carter d'alimentation, puis retirez le couvercle du carter en le faisant pivoter vers le bas et en le soulevant hors du carter d'alimentation arrière.

   > Le bloc d'alimentation est fixé au boîtier du bloc d'alimentation avec un crochet et un raccord en boucle.

   b. Débranchez le bloc d'alimentation du câble du badge allumé, puis réglez le capot du bloc d'alimentation et du bloc d'alimentation sur le côté.

   c. Retirez les vis du haut et du bas du boîtier du bloc d'alimentation qui est fixé au châssis de l'armoire du système, puis retirez le boîtier du bloc d'alimentation.

3. Installez le boîtier du bloc d'alimentation et du bloc d'alimentation sur le côté opposé de l'armoire du système :

   a. Repérez les deux trous de vis situés l'un à côté de l'autre sur le châssis de l'armoire, puis fixez le haut du boîtier du bloc d'alimentation à la partie inférieure la plus large des deux trous de vis.

   > Vous devrez peut-être retirer la sangle de retenue du câble inférieure, le cas échéant.

   b. Fixez la partie inférieure du boîtier du bloc d'alimentation sur le châssis de l'armoire du système.

   c. Installez le couvercle du bloc d'alimentation et le bloc d'alimentation en alignant les crochets du capot avec le bloc d'alimentation, en tirant le plongeur vers le haut sur le couvercle, en faisant tourner le plongeur fermé, puis en relâchant le plongeur.

4. Retirez le conduit d'alimentation du cadre en retirant les agrafes de retenue du conduit des clips de fixation, puis faites glisser le conduit hors du câble d'alimentation.

   Conservez les agrafes et les vis de fixation pour installer le conduit sur le côté opposé de l'armoire.

5. Déplacez le câble d’alimentation du badge de l’autre côté de l’armoire :

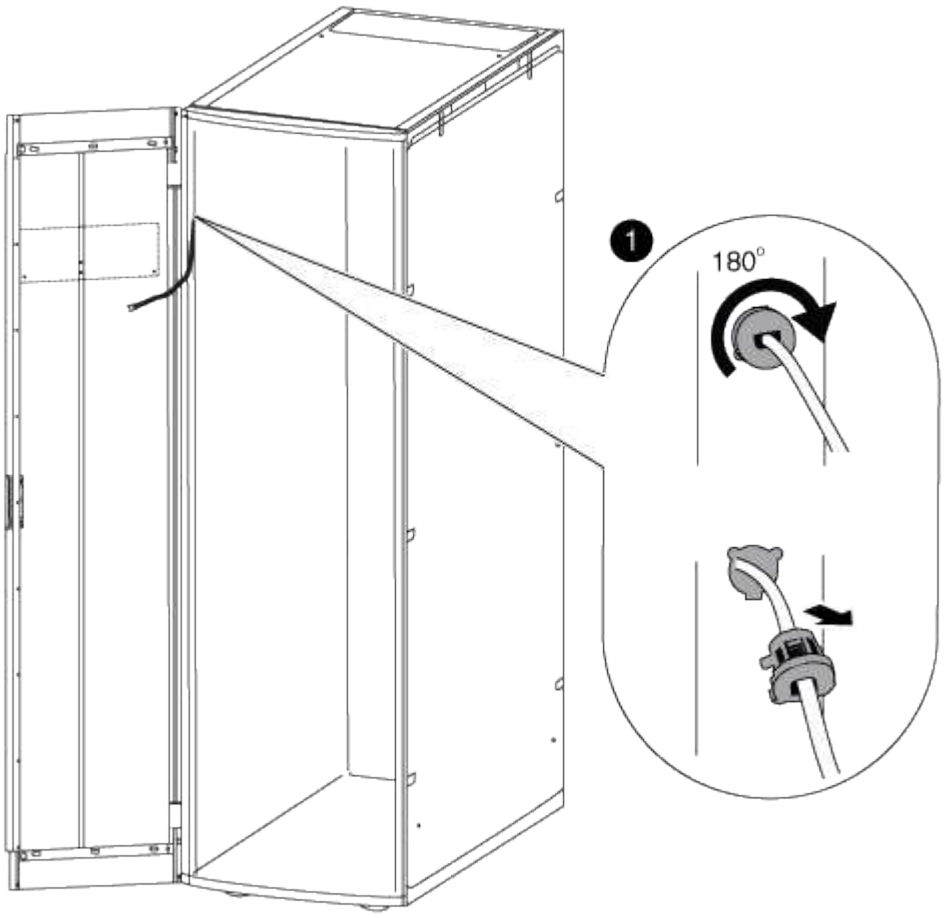

   a. Faites pivoter le dispositif de retenue du câble en caoutchouc de l’armoire de 180° vers la droite, retirez-le du cadre de l’armoire du système, puis tirez doucement le câble hors de l’armoire du système.
   b. Déplacez le câble de l’autre côté de l’armoire, puis faites-le passer complètement dans le trou situé près du haut de l’armoire.
   c. Alignez la retenue du câble en caoutchouc avec le trou du châssis, poussez-la aussi loin que possible, puis faites tourner la retenue du câble de 180° vers la gauche pour la fixer.
   d. Faites passer le câble le long du cadre de l’armoire à l’arrière de l’armoire.
6. Réinstallez le conduit de câble :
   a. Faites glisser le conduit sur le câble d’alimentation de l’unité de distribution électrique et acheminez le conduit le long du cadre de l’armoire système vers l’unité de distribution électrique.
   b. Installez les agrafes de retenue du conduit de l’autre côté de l’armoire sur le conduit pour le fixer au châssis de l’armoire.
7. Rebranchez le câble du badge sur le bloc d’alimentation, mais ne rebranchez pas le bloc d’alimentation.

Inversez la charnière de porte et verrouillez le loquet

Lors de l’inversion de la porte de l’armoire système, vous devez déplacer la charnière de porte de l’armoire système et verrouiller le loquet vers le montant opposé de l’armoire système du côté avant.

Vous avez besoin des outils suivants :

- Tournevis cruciforme
- Clé Allen de 5 mm ; clé Allen magnétique recommandée
- Pince à bec effilé
- Passer l'échelle de manière à pouvoir accéder facilement aux vis Allen dans la charnière supérieure

a. Retirez les vis fixant la charnière supérieure du châssis de l'armoire du système, puis mettez les vis et la charnière de côté.

> Soyez prudent lorsque vous retirez les vis Allen pour éviter de les laisser tomber dans le châssis de l'armoire. Des vis Allen de rechange sont fournies dans le kit de pièces de rechange fourni avec votre armoire système.

b. Retirez les vis fixant la charnière inférieure du châssis de l'armoire du système, puis mettez les vis et la charnière de côté.

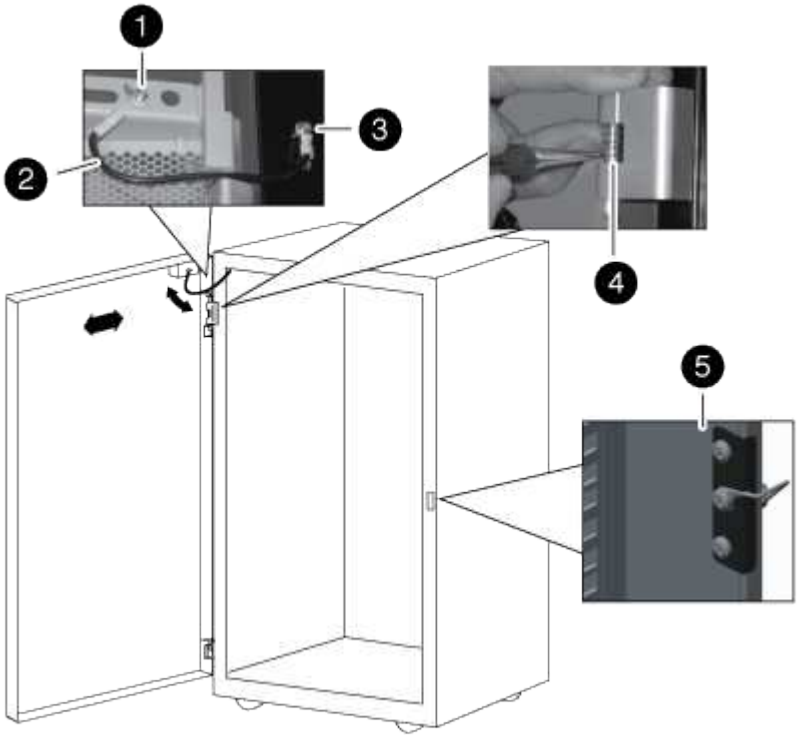

1	
Vis de mise à la terre de la porte avec cosse de mise à la terre	
2	
Fil de mise à la terre	

❸
Cosse de fil de mise à la terre du châssis
❹
Charnière supérieure de porte avant avec axe de charnière maintenu par agrafe de retenue
❺
Verrouiller le loquet

a. Inverser l'axe de charnière de la charnière supérieure :
   i. Soulevez l'axe de charnière et exposez le clip de fixation sur l'arbre de l'axe de charnière.
   ii. A l'aide de la pince à bec effilé, retirez doucement le clip de retenue de l'axe de charnière et mettez-le de côté.
   iii. Faites glisser l'axe de charnière et le ressort hors du corps de charnière.
   iv. Faites tourner la charnière de manière à ce que les trous de filetage soient orientés vers l'autre côté de la charnière, puis posez l'axe de charnière et le ressort dans la charnière.
   v. Poser l'agrafe de retenue de la charnière sur l'axe de charnière.

      Assurez-vous de pousser complètement le clip de fixation sur l'axe de charnière.

b. Réinstallez les charnières :
   i. Insérez la vis Allen supérieure dans l'armoire du système en position verticale, en l'alignant avec le trou fileté supérieur de la charnière supérieure, puis serrez partiellement la vis Allen.

      Ne serrez pas complètement la vis tant que la seconde vis Allen n'est pas installée.

   ii. Insérez la vis Allen inférieure à travers l'armoire du système en position verticale, en l'alignant sur le trou fileté inférieur de la charnière supérieure, puis serrez partiellement la vis Allen.
   iii. Serrez les vis Allen supérieure et inférieure.
   iv. Répétez ces étapes pour la charnière inférieure.
c. Retirez les vis du loquet de verrouillage, puis placez le loquet de verrouillage sur l'armoire du système du côté avant opposé à la verticale.
d. Faites pivoter le loquet de 180 degrés, puis fixez-le à la verticale de l'armoire du système.

Réinstallez la porte et le badge éclairé

Après avoir déplacé le bloc d'alimentation et les composants de l'autre côté de l'armoire du système et déplacé les charnières et le loquet de verrouillage, vous devez réinstaller la porte de l'armoire du système et le badge lumineux, puis reconnecter le badge à la source d'alimentation.

Réinstallez la porte de l’armoire système

Après avoir inversé la charnière de porte et le loquet de porte, vous devez réinstaller le fil de mise à la terre, l’ensemble de cosses et le fil, ainsi que la porte avant de l’armoire système avant de réinstaller le badge éclairé.

1. Faites pivoter la porte de 180 degrés.
2. Alignez le bas de la porte sur le montant de charnière inférieur, puis placez le bas de la porte sur le montant de charnière.
3. Soulevez l’axe de charnière supérieur de manière à ce qu’il se dégage du carter de charnière.
4. Faites basculer le haut de la porte dans le boîtier de la charnière de manière à ce que l’axe de charnière et la charnière de porte soient alignés, puis libérez l’axe de charnière.

   Assurez-vous que l’axe de charnière est bien en place à travers la charnière de porte et le bas du boîtier de charnière de porte.

5. Refixez l’ensemble cosse de mise à la terre et fil sur le châssis de l’armoire du système, du même côté de la porte avant récemment inversée, puis réinstallez la cosse de mise à la terre avec cosse à fourche sur le dessus de la porte de l’armoire du système.
6. Refixez le fil de mise à la terre sur la cosse de mise à la terre de la porte de l’armoire du système.
7. Réinstallez les panneaux latéraux ou les supports d’interconnexion, le cas échéant :
   - Si votre armoire système n’est pas connectée à une autre armoire système, réinstallez les panneaux latéraux.
   - Si votre armoire système est connectée à une autre armoire système à l’aide d’un kit d’interconnexion, réinstallez les supports d’interconnexion.

Réinstallez le badge lumineux

Une fois la porte de l’armoire du système installée, vous devez installer le badge éclairé pour terminer le processus d’inversion des portes, puis fermer et verrouiller la porte avant.

1. A l’aide de l’illustration suivante, réinstallez le badge lumineux sur la porte avant de l’armoire système :

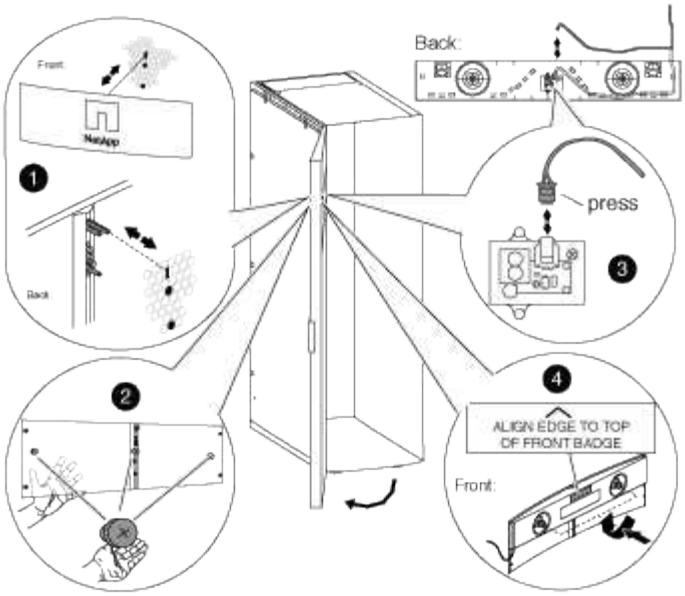

2. Fermez et verrouillez la porte avant.

Informations sur le copyright

Copyright © 2022 NetApp, Inc. Tous droits réservés. Imprimé aux États-Unis. Aucune partie de ce document protégé par copyright ne peut être reproduite sous quelque forme que ce soit ou selon quelque méthode que ce soit (graphique, électronique ou mécanique, notamment par photocopie, enregistrement ou stockage dans un système de récupération électronique) sans l'autorisation écrite préalable du détenteur du droit de copyright.

Les logiciels dérivés des éléments NetApp protégés par copyright sont soumis à la licence et à l'avis de non-responsabilité suivants :

CE LOGICIEL EST FOURNI PAR NETAPP « EN L'ÉTAT » ET SANS GARANTIES EXPRESSES OU TACITES, Y COMPRIS LES GARANTIES TACITES DE QUALITÉ MARCHANDE ET D'ADÉQUATION À UN USAGE PARTICULIER, QUI SONT EXCLUES PAR LES PRÉSENTES. EN AUCUN CAS NETAPP NE SERA TENU POUR RESPONSABLE DE DOMMAGES DIRECTS, INDIRECTS, ACCESSOIRES, PARTICULIERS OU EXEMPLAIRES (Y COMPRIS L'ACHAT DE BIENS ET DE SERVICES DE SUBSTITUTION, LA PERTE DE JOUISSANCE, DE DONNÉES OU DE PROFITS, OU L'INTERRUPTION D'ACTIVITÉ), QUELLES QU'EN SOIENT LA CAUSE ET LA DOCTRINE DE RESPONSABILITÉ, QU'IL S'AGISSE DE RESPONSABILITÉ CONTRACTUELLE, STRICTE OU DÉLICTUELLE (Y COMPRIS LA NÉGLIGENCE OU AUTRE) DÉCOULANT DE L'UTILISATION DE CE LOGICIEL, MÊME SI LA SOCIÉTÉ A ÉTÉ INFORMÉE DE LA POSSIBILITÉ DE TELS DOMMAGES.

NetApp se réserve le droit de modifier les produits décrits dans le présent document à tout moment et sans préavis. NetApp décline toute responsabilité découlant de l'utilisation des produits décrits dans le présent document, sauf accord explicite écrit de NetApp. L'utilisation ou l'achat de ce produit ne concède pas de licence dans le cadre de droits de brevet, de droits de marque commerciale ou de tout autre droit de propriété intellectuelle de NetApp.

Le produit décrit dans ce manuel peut être protégé par un ou plusieurs brevets américains, étrangers ou par une demande en attente.

LÉGENDE DE RESTRICTION DES DROITS : L'utilisation, la duplication ou la divulgation par le gouvernement sont sujettes aux restrictions énoncées dans le sous-paragraphe (b)(3) de la clause Rights in Technical Data-Noncommercial Items du DFARS 252.227-7013 (février 2014) et du FAR 52.227-19 (décembre 2007).

Les données contenues dans les présentes se rapportent à un produit et/ou service commercial (tel que défini par la clause FAR 2.101). Il s'agit de données propriétaires de NetApp, Inc. Toutes les données techniques et tous les logiciels fournis par NetApp en vertu du présent Accord sont à caractère commercial et ont été exclusivement développés à l'aide de fonds privés. Le gouvernement des États-Unis dispose d'une licence limitée irrévocable, non exclusive, non cessible, non transférable et mondiale. Cette licence lui permet d'utiliser uniquement les données relatives au contrat du gouvernement des États-Unis d'après lequel les données lui ont été fournies ou celles qui sont nécessaires à son exécution. Sauf dispositions contraires énoncées dans les présentes, l'utilisation, la divulgation, la reproduction, la modification, l'exécution, l'affichage des données sont interdits sans avoir obtenu le consentement écrit préalable de NetApp, Inc. Les droits de licences du Département de la Défense du gouvernement des États-Unis se limitent aux droits identifiés par la clause 252.227-7015(b) du DFARS (février 2014).

Informations sur les marques commerciales

NETAPP, le logo NETAPP et les marques citées sur le site http://www.netapp.com/TM sont des marques déposées ou des marques commerciales de NetApp, Inc. Les autres noms de marques et de produits sont des marques commerciales de leurs propriétaires respectifs.