Porte avant de l'armoire de marche arrière

Install and maintain

NetApp
January 06, 2023

This PDF was generated from https://docs.netapp.com/fr-fr/ontap-systems/platform-supplemental/42u-1280mm-reverse-front-door.html on January 06, 2023. Always check docs.netapp.com for the latest.

Table des matières

Porte avant de l’armoire de marche arrière 1
Inverser la porte avant de l’armoire système 1
Retirez le badge lumineux 1
Retirez la porte de l’armoire système 2
Déplacez l’alimentation et le câblage du badge 2
Inversez la charnière de porte et verrouillez le loquet 5
Réinstallez la porte et le badge éclairé 7

Porte avant de l’armoire de marche arrière

Inverser la porte avant de l’armoire système

Vous pouvez changer le sens d’ouverture de la porte avant en retirant le badge éclairé, la porte, la charnière supérieure et le matériel connexe, puis en les installant sur le côté opposé à l’avant du châssis de l’armoire système.

Vous avez besoin des outils et de l’équipement suivants pour effectuer l’inversion de la porte des armoires système avec badges éclairés :

- Un tournevis cruciforme
- Une clé Allen de 5 mm ; une clé Allen magnétique est recommandée
- Pince à bec effilé
- Échelle de marchepied pour accéder facilement aux boulons Allen de la charnière supérieure

Retirez le badge lumineux

Pour retirer le badge lumineux, vous devez ouvrir la porte avant de l’armoire système, débrancher le cordon d’alimentation à l’arrière du badge, puis retirer les composants du badge de la porte de l’armoire système.

Utilisez l’illustration suivante avec les étapes suivantes

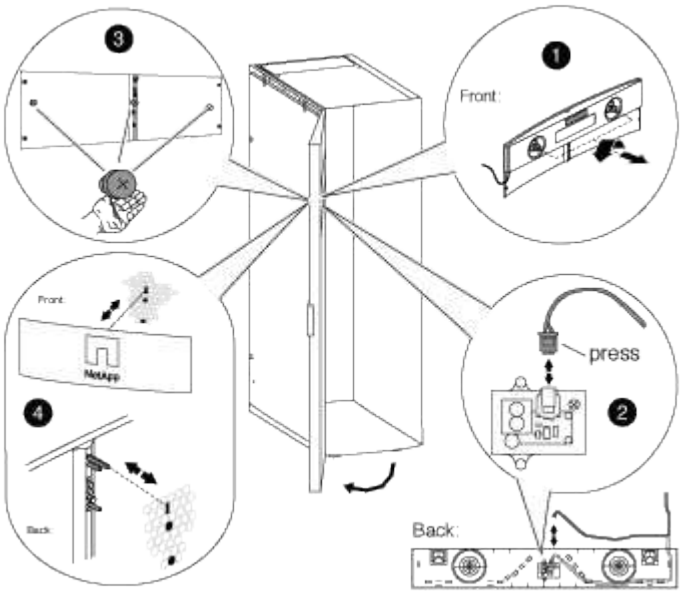

:

1. Déverrouiller et ouvrir la porte avant de l’armoire système.
2. Desserrez les vis imperdables du panneau arrière du badge à l’intérieur de la porte, puis retirez délicatement le panneau arrière du filet de porte.
3. Débranchez le cordon d’alimentation du panneau arrière en appuyant sur le clip de verrouillage de la fiche, en débranchant le cordon de la prise et en retirant le câble du panneau arrière.

   Mettez le panneau arrière de côté.

4. Retirez avec précaution les vis situées à l'arrière du badge.

> Les tiges des vis moletées sont très courtes. Placez votre main libre sous la vis pour la bloquer si vous la laissez tomber.

5. Retirez le badge de l'avant de la porte et mettez-le de côté.

Retirez la porte de l'armoire système

Vous devez retirer la porte et les panneaux latéraux de l'armoire du système pour déplacer le badge et les composants éclairés, et pour inverser la porte.

1. Ouvrez la porte de l'armoire système si elle n'est pas déjà ouverte.
2. Effectuez l'action appropriée selon que vos armoires sont connectées ou non au kit d'interconnexion.

Si votre armoire système est…	Alors…
Non connecté à une autre armoire système	Passez à l'étape suivante.
Connecté à une autre armoire système à l'aide d'un kit d'interconnexion	Retirez les quatre supports du kit d'interconnexion et posez les supports et les vis en lieu sûr.

3. Déverrouillez les deux panneaux latéraux, débranchez les fils de mise à la terre des panneaux latéraux, puis retirez-les et mettez-les de côté.
4. Débranchez le fil de mise à la terre de la cosse de mise à la terre située en haut de la porte.
5. Dévissez la cosse de mise à la terre et le câble du châssis de l'armoire du système et mettez-le de côté.
6. Dévissez l'ensemble de cosses de mise à la terre de la porte de l'armoire du système et mettez-le de côté.
7. Soulevez l'axe de charnière supérieur jusqu'à ce qu'il se dégage du fond de la charnière.
8. Inclinez doucement le haut de la porte pour l'éloigner du cadre de l'armoire système, puis libérez la goupille de charnière.
9. Soulevez la porte pour la dégager de la charnière inférieure et mettez la porte de côté.

Déplacez l'alimentation et le câblage du badge

Vous devez déplacer le bloc d'alimentation et le câblage du badge lumineux sur le côté opposé du cadre de l'armoire système avant de retourner la porte et de réinstaller le badge lumineux.

Vous devez avoir retiré la porte et les panneaux latéraux de l'armoire système.

Vous devez déplacer l'alimentation, le câble d'alimentation et le conduit de câblage du badge lumineux vers l'autre côté de l'armoire système lorsque vous inversez la porte de l'armoire système. L'ensemble est conçu de manière à ce que le câble du badge se trouve sur le côté de l'armoire où est installée la charnière de porte.

1. Ouvrez le clip de fixation du câble d'alimentation, puis débranchez le câble d'alimentation du bloc

d'alimentation.

2. Retirez le boîtier d'alimentation et le bloc d'alimentation en vous référant à l'illustration :

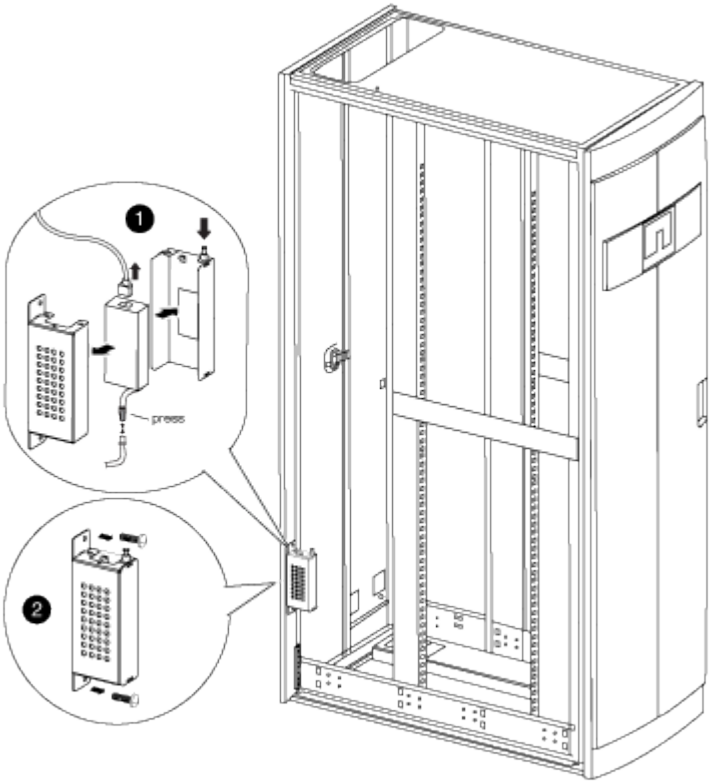

   a. Soulevez la goupille de retenue du carter d'alimentation, puis retirez le couvercle du carter en le faisant pivoter vers le bas et en le soulevant hors du carter d'alimentation arrière.

   > Le bloc d'alimentation est fixé au boîtier du bloc d'alimentation avec un crochet et un raccord en boucle.

   b. Débranchez le bloc d'alimentation du câble du badge allumé, puis réglez le capot du bloc d'alimentation et du bloc d'alimentation sur le côté.

   c. Retirez les vis du haut et du bas du boîtier du bloc d'alimentation qui est fixé au châssis de l'armoire du système, puis retirez le boîtier du bloc d'alimentation.

3. Installez le boîtier du bloc d'alimentation et du bloc d'alimentation sur le côté opposé de l'armoire du système :

   a. Repérez les deux trous de vis situés l'un à côté de l'autre sur le châssis de l'armoire, puis fixez le haut du boîtier du bloc d'alimentation à la partie inférieure la plus large des deux trous de vis.

   > Vous devrez peut-être retirer la sangle de retenue du câble inférieure, le cas échéant.

   b. Fixez la partie inférieure du boîtier du bloc d'alimentation sur le châssis de l'armoire du système.

   c. Installez le couvercle du bloc d'alimentation et le bloc d'alimentation en alignant les crochets du capot avec le bloc d'alimentation, en tirant le plongeur vers le haut sur le couvercle, en faisant tourner le plongeur fermé, puis en relâchant le plongeur.

4. Retirez le conduit d'alimentation du cadre en retirant les agrafes de retenue du conduit des clips de fixation, puis faites glisser le conduit hors du câble d'alimentation.

Conservez les agrafes et les vis de fixation pour installer le conduit sur le côté opposé de l’armoire.

5. Déplacez le câble d’alimentation du badge de l’autre côté de l’armoire :

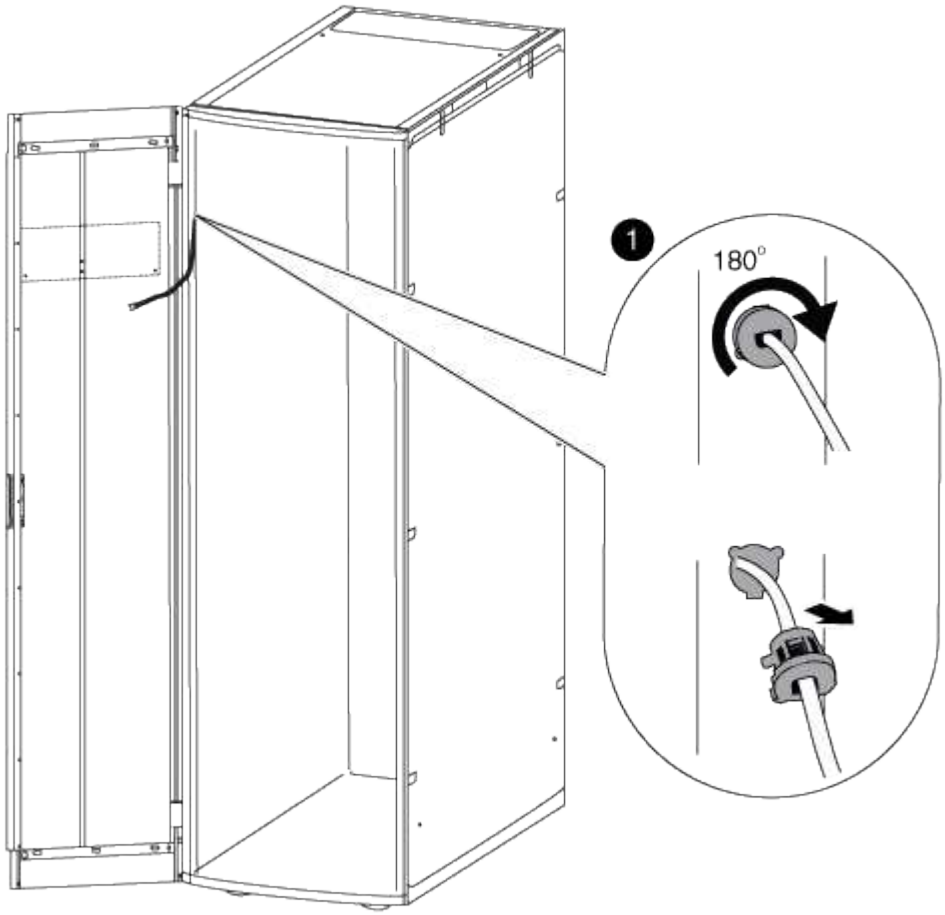

   a. Faites pivoter le dispositif de retenue du câble en caoutchouc de l’armoire de 180° vers la droite, retirez-le du cadre de l’armoire du système, puis tirez doucement le câble hors de l’armoire du système.
   b. Déplacez le câble de l’autre côté de l’armoire, puis faites-le passer complètement dans le trou situé près du haut de l’armoire.
   c. Alignez la retenue du câble en caoutchouc avec le trou du châssis, poussez-la aussi loin que possible, puis faites tourner la retenue du câble de 180° vers la gauche pour la fixer.
   d. Faites passer le câble le long du cadre de l’armoire à l’arrière de l’armoire.
6. Réinstallez le conduit de câble :
   a. Faites glisser le conduit sur le câble d’alimentation de l’unité de distribution électrique et acheminez le conduit le long du cadre de l’armoire système vers l’unité de distribution électrique.
   b. Installez les agrafes de retenue du conduit de l’autre côté de l’armoire sur le conduit pour le fixer au châssis de l’armoire.
7. Rebranchez le câble du badge sur le bloc d’alimentation, mais ne rebranchez pas le bloc d’alimentation.

Inversez la charnière de porte et verrouillez le loquet

Lors de l'inversion de la porte de l'armoire système, vous devez déplacer la charnière de porte de l'armoire système et verrouiller le loquet vers le montant opposé de l'armoire système du côté avant.

Vous avez besoin des outils suivants :

- Tournevis cruciforme
- Clé Allen de 5 mm ; clé Allen magnétique recommandée
- Pince à bec effilé
- Passer l'échelle de manière à pouvoir accéder facilement aux vis Allen dans la charnière supérieure

a. Retirez les vis fixant la charnière supérieure du châssis de l'armoire du système, puis mettez les vis et la charnière de côté.

> Soyez prudent lorsque vous retirez les vis Allen pour éviter de les laisser tomber dans le châssis de l'armoire. Des vis Allen de rechange sont fournies dans le kit de pièces de rechange fourni avec votre armoire système.

b. Retirez les vis fixant la charnière inférieure du châssis de l'armoire du système, puis mettez les vis et la charnière de côté.

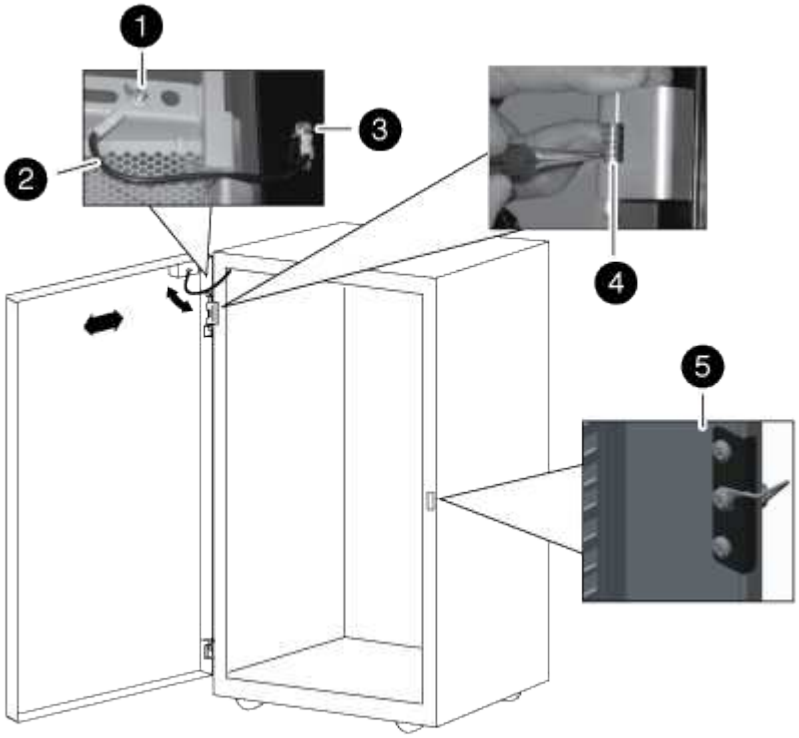

1	
Vis de mise à la terre de la porte avec cosse de mise à la terre	

❷
Fil de mise à la terre
❸
Cosse de fil de mise à la terre du châssis
❹
Charnière supérieure de porte avant avec axe de charnière maintenu par agrafe de retenue
❺
Verrouiller le loquet

a. Inverser l’axe de charnière de la charnière supérieure :
   i. Soulevez l’axe de charnière et exposez le clip de fixation sur l’arbre de l’axe de charnière.
   ii. A l’aide de la pince à bec effilé, retirez doucement le clip de retenue de l’axe de charnière et mettez-le de côté.
   iii. Faites glisser l’axe de charnière et le ressort hors du corps de charnière.
   iv. Faites tourner la charnière de manière à ce que les trous de filetage soient orientés vers l’autre côté de la charnière, puis posez l’axe de charnière et le ressort dans la charnière.
   v. Poser l’agrafe de retenue de la charnière sur l’axe de charnière.

      Assurez-vous de pousser complètement le clip de fixation sur l’axe de charnière.

b. Réinstallez les charnières :
   i. Insérez la vis Allen supérieure dans l’armoire du système en position verticale, en l’alignant avec le trou fileté supérieur de la charnière supérieure, puis serrez partiellement la vis Allen.

      Ne serrez pas complètement la vis tant que la seconde vis Allen n’est pas installée.

   ii. Insérez la vis Allen inférieure à travers l’armoire du système en position verticale, en l’alignant sur le trou fileté inférieur de la charnière supérieure, puis serrez partiellement la vis Allen.
   iii. Serrez les vis Allen supérieure et inférieure.
   iv. Répétez ces étapes pour la charnière inférieure.
c. Retirez les vis du loquet de verrouillage, puis placez le loquet de verrouillage sur l’armoire du système du côté avant opposé à la verticale.
d. Faites pivoter le loquet de 180 degrés, puis fixez-le à la verticale de l’armoire du système.

Réinstallez la porte et le badge éclairé

Après avoir déplacé le bloc d'alimentation et les composants de l'autre côté de l'armoire du système et déplacé les charnières et le loquet de verrouillage, vous devez réinstaller la porte de l'armoire du système et le badge lumineux, puis reconnecter le badge à la source d'alimentation.

Réinstallez la porte de l'armoire système

Après avoir inversé la charnière de porte et le loquet de porte, vous devez réinstaller le fil de mise à la terre, l'ensemble de cosses et le fil, ainsi que la porte avant de l'armoire système avant de réinstaller le badge éclairé.

1. Faites pivoter la porte de 180 degrés.
2. Alignez le bas de la porte sur le montant de charnière inférieur, puis placez le bas de la porte sur le montant de charnière.
3. Soulevez l'axe de charnière supérieur de manière à ce qu'il se dégage du carter de charnière.
4. Faites basculer le haut de la porte dans le boîtier de la charnière de manière à ce que l'axe de charnière et la charnière de porte soient alignés, puis libérez l'axe de charnière.

   Assurez-vous que l'axe de charnière est bien en place à travers la charnière de porte et le bas du boîtier de charnière de porte.

5. Refixez l'ensemble cosse de mise à la terre et fil sur le châssis de l'armoire du système, du même côté de la porte avant récemment inversée, puis réinstallez la cosse de mise à la terre avec cosse à fourche sur le dessus de la porte de l'armoire du système.
6. Refixez le fil de mise à la terre sur la cosse de mise à la terre de la porte de l'armoire du système.
7. Réinstallez les panneaux latéraux ou les supports d'interconnexion, le cas échéant :
   - Si votre armoire système n'est pas connectée à une autre armoire système, réinstallez les panneaux latéraux.
   - Si votre armoire système est connectée à une autre armoire système à l'aide d'un kit d'interconnexion, réinstallez les supports d'interconnexion.

Réinstallez le badge lumineux

Une fois la porte de l'armoire du système installée, vous devez installer le badge éclairé pour terminer le processus d'inversion des portes, puis fermer et verrouiller la porte avant.

1. A l'aide de l'illustration suivante, réinstallez le badge lumineux sur la porte avant de l'armoire système :

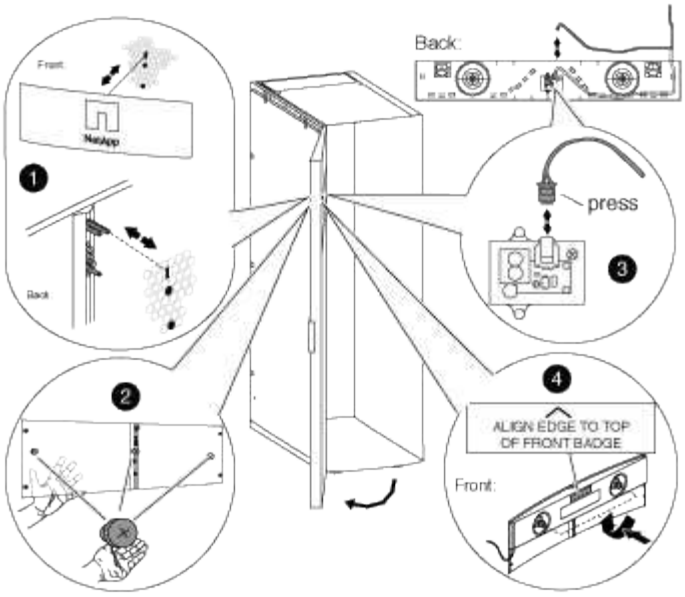

2. Fermez et verrouillez la porte avant.

Informations sur le copyright

Copyright © 2022 NetApp, Inc. Tous droits réservés. Imprimé aux États-Unis. Aucune partie de ce document protégé par copyright ne peut être reproduite sous quelque forme que ce soit ou selon quelque méthode que ce soit (graphique, électronique ou mécanique, notamment par photocopie, enregistrement ou stockage dans un système de récupération électronique) sans l'autorisation écrite préalable du détenteur du droit de copyright.

Les logiciels dérivés des éléments NetApp protégés par copyright sont soumis à la licence et à l'avis de non-responsabilité suivants :

CE LOGICIEL EST FOURNI PAR NETAPP « EN L'ÉTAT » ET SANS GARANTIES EXPRESSES OU TACITES, Y COMPRIS LES GARANTIES TACITES DE QUALITÉ MARCHANDE ET D'ADÉQUATION À UN USAGE PARTICULIER, QUI SONT EXCLUES PAR LES PRÉSENTES. EN AUCUN CAS NETAPP NE SERA TENU POUR RESPONSABLE DE DOMMAGES DIRECTS, INDIRECTS, ACCESSOIRES, PARTICULIERS OU EXEMPLAIRES (Y COMPRIS L'ACHAT DE BIENS ET DE SERVICES DE SUBSTITUTION, LA PERTE DE JOUISSANCE, DE DONNÉES OU DE PROFITS, OU L'INTERRUPTION D'ACTIVITÉ), QUELLES QU'EN SOIENT LA CAUSE ET LA DOCTRINE DE RESPONSABILITÉ, QU'IL S'AGISSE DE RESPONSABILITÉ CONTRACTUELLE, STRICTE OU DÉLICTUELLE (Y COMPRIS LA NÉGLIGENCE OU AUTRE) DÉCOULANT DE L'UTILISATION DE CE LOGICIEL, MÊME SI LA SOCIÉTÉ A ÉTÉ INFORMÉE DE LA POSSIBILITÉ DE TELS DOMMAGES.

NetApp se réserve le droit de modifier les produits décrits dans le présent document à tout moment et sans préavis. NetApp décline toute responsabilité découlant de l'utilisation des produits décrits dans le présent document, sauf accord explicite écrit de NetApp. L'utilisation ou l'achat de ce produit ne concède pas de licence dans le cadre de droits de brevet, de droits de marque commerciale ou de tout autre droit de propriété intellectuelle de NetApp.

Le produit décrit dans ce manuel peut être protégé par un ou plusieurs brevets américains, étrangers ou par une demande en attente.

LÉGENDE DE RESTRICTION DES DROITS : L'utilisation, la duplication ou la divulgation par le gouvernement sont sujettes aux restrictions énoncées dans le sous-paragraphe (b)(3) de la clause Rights in Technical Data-Noncommercial Items du DFARS 252.227-7013 (février 2014) et du FAR 52.227-19 (décembre 2007).

Les données contenues dans les présentes se rapportent à un produit et/ou service commercial (tel que défini par la clause FAR 2.101). Il s'agit de données propriétaires de NetApp, Inc. Toutes les données techniques et tous les logiciels fournis par NetApp en vertu du présent Accord sont à caractère commercial et ont été exclusivement développés à l'aide de fonds privés. Le gouvernement des États-Unis dispose d'une licence limitée irrévocable, non exclusive, non cessible, non transférable et mondiale. Cette licence lui permet d'utiliser uniquement les données relatives au contrat du gouvernement des États-Unis d'après lequel les données lui ont été fournies ou celles qui sont nécessaires à son exécution. Sauf dispositions contraires énoncées dans les présentes, l'utilisation, la divulgation, la reproduction, la modification, l'exécution, l'affichage des données sont interdits sans avoir obtenu le consentement écrit préalable de NetApp, Inc. Les droits de licences du Département de la Défense du gouvernement des États-Unis se limitent aux droits identifiés par la clause 252.227-7015(b) du DFARS (février 2014).

Informations sur les marques commerciales

NETAPP, le logo NETAPP et les marques citées sur le site http://www.netapp.com/TM sont des marques déposées ou des marques commerciales de NetApp, Inc. Les autres noms de marques et de produits sont des marques commerciales de leurs propriétaires respectifs.