Modulo controller

Install and maintain

NetApp
June 23, 2023

This PDF was generated from https://docs.netapp.com/it-it/ontap-systems/a320/controller-replace-overview.html on June 23, 2023. Always check docs.netapp.com for the latest.

Sommario

Modulo controller 1
Panoramica della sostituzione del modulo controller - AFF A320 1
Spegnere il controller non utilizzato - AFF A320 1
Sostituire l’hardware del modulo controller - AFF A320 2
Ripristinare e verificare la configurazione del sistema - AFF A320 10
Riscrivere il sistema e riassegnare i dischi - AFF A320 12
Ripristino completo del sistema - AFF A320 15

Modulo controller

Panoramica della sostituzione del modulo controller - AFF A320

È necessario esaminare i prerequisiti per la procedura di sostituzione e selezionare quello corretto per la versione del sistema operativo ONTAP in uso.

- Tutti gli shelf di dischi devono funzionare correttamente.
- Il controller integro deve essere in grado di assumere il controllo del controller da sostituire (indicato in questa procedura come “controller alterato”).
- Se il sistema si trova in una configurazione MetroCluster, consultare la sezione "Scelta della procedura di ripristino corretta" per determinare se utilizzare questa procedura.

  Se si tratta della procedura da utilizzare, tenere presente che la procedura di sostituzione del controller per un controller in una configurazione MetroCluster a quattro o otto nodi è la stessa di una coppia ha. Non sono richieste procedure specifiche di MetroCluster, poiché il guasto è limitato a una coppia ha e i comandi di failover dello storage possono essere utilizzati per fornire operazioni senza interruzioni durante la sostituzione.

- È necessario sostituire il componente guasto con un componente FRU sostitutivo ricevuto dal provider.
- È necessario sostituire un modulo controller con un modulo controller dello stesso tipo di modello. Non è possibile aggiornare il sistema semplicemente sostituendo il modulo controller.
- Non è possibile modificare dischi o shelf di dischi come parte di questa procedura.
- In questa procedura, il dispositivo di boot viene spostato dal controller guasto al controller *replacement* in modo che il controller *replacement* si avvii nella stessa versione di ONTAP del vecchio modulo controller.
- È importante applicare i comandi descritti di seguito ai sistemi corretti:
  - Il controller *alterato* è il controller che viene sostituito.
  - Il controller *replacement* è il nuovo controller che sostituisce il controller compromesso.
  - Il controller *healthy* è il controller sopravvissuto.
- È sempre necessario acquisire l’output della console del controller in un file di testo.

  In questo modo è possibile registrare la procedura per risolvere eventuali problemi riscontrati durante il processo di sostituzione.

Spegnere il controller non utilizzato - AFF A320

Per spegnere il controller compromesso, è necessario determinare lo stato del controller e, se necessario, assumere il controllo del controller in modo che il controller integro continui a servire i dati provenienti dallo storage del controller compromesso.

A proposito di questa attività

- Se si utilizza NetApp Storage Encryption, è necessario reimpostare il MSID seguendo le istruzioni riportate in "Ripristino dei SED in modalità non protetta".
- Se si dispone di un sistema SAN, è necessario controllare i messaggi di evento `cluster kernel-`

`service show`) Per blade SCSI del controller deteriorati. Il `cluster kernel-service show` command visualizza il nome del nodo, lo stato del quorum di quel nodo, lo stato di disponibilità di quel nodo e lo stato operativo di quel nodo.

Ogni processo SCSI-blade deve essere in quorum con gli altri nodi del cluster. Eventuali problemi devono essere risolti prima di procedere con la sostituzione.

- Se si dispone di un cluster con più di due nodi, questo deve trovarsi in quorum. Se il cluster non è in quorum o un controller integro mostra false per idoneità e salute, è necessario correggere il problema prima di spegnere il controller compromesso; vedere "Sincronizzare un nodo con il cluster".

Fasi

1. Se AutoSupport è attivato, eliminare la creazione automatica del caso richiamando un messaggio AutoSupport: `system node autosupport invoke -node * -type all -message MAINT=number_of_hours_downh`

   Il seguente messaggio AutoSupport elimina la creazione automatica del caso per due ore: `cluster1:> system node autosupport invoke -node * -type all -message MAINT=2h`

2. Disattivare il giveback automatico dalla console del controller integro: `storage failover modify –node local -auto-giveback false`

   Quando viene visualizzato *Vuoi disattivare il giveback automatico?*, inserisci `y`.

3. Portare la centralina danneggiata al prompt DEL CARICATORE:

Se il controller non utilizzato visualizza…	Quindi…
Il prompt DEL CARICATORE	Andare a Rimozione del modulo controller.
In attesa di un giveback…	Premere Ctrl-C, quindi rispondere `y` quando richiesto.
Prompt di sistema o prompt della password	Assumere il controllo o arrestare il controller compromesso dal controller integro: `storage failover takeover -ofnode` *`impaired_node_name`* Quando il controller non utilizzato visualizza Waiting for giveback… (in attesa di giveback…), premere Ctrl-C e rispondere `y`.

Sostituire l'hardware del modulo controller - AFF A320

Per sostituire l'hardware del modulo controller, è necessario rimuovere il controller guasto, spostare i componenti FRU nel modulo controller sostitutivo, installare il modulo controller sostitutivo nel telaio e avviare il sistema in modalità manutenzione.

Fase 1: Rimuovere il modulo controller

Per accedere ai componenti all'interno del modulo controller, è necessario rimuovere il modulo controller dallo

chassis.

Per rimuovere il modulo controller dallo chassis, è possibile utilizzare le seguenti immagini o i passaggi scritti.

L'immagine seguente mostra la rimozione dei cavi e dei bracci di gestione dei cavi dal modulo controller guasto:

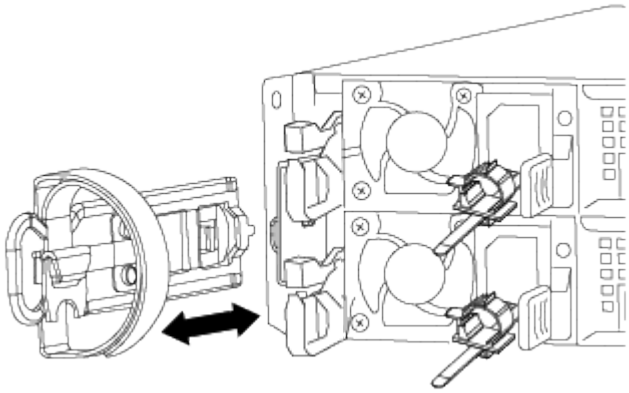

L'immagine seguente mostra la rimozione del modulo controller guasto dal telaio:

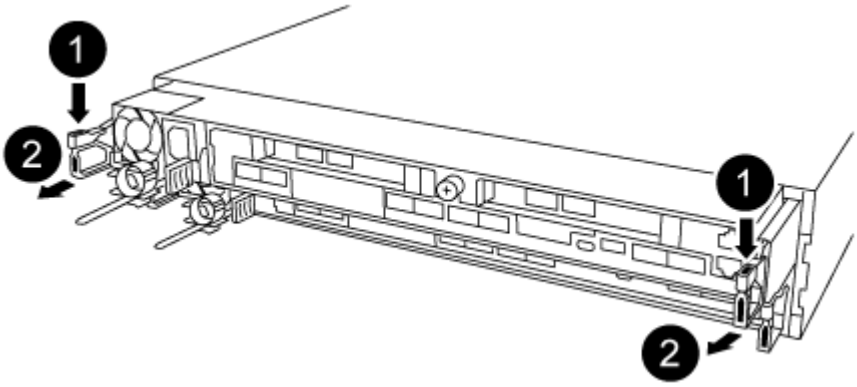

1. Se non si è già collegati a terra, mettere a terra l'utente.
2. Scollegare l'alimentazione del modulo controller dalla fonte di alimentazione.
3. Allentare il gancio e la fascetta che fissano i cavi al dispositivo di gestione dei cavi, quindi scollegare i cavi di sistema e gli SFP (se necessario) dal modulo controller, tenendo traccia del punto in cui sono stati collegati i cavi.

   Lasciare i cavi nel dispositivo di gestione dei cavi in modo che quando si reinstalla il dispositivo di gestione dei cavi, i cavi siano organizzati.

4. Rimuovere e mettere da parte i dispositivi di gestione dei cavi dai lati sinistro e destro del modulo controller.
5. Rimuovere il modulo controller dal telaio:
   a. Inserire l'indice nel meccanismo di blocco su entrambi i lati del modulo controller.
   b. Premere verso il basso la linguetta arancione sulla parte superiore del meccanismo di chiusura fino a liberare il perno di chiusura sul telaio.

      Il gancio del meccanismo di chiusura deve essere quasi verticale e non deve essere lontano dal perno del telaio.

c. Tirare delicatamente il modulo controller di alcuni pollici verso di sé in modo da poter afferrare i lati del modulo controller.

d. Con entrambe le mani, estrarre delicatamente il modulo controller dal telaio e posizionare il modulo su una superficie piana e stabile.

Fase 2: Spostare gli alimentatori

Quando si sostituisce un modulo controller, è necessario spostare l'alimentatore dal modulo controller guasto al modulo controller sostituivo.

1. Ruotare la maniglia della camma in modo che possa essere utilizzata per estrarre l'alimentatore dal modulo controller premendo la linguetta di bloccaggio blu.

> L'alimentazione è in corto. Utilizzare sempre due mani per sostenerlo durante la rimozione dal modulo controller in modo che non si sposti improvvisamente dal modulo controller e non causi lesioni.

2. Spostare l'alimentatore sul nuovo modulo controller, quindi installarlo.
3. Con entrambe le mani, sostenere e allineare i bordi dell'alimentatore con l'apertura nel modulo controller, quindi spingere delicatamente l'alimentatore nel modulo controller fino a quando la linguetta di blocco non scatta in posizione.

   Gli alimentatori si innestano correttamente solo con il connettore interno e si bloccano in un modo.

> Per evitare di danneggiare il connettore interno, non esercitare una forza eccessiva quando si inserisce l'alimentatore nel sistema.

Fase 3: Spostare la batteria NVDIMM

Per spostare la batteria NVDIMM dal modulo controller guasto al modulo controller sostitutivo, è necessario eseguire una sequenza specifica di operazioni.

Per spostare la batteria NVDIMM dal modulo controller guasto al modulo controller sostitutivo, utilizzare la seguente illustrazione o la procedura scritta.

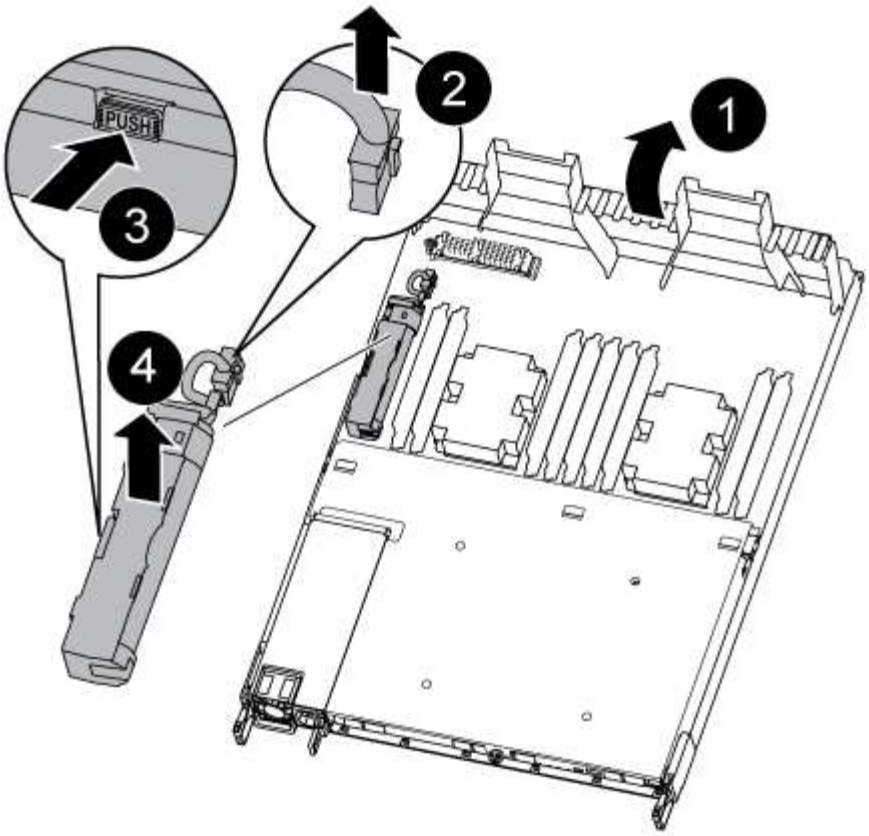

1. Individuare la batteria NVDIMM nel modulo del controller.
2. Individuare la spina della batteria e premere il fermaglio sulla parte anteriore della spina per sganciarla dalla presa, quindi scollegare il cavo della batteria dalla presa.
3. Afferrare la batteria e premere la linguetta di bloccaggio blu contrassegnata CON PUSH, quindi estrarre la batteria dal supporto e dal modulo del controller.
4. Spostare la batteria nel modulo controller sostitutivo.
5. Allineare il modulo batteria con l'apertura della batteria, quindi spingere delicatamente la batteria nello slot fino a bloccarla in posizione.

> Non ricollegare il cavo della batteria alla scheda madre fino a quando non viene richiesto.

Fase 4: Spostare il supporto di avvio

Individuare il supporto di avvio, quindi seguire le istruzioni per rimuoverlo dal modulo controller compromesso e inserirlo nel modulo controller sostitutivo.

È possibile utilizzare la seguente illustrazione o la procedura scritta per spostare il supporto di avvio dal modulo controller compromesso al modulo controller sostitutivo.

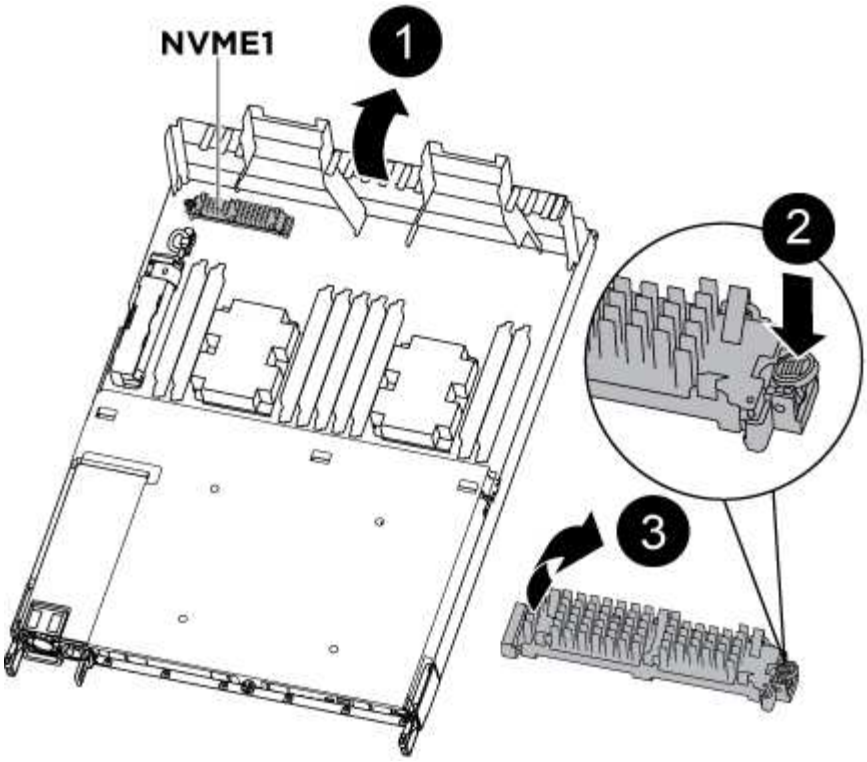

1. Aprire il condotto dell'aria e individuare il supporto di avvio utilizzando la seguente illustrazione o la mappa FRU sul modulo del controller:
2. Individuare e rimuovere il supporto di avvio dal modulo controller:
   a. Premere il tasto blu alla fine del supporto di avvio fino a quando il labbro sul supporto di avvio non scompare dal pulsante blu.
   b. Ruotare il supporto di avvio verso l'alto ed estrarre delicatamente il supporto di avvio dalla presa.
3. Spostare il supporto di avvio nel nuovo modulo controller, allineare i bordi del supporto di avvio con l'alloggiamento dello zoccolo, quindi spingerlo delicatamente nello zoccolo.
4. Verificare che il supporto di avvio sia inserito correttamente e completamente nella presa.

   Se necessario, rimuovere il supporto di avvio e reinserirlo nella presa.

5. Bloccare il supporto di avvio in posizione:
   a. Ruotare il supporto di avvio verso il basso verso la scheda madre.
   b. Posizionando un dito alla fine del supporto di avvio tramite il pulsante blu, premere l'estremità del supporto di avvio per attivare il pulsante di blocco blu.
   c. Tenendo premuto il supporto di avvio, sollevare il pulsante di blocco blu per bloccare il supporto di avvio in posizione.

Fase 5: Spostamento dei DIMM

È necessario individuare i DIMM e spostarli dal modulo controller guasto al modulo controller sostitutivo.

Il nuovo modulo controller deve essere pronto in modo da poter spostare i DIMM direttamente dal modulo controller guasto agli slot corrispondenti del modulo controller sostitutivo.

È possibile utilizzare le seguenti illustrazioni o i passaggi scritti per spostare i DIMM dal modulo controller guasto al modulo controller sostitutivo.

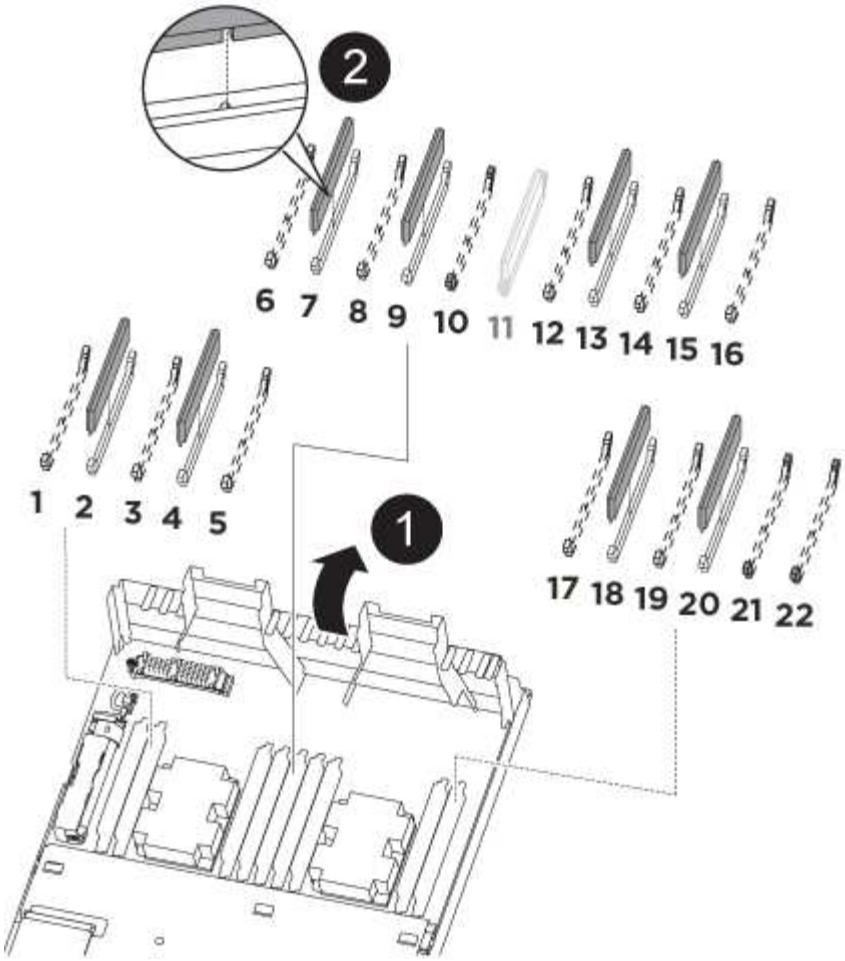

1. Individuare i DIMM sul modulo controller.

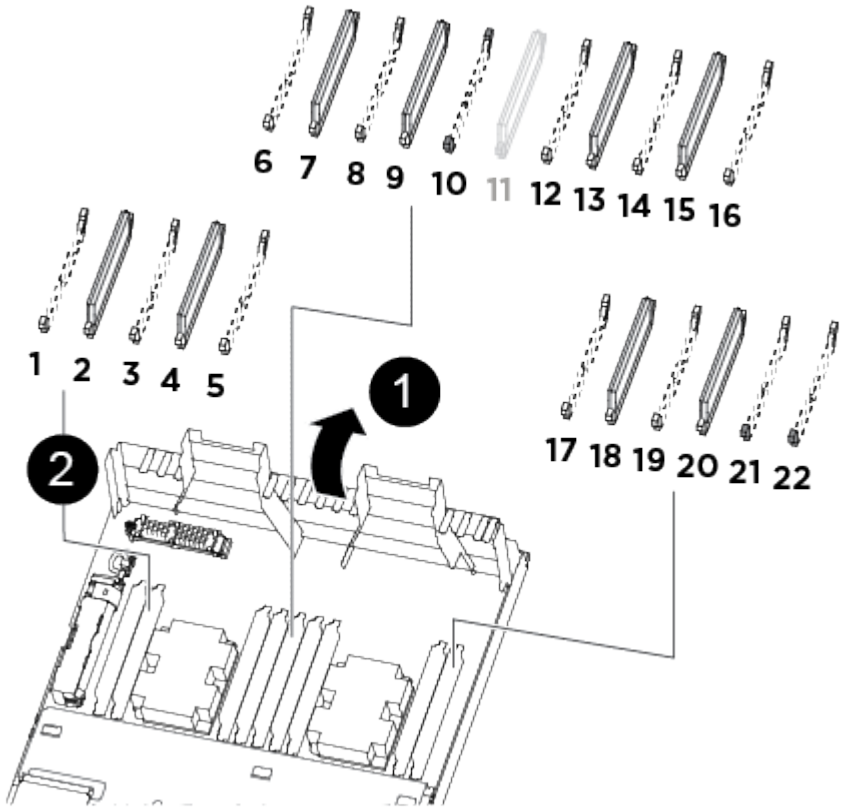

❶
Condotto dell'aria
❷
• Slot DIMM di sistema: 2,4, 7, 9, 13, 15, 18 e 20 • Slot NVDIMM: 11 ⓘ Il modulo NVDIMM è molto diverso dai DIMM di sistema.

2. Prendere nota dell'orientamento del DIMM nello zoccolo in modo da poter inserire il DIMM nel modulo controller sostitutivo con l'orientamento corretto.
3. Verificare che la batteria NVDIMM non sia collegata al nuovo modulo controller.
4. Spostare i DIMM dal modulo controller guasto al modulo controller sostitutivo:

   ⓘ Assicurarsi di installare ciascun DIMM nello stesso slot occupato nel modulo controller guasto.

   a. Estrarre il modulo DIMM dal relativo slot spingendo lentamente le linguette di espulsione dei moduli DIMM su entrambi i lati del modulo, quindi estrarre il modulo DIMM dallo slot.

      ⓘ Tenere il modulo DIMM per i bordi in modo da evitare di esercitare pressione sui componenti della scheda a circuiti stampati del modulo DIMM.

   b. Individuare lo slot DIMM corrispondente sul modulo controller sostitutivo.
   c. Assicurarsi che le linguette di espulsione del DIMM sullo zoccolo DIMM siano aperte, quindi inserire il DIMM correttamente nello zoccolo.

      I DIMM si inseriscono saldamente nello zoccolo, ma devono essere inseriti facilmente. In caso contrario, riallineare il DIMM con lo zoccolo e reinserirlo.

   d. Esaminare visivamente il modulo DIMM per verificare che sia allineato in modo uniforme e inserito completamente nello zoccolo.
   e. Ripetere questi passaggi secondari per i DIMM rimanenti.
5. Collegare la batteria NVDIMM alla scheda madre.

   Assicurarsi che la spina si blocchi sul modulo controller.

Fase 6: Spostare i riser PCIe

È necessario spostare i riser PCIe, con le schede PCIe installate, dal modulo controller compromesso al modulo controller sostitutivo.

È possibile utilizzare la seguente illustrazione o la procedura scritta per spostare i riser PCIe dal modulo controller guasto al modulo controller sostitutivo.

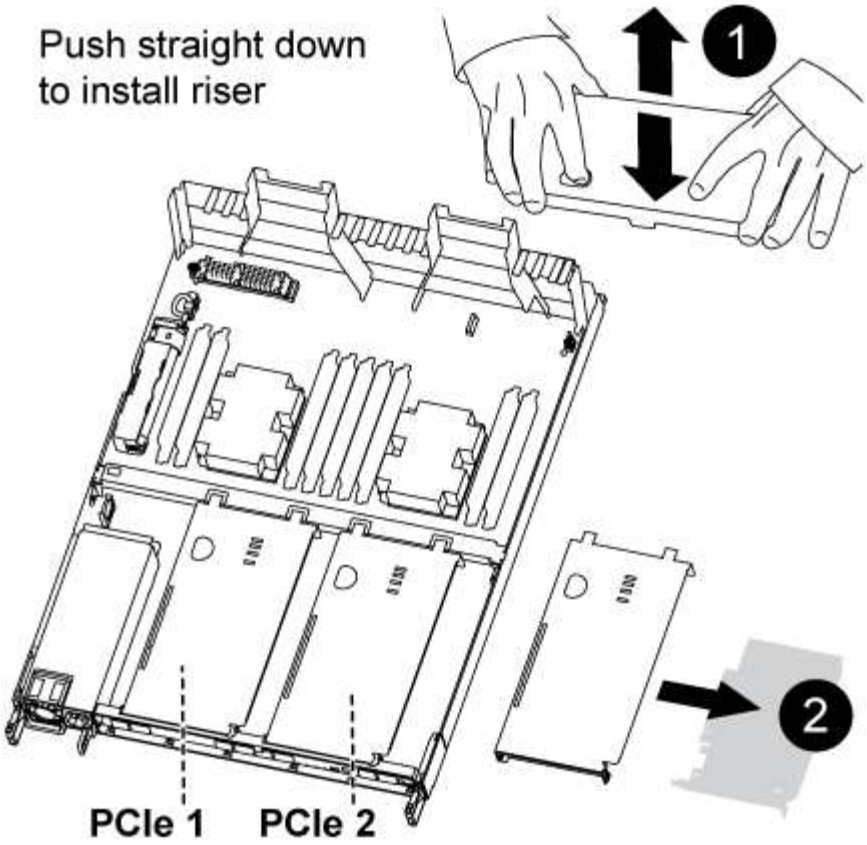

1. Rimuovere il coperchio sui riser PCIe svitando la vite blu sul coperchio, far scorrere il coperchio verso di sé, ruotare il coperchio verso l'alto, sollevarlo dal modulo controller e riporlo da parte.
2. Rimuovere i riser vuoti dal modulo controller sostitutivo.
   a. Posizionare l'indice nel foro sul lato sinistro del modulo riser e afferrare il riser con il pollice.
   b. Sollevare il riser verso l'alto ed estrarlo dall'alloggiamento, quindi metterlo da parte.
   c. Ripetere questi passaggi secondari per il secondo riser.
3. Spostare i riser PCIe dal modulo controller guasto agli stessi riser Bay sul modulo controller sostitutivo:
   a. Rimuovere un riser dal modulo controller guasto e spostarlo nel modulo controller sostitutivo.
   b. Abbassare il riser direttamente nell'alloggiamento, in modo che sia quadrato con l'alloggiamento e che i piedini del riser scivolino nei fori guida sul retro dell'alloggiamento.
   c. Inserire il riser nella presa della scheda madre verso il basso nello zoccolo, esercitando una pressione uniforme verso il basso lungo i bordi del riser fino a quando non si inserisce.

      Il riser deve essere insedionato in modo regolare con poca resistenza. Riposizionare il riser nell'alloggiamento se si riscontra una notevole resistenza nell'alloggiamento del riser.

   d. Ripetere questi passaggi secondari per il secondo riser.
   e. Reinstallare il coperchio sui riser PCIe.

Fase 7: Installare il modulo controller

Dopo aver spostato tutti i componenti dal modulo controller guasto al modulo controller sostitutivo, è necessario installare il modulo controller sostitutivo nel telaio e avviarlo in modalità manutenzione.

Per installare il modulo controller sostitutivo nel telaio, utilizzare la seguente illustrazione o la procedura scritta.

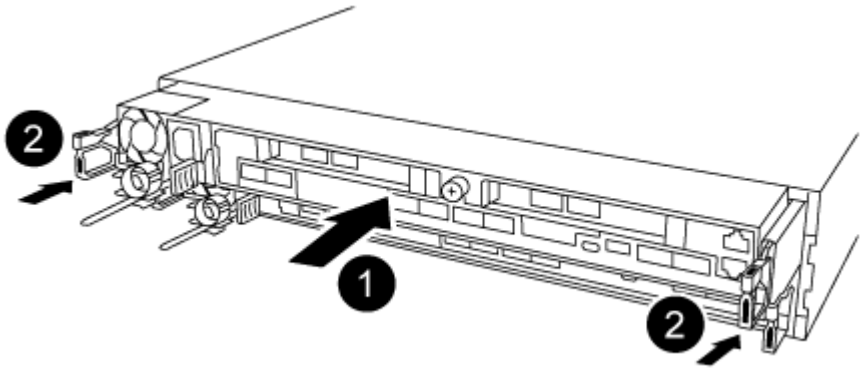

1. Se non è già stato fatto, chiudere il condotto dell'aria sul retro del modulo controller e reinstallare il coperchio sulle schede PCIe.
2. Allineare l'estremità del modulo controller con l'apertura dello chassis, quindi spingere delicatamente il modulo controller a metà nel sistema.

   Non inserire completamente il modulo controller nel telaio fino a quando non viene richiesto.

3. Cablare solo le porte di gestione e console, in modo da poter accedere al sistema per eseguire le attività descritte nelle sezioni seguenti.

   I cavi rimanenti verranno collegati al modulo controller più avanti in questa procedura.

4. Completare la reinstallazione del modulo controller:

   a. Assicurarsi che i bracci del dispositivo di chiusura siano bloccati in posizione estesa.
   b. Utilizzando i bracci del dispositivo di chiusura, spingere il modulo controller nell'alloggiamento dello chassis fino a quando non si arresta.
   c. Tenere premuti le linguette arancioni sulla parte superiore del meccanismo di chiusura.
   d. Spingere delicatamente il modulo controller nell'alloggiamento dello chassis fino a quando non è a filo con i bordi dello chassis.

      I bracci del meccanismo di chiusura scorrono nel telaio.

   Il modulo controller inizia ad avviarsi non appena viene inserito completamente nello chassis.

   a. Rilasciare i fermi per bloccare il modulo controller in posizione.
   b. Rieseguire l'alimentatore.
   c. Se non è già stato fatto, reinstallare il dispositivo di gestione dei cavi.
   d. Interrompere il normale processo di avvio premendo `Ctrl-C`.

Ripristinare e verificare la configurazione del sistema - AFF A320

Dopo aver sostituito l'hardware e avviato la modalità di manutenzione, verificare la

configurazione di sistema di basso livello del controller sostitutivo e riconfigurare le impostazioni di sistema secondo necessità.

Fase 1: Impostare e verificare l'ora di sistema dopo la sostituzione del modulo controller

È necessario controllare l'ora e la data sul modulo controller sostitutivo rispetto al modulo controller integro in una coppia ha o rispetto a un server di riferimento orario affidabile in una configurazione standalone. Se l'ora e la data non corrispondono, è necessario ripristinarli sul modulo controller sostitutivo per evitare possibili interruzioni dei client dovute a differenze di tempo.

A proposito di questa attività

È importante applicare i comandi descritti nei passaggi sui sistemi corretti:

- Il nodo *replacement* è il nuovo nodo che ha sostituito il nodo compromesso come parte di questa procedura.
- Il nodo *healthy* è il partner ha del nodo *replacement*.

Fasi

1. Se il nodo *replacement* non si trova al prompt DEL CARICATORE, arrestare il sistema al prompt DEL CARICATORE.
2. Sul nodo *healthy*, controllare l'ora di sistema: `show date`

   La data e l'ora sono indicate in GMT.

3. Al prompt DEL CARICATORE, controllare la data e l'ora nel nodo *replacement*: `show date`

   La data e l'ora sono indicate in GMT.

4. Se necessario, impostare la data in GMT sul nodo sostitutivo: `set date mm/dd/yyyy`
5. Se necessario, impostare l'ora in GMT sul nodo sostitutivo: `set time hh:mm:ss`
6. Al prompt DEL CARICATORE, confermare la data e l'ora nel nodo *replacement*: `show date`

   La data e l'ora sono indicate in GMT.

Fase 2: Verificare e impostare lo stato ha del modulo controller

Verificare `HA` stato del modulo controller e, se necessario, aggiornare lo stato in modo che corrisponda alla configurazione del sistema.

1. In modalità manutenzione dal nuovo modulo controller, verificare che tutti i componenti siano visualizzati allo stesso modo `HA` stato: `ha-config show`

   Lo stato ha deve essere lo stesso per tutti i componenti.

2. Se lo stato di sistema visualizzato del modulo controller non corrisponde alla configurazione di sistema, impostare `HA` stato del modulo controller: `ha-config modify controller ha-state`

   Il valore dello stato ha può essere uno dei seguenti:

- `ha`
- `mcc`
- `mccip`
- `non-ha`

3. Se lo stato di sistema visualizzato del modulo controller non corrisponde alla configurazione di sistema, impostare `HA` stato del modulo controller: `ha-config modify controller ha-state`
4. Verificare che l'impostazione sia stata modificata: `ha-config show`

Fase 3: Eseguire la diagnostica

Dopo aver sostituito un componente del sistema, è necessario eseguire test diagnostici su tale componente.

Il sistema deve essere al prompt DEL CARICATORE per avviare la diagnostica.

Tutti i comandi delle procedure diagnostiche vengono emessi dalla centralina in cui viene sostituito il componente.

1. Se il controller da sottoporre a manutenzione non viene visualizzato al prompt DEL CARICATORE, riavviare il controller: `system node halt -node node_name`

   Dopo aver eseguito il comando, attendere che il sistema si arresti al prompt DEL CARICATORE.

2. Al prompt DEL CARICATORE, accedere ai driver speciali progettati appositamente per la diagnostica a livello di sistema per funzionare correttamente: `boot_diags`
3. Selezionare **Scan System** (sistema di scansione) dal menu visualizzato per abilitare l'esecuzione dei test di diagnostica.
4. Selezionare **Test system** dal menu visualizzato per eseguire i test di diagnostica.
5. Selezionare il test o la serie di test dai vari sottomenu.
6. Procedere in base al risultato del passaggio precedente:
   - Se il test non ha avuto esito positivo, correggerlo ed eseguire nuovamente il test.
   - Se il test non ha rilevato errori, selezionare Reboot (Riavvia) dal menu per riavviare il sistema.

     Durante il processo di avvio, potrebbero essere visualizzati i seguenti prompt:

     - Viene visualizzato un messaggio di avviso che indica una mancata corrispondenza dell'ID di sistema e chiede di ignorare l'ID di sistema.
     - Un avviso che avvisa che quando si accede alla modalità di manutenzione in una configurazione ha, è necessario assicurarsi che il controller integro rimanga inattivo. Puoi rispondere in tutta sicurezza `y` a questi prompt.

Riscrivere il sistema e riassegnare i dischi - AFF A320

Continuare la procedura di sostituzione riassegnando lo storage e confermando la riassegnazione del disco.

Fase 1: Ricable del sistema

Dopo aver eseguito la diagnostica, è necessario recuperare le connessioni di rete e di storage del modulo controller.

Fasi

1. Ricable del sistema.
2. Verificare che il cablaggio sia corretto utilizzando "Active IQ Config Advisor".
   a. Scaricare e installare Config Advisor.
   b. Inserire le informazioni relative al sistema di destinazione, quindi fare clic su Collect Data (Raccogli dati).
   c. Fare clic sulla scheda Cabling (cablaggio), quindi esaminare l'output. Assicurarsi che tutti gli shelf di dischi siano visualizzati e che tutti i dischi appaiano nell'output, correggendo eventuali problemi di cablaggio rilevati.
   d. Controllare gli altri cavi facendo clic sulla scheda appropriata, quindi esaminare l'output di Config Advisor.

Fase 2: Riassegnare i dischi

Se il sistema di storage si trova in una coppia ha, l'ID di sistema del nuovo modulo controller viene assegnato automaticamente ai dischi quando il giveback si verifica al termine della procedura. È necessario confermare la modifica dell'ID di sistema quando si avvia il controller *replacement* e verificare che la modifica sia stata implementata.

Questa procedura si applica solo ai sistemi che eseguono ONTAP in una coppia ha.

1. Se il controller *replacement* è in modalità di manutenzione (che mostra il `*>` Uscire dalla modalità di manutenzione e passare al prompt DEL CARICATORE: `halt`
2. Dal prompt DEL CARICATORE sul controller *replacement*, avviare il controller, immettendo `y` Se viene richiesto di ignorare l'ID di sistema a causa di una mancata corrispondenza dell'ID di sistema:`boot_ontap`
3. Attendere il `Waiting for giveback…` Viene visualizzato il messaggio sulla console del controller *replacement* e quindi, dal controller integro, verificare che il nuovo ID di sistema del partner sia stato assegnato automaticamente: `storage failover show`

   Nell'output del comando, viene visualizzato un messaggio che indica che l'ID del sistema è stato modificato sul controller compromesso, mostrando gli ID vecchi e nuovi corretti. Nell'esempio seguente, il node2 è stato sostituito e ha un nuovo ID di sistema pari a 151759706.

```
node1> `storage failover show`
                                     Takeover
Node               Partner           Possible     State Description
------------       ------------      --------
-------------------------------------
node1              node2             false        System ID changed on
partner (Old:
                                                   151759755, New:
151759706), In takeover
node2              node1             -            Waiting for giveback
(HA mailboxes)
```

4. Dal controller integro, verificare che tutti i coredump siano salvati:
   a. Passare al livello di privilegio avanzato: `set -privilege advanced`

      Puoi rispondere `Y` quando viene richiesto di passare alla modalità avanzata. Viene visualizzato il prompt della modalità avanzata (*>).

   b. Salva i coredump: `system node run -node local-node-name partner savecore`
   c. Attendere il completamento del comando `savecore`prima di emettere il giveback.

      È possibile immettere il seguente comando per monitorare l'avanzamento del comando savecore: `system node run -node local-node-name partner savecore -s`

   d. Tornare al livello di privilegio admin: `set -privilege admin`
5. Se il sistema di storage ha configurato Storage o Volume Encryption, è necessario ripristinare la funzionalità Storage o Volume Encryption utilizzando una delle seguenti procedure, a seconda che si utilizzi la gestione delle chiavi integrata o esterna:
   - "Ripristinare le chiavi di crittografia integrate per la gestione delle chiavi"
   - "Ripristinare le chiavi di crittografia esterne per la gestione delle chiavi"
6. Restituire il controller:
   a. Dal controller integro, restituire lo storage del controller sostituito: `storage failover giveback -ofnode replacement_node_name`

      Il controller *replacement* riprende lo storage e completa l'avvio.

      Se viene richiesto di ignorare l'ID di sistema a causa di una mancata corrispondenza dell'ID di sistema, immettere `y`.

      > Se il giveback viene vetoed, puoi prendere in considerazione la possibilità di ignorare i veti.

   "Trova il contenuto della configurazione ad alta disponibilità per la tua versione di ONTAP 9"

   a. Una volta completato il giveback, verificare che la coppia ha sia in buone condizioni e che sia possibile effettuare il takeover: `storage failover show`

L'output di `storage failover show` Il comando non deve includere l'ID di sistema modificato nel messaggio del partner.

7. Verificare che i dischi siano stati assegnati correttamente: `storage disk show -ownership`

   I dischi appartenenti al controller *replacement* devono mostrare il nuovo ID di sistema. Nell'esempio seguente, i dischi di proprietà di node1 ora mostrano il nuovo ID di sistema, 1873775277:

```
node1> `storage disk show -ownership`

Disk  Aggregate Home  Owner  DR Home  Home ID    Owner ID  DR Home ID
Reserver  Pool
----- ------    ----- ------ -------- -------    -------    -------
---------  ---
1.0.0  aggr0_1  node1 node1  -        1873775277 1873775277  -
1873775277 Pool0
1.0.1  aggr0_1  node1 node1           1873775277 1873775277  -
1873775277 Pool0
.
.
.
```

8. Verificare che i volumi previsti siano presenti per ciascun controller: `vol show -node node-name`
9. Se al riavvio è stato disattivato il Takeover automatico, attivarlo dal controller integro: `storage failover modify -node replacement-node-name -onreboot true`

Ripristino completo del sistema - AFF A320

Per ripristinare il funzionamento completo del sistema, è necessario ripristinare la configurazione NetApp Storage Encryption (se necessario), installare le licenze per il nuovo controller e restituire il componente guasto a NetApp, come descritto nelle istruzioni RMA fornite con il kit.

Fase 1: Installare le licenze per il controller sostitutivo in ONTAP

È necessario installare nuove licenze per il nodo *replacement* se il nodo compromesso utilizzava funzioni ONTAP che richiedono una licenza standard (bloccata da nodo). Per le funzionalità con licenze standard, ogni nodo del cluster deve disporre di una propria chiave per la funzionalità.

A proposito di questa attività

Fino all'installazione delle chiavi di licenza, le funzionalità che richiedono licenze standard continuano a essere disponibili per il nodo *replacement*. Tuttavia, se il nodo compromesso era l'unico nodo nel cluster con una licenza per la funzione, non sono consentite modifiche di configurazione alla funzione. Inoltre, l'utilizzo di funzionalità senza licenza sul nodo potrebbe non essere conforme al contratto di licenza, pertanto è necessario installare la chiave o le chiavi di licenza sostitutive sul nodo *replacement* il prima possibile.

Prima di iniziare

Le chiavi di licenza devono essere in formato a 28 caratteri.

Si dispone di un periodo di prova di 90 giorni per l'installazione delle chiavi di licenza. Dopo il periodo di tolleranza, tutte le vecchie licenze vengono invalidate. Dopo aver installato una chiave di licenza valida, si hanno a disposizione 24 ore per installare tutte le chiavi prima della fine del periodo di tolleranza.

Fasi

1. Se sono necessarie nuove chiavi di licenza, procurarsi le chiavi di licenza sostitutive sul "Sito di supporto NetApp" Nella sezione My Support (supporto personale) sotto Software licensed (licenze software).

   > Le nuove chiavi di licenza richieste vengono generate automaticamente e inviate all'indirizzo e-mail in archivio. Se non si riceve l'e-mail contenente le chiavi di licenza entro 30 giorni, contattare il supporto tecnico.

2. Installare ogni chiave di licenza: `system license add -license-code license-key, license-key...`
3. Rimuovere le vecchie licenze, se necessario:
   a. Verificare la presenza di licenze inutilizzate: `license clean-up -unused -simulate`
   b. Se l'elenco appare corretto, rimuovere le licenze inutilizzate: `license clean-up -unused`

Fase 2: Verifica dei LIF e registrazione del numero di serie

Prima di riportare il nodo *replacement* in servizio, verificare che i AutoSupport si trovino sulle rispettive porte home, registrare il numero di serie del nodo *replacement*, se abilitato, e ripristinare il giveback automatico.

Fasi

1. Verificare che le interfacce logiche stiano segnalando al server principale e alle porte: `network interface show -is-home false`

   Se alcuni LIF sono elencati come falsi, ripristinarli alle porte home: `network interface revert`

2. Registrare il numero di serie del sistema presso il supporto NetApp.
   - Se AutoSupport è attivato, inviare un messaggio AutoSupport per registrare il numero di serie.
   - Se AutoSupport non è attivato, chiamare "Supporto NetApp" per registrare il numero di serie.
3. Se il giveback automatico è stato disattivato, riabilitarlo: `storage failover modify -node local -auto-giveback true`

Fase 3: Restituire la parte guasta a NetApp

Restituire la parte guasta a NetApp, come descritto nelle istruzioni RMA fornite con il kit. Vedere "Parti restituita sostituzioni" per ulteriori informazioni.

Informazioni sul copyright

Copyright © 2023 NetApp, Inc. Tutti i diritti riservati. Stampato negli Stati Uniti d'America. Nessuna porzione di questo documento soggetta a copyright può essere riprodotta in qualsiasi formato o mezzo (grafico, elettronico o meccanico, inclusi fotocopie, registrazione, nastri o storage in un sistema elettronico) senza previo consenso scritto da parte del detentore del copyright.

Il software derivato dal materiale sottoposto a copyright di NetApp è soggetto alla seguente licenza e dichiarazione di non responsabilità:

IL PRESENTE SOFTWARE VIENE FORNITO DA NETAPP "COSÌ COM'È" E SENZA QUALSIVOGLIA TIPO DI GARANZIA IMPLICITA O ESPRESSA FRA CUI, A TITOLO ESEMPLIFICATIVO E NON ESAUSTIVO, GARANZIE IMPLICITE DI COMMERCIABILITÀ E IDONEITÀ PER UNO SCOPO SPECIFICO, CHE VENGONO DECLINATE DAL PRESENTE DOCUMENTO. NETAPP NON VERRÀ CONSIDERATA RESPONSABILE IN ALCUN CASO PER QUALSIVOGLIA DANNO DIRETTO, INDIRETTO, ACCIDENTALE, SPECIALE, ESEMPLARE E CONSEQUENZIALE (COMPRESI, A TITOLO ESEMPLIFICATIVO E NON ESAUSTIVO, PROCUREMENT O SOSTITUZIONE DI MERCI O SERVIZI, IMPOSSIBILITÀ DI UTILIZZO O PERDITA DI DATI O PROFITTI OPPURE INTERRUZIONE DELL'ATTIVITÀ AZIENDALE) CAUSATO IN QUALSIVOGLIA MODO O IN RELAZIONE A QUALUNQUE TEORIA DI RESPONSABILITÀ, SIA ESSA CONTRATTUALE, RIGOROSA O DOVUTA A INSOLVENZA (COMPRESA LA NEGLIGENZA O ALTRO) INSORTA IN QUALSIASI MODO ATTRAVERSO L'UTILIZZO DEL PRESENTE SOFTWARE ANCHE IN PRESENZA DI UN PREAVVISO CIRCA L'EVENTUALITÀ DI QUESTO TIPO DI DANNI.

NetApp si riserva il diritto di modificare in qualsiasi momento qualunque prodotto descritto nel presente documento senza fornire alcun preavviso. NetApp non si assume alcuna responsabilità circa l'utilizzo dei prodotti o materiali descritti nel presente documento, con l'eccezione di quanto concordato espressamente e per iscritto da NetApp. L'utilizzo o l'acquisto del presente prodotto non comporta il rilascio di una licenza nell'ambito di un qualche diritto di brevetto, marchio commerciale o altro diritto di proprietà intellettuale di NetApp.

Il prodotto descritto in questa guida può essere protetto da uno o più brevetti degli Stati Uniti, esteri o in attesa di approvazione.

LEGENDA PER I DIRITTI SOTTOPOSTI A LIMITAZIONE: l'utilizzo, la duplicazione o la divulgazione da parte degli enti governativi sono soggetti alle limitazioni indicate nel sottoparagrafo (b)(3) della clausola Rights in Technical Data and Computer Software del DFARS 252.227-7013 (FEB 2014) e FAR 52.227-19 (DIC 2007).

I dati contenuti nel presente documento riguardano un articolo commerciale (secondo la definizione data in FAR 2.101) e sono di proprietà di NetApp, Inc. Tutti i dati tecnici e il software NetApp forniti secondo i termini del presente Contratto sono articoli aventi natura commerciale, sviluppati con finanziamenti esclusivamente privati. Il governo statunitense ha una licenza irrevocabile limitata, non esclusiva, non trasferibile, non cedibile, mondiale, per l'utilizzo dei Dati esclusivamente in connessione con e a supporto di un contratto governativo statunitense in base al quale i Dati sono distribuiti. Con la sola esclusione di quanto indicato nel presente documento, i Dati non possono essere utilizzati, divulgati, riprodotti, modificati, visualizzati o mostrati senza la previa approvazione scritta di NetApp, Inc. I diritti di licenza del governo degli Stati Uniti per il Dipartimento della Difesa sono limitati ai diritti identificati nella clausola DFARS 252.227-7015(b) (FEB 2014).

Informazioni sul marchio commerciale

NETAPP, il logo NETAPP e i marchi elencati alla pagina http://www.netapp.com/TM sono marchi di NetApp, Inc. Gli altri nomi di aziende e prodotti potrebbero essere marchi dei rispettivi proprietari.