Cabinet di sistema 42U da 1280 mm

Install and maintain

NetApp
March 22, 2024

This PDF was generated from https://docs.netapp.com/it-it/ontap-systems/platform-supplemental/42u-1280mm-features.html on March 22, 2024. Always check docs.netapp.com for the latest.

Sommario

Cabinet di sistema 42U da 1280 mm 1
Preparazione per l’installazione del cabinet 1
Disimballare il cabinet di sistema 6
Installare l’armadio 6
Sostituire le PDU 18
Sportello anteriore dell’armadio inverso 19

Cabinet di sistema 42U da 1280 mm

Preparazione per l'installazione del cabinet

Caratteristiche dell'armadio di sistema

L'armadio del sistema è costituito da pannelli laterali, sportelli anteriori e posteriori, un kit opzionale imbullonato, un kit di interconnessione opzionale, PDU per l'apparecchiatura e un sistema di gestione dei cavi integrato.

Funzione	Descrizione
Pannelli laterali	Gli armadi del sistema sono dotati di pannelli laterali bloccabili, rimovibili e intercambiabili.
Sportelli anteriori e posteriori perforati	Gli armadi del sistema sono dotati di sportelli anteriori e posteriori rimovibili con un meccanismo di sgancio rapido. La porta anteriore è reversibile e le porte posteriori sono separate. Entrambi gli sportelli sono forati per il raffreddamento.
Chiave comune	Questa chiave consente di sbloccare gli sportelli anteriori, posteriori e i pannelli laterali.
Kit di ricambio	Questo kit si trova all'interno dell'armadio del sistema, collegato allo sportello dell'armadio. Contiene i seguenti componenti: • Quattro viti Phillips da 10-32 x 0.75 pollici • Quattro dadi a gabbia da 10-32 • Un utensile per l'inserimento di dadi a gabbia • Due copie della chiave master
Accesso via cavo	I cavi passanti sono integrati nella parte superiore e inferiore dell'armadio, oltre che tra la parte inferiore dello sportello posteriore e il telaio.
Gestione dei cavi	Il gancio di gestione dei cavi e le cinghie ad anello sono collegati al telaio dell'armadio del sistema a intervalli uguali.
Guide di supporto	Il numero di guide di supporto ricevute dipende dalla configurazione. L'armadio vuoto del sistema viene spedito senza guide di supporto installate. • Per gli armadi del sistema configurati, viene fornito un kit di guide fisse con l'armadio del sistema per supportare le staffe di fissaggio posteriori 80xx, FAS8200 e DS4486. • Gli armadi del sistema Quick-Ship non includono il kit aggiuntivo per guide fisse.

Funzione	Descrizione
Pannelli ciechi	Il numero e la dimensione dei pannelli ciechi ricevuti dipende dalla configurazione. L'armadio vuoto del sistema viene spedito senza pannelli ciechi installati.
Kit imbullonato	Questo kit opzionale consente di fissare il cabinet di sistema al data center. Il kit non è destinato alla stabilità sismica. • Quattro staffe imbullonate • Quattro staffe distanziatrici • Sei bulloni a testa esagonale M8x20 mm e rondelle

Kit di interconnessione	Questo kit opzionale consente di collegare tra loro più cabinet di sistema.
	• Staffe di interconnessione
	  ◦ Un set di quattro staffe di interconnessione per il collegamento degli armadi del sistema con i pannelli laterali
	  ◦ Un set di quattro staffe di interconnessione per il collegamento degli armadi del sistema con i pannelli laterali spenti
	• Quattro viti Torx-30 M12x20 utilizzate nell'armadio del sistema con pannelli laterali accesi.
	• Otto viti Torx-30 a testa svasata M6x10 utilizzate nell'armadio del sistema con i pannelli laterali spenti.

Kit di guide di supporto	Se sono state ordinate guide di supporto aggiuntive con l'armadietto del sistema, ciascun kit contiene una guida di supporto sinistra e una destra. Le guide di supporto e il kit sono progettati per adattarsi solo al cabinet di sistema da 1280 mm di NetApp 42U. Non utilizzare guide o kit di guide di altri cabinet di sistema perché non sono progettati per l'uso nell'armadio di sistema 42U da 1280 mm. • Una guida di supporto sinistra e destra • Due viti per guida per fissare la guida al telaio dell'armadio del sistema
Chiave a mezzaluna	La chiave a mezzaluna viene utilizzata per rimuovere le staffe di fissaggio sul pallet di imballaggio, regolare i piedini di livellamento dell'armadio del sistema e installare le staffe del kit imbullonate, se ordinate.

Strumenti e apparecchiature necessari

Prima di disimballare e installare il cabinet di sistema, è necessario procurarsi gli

strumenti e le apparecchiature necessari per spostare il cabinet di sistema in posizione e installarlo o per eseguire la manutenzione su di esso.

- La guida hardware appropriata per gli shelf di dischi
- Le istruzioni di installazione e configurazione appropriate per il sistema

  "Risorse di documentazione di All Flash FAS"

  "Risorse di documentazione sui sistemi storage FAS"

- Cacciaviti Phillips n. 1 e n. 2
- Cacciavite Torq per viti per cabinet di sistema
- Strumento di livellamento per il livellamento dell'armadio del sistema

Requisiti di spazio e dimensioni del cabinet di sistema

Quando si disimballa l'armadio di sistema, assicurarsi di avere spazio sufficiente per rimuovere l'armadio di sistema dal materiale di imballaggio. Assicurarsi inoltre che la posizione prevista per l'armadietto del sistema sia sufficientemente grande da consentire lo spostamento dell'armadietto in posizione.

Spazio necessario per disimballare l'armadietto del sistema

La seguente tabella definisce lo spazio necessario per disimballare e installare il cabinet di sistema:

Dimensioni	STATI UNITI
Metrico	Lunghezza della rampa di spedizione
80 poll.	203.2 cm
Spazio oltre la rampa per la mobilità dei cabinet	72 poll.
182.9 cm	Profondità pallet di spedizione
59 poll.	149.9 cm
Larghezza pallet di spedizione	42 poll.
106.6 cm	Pallet di spedizione e altezza dell'imballaggio
86 poll.	218.4 cm
Spazio rack totale, 42U	73.5 poll.
186.7 cm	Capacità di carico della rotaia

Dimensioni	STATI UNITI
Supporta tutti i sistemi attuali	Supporta tutti i sistemi attuali
Peso a vuoto	~400 libbre (~181 kg) libbre
~ 181 kg	Peso della spedizione a pieno carico
Fino a 1,800 libbre	Fino a 816.5 kg
Peso statico a pieno carico	Fino a 2,700 libbre
Fino a 1,224.7 kg	Spazio di manutenzione anteriore
47.2 poll.	120 cm
Spazio di manutenzione posteriore **Nota:** la portiera posteriore è divisa. La distanza posteriore minima effettiva è di circa 1/2 rispetto a quella consigliata.	30 poll.
76.3 cm	Distanza laterale minima per la rimozione del pannello
24 poll.	61 cm
Distanza minima dall'alto	12 poll.

Dimensioni esterne dell'armadio di sistema

La figura seguente mostra le viste anteriore, posteriore e laterale dell'armadio del sistema:

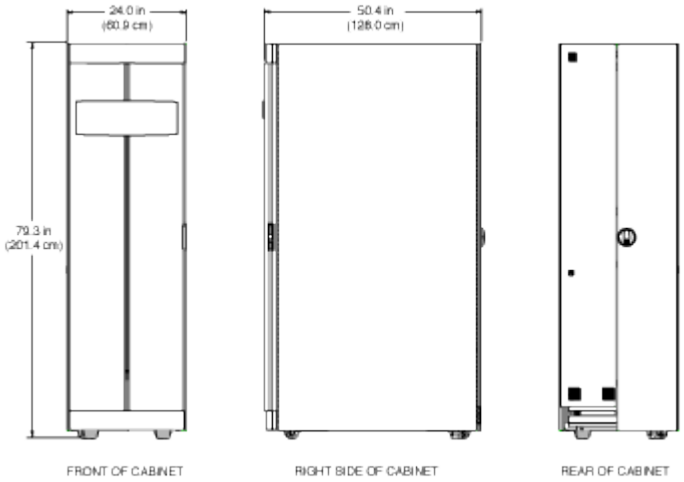

Le seguenti illustrazioni mostrano le viste dall'alto e dal basso dell'armadio del sistema e identificano le aperture attraverso le quali è possibile inserire i fasci di cavi dal pavimento del data center all'armadio del

sistema. Le figure mostrano anche la posizione delle rotelle dell'armadietto del sistema e dei piedini di livellamento.

ATTENZIONE:

Per evitare che l'armadio di sistema cada attraverso il piano del data center, non tentare di arrotolare l'armadio di sistema su un'apertura più larga rispetto all'apertura di accesso ai cavi nella parte inferiore dell'armadio di sistema.

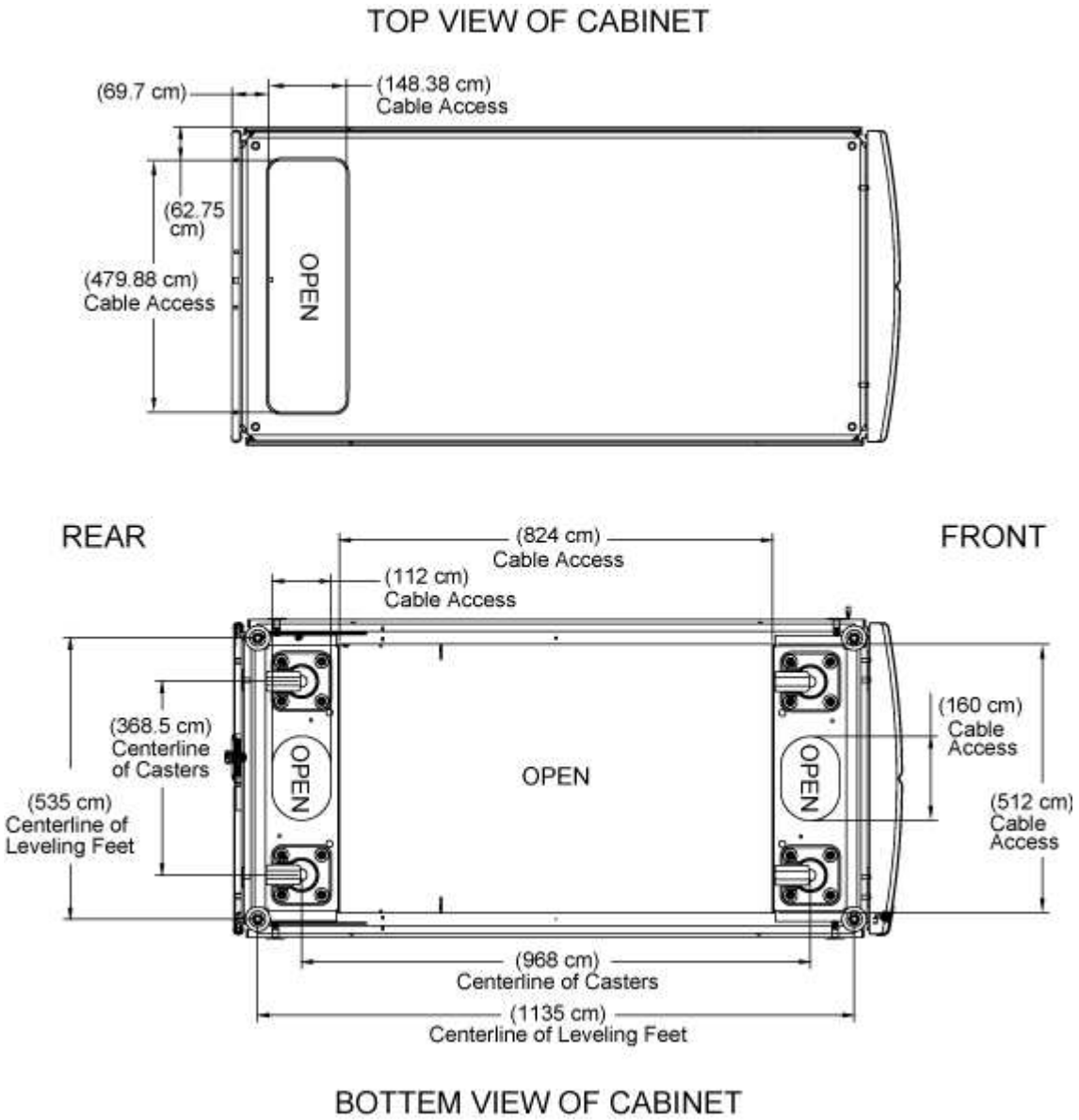

Tipi e specifiche PDU supportati

L'armadio del sistema supporta diversi tipi di unità di distribuzione dell'alimentazione (PDU). Le PDU sono conformi a NEMA o IEC.

Le informazioni più aggiornate per le PDU supportate nel cabinet di sistema sono elencate nel Hardware Universe.

"hwu.netapp.com"

Disimballare il cabinet di sistema

Rimuovere il materiale di imballaggio che circonda l'armadio del sistema prima di spostarlo in posizione. È inoltre necessario riciclare il materiale di imballaggio dopo aver disimballato il cabinet.

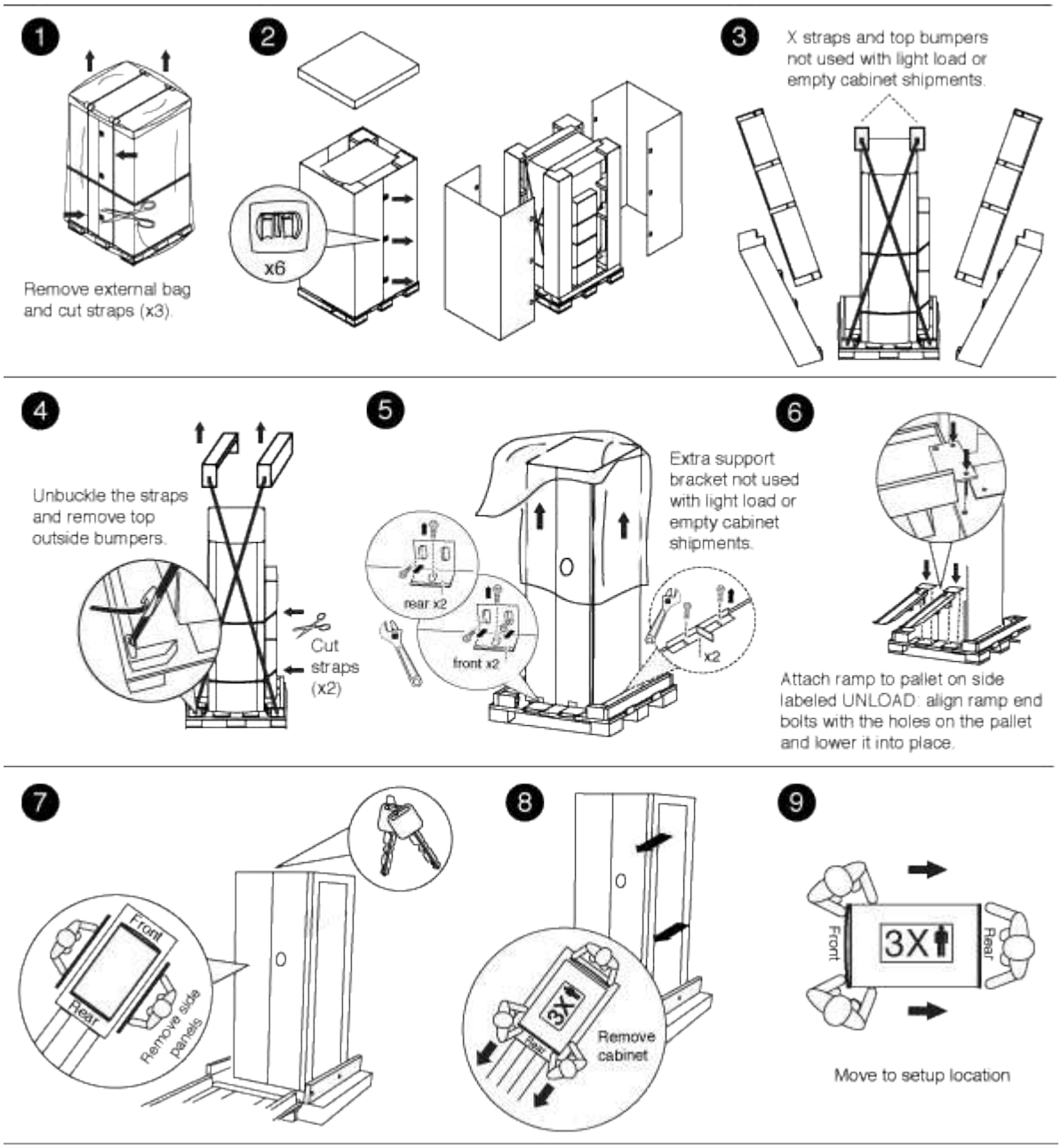

Installare l'armadio

Installare un cabinet di sistema

È possibile ordinare un cabinet di sistema con i controller di storage e gli shelf di dischi NetApp installati o un cabinet di sistema vuoto se si dispone già di un'apparecchiatura NetApp. È possibile collegare tra loro diversi cabinet di sistema utilizzando il kit di

interconnessione opzionale e ancorarli al data center utilizzando il kit opzionale imbullonato.

Installare il kit di interconnessione del cabinet

È possibile collegare gli armadi di sistema utilizzando il kit di interconnessione per cabinet opzionale. Si consiglia di installare il kit per evitare che gli armadi si separino e danneggino i cavi di sistema.

1. Posizionare gli armadi del sistema in modo che si avvicinino.

   Gli armadi devono essere disposti in modo analogo a quanto illustrato di seguito, con l'armadio con i moduli controller al centro e gli armadi con gli shelf di dischi aggiuntivi su entrambi i lati. I lati degli armadi devono essere vicini, ma non devono ancora toccarsi.

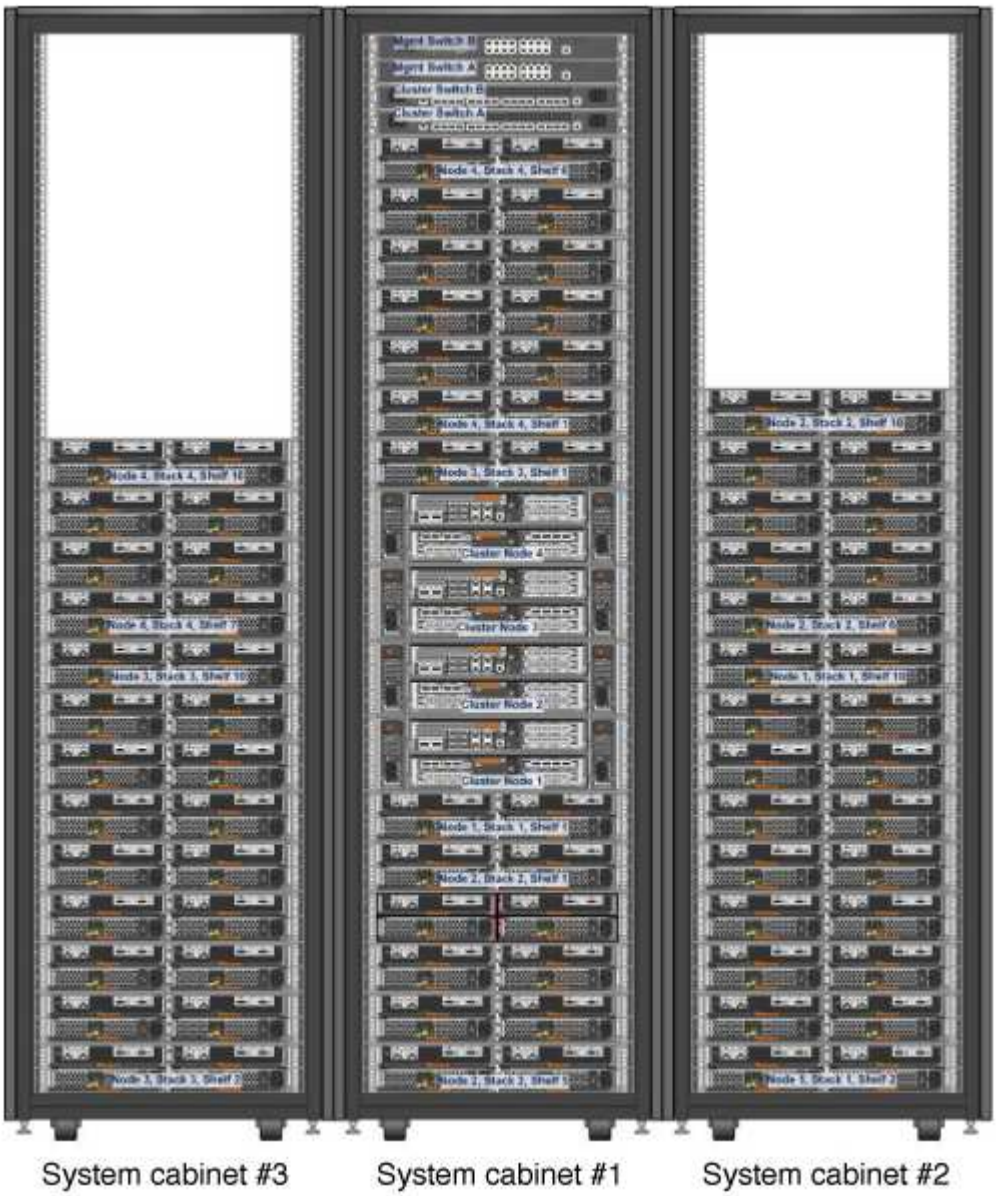

2. Se si installa il kit di interconnessione con i pannelli laterali su come consigliato, reinstallare i pannelli laterali rimossi durante la disimballaggio:

a. Sollevare il pannello laterale, inclinandolo di circa 15 gradi dalla parte inferiore del cabinet di sistema, quindi appenderlo al labbro nella parte superiore del telaio del cabinet di sistema.

b. Spingere delicatamente il pannello laterale contro il telaio del cabinet, quindi bloccarlo in posizione con la chiave.

c. Ripetere questi passaggi secondari per gli altri pannelli laterali.

3. Se si installa il kit di interconnessione con i pannelli laterali rimossi, rimuovere lo sportello anteriore i cui cardini si trovano sul bordo in cui si incontrano gli armadi:

a. Sbloccare e aprire lo sportello anteriore da rimuovere.

b. Utilizzare la seguente illustrazione come riferimento per scollegare l'alimentazione dalla cornice illuminata:

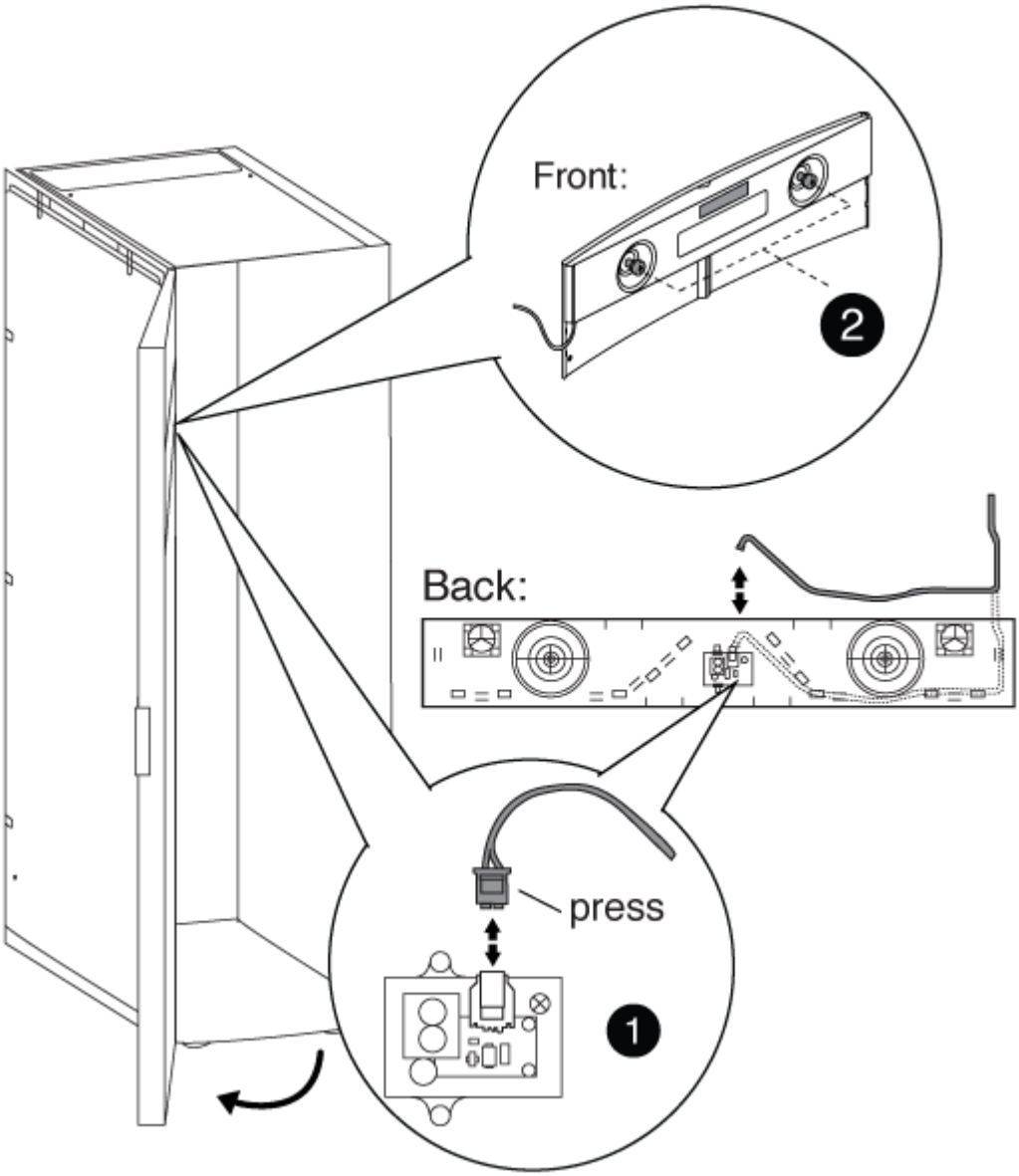

1	
Scheda a circuito stampato e cavo con pannello luminoso	

❷
Pannello posteriore e viti a testa zigrinata

c. Per rimuovere lo sportello anteriore, fare riferimento alla seguente illustrazione:

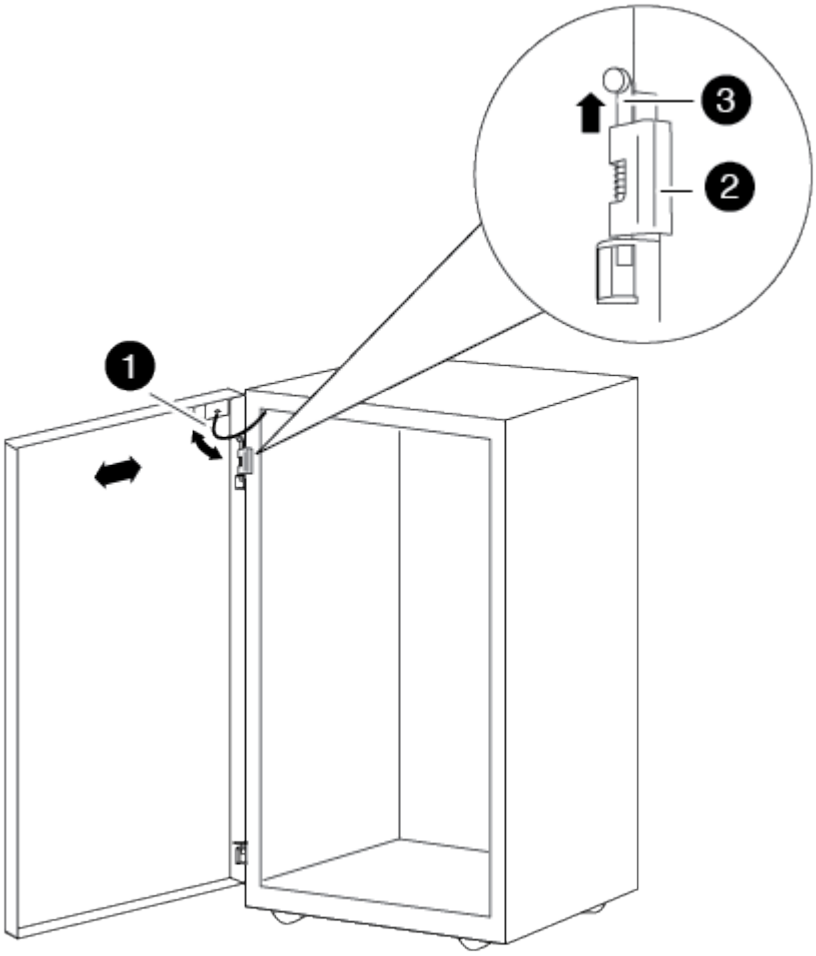

❶
Cavo di messa a terra dello sportello
❷
Cerniera superiore della portiera
❸
Perno del cardine

+ Assicurarsi di posizionare gli sportelli rimossi in un luogo sicuro in modo che non vengano accidentalmente danneggiati.

4. Rimuovere lo sportello posteriore i cui cardini si trovano sul bordo in cui si incontrano gli armadi:
   a. Sbloccare e aprire lo sportello posteriore da rimuovere.
   b. Sollevare il perno del cardine superiore fino a liberare la parte inferiore del cardine.
   c. Inclinare delicatamente la parte superiore dello sportello per allontanarla dal telaio del cabinet di sistema, quindi rilasciare il perno del cardine.
   d. Sollevare lo sportello dal cardine inferiore, quindi metterlo da parte.
5. Spostare gli armadi del sistema completamente insieme, quindi allinearli e livellarli regolando i quattro piedini di livellamento nella parte inferiore degli armadi del sistema.
6. Installare le staffe di interconnessione.
   - Se si installano le staffe di interconnessione con i pannelli laterali dell'armadio di sistema, fare riferimento alla seguente
     illustrazione:

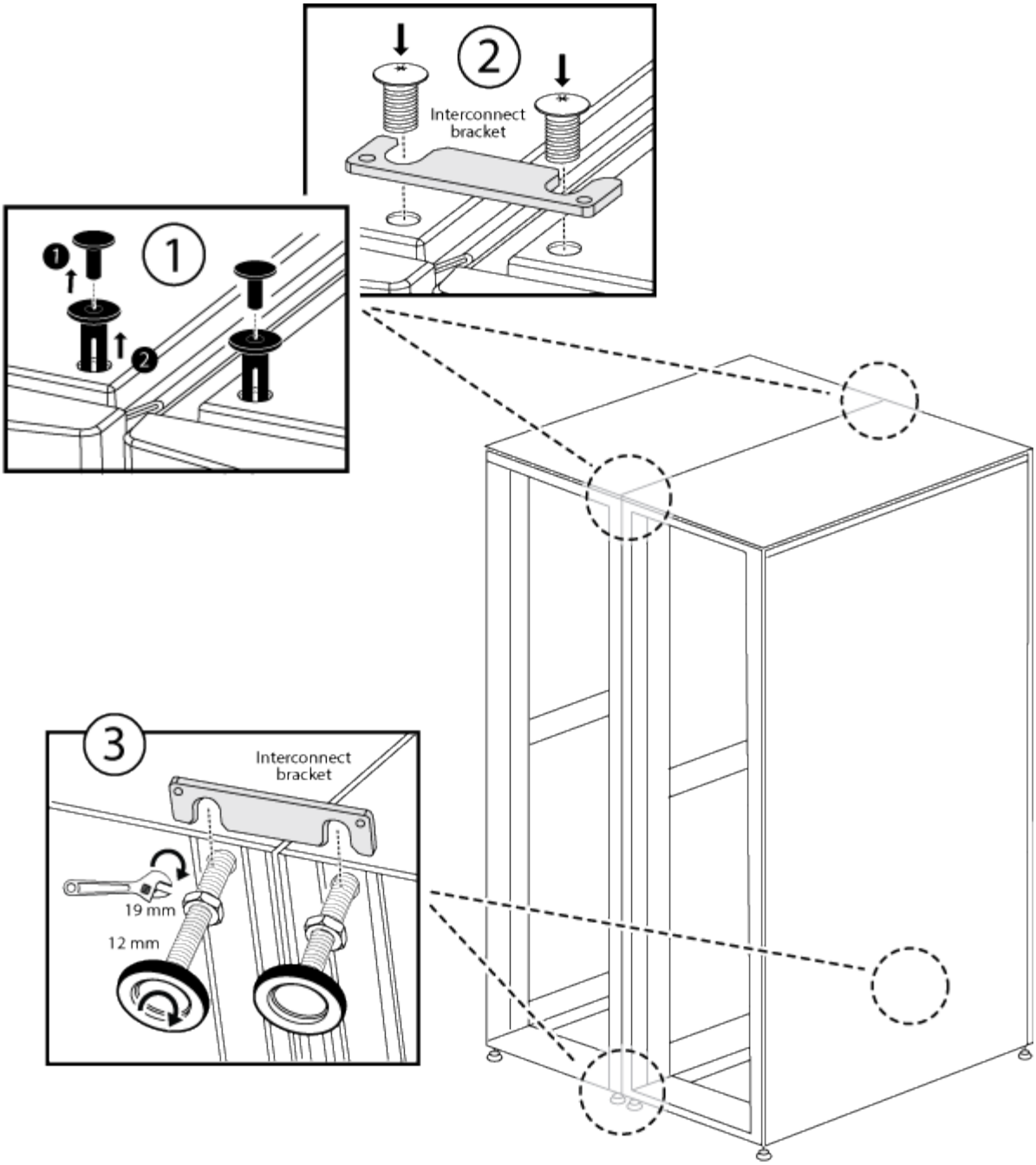

❶
Rivetti a pressione in plastica sulla parte superiore dell’armadietto del sistema
❷
Staffa di interconnessione superiore
❸

Staffa di interconnessione inferiore

+

- Se si installano le staffe di interconnessione con i pannelli laterali del cabinet di sistema spenti, fare riferimento alla seguente
  illustrazione:

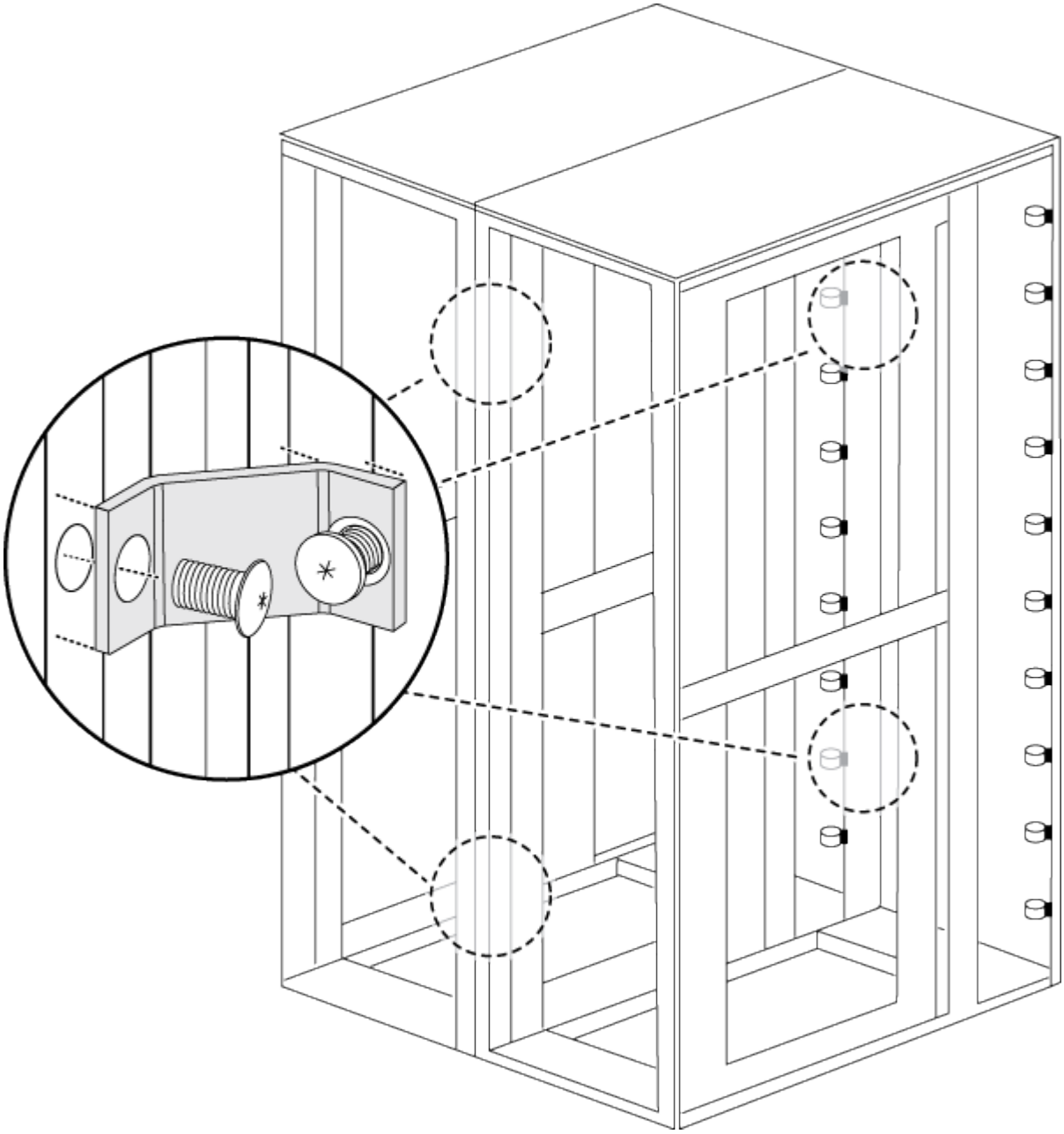

7. Ripetere la procedura per gli eventuali cabinet di sistema rimanenti.
8. Serrare tutte le viti della staffa di interconnessione.

Montare il kit di bulloni

È possibile fissare il cabinet di sistema al pavimento installando il kit opzionale imbullonato. L'installazione del kit impedisce che gli armadi del sistema vengano

disinstallati.

È necessario fornire il bullone di ancoraggio appropriato per il pavimento per ciascuna staffa imbullonata.

1. Contrassegnare l'area sul pavimento in cui verrà installato l'armadio di sistema, quindi arrotolarlo in posizione.

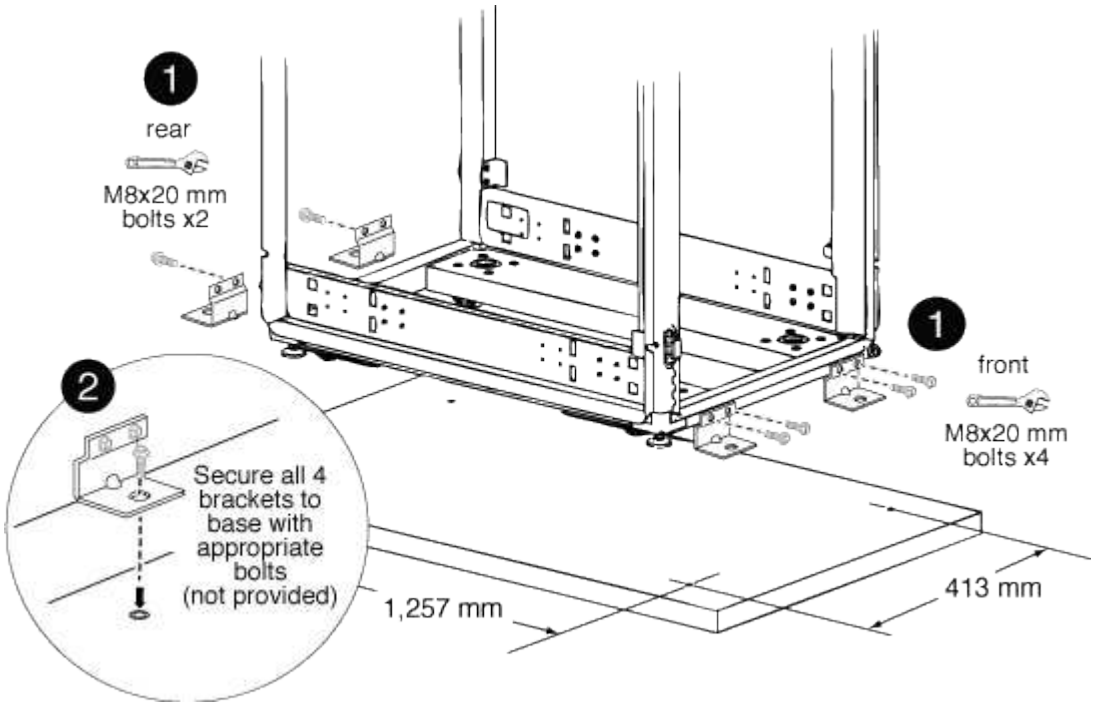

1	
Staffe imbullonate anteriori e posteriori	
2	
Posizione del punto di ancoraggio del pavimento sulla staffa	

2. Contrassegnare i punti di ancoraggio in cui le staffe posteriori imbullonate verranno ancorate al pavimento, quindi praticare i fori per le staffe.

   Assicurarsi di utilizzare le dimensioni e il tipo di bullone appropriati per il pavimento.

3. Se le staffe imbullonate sono troppo basse per allinearle con i punti di montaggio sul telaio del cabinet di sistema, posizionare una staffa distanziatrice sul foro del pavimento.
4. Avvitare senza serrare le staffe posteriori al pavimento, quindi fissare le staffe al telaio dell'armadio utilizzando i bulloni del kit.
5. Contrassegnare i punti di ancoraggio nei punti in cui le staffe di ancoraggio anteriori verranno ancorate al pavimento, quindi praticare i fori per le staffe.
6. Se le staffe imbullonate sono troppo basse per allinearle con i punti di montaggio sul telaio del cabinet di sistema, posizionare una staffa distanziatrice sul foro del pavimento.

7. Fissare le staffe anteriori al pavimento, quindi fissare le staffe al telaio dell'armadio utilizzando i bulloni del kit.
8. Abbassare i piedini di livellamento secondo necessità, quindi serrare le staffe posteriori imbullonate al pavimento.

Installare guide di supporto aggiuntive

Nel cabinet di sistema sono già installate alcune guide di supporto. Se sono necessarie guide di supporto aggiuntive per il sistema, è necessario installarle prima di installare i componenti del sistema.

Questa attività si applica a tutti i controller e shelf di dischi, ad eccezione degli shelf di dischi DS212C e DE212C. Seguire le istruzioni riportate nel volantino del kit guide applicabile a questi due shelf di dischi.

"Installazione di uno shelf DE212C o DS212C in un rack a due o quattro montanti"

1. Determinare lo spazio necessario per l'apparecchiatura.

   Calcolare la quantità di spazio U (1.75 pollici per U) richiesta dall'apparecchiatura, in base all'altezza dell'apparecchiatura, quindi determinare dove l'apparecchiatura verrà installata nell'armadio del sistema in base allo spazio disponibile.

2. Individuare dove installare le guide di supporto, quindi installarle utilizzando la seguente illustrazione come riferimento:

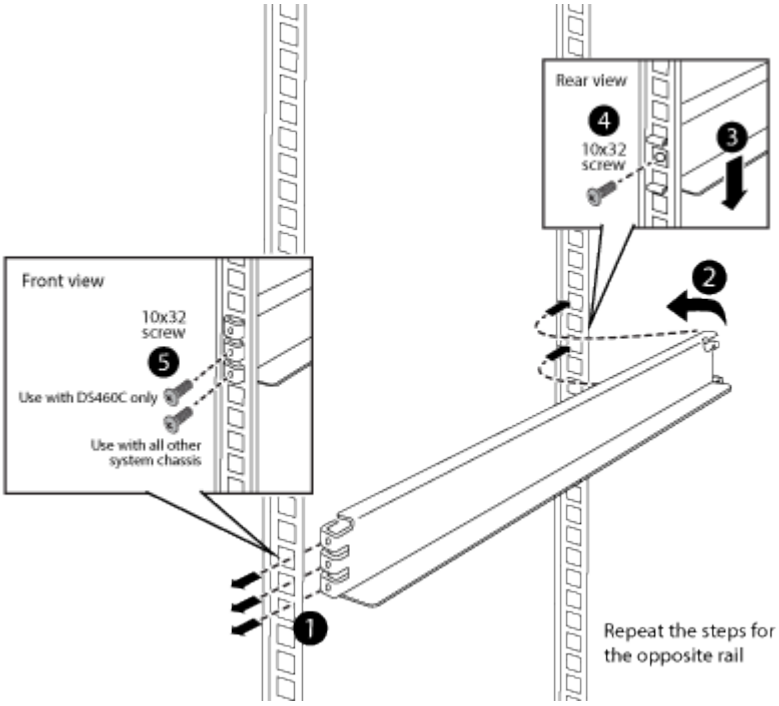

3. Se le flange di montaggio dell'attrezzatura si estendono oltre i fori delle viti nella guida di supporto, installare i dadi a gabbia sopra la guida di supporto, dove necessario.

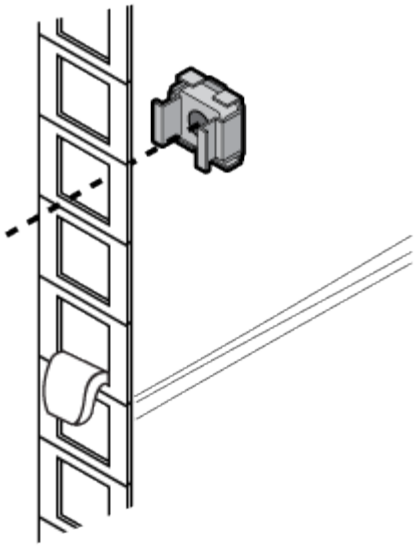

Installare l’apparecchiatura nell’armadio del sistema

Dopo aver installato eventuali guide di supporto aggiuntive nell’armadio del sistema, è possibile aggiungere altri componenti del sistema all’armadio del sistema prepopolato o aggiungere i componenti del sistema esistenti a un cabinet vuoto.

1. Sbloccare e aprire gli sportelli posteriori dell’armadietto del sistema e lo sportello anteriore, se non è già aperto.
2. Installare l’apparecchiatura nell’armadio del sistema come descritto nelle istruzioni di installazione fornite con l’apparecchiatura.

   I controller di storage devono trovarsi al centro dell’armadietto del sistema. Gli shelf di dischi devono trovarsi sopra e sotto i controller di storage. Gli switch devono trovarsi nella parte superiore dell’armadio del sistema.

   > Se le flange di montaggio dell’apparecchiatura si estendono oltre i fori delle viti nella guida di supporto, installare i dadi a gabbia sopra la guida di supporto, dove necessario, per fissare l’apparecchiatura alla cabina in posizione verticale.

3. Installare pannelli ciechi su tutti gli alloggiamenti vuoti nell’armadio del sistema.

   Se si riceve l’armadio di sistema con l’apparecchiatura già installata, rimuovere le guide di ancoraggio sulla parte superiore dell’apparecchiatura che si trova direttamente sotto gli alloggiamenti vuoti, come mostrato nell’illustrazione seguente:

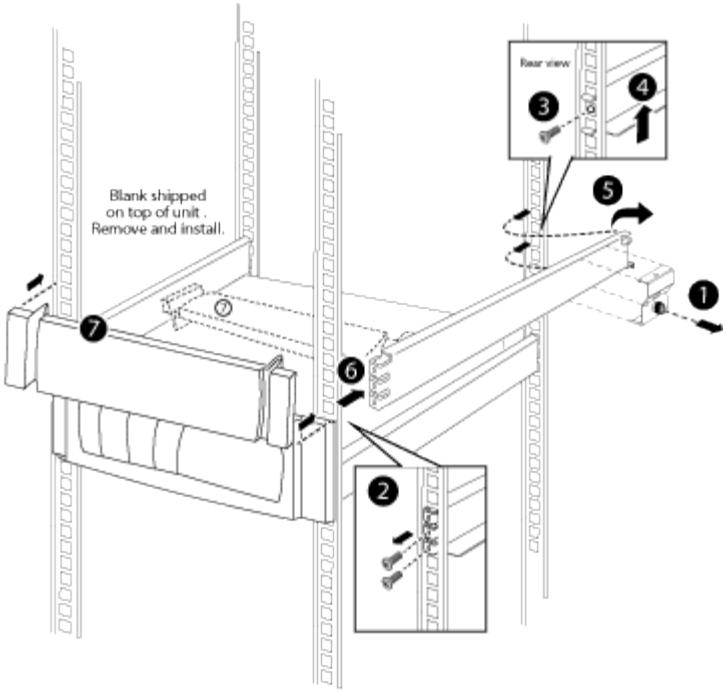

4. Reinstallare gli sportelli anteriore e posteriore dell'armadio di sistema.

Accendere l'armadio di sistema

È necessario collegare i componenti del sistema alle PDU, instradare i cavi PDU alle fonti di alimentazione CA, collegarli alle fonti di alimentazione e accendere il sistema.

> Per evitare un'interruzione del sistema in caso di errore di una PDU, non collegare entrambi i cavi di alimentazione di un componente in una PDU. Distribuire il carico attraverso il PDS collegato a circuiti diversi, come mostrato nell'illustrazione.

È necessario disporre di circuiti di alimentazione separati per ciascuna PDU nell'armadio del sistema.

1. Collegare l'apparecchiatura alle PDU:
   a. Collegare gli alimentatori del controller a diverse PDU collegate a diverse fonti di alimentazione.
   b. Collegare gli alimentatori dello shelf di unità a diverse PDU collegate a diverse fonti di alimentazione.
   c. Collegare qualsiasi alimentatore switch a diverse PDU collegate a diverse fonti di alimentazione.

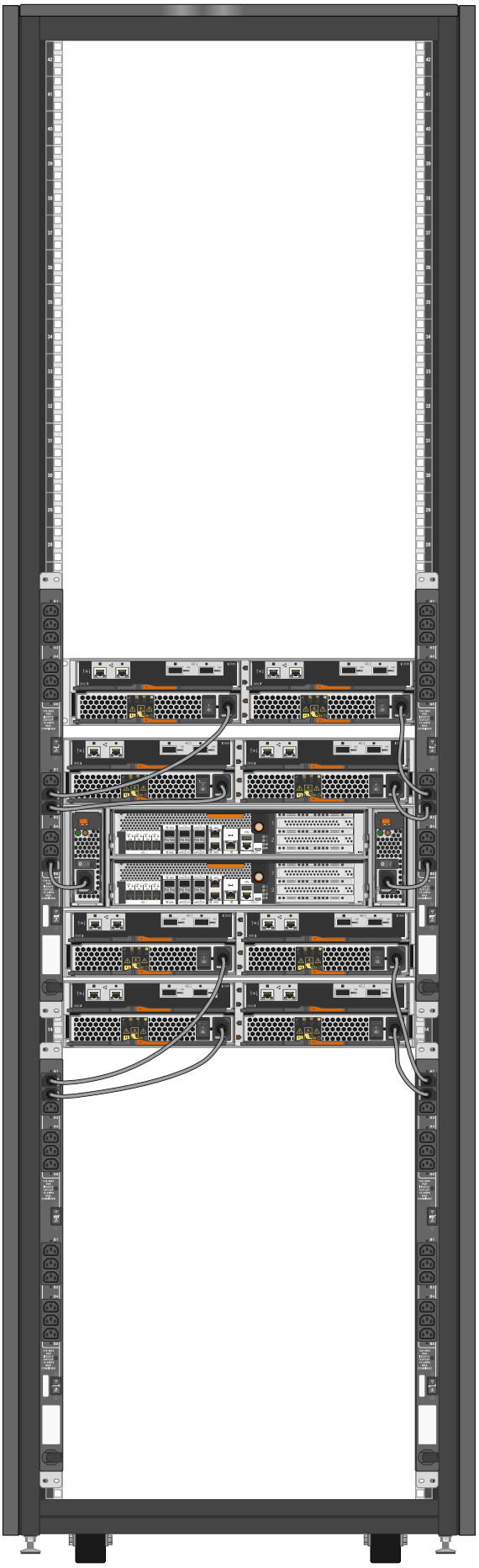

Inserire i cavi di alimentazione PDU in una delle seguenti aperture nell'armadio di sistema:

- Nella parte superiore dell'armadietto del sistema
- Tra la parte inferiore dello sportello posteriore e il telaio dell'armadietto del sistema
- Attraverso l'apertura a pavimento e sotto l'armadietto del sistema

2. Spegnere gli interruttori di alimentazione o gli interruttori automatici delle PDU.
3. Collegare ciascun cavo di alimentazione PDU a singole fonti di alimentazione CA che si trovano su circuiti CA separati.
4. Accendere gli interruttori di alimentazione o gli interruttori di circuito delle PDU.
5. Accendere i componenti e avviare il sistema.
6. Chiudere e bloccare gli sportelli del cabinet di sistema.

Sostituire le PDU

È possibile sostituire una PDU guasta nel cabinet di sistema o una PDU esistente con un tipo diverso di PDU.

La PDU sostitutiva deve essere supportata dall'armadio del sistema e fornire alimentazione sufficiente all'apparecchiatura installata.

"hwu.netapp.com"

1. Spegnere gli interruttori automatici sulla PDU danneggiata, quindi scollegare la PDU danneggiata dalla fonte di alimentazione CA.
2. Collegare a terra l'armadietto del sistema, quindi scollegare i cavi di alimentazione da ciascuno dei componenti del sistema e dalla PDU danneggiata.
3. Rimuovere le viti dal telaio della PDU, quindi prima la vite inferiore.

   Assicurarsi di sostenere la PDU con una mano mentre si rimuove l'ultima vite dalla parte superiore della PDU. In questo modo si evita che la PDU cada o cada verso di sé dopo la rimozione della vite.

4. Rimuovere la PDU danneggiata dall'armadio di sistema.

   Assicurarsi di tenere traccia delle viti di montaggio in modo da poterle riutilizzare durante l'installazione della PDU sostitutiva.

5. Rimuovere le staffe dalla PDU danneggiata, quindi installarle sul retro della PDU sostitutiva.
6. Mentre si supporta la PDU di ricambio, allineare lo slot sulla staffa di montaggio della PDU ai fori superiori del telaio all'interno dell'armadietto di sistema, quindi fissare la PDU al telaio dell'armadietto di sistema utilizzando le viti di montaggio della PDU danneggiata.
7. Fissare la parte inferiore della PDU al telaio del cabinet di sistema, quindi serrare tutte le viti di montaggio.
8. Verificare che tutti gli interruttori di alimentazione o gli interruttori di circuito siano in posizione Off.

   Se gli interruttori automatici non sono in posizione Off, spingere un piccolo cacciavite o una graffetta dritta nello slot a destra dell'etichetta Off per far scattare l'interruttore e spegnere il circuito.

9. Collegare i cavi di alimentazione scollegati dal sistema di storage, dagli switch e dagli shelf di unità alla PDU sostitutiva, collegando ciascun componente alla presa PDU direttamente di fronte al componente.

> Una Best practice consiste nel distribuire il carico totale tra le diramazioni PDU, rendendo ogni carico di diramazione il più uguale possibile.

10. Bloccare ogni spina del cavo di alimentazione in posizione con il fermo del cavo sopra di essa facendo scorrere il bordo curvo del fermo del cavo sopra la spalla del connettore.
11. Collegare il cavo di alimentazione PDU alla fonte di alimentazione CA.
12. Accendere gli interruttori di alimentazione PDU o gli interruttori di circuito PDU.

    Per gli interruttori di circuito PDU, il pulsante è acceso quando è a filo con il telaio PDU.

Sportello anteriore dell'armadio inverso

Capovolgere lo sportello anteriore dell'armadio di sistema

È possibile modificare la direzione di apertura dello sportello anteriore rimuovendo il badge illuminato, lo sportello, il cardine superiore e i relativi componenti hardware, quindi installandoli sul lato opposto della parte anteriore del telaio dell'armadietto del sistema.

Sono necessari i seguenti strumenti e apparecchiature per completare l'inversione delle porte per gli armadi di sistema con badge illuminati:

- Un cacciavite Phillips
- Una chiave a brugola da 5 mm; si consiglia una chiave a brugola magnetica
- Pinze ad ago
- Una scala a pioli che consente di accedere facilmente ai bulloni a testa esagonale incassata nella cerniera superiore

Rimuovere il logo illuminato

La rimozione del badge illuminato richiede l'apertura dello sportello anteriore del cabinet di sistema, la rimozione del cavo di alimentazione dal retro del badge, quindi la rimozione dei componenti del badge dallo sportello del cabinet di sistema.

Utilizzare la seguente illustrazione insieme ai seguenti

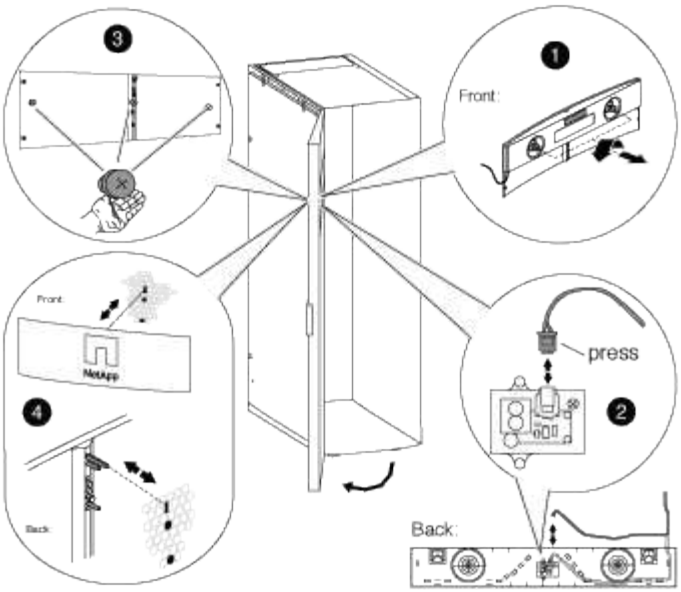

passi:

1. Sbloccare e aprire lo sportello anteriore del cabinet di sistema.
2. Allentare le viti di fissaggio sul pannello posteriore del logo all'interno dello sportello, quindi estrarre delicatamente il pannello posteriore dalla rete dello sportello.
3. Scollegare il cavo di alimentazione dal pannello posteriore premendo la clip di bloccaggio sulla spina, scollegando il cavo dalla presa e rimuovendo il cavo dal pannello posteriore.

   Mettere da parte il pannello posteriore.

4. Rimuovere con cautela le viti dal retro del badge.

   > Gli steli delle viti a testa zigrinata sono molto corti. Posizionare la mano libera sotto la vite per bloccare la vite a testa zigrinata in caso di caduta.

5. Rimuovere il logo dalla parte anteriore dello sportello e metterlo da parte.

Rimuovere lo sportello del cabinet di sistema

È necessario rimuovere lo sportello e i pannelli laterali dell'armadio di sistema per spostare il badge illuminato e i componenti e per invertire lo sportello.

1. Aprire lo sportello del cabinet di sistema, se non è già aperto.
2. Eseguire l'azione appropriata a seconda che gli armadi siano collegati con il kit di interconnessione.

Se il cabinet di sistema è…	Quindi…
Non collegato a un altro cabinet di sistema	Passare alla fase successiva.
Collegato a un altro cabinet di sistema con un kit di interconnessione	Rimuovere tutte e quattro le staffe del kit di interconnessione e posizionare le staffe e le viti in un luogo sicuro.

3. Sbloccare entrambi i pannelli laterali, scollegare i cavi di messa a terra dai pannelli laterali, quindi rimuoverli e metterli da parte.
4. Scollegare il cavo di messa a terra dal connettore situato nella parte superiore dello sportello.
5. Svitare l'aletta di messa a terra e il gruppo di cavi dal telaio dell'armadietto del sistema e metterli da parte.
6. Svitare il gruppo di fissaggio per la messa a terra dallo sportello dell'armadietto del sistema e metterlo da parte.
7. Sollevare il perno del cardine superiore fino a liberare la parte inferiore del cardine.
8. Inclinare delicatamente la parte superiore dello sportello per allontanarla dal telaio del cabinet di sistema, quindi rilasciare il perno del cardine.
9. Sollevare lo sportello dal cardine inferiore e metterlo da parte.

Spostare l'alimentatore e il cablaggio del badge

È necessario spostare l'alimentatore e il cablaggio del badge illuminato sul lato opposto del telaio dell'armadio di sistema prima di invertire lo sportello e reinstallare il badge illuminato.

È necessario rimuovere lo sportello e i pannelli laterali del cabinet di sistema.

Quando si inverte lo sportello dell'armadio di sistema, è necessario spostare l'alimentatore con badge illuminato, il cavo di alimentazione e il condotto di cablaggio sul lato opposto dell'armadio di sistema. Il gruppo è progettato in modo che il cavo che collega il badge si trovi sul lato dell'armadio in cui è installata la cerniera dello sportello.

1. Aprire il fermo di fissaggio del cavo di alimentazione, quindi scollegare il cavo di alimentazione dall'alimentatore.
2. Rimuovere l'alloggiamento dell'alimentatore e l'alimentatore, facendo riferimento all'illustrazione:

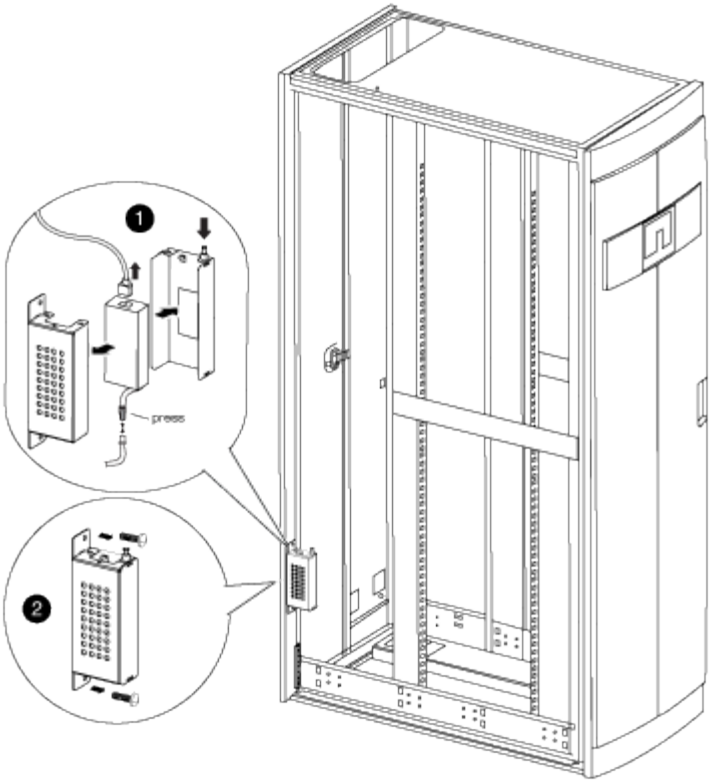

a. Sollevare il perno di fissaggio sull'alloggiamento dell'alimentatore, quindi rimuovere il coperchio dell'alloggiamento ruotandolo verso il basso e sollevandolo dall'alloggiamento dell'alimentatore posteriore.

> L'alimentatore è collegato all'alloggiamento dell'alimentatore con una patch a gancio e loop.

b. Scollegare l'alimentatore dal cavo del badge illuminato, quindi posizionare di lato il coperchio dell'alimentatore e dell'alimentatore.

c. Rimuovere le viti dalla parte superiore e inferiore dell'alloggiamento dell'alimentatore collegato al telaio dell'armadio di sistema, quindi rimuovere l'alloggiamento dell'alimentatore.

3. Installare l'alimentatore e l'alloggiamento dell'alimentatore sul lato opposto dell'armadio del sistema:

a. Individuare i due fori per le viti uno accanto all'altro sul telaio del cabinet, quindi collegare la parte superiore dell'alloggiamento dell'alimentatore alla parte inferiore dei due fori per le viti.

> Potrebbe essere necessario rimuovere la fascetta di fissaggio inferiore del cavo, se presente.

b. Fissare la parte inferiore dell'alloggiamento dell'alimentatore al telaio del cabinet di sistema.

c. Installare il coperchio dell'alimentatore e l'alimentatore allineando i ganci del coperchio con l'alimentatore, tirando lo stantuffo verso l'alto sul coperchio, ruotando lo stantuffo in posizione chiusa e rilasciando lo stantuffo.

4. Rimuovere il condotto di alimentazione del pannello anteriore rimuovendo i fermagli di fissaggio del condotto dai fermi, quindi estrarre il condotto dal cavo di alimentazione.

   Conservare le clip di fissaggio e le viti per l'installazione del condotto sul lato opposto del cabinet.

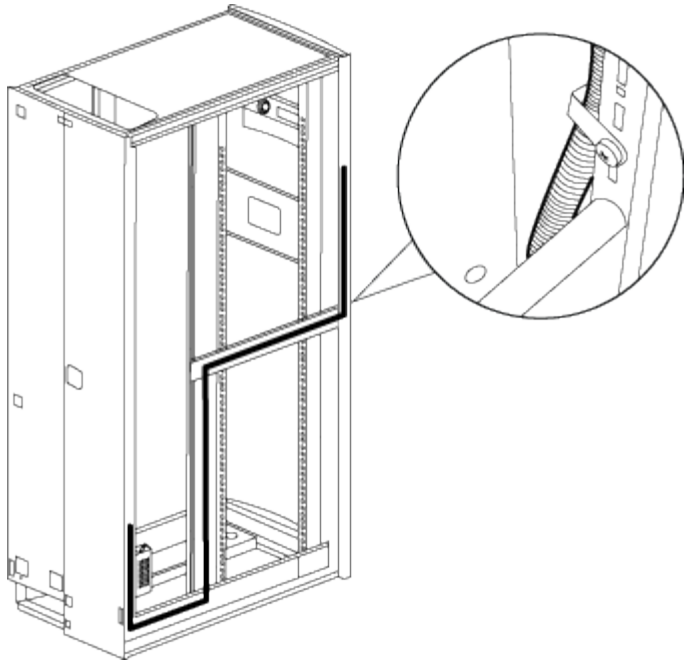

5. Spostare il cavo di alimentazione del badge sull'altro lato del cabinet:

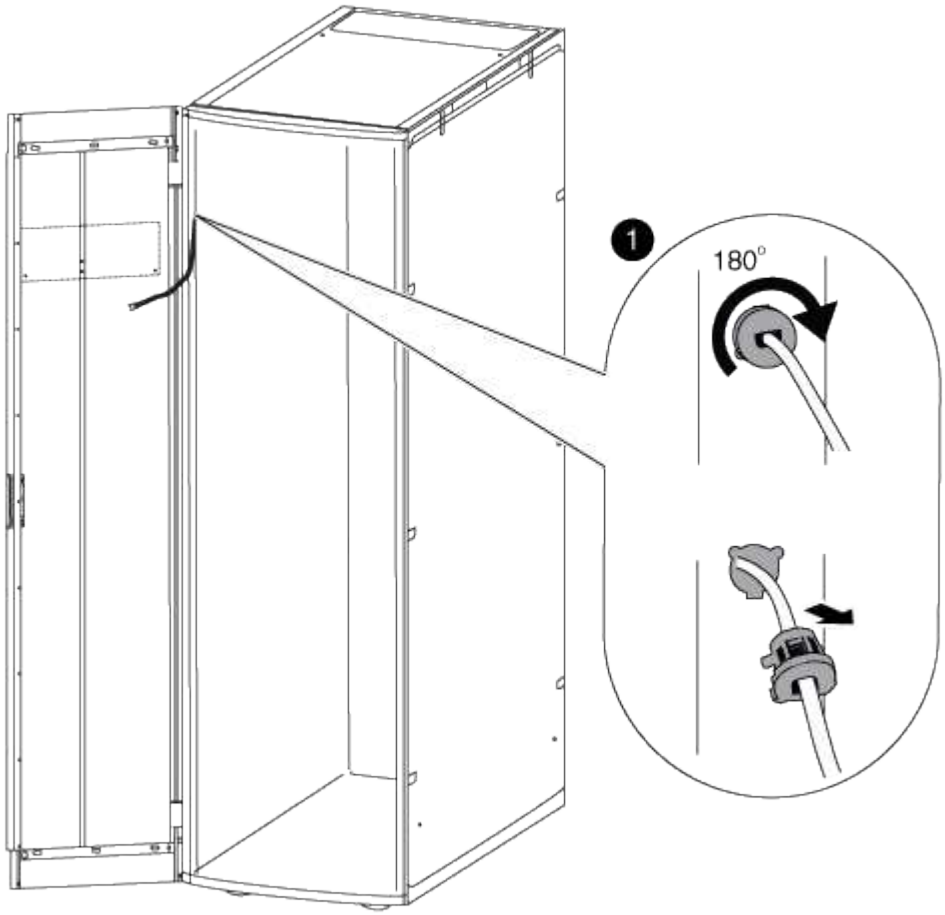

a. Ruotare il fermacavo in gomma dell'armadio di 180° verso destra, rimuoverlo dal telaio dell'armadio di sistema, quindi estrarre delicatamente il cavo dall'armadio di sistema.

b. Spostare il cavo sull'altro lato del cabinet, quindi farlo passare completamente attraverso il foro vicino alla parte superiore del cabinet in posizione verticale.

c. Allineare il fermacavo in gomma con il foro nel telaio, spingerlo fino in fondo, quindi ruotare il fermacavo di 180° verso sinistra per fissarlo.

d. Far scorrere il cavo lungo il telaio del cabinet fino alla parte posteriore del cabinet.

6. Reinstallare la canalina per cavi:

   a. Far scorrere il condotto sul cavo di alimentazione PDU e instradarlo lungo il telaio dell'armadietto del sistema fino alla PDU.

   b. Installare i fermi di fissaggio del condotto dall'altro lato del cabinet sopra il condotto per fissarlo al telaio del cabinet.

7. Ricollegare il cavo del badge all'alimentatore, ma non ricollegarlo alla fonte di alimentazione.

Invertire la cerniera della portiera e il fermo di blocco

Quando si inverte lo sportello del cabinet di sistema, è necessario spostare il cardine e il fermo del blocco del cabinet di sistema sul lato anteriore opposto in verticale.

Sono necessari i seguenti strumenti:

- Cacciavite Phillips
- Chiave a brugola da 5 mm; si consiglia una chiave a brugola magnetica
- Pinze ad ago
- Scala a gradini per accedere facilmente alle viti a testa esagonale incassata nella cerniera superiore

a. Rimuovere le viti che fissano il cardine superiore dal telaio del cabinet di sistema e mettere da parte le viti e il cardine.

> Prestare attenzione durante la rimozione delle viti a testa esagonale incassata per evitare che cadano nel telaio dell'armadio. Le viti Allen di ricambio sono fornite nel kit di ricambi fornito con l'armadietto del sistema.

b. Rimuovere le viti che fissano il cardine inferiore dal telaio del cabinet di sistema e mettere da parte le viti e il cardine.

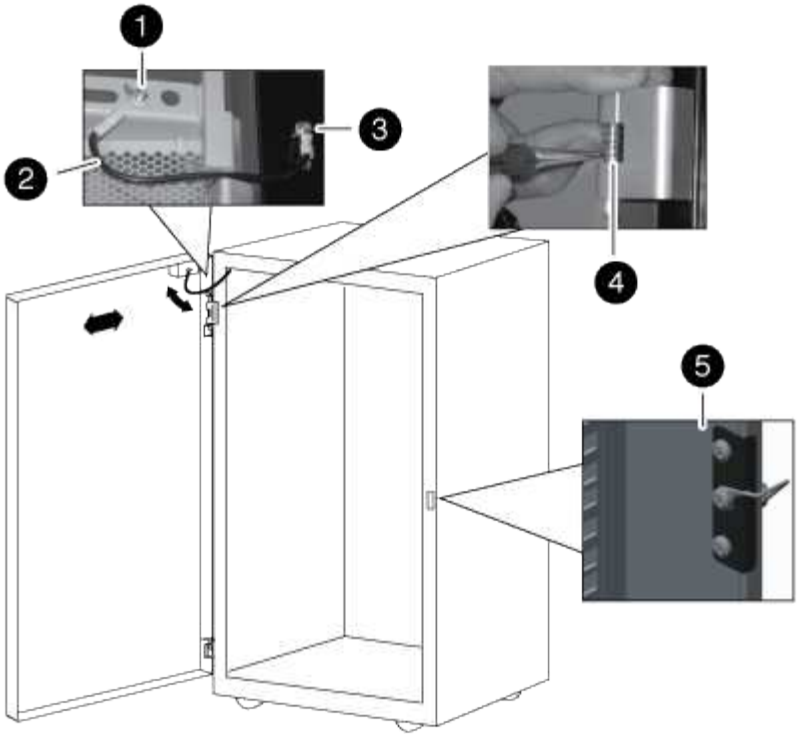

1	
Vite di messa a terra dello sportello con connettore a forcella per il cavo di messa a terra	
2	
Cavo di messa a terra	
3	
Capocorda di messa a terra del telaio	
4	
Cerniera superiore dello sportello anteriore con perno di cerniera tenuto dal fermo di fissaggio	
5	
Bloccare il fermo	

a. Invertire il perno del cardine dalla cerniera superiore:
   i. Sollevare il perno del cardine ed esporre il fermo di fissaggio sull'asta del perno del cardine.

ii. Utilizzando le pinze a becchi mezzotondi, rimuovere delicatamente il fermo di sicurezza dall'albero del perno della cerniera e metterlo da parte.

iii. Estrarre il perno del cardine e la molla dal corpo del cardine.

iv. Ruotare il cardine in modo che i fori filettati siano rivolti verso il lato opposto del cardine, quindi rimontare il perno e la molla nel cardine.

v. Montare il fermo di fissaggio della cerniera sul perno della cerniera.

   Assicurarsi di spingere completamente il fermo sul perno del cardine.

b. Reinstallare i cardini:

   i. Inserire la vite a testa esagonale incassata superiore nel cabinet di sistema in posizione verticale, allineandola con il foro filettato superiore sul cardine superiore, quindi serrare parzialmente la vite a testa esagonale incassata.

      Non serrare completamente la vite fino a quando non viene installata la seconda vite a testa esagonale incassata.

   ii. Inserire la vite a testa esagonale incassata inferiore nel cabinet di sistema in posizione verticale, allineandola con il foro filettato inferiore sul cardine superiore, quindi serrare parzialmente la vite a testa esagonale incassata.

   iii. Serrare le viti a testa esagonale incassata superiore e inferiore.

   iv. Ripetere questa procedura per il cardine inferiore.

c. Rimuovere le viti dal gancio di blocco, quindi spostare il fermo di blocco in verticale nell'armadio anteriore opposto del sistema.

d. Ruotare il fermo di 180 gradi, quindi fissarlo all'armadietto del sistema in posizione verticale.

Reinstallare lo sportello e il logo illuminato

Dopo aver spostato l'alimentatore e i componenti sull'altro lato dell'armadio del sistema e aver spostato i cardini e il fermo del blocco, è necessario reinstallare lo sportello dell'armadio del sistema e il logo illuminato, quindi ricollegare il badge alla fonte di alimentazione.

Reinstallare lo sportello del cabinet di sistema

Dopo aver invertito la cerniera dello sportello e il fermo dello sportello, è necessario reinstallare il cavo di messa a terra, il cavo e il cavo e lo sportello anteriore dell'armadio di sistema prima di reinstallare il badge illuminato.

1. Ruotare lo sportello di 180 gradi.
2. Allineare la parte inferiore dello sportello con il perno del cardine inferiore, quindi posizionare il fondo dello sportello sul perno del cardine.
3. Sollevare il perno del cardine superiore in modo da liberare l'alloggiamento del cardine.
4. Inclinare la parte superiore dello sportello nell'alloggiamento del cardine in modo che il perno del cardine e il cardine dello sportello siano allineati, quindi rilasciare il perno del cardine.

   Assicurarsi che il perno del cardine sia inserito completamente nella cerniera dello sportello e nella parte inferiore dell'alloggiamento del cardine dello sportello.

5. Ricollegare l’aletta di messa a terra e il gruppo di cavi al telaio dell’armadio di sistema sullo stesso lato dello sportello anteriore appena invertito e reinstallare l’aletta di messa a terra con la forcella sulla parte superiore dello sportello dell’armadio di sistema.
6. Ricollegare il cavo di messa a terra alla forcella del gruppo di alette di messa a terra sullo sportello dell’armadio del sistema.
7. Reinstallare i pannelli laterali o le staffe di interconnessione, secondo necessità:
    - Se il cabinet di sistema non è collegato a un altro cabinet di sistema, reinstallare i pannelli laterali.
    - Se il cabinet di sistema è collegato a un altro cabinet di sistema con un kit di interconnessione, reinstallare le staffe di interconnessione.

Reinstallare il logo illuminato

Dopo aver installato lo sportello dell’armadio del sistema, è necessario installare il badge illuminato per completare il processo di inversione dello sportello, quindi chiudere e bloccare lo sportello anteriore.

1. Utilizzando la seguente illustrazione come riferimento, reinstallare il logo illuminato sullo sportello anteriore dell’armadietto del sistema:

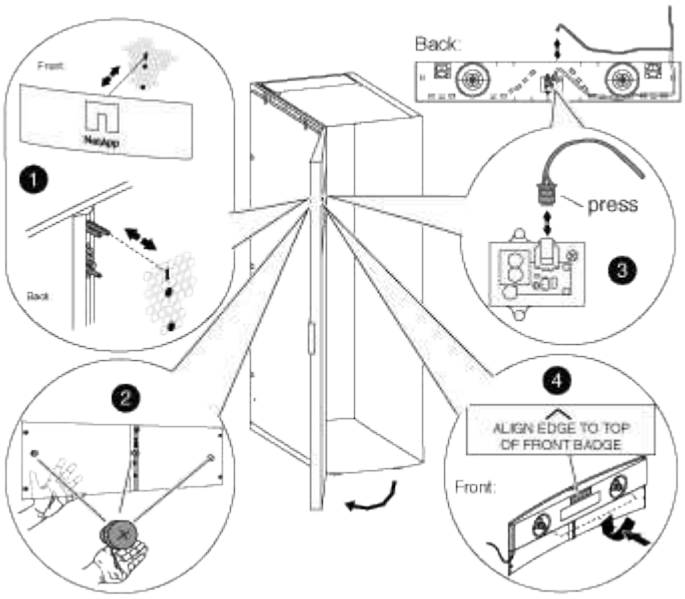

2. Chiudere e bloccare lo sportello anteriore.

Informazioni sul copyright

Copyright © 2024 NetApp, Inc. Tutti i diritti riservati. Stampato negli Stati Uniti d'America. Nessuna porzione di questo documento soggetta a copyright può essere riprodotta in qualsiasi formato o mezzo (grafico, elettronico o meccanico, inclusi fotocopie, registrazione, nastri o storage in un sistema elettronico) senza previo consenso scritto da parte del detentore del copyright.

Il software derivato dal materiale sottoposto a copyright di NetApp è soggetto alla seguente licenza e dichiarazione di non responsabilità:

IL PRESENTE SOFTWARE VIENE FORNITO DA NETAPP "COSÌ COM'È" E SENZA QUALSIVOGLIA TIPO DI GARANZIA IMPLICITA O ESPRESSA FRA CUI, A TITOLO ESEMPLIFICATIVO E NON ESAUSTIVO, GARANZIE IMPLICITE DI COMMERCIABILITÀ E IDONEITÀ PER UNO SCOPO SPECIFICO, CHE VENGONO DECLINATE DAL PRESENTE DOCUMENTO. NETAPP NON VERRÀ CONSIDERATA RESPONSABILE IN ALCUN CASO PER QUALSIVOGLIA DANNO DIRETTO, INDIRETTO, ACCIDENTALE, SPECIALE, ESEMPLARE E CONSEQUENZIALE (COMPRESI, A TITOLO ESEMPLIFICATIVO E NON ESAUSTIVO, PROCUREMENT O SOSTITUZIONE DI MERCI O SERVIZI, IMPOSSIBILITÀ DI UTILIZZO O PERDITA DI DATI O PROFITTI OPPURE INTERRUZIONE DELL'ATTIVITÀ AZIENDALE) CAUSATO IN QUALSIVOGLIA MODO O IN RELAZIONE A QUALUNQUE TEORIA DI RESPONSABILITÀ, SIA ESSA CONTRATTUALE, RIGOROSA O DOVUTA A INSOLVENZA (COMPRESA LA NEGLIGENZA O ALTRO) INSORTA IN QUALSIASI MODO ATTRAVERSO L'UTILIZZO DEL PRESENTE SOFTWARE ANCHE IN PRESENZA DI UN PREAVVISO CIRCA L'EVENTUALITÀ DI QUESTO TIPO DI DANNI.

NetApp si riserva il diritto di modificare in qualsiasi momento qualunque prodotto descritto nel presente documento senza fornire alcun preavviso. NetApp non si assume alcuna responsabilità circa l'utilizzo dei prodotti o materiali descritti nel presente documento, con l'eccezione di quanto concordato espressamente e per iscritto da NetApp. L'utilizzo o l'acquisto del presente prodotto non comporta il rilascio di una licenza nell'ambito di un qualche diritto di brevetto, marchio commerciale o altro diritto di proprietà intellettuale di NetApp.

Il prodotto descritto in questa guida può essere protetto da uno o più brevetti degli Stati Uniti, esteri o in attesa di approvazione.

LEGENDA PER I DIRITTI SOTTOPOSTI A LIMITAZIONE: l'utilizzo, la duplicazione o la divulgazione da parte degli enti governativi sono soggetti alle limitazioni indicate nel sottoparagrafo (b)(3) della clausola Rights in Technical Data and Computer Software del DFARS 252.227-7013 (FEB 2014) e FAR 52.227-19 (DIC 2007).

I dati contenuti nel presente documento riguardano un articolo commerciale (secondo la definizione data in FAR 2.101) e sono di proprietà di NetApp, Inc. Tutti i dati tecnici e il software NetApp forniti secondo i termini del presente Contratto sono articoli aventi natura commerciale, sviluppati con finanziamenti esclusivamente privati. Il governo statunitense ha una licenza irrevocabile limitata, non esclusiva, non trasferibile, non cedibile, mondiale, per l'utilizzo dei Dati esclusivamente in connessione con e a supporto di un contratto governativo statunitense in base al quale i Dati sono distribuiti. Con la sola esclusione di quanto indicato nel presente documento, i Dati non possono essere utilizzati, divulgati, riprodotti, modificati, visualizzati o mostrati senza la previa approvazione scritta di NetApp, Inc. I diritti di licenza del governo degli Stati Uniti per il Dipartimento della Difesa sono limitati ai diritti identificati nella clausola DFARS 252.227-7015(b) (FEB 2014).

Informazioni sul marchio commerciale

NETAPP, il logo NETAPP e i marchi elencati alla pagina http://www.netapp.com/TM sono marchi di NetApp, Inc. Gli altri nomi di aziende e prodotti potrebbero essere marchi dei rispettivi proprietari.