Installazione e configurazione

Install and maintain

NetApp
March 22, 2024

This PDF was generated from https://docs.netapp.com/it-it/ontap-systems/a150/install-setup.html on March 22, 2024. Always check docs.netapp.com for the latest.

Sommario

Installazione e configurazione 1
Inizia qui: Scegli la tua esperienza di installazione e configurazione 1
Guida rapida - AFF A150 1
Fasi video - AFF A150 1
Guida dettagliata - AFF A150 1

Installazione e configurazione

Inizia qui: Scegli la tua esperienza di installazione e configurazione

Per la maggior parte delle configurazioni, è possibile scegliere tra diversi formati di contenuto.

- "Passaggi rapidi"

  Un PDF stampabile con istruzioni dettagliate con collegamenti in tempo reale a contenuti aggiuntivi.

- "Video fasi"

  Video istruzioni dettagliate.

- "Passaggi dettagliati"

  Istruzioni passo-passo online con collegamenti in tempo reale a contenuti aggiuntivi.

Se il sistema si trova in una configurazione MetroCluster IP, consultare "Installare la configurazione IP di MetroCluster" istruzioni.

Guida rapida - AFF A150

Le istruzioni per l'installazione e la configurazione forniscono istruzioni grafiche per un'installazione tipica del sistema, dal montaggio su rack e il cablaggio, fino alla messa in funzione iniziale del sistema. Utilizzare questa guida se si ha familiarità con l'installazione dei sistemi NetApp.

Utilizzare il collegamento: "Istruzioni per l'installazione e la configurazione del sistema AFF A150"

> Il sistema ASA A150 utilizza la stessa procedura di installazione del sistema AFF A150.

Fasi video - AFF A150

Il video seguente mostra come installare e collegare il sistema.

Animazione - Installazione e configurazione di un AFF A150

Se si dispone di una configurazione MetroCluster, utilizzare "Documentazione MetroCluster".

Guida dettagliata - AFF A150

Questa sezione fornisce istruzioni dettagliate per l'installazione di un sistema AFF A150.

Se si dispone di una configurazione MetroCluster, utilizzare "Documentazione MetroCluster".

Fase 1: Preparazione per l'installazione

Per installare il sistema AFF A150, creare un account sul sito del supporto NetApp, registrare il sistema e ottenere le chiavi di licenza. È inoltre necessario inventariare il numero e il tipo di cavi appropriati per il sistema e raccogliere informazioni di rete specifiche.

Prima di iniziare

- Assicurarsi di disporre dell'accesso a. "NetApp Hardware Universe" (HWU) per informazioni sui requisiti del sito e ulteriori informazioni sul sistema configurato.
- Assicurarsi di disporre dell'accesso a "Note di rilascio" Per ulteriori informazioni su questo sistema, consultare la versione di ONTAP in uso.
- Per informazioni sulla connessione del sistema agli switch, rivolgersi all'amministratore di rete.
- Assicurarsi di disporre dei seguenti elementi presso la propria sede:
  - Spazio rack per il sistema storage
  - Cacciavite Phillips n. 2
  - Cavi di rete aggiuntivi per collegare il sistema allo switch di rete e al laptop o alla console mediante un browser Web
  - Computer portatile o console con connessione RJ-45 e accesso a un browser Web

Fasi

1. Disimballare il contenuto di tutte le confezioni.
2. Annotare il numero di serie del sistema dai controller.

3. Configurazione dell'account:
   a. Accedi al tuo account esistente o crea un account.
   b. "Registrare il sistema".
4. Scaricare e installare "Config Advisor" sul computer portatile.
5. Fare un inventario e prendere nota del numero e dei tipi di cavi ricevuti.

   La seguente tabella identifica i tipi di cavi che potrebbero essere ricevuti. Se si riceve un cavo non elencato nella tabella, vedere "NetApp Hardware Universe" individuare il cavo e identificarne l'utilizzo.

Tipo di cavo…	Codice e lunghezza del ricambio	Tipo di connettore	Per…
Cavo da 10 GbE (in base all'ordine)	X6566B-05-R6 (112-00297), 0,5 m X6566B-2-R6 (112-00299), 2 m		Rete di interconnessione del cluster

Tipo di cavo…	Codice e lunghezza del ricambio	Tipo di connettore	Per…
Cavo da 10 GbE (in base all'ordine)	Codice X6566B-2-R6 (112-00299), 2 m O X6566B-3-R6 (112-00300), 3 m. X6566B-5-R6 (112-00301), 5 m.		Dati
Cavi di rete ottica (in base all'ordine)	X6553-R6 (112-00188), 2 m X6536-R6 (112-00090), 5 m. X6554-R6 (112-00189), 15 m.		Rete host FC
Cat 6, RJ-45 (in base all'ordine)	Codici X6585-R6 (112-00291), 3 m. X6562-R6 (112-00196), 5 m.		Rete di gestione e dati Ethernet
Storage (in base all'ordine)	Codice X66030A (112-00435), 0,5 m. X66031A (112-00436), 1 m. X66032A (112-00437), 2 m X66033A (112-00438), 3 m.		Storage
Cavo per console micro-USB	Non applicabile		Connessione della console durante la configurazione del software su computer portatili/console non Windows o Mac
Cavi di alimentazione	Non applicabile		Accensione del sistema

6. "Scaricare e completare il foglio di lavoro per la configurazione del cluster".

Fase 2: Installare l'hardware

Il sistema viene installato in un rack a 4 montanti o in un cabinet di sistema NetApp, a seconda dei casi.

Fasi

1. Installare i kit di guide, secondo necessità.
2. Installare e fissare il sistema seguendo le istruzioni fornite con il kit di guide.

È necessario essere consapevoli dei problemi di sicurezza associati al peso del sistema.

3. Collegare i dispositivi di gestione dei cavi (come illustrato).

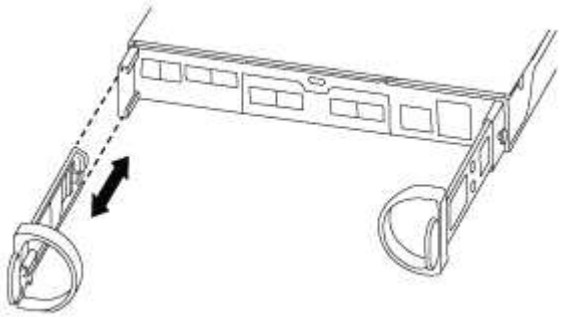

4. Posizionare il pannello anteriore del sistema.

Fase 3: Collegare i controller alla rete

È possibile collegare i controller alla rete utilizzando il metodo cluster senza switch a due nodi o il metodo cluster con switch.

A proposito di questa attività

La seguente tabella identifica il tipo di cavo con il numero di chiamata e il colore del cavo nelle illustrazioni sia per il cablaggio di rete cluster senza switch a due nodi che per il cablaggio di rete cluster con switch.

Cablaggio	Tipo di connessione
1	Interconnessione del cluster
2	Controller per ospitare gli switch della rete dati
3	Controller allo switch di rete di gestione

Opzione 1: Cluster senza switch a due nodi

Collegare il cluster senza switch a due nodi.

A proposito di questa attività

Verificare che la freccia dell'illustrazione sia orientata correttamente con la linguetta di estrazione del connettore del cavo.

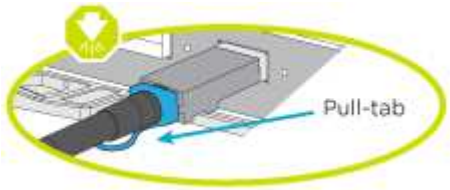

> Quando si inserisce il connettore, si dovrebbe avvertire uno scatto in posizione; se non si sente uno scatto, rimuoverlo, ruotarlo e riprovare.

Fasi

1. Collegare le porte di interconnessione del cluster e0a e0a e e0b a e0b con il cavo di interconnessione

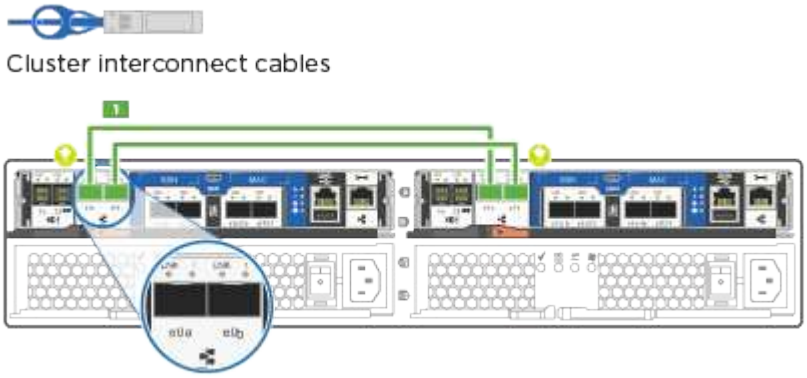

del cluster. +

2. Collegare i controller a una rete dati UTA2 o a una rete Ethernet:

Configurazioni di rete dati UTA2

Utilizzare uno dei seguenti tipi di cavo per collegare le porte dati UTA2 alla rete host.

- Per un host FC, utilizzare 0c e 0d **o** 0e e 0f.
- Per un sistema 10GbE, utilizzare e0c e e0d **o** e0e ed e0f.

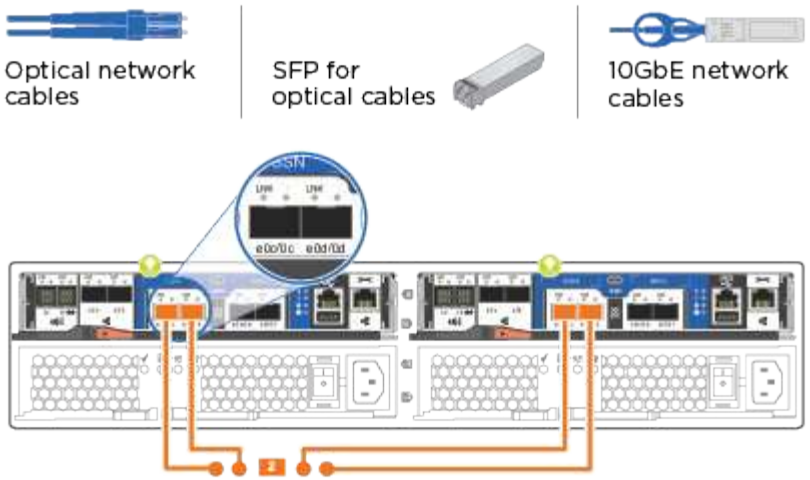

È possibile collegare una coppia di porte come CNA e una coppia di porte come FC oppure entrambe le coppie di porte come CNA o entrambe come FC.

Configurazioni di rete Ethernet

Utilizzare il cavo RJ45 Cat 6 per collegare l'unità e0c attraverso le porte e0f alla rete host. nella seguente illustrazione.

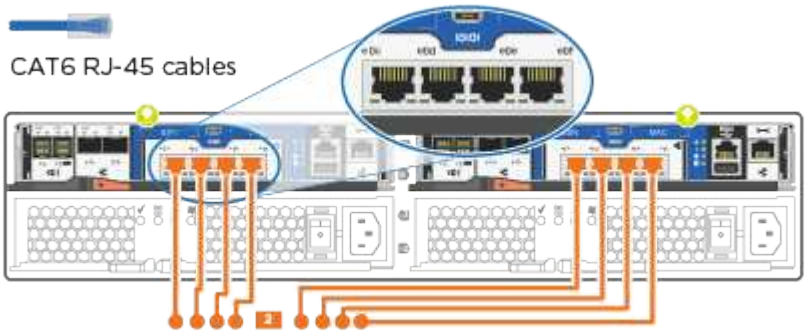

1. Collegare le porte e0M agli switch della rete di gestione con i cavi RJ45.

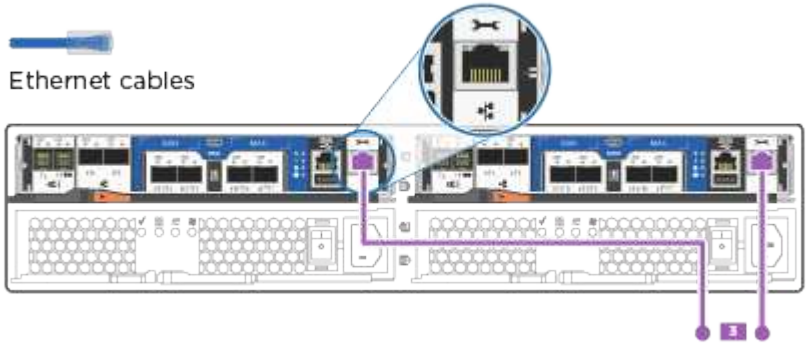

NON collegare i cavi di alimentazione a questo punto.

Opzione 2: Cluster con switch

Collegare il cluster con switch.

A proposito di questa attività

Verificare che la freccia dell'illustrazione sia orientata correttamente con la linguetta di estrazione del connettore del cavo.

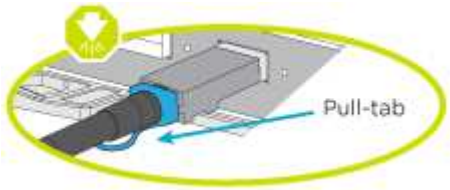

Quando si inserisce il connettore, si dovrebbe avvertire uno scatto in posizione; se non si sente uno scatto, rimuoverlo, ruotarlo e riprovare.

Fasi

1. Per ciascun modulo controller, collegare i cavi e0a e e0b agli switch di interconnessione del cluster con il cavo di interconnessione del cluster.

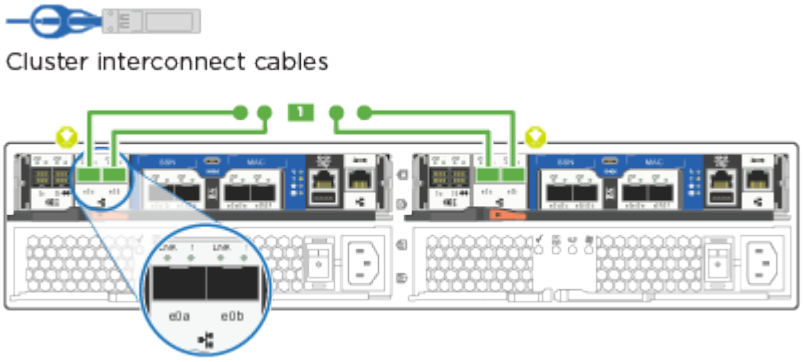

2. È possibile utilizzare le porte di rete dati UTA2 o le porte di rete dati ethernet per collegare i controller alla rete host:

   Configurazioni di rete dati UTA2

   Utilizzare uno dei seguenti tipi di cavo per collegare le porte dati UTA2 alla rete host.

- Per un host FC, utilizzare 0c e 0d **o** 0e e 0f.
- Per un sistema 10GbE, utilizzare e0c e e0d **o** e0e ed e0f.

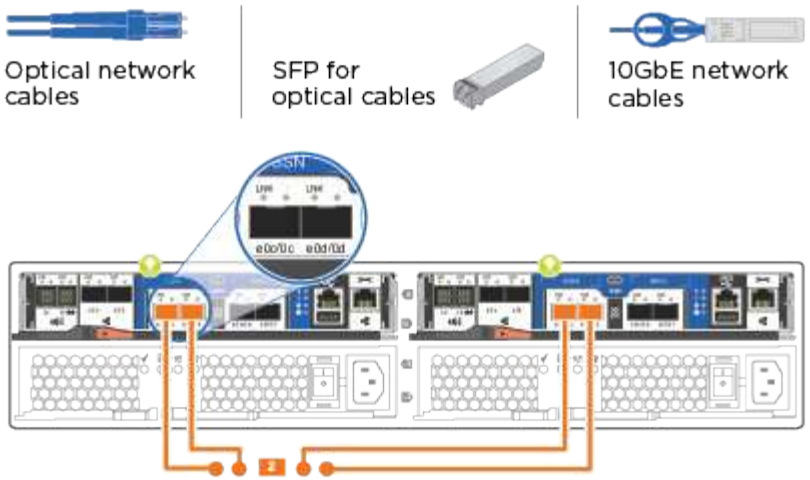

È possibile collegare una coppia di porte come CNA e una coppia di porte come FC oppure entrambe le coppie di porte come CNA o entrambe come FC.

Configurazioni di rete Ethernet

Utilizzare il cavo RJ45 Cat 6 per collegare l'unità e0c attraverso le porte e0f alla rete host.

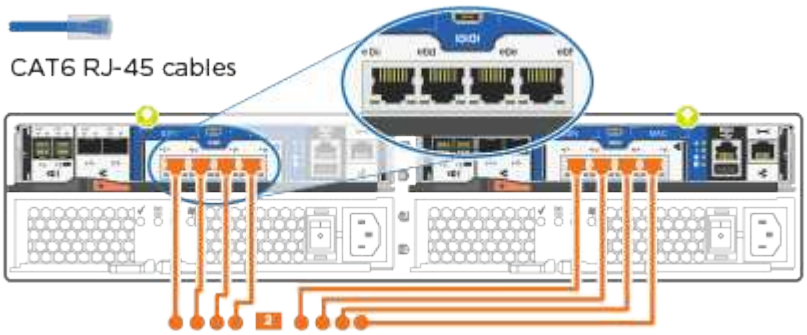

1. Collegare le porte e0M agli switch della rete di gestione con i cavi RJ45.

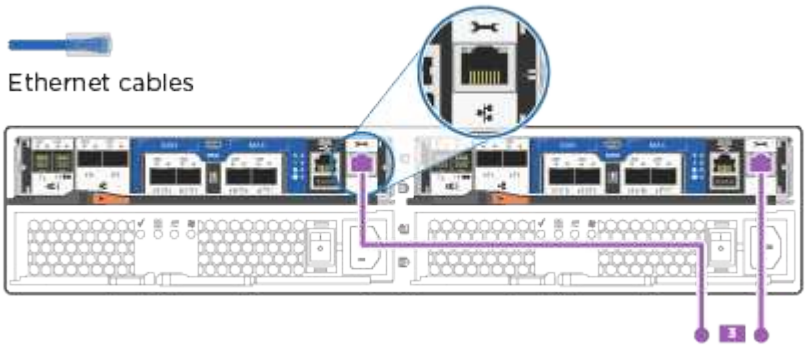

NON collegare i cavi di alimentazione a questo punto.

Fase 4: Collegare i controller dei cavi agli shelf di dischi

Collegare i controller agli shelf utilizzando le porte di storage integrate. NetApp consiglia il cablaggio MP-ha per i sistemi con storage esterno.

A proposito di questa attività

- Se si dispone di un'unità a nastro SAS, è possibile utilizzare il cablaggio a percorso singolo. Se non si dispone di shelf esterni, il cablaggio MP-ha alle unità interne è opzionale (non mostrato) se i cavi SAS vengono ordinati con il sistema.
- È necessario collegare i collegamenti shelf-to-shelf, quindi collegare entrambi i controller agli shelf di dischi.
- Verificare che la freccia dell'illustrazione sia orientata correttamente con la linguetta di estrazione del connettore del cavo.

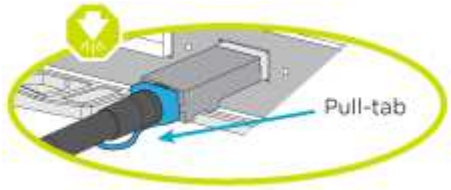

Fasi

1. Cablare la coppia ha con shelf di dischi esterni.

   L'esempio seguente mostra il cablaggio per gli shelf di dischi DS224C. Il cablaggio è simile agli altri shelf di dischi supportati.

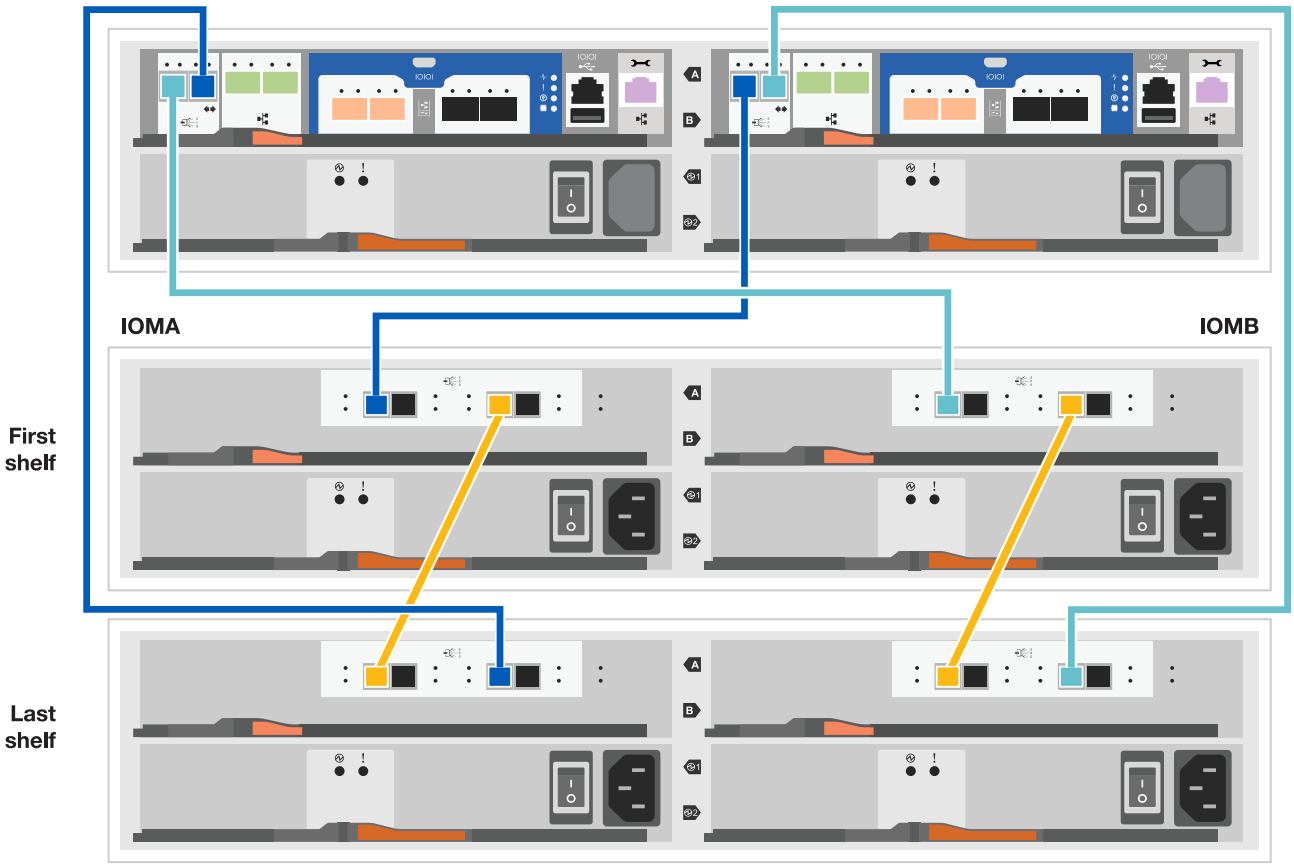

2. Cablare le porte shelf-to-shelf.
   - Dalla porta 3 su IOM A alla porta 1 sull'IOM A sullo shelf direttamente sotto.
   - Dalla porta 3 su IOM B alla porta 1 sull'IOM B sullo shelf direttamente sotto.

     Cavi da mini-SAS HD a mini-SAS HD

3. Collegare ciascun nodo a IOM A nello stack.
   - Porta da controller 1 0b a IOM A porta 3 sull'ultimo shelf di dischi nello stack.
   - Porta del controller 2 0a a IOM A porta 1 sul primo shelf di dischi dello stack.

     Cavi da mini-SAS HD a mini-SAS HD

4. Collegare ciascun nodo all'IOM B nello stack
   - Porta del controller 1 0a alla porta IOM B 1 sul primo shelf di dischi nello stack.
   - Porta del controller 2 0b alla porta IOM B 3 sull'ultimo shelf di dischi nello stack. Cavi da mini-SAS HD a mini-SAS HD

Se si dispone di più stack di shelf di dischi, vedere "Installazione e cablaggio" per il tipo di shelf del disco.

Fase 5: Completare la configurazione del sistema

È possibile completare l'installazione e la configurazione del sistema utilizzando il rilevamento del cluster solo con una connessione allo switch e al laptop oppure collegandosi direttamente a un controller del sistema e quindi allo switch di gestione.

Opzione 1: Se la funzione di rilevamento della rete è attivata

Se sul laptop è attivata la funzione di rilevamento della rete, è possibile completare l'installazione e la configurazione del sistema utilizzando la funzione di rilevamento automatico del cluster.

Fasi

1. Utilizzare la seguente animazione per impostare uno o più ID shelf di dischi

   Animazione - impostazione degli ID dello shelf di dischi

2. Collegare i cavi di alimentazione agli alimentatori del controller, quindi collegarli a fonti di alimentazione su diversi circuiti.
3. Accendere gli interruttori di alimentazione su entrambi i nodi.

L'avvio iniziale può richiedere fino a otto minuti.

4. Assicurarsi che il rilevamento della rete sia attivato sul laptop.

   Per ulteriori informazioni, consultare la guida in linea del portatile.

5. Collegare il laptop allo switch di gestione.

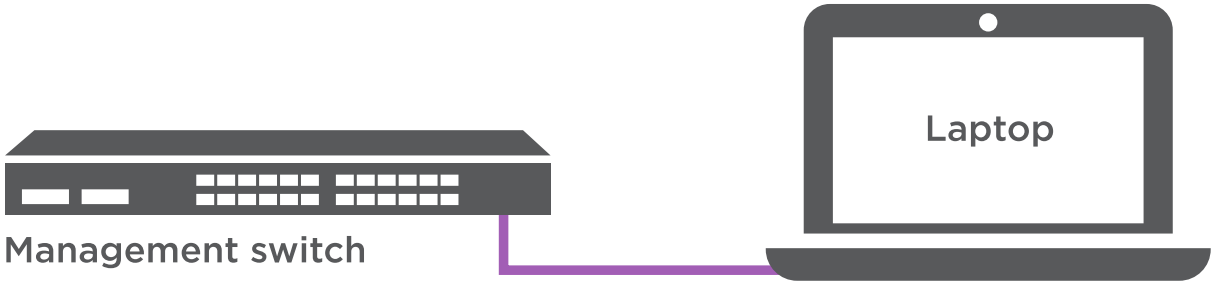

6. Selezionare un'icona ONTAP elencata per scoprire:

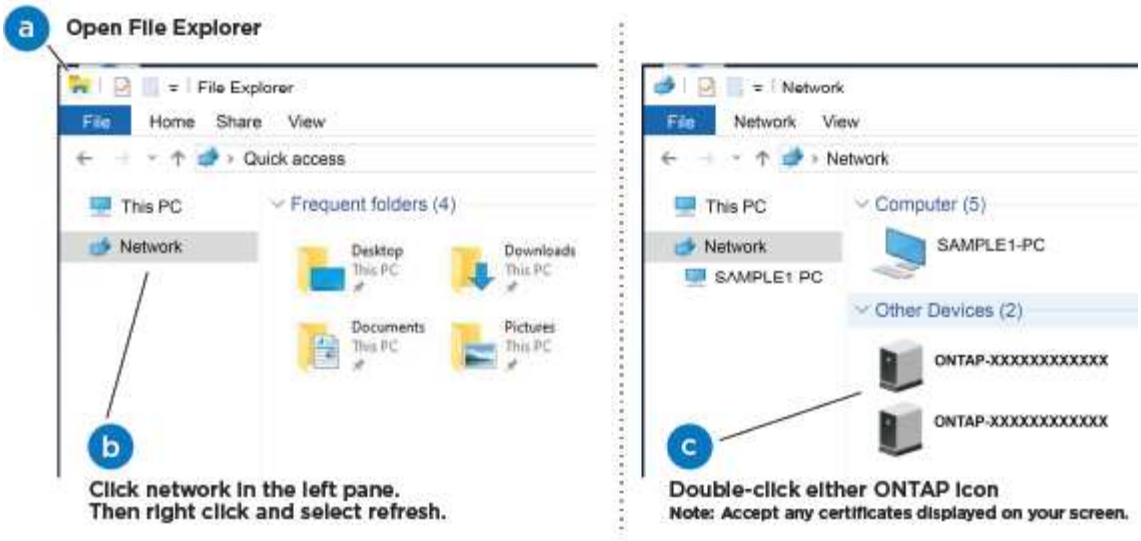

a. Aprire file Explorer.
b. Fare clic su Network (rete) nel riquadro sinistro.
c. Fare clic con il pulsante destro del mouse e selezionare Aggiorna.
d. Fare doppio clic sull'icona ONTAP e accettare i certificati visualizzati sullo schermo.

> XXXXX è il numero di serie del sistema per il nodo di destinazione.

Viene visualizzato Gestione sistema.

7. Configurare il sistema utilizzando i dati raccolti in "Guida alla configurazione di ONTAP".
8. Configura il tuo account e scarica Active IQ Config Advisor:
   a. Accedere al "account esistente o creare e account".
   b. "Registrati" il tuo sistema.
   c. Scarica "Active IQ Config Advisor".
9. Verificare lo stato del sistema eseguendo Config Advisor.
10. Una volta completata la configurazione iniziale, passare alla "Documentazione ONTAP" Per informazioni sulla configurazione di funzionalità aggiuntive in ONTAP.

Opzione 2: Se il rilevamento di rete non è attivato

Se il rilevamento della rete non è abilitato sul laptop, è necessario completare la configurazione e la configurazione utilizzando questa attività.

Fasi

1. Cablare e configurare il laptop o la console.
   a. Impostare la porta della console del portatile o della console su 115,200 baud con N-8-1.

      Per istruzioni su come configurare la porta della console, consultare la guida in linea del portatile o della console.

   b. Collegare il cavo della console al computer portatile o alla console e la porta della console sul controller utilizzando il cavo della console fornito con il sistema.

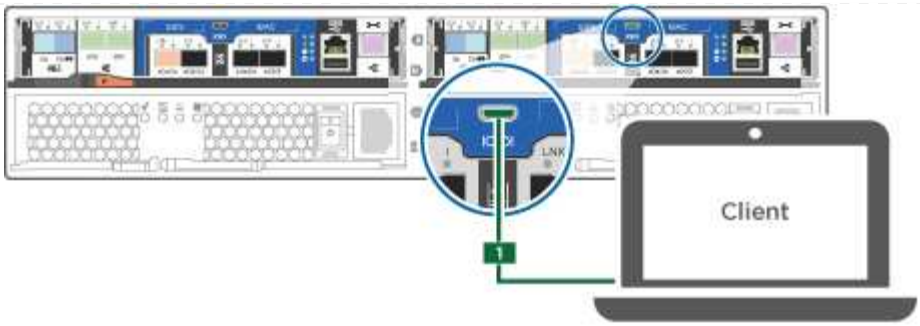

c. Collegare il laptop o la console allo switch sulla subnet di gestione.

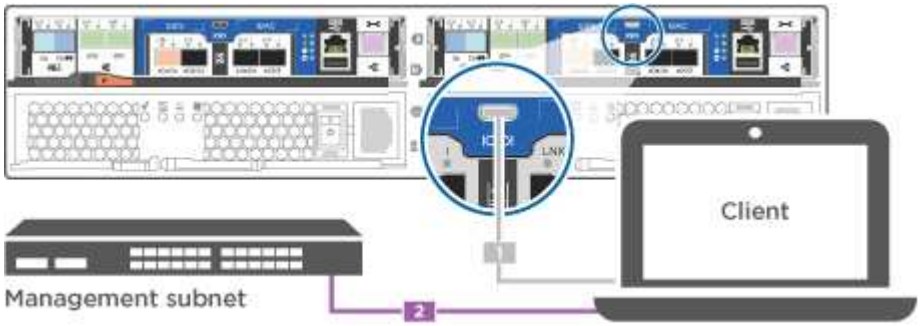

d. Assegnare un indirizzo TCP/IP al portatile o alla console, utilizzando un indirizzo presente nella subnet di gestione.

2. Utilizzare la seguente animazione per impostare uno o più ID shelf di dischi:

   Animazione - impostazione degli ID dello shelf di dischi

3. Collegare i cavi di alimentazione agli alimentatori del controller, quindi collegarli a fonti di alimentazione su diversi circuiti.
4. Accendere gli interruttori di alimentazione su entrambi i nodi.

L'avvio iniziale può richiedere fino a otto minuti.

5. Assegnare un indirizzo IP di gestione del nodo iniziale a uno dei nodi.

Se la rete di gestione dispone di DHCP…	Quindi…
Configurato	Registrare l'indirizzo IP assegnato ai nuovi controller.

Se la rete di gestione dispone di DHCP…	Quindi…
Non configurato	a. Aprire una sessione della console utilizzando putty, un server terminal o un server equivalente per l'ambiente in uso. Se non si sa come configurare PuTTY, consultare la guida in linea del portatile o della console. b. Inserire l'indirizzo IP di gestione quando richiesto dallo script.

6. Utilizzando System Manager sul laptop o sulla console, configurare il cluster.
   a. Puntare il browser sull'indirizzo IP di gestione del nodo.

      Il formato dell'indirizzo è https://x.x.x.x.

   b. Configurare il sistema utilizzando i dati raccolti in "Guida alla configurazione di ONTAP".
7. Configura il tuo account e scarica Active IQ Config Advisor:
   a. Accedere al "account esistente o creare e account".
   b. "Registrati" il tuo sistema.
   c. Scarica "Active IQ Config Advisor".
8. Verificare lo stato del sistema eseguendo Config Advisor.
9. Una volta completata la configurazione iniziale, passare alla "Documentazione ONTAP" Per informazioni sulla configurazione di funzionalità aggiuntive in ONTAP.

Informazioni sul copyright

Copyright © 2024 NetApp, Inc. Tutti i diritti riservati. Stampato negli Stati Uniti d'America. Nessuna porzione di questo documento soggetta a copyright può essere riprodotta in qualsiasi formato o mezzo (grafico, elettronico o meccanico, inclusi fotocopie, registrazione, nastri o storage in un sistema elettronico) senza previo consenso scritto da parte del detentore del copyright.

Il software derivato dal materiale sottoposto a copyright di NetApp è soggetto alla seguente licenza e dichiarazione di non responsabilità:

IL PRESENTE SOFTWARE VIENE FORNITO DA NETAPP "COSÌ COM'È" E SENZA QUALSIVOGLIA TIPO DI GARANZIA IMPLICITA O ESPRESSA FRA CUI, A TITOLO ESEMPLIFICATIVO E NON ESAUSTIVO, GARANZIE IMPLICITE DI COMMERCIABILITÀ E IDONEITÀ PER UNO SCOPO SPECIFICO, CHE VENGONO DECLINATE DAL PRESENTE DOCUMENTO. NETAPP NON VERRÀ CONSIDERATA RESPONSABILE IN ALCUN CASO PER QUALSIVOGLIA DANNO DIRETTO, INDIRETTO, ACCIDENTALE, SPECIALE, ESEMPLARE E CONSEQUENZIALE (COMPRESI, A TITOLO ESEMPLIFICATIVO E NON ESAUSTIVO, PROCUREMENT O SOSTITUZIONE DI MERCI O SERVIZI, IMPOSSIBILITÀ DI UTILIZZO O PERDITA DI DATI O PROFITTI OPPURE INTERRUZIONE DELL'ATTIVITÀ AZIENDALE) CAUSATO IN QUALSIVOGLIA MODO O IN RELAZIONE A QUALUNQUE TEORIA DI RESPONSABILITÀ, SIA ESSA CONTRATTUALE, RIGOROSA O DOVUTA A INSOLVENZA (COMPRESA LA NEGLIGENZA O ALTRO) INSORTA IN QUALSIASI MODO ATTRAVERSO L'UTILIZZO DEL PRESENTE SOFTWARE ANCHE IN PRESENZA DI UN PREAVVISO CIRCA L'EVENTUALITÀ DI QUESTO TIPO DI DANNI.

NetApp si riserva il diritto di modificare in qualsiasi momento qualunque prodotto descritto nel presente documento senza fornire alcun preavviso. NetApp non si assume alcuna responsabilità circa l'utilizzo dei prodotti o materiali descritti nel presente documento, con l'eccezione di quanto concordato espressamente e per iscritto da NetApp. L'utilizzo o l'acquisto del presente prodotto non comporta il rilascio di una licenza nell'ambito di un qualche diritto di brevetto, marchio commerciale o altro diritto di proprietà intellettuale di NetApp.

Il prodotto descritto in questa guida può essere protetto da uno o più brevetti degli Stati Uniti, esteri o in attesa di approvazione.

LEGENDA PER I DIRITTI SOTTOPOSTI A LIMITAZIONE: l'utilizzo, la duplicazione o la divulgazione da parte degli enti governativi sono soggetti alle limitazioni indicate nel sottoparagrafo (b)(3) della clausola Rights in Technical Data and Computer Software del DFARS 252.227-7013 (FEB 2014) e FAR 52.227-19 (DIC 2007).

I dati contenuti nel presente documento riguardano un articolo commerciale (secondo la definizione data in FAR 2.101) e sono di proprietà di NetApp, Inc. Tutti i dati tecnici e il software NetApp forniti secondo i termini del presente Contratto sono articoli aventi natura commerciale, sviluppati con finanziamenti esclusivamente privati. Il governo statunitense ha una licenza irrevocabile limitata, non esclusiva, non trasferibile, non cedibile, mondiale, per l'utilizzo dei Dati esclusivamente in connessione con e a supporto di un contratto governativo statunitense in base al quale i Dati sono distribuiti. Con la sola esclusione di quanto indicato nel presente documento, i Dati non possono essere utilizzati, divulgati, riprodotti, modificati, visualizzati o mostrati senza la previa approvazione scritta di NetApp, Inc. I diritti di licenza del governo degli Stati Uniti per il Dipartimento della Difesa sono limitati ai diritti identificati nella clausola DFARS 252.227-7015(b) (FEB 2014).

Informazioni sul marchio commerciale

NETAPP, il logo NETAPP e i marchi elencati alla pagina http://www.netapp.com/TM sono marchi di NetApp, Inc. Gli altri nomi di aziende e prodotti potrebbero essere marchi dei rispettivi proprietari.