Installazione e configurazione

Install and maintain

NetApp
March 22, 2024

This PDF was generated from https://docs.netapp.com/it-it/ontap-systems/a220/install-setup.html on March 22, 2024. Always check docs.netapp.com for the latest.

Sommario

Installazione e configurazione 1
Inizia qui: Scegli la tua esperienza di installazione e configurazione 1
Guida rapida - AFF A220 1
Fasi video - AFF A220 1
Guida dettagliata - AFF A220 1

Installazione e configurazione

Inizia qui: Scegli la tua esperienza di installazione e configurazione

Per la maggior parte delle configurazioni, è possibile scegliere tra diversi formati di contenuto.

- "Passaggi rapidi"

  Un PDF stampabile con istruzioni dettagliate con collegamenti in tempo reale a contenuti aggiuntivi.

- "Video fasi"

  Video istruzioni dettagliate.

- "Passaggi dettagliati"

  Istruzioni passo-passo online con collegamenti in tempo reale a contenuti aggiuntivi.

Se il sistema si trova in una configurazione MetroCluster IP, consultare "Installare la configurazione IP di MetroCluster" istruzioni.

Guida rapida - AFF A220

Questa pagina fornisce istruzioni grafiche per un'installazione tipica del sistema, dalla scaffalatura al cablaggio, fino alla visualizzazione iniziale del sistema. Utilizzare questa guida se si ha familiarità con l'installazione dei sistemi NetApp.

Accedere al poster PDF *istruzioni per l'installazione e la configurazione*:

"Istruzioni per l'installazione e la configurazione dei sistemi AFF A220/FAS2700"

Fasi video - AFF A220

Il seguente video mostra come installare e collegare il nuovo sistema.

[] | *https://img.youtube.com/vi/5g-34qxG9HA?/maxresdefault.jpg*

Guida dettagliata - AFF A220

Questa pagina fornisce istruzioni dettagliate per l'installazione di un sistema NetApp tipico.

Fase 1: Preparazione per l'installazione

Per installare il sistema AFF A220, è necessario creare un account sul sito del supporto NetApp, registrare il sistema e ottenere le chiavi di licenza. È inoltre necessario inventariare il numero e il tipo di cavi appropriati per il sistema e raccogliere informazioni di rete specifiche.

È necessario accedere a Hardware Universe per ottenere informazioni sui requisiti del sito e ulteriori informazioni sul sistema configurato. Per ulteriori informazioni su questo sistema, è possibile accedere alle Note di rilascio della versione di ONTAP in uso.

"NetApp Hardware Universe"

"Trova le Note di rilascio relative alla tua versione di ONTAP 9"

Devi fornire quanto segue presso la tua sede:

- Spazio rack per il sistema storage
- Cacciavite Phillips n. 2
- Cavi di rete aggiuntivi per collegare il sistema allo switch di rete e al laptop o alla console mediante un browser Web
- Computer portatile o console con connessione RJ-45 e accesso a un browser Web

Fasi

1. Disimballare il contenuto di tutte le confezioni.
2. Annotare il numero di serie del sistema dai controller.

3. Configurazione dell'account:
   a. Accedi al tuo account esistente o crea un account.
   b. Registrare il sistema.

      "Registrazione del prodotto NetApp"

4. Scaricare e installare Config Advisor sul laptop.

   "Download NetApp: Config Advisor"

5. Fare un inventario e prendere nota del numero e dei tipi di cavi ricevuti.

   La seguente tabella identifica i tipi di cavi che potrebbero essere ricevuti. Se si riceve un cavo non elencato nella tabella, consultare la Hardware Universe per individuare il cavo e identificarne l'utilizzo.

   "NetApp Hardware Universe"

Tipo di cavo…	Codice e lunghezza del ricambio	Tipo di connettore	Per…
Cavo da 10 GbE (in base all'ordine)	X6566B-05-R6 (112-00297), 0,5 m X6566B-2-R6 (112-00299), 2 m		Rete di interconnessione del cluster

Tipo di cavo…	Codice e lunghezza del ricambio	Tipo di connettore	Per…
Cavo da 10 GbE (in base all'ordine)	Codice X6566B-2-R6 (112-00299), 2 m O X6566B-3-R6 (112-00300), 3 m. X6566B-5-R6 (112-00301), 5 m.		Dati
Cavi di rete ottica (in base all'ordine)	X6553-R6 (112-00188), 2 m X6536-R6 (112-00090), 5 m. X6554-R6 (112-00189), 15 m.		Rete host FC
Cat 6, RJ-45 (in base all'ordine)	Codici X6585-R6 (112-00291), 3 m. X6562-R6 (112-00196), 5 m.		Rete di gestione e dati Ethernet
Storage (in base all'ordine)	Codice X66030A (112-00435), 0,5 m. X66031A (112-00436), 1 m. X66032A (112-00437), 2 m X66033A (112-00438), 3 m.		Storage
Cavo per console micro-USB	Non applicabile		Connessione della console durante la configurazione del software su computer portatili/console non Windows o Mac
Cavi di alimentazione	Non applicabile		Accensione del sistema

6. Scarica e completa il *foglio di lavoro di configurazione del cluster*.

   "Foglio di lavoro per la configurazione del cluster"

Fase 2: Installare l'hardware

È necessario installare il sistema in un rack a 4 montanti o in un cabinet di sistema NetApp, a seconda dei casi.

Fasi

1. Installare i kit di guide, secondo necessità.

2. Installare e fissare il sistema seguendo le istruzioni fornite con il kit di guide.

È necessario essere consapevoli dei problemi di sicurezza associati al peso del sistema.

3. Collegare i dispositivi di gestione dei cavi (come illustrato).

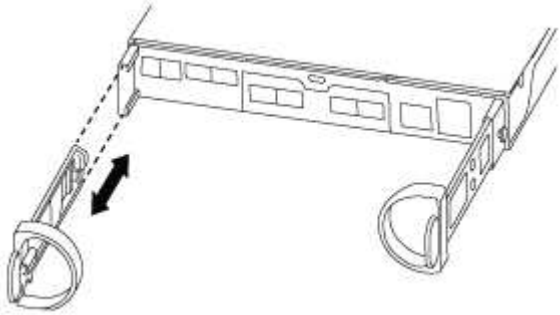

4. Posizionare il pannello anteriore del sistema.

Fase 3: Collegare i controller alla rete

È possibile collegare i controller alla rete utilizzando il metodo cluster senza switch a due nodi o la rete di interconnessione del cluster.

Opzione 1: Collegamento via cavo a un cluster senza switch a due nodi, configurazione di rete unificata

La rete di gestione, la rete dati UTA2 e le porte di gestione dei controller sono collegate agli switch. Le porte di interconnessione del cluster sono cablate su entrambi i controller.

Per informazioni sulla connessione del sistema agli switch, contattare l'amministratore di rete.

Verificare che la freccia dell'illustrazione sia orientata correttamente con la linguetta di estrazione del connettore del cavo.

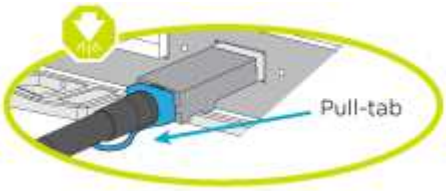

Quando si inserisce il connettore, si dovrebbe avvertire uno scatto in posizione; se non si sente uno scatto, rimuoverlo, ruotarlo e riprovare.

Fasi

1. È possibile utilizzare la figura o le istruzioni dettagliate per completare il cablaggio tra i controller e gli

switch:

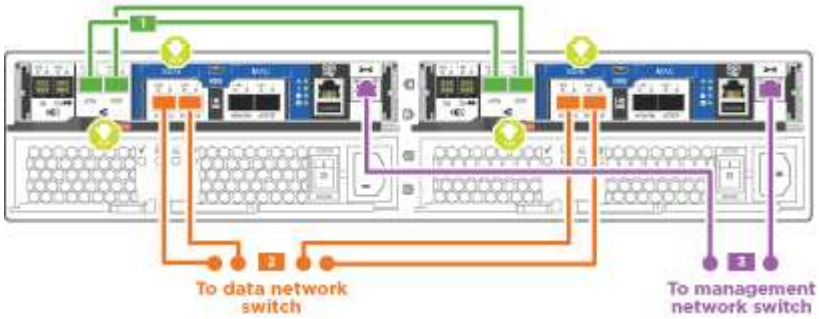

Fase	Eseguire su ciascun controller
1	Collegare le porte di interconnessione del cluster l'una all'altra con il cavo di interconnessione del cluster: • da e0a e0a • da e0b a e0b 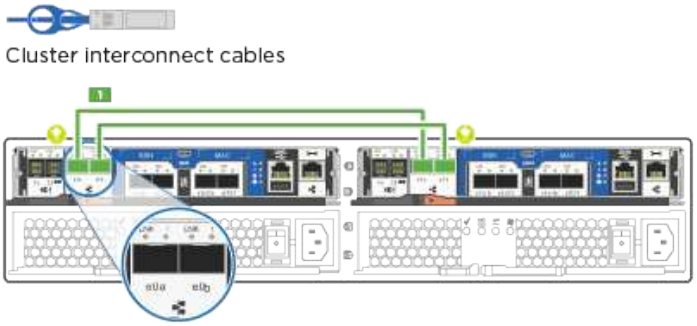

Fase	Eseguire su ciascun controller
2	Utilizzare uno dei seguenti tipi di cavo per collegare le porte dati UTA2 alla rete host: Un host FC • 0c e 0d • **O** 0e e 0f A 10GbE • e0c ed e0d • **o** e0e ed e0f È possibile collegare una coppia di porte come CNA e una coppia di porte come FC oppure entrambe le coppie di porte come CNA o entrambe come FC. 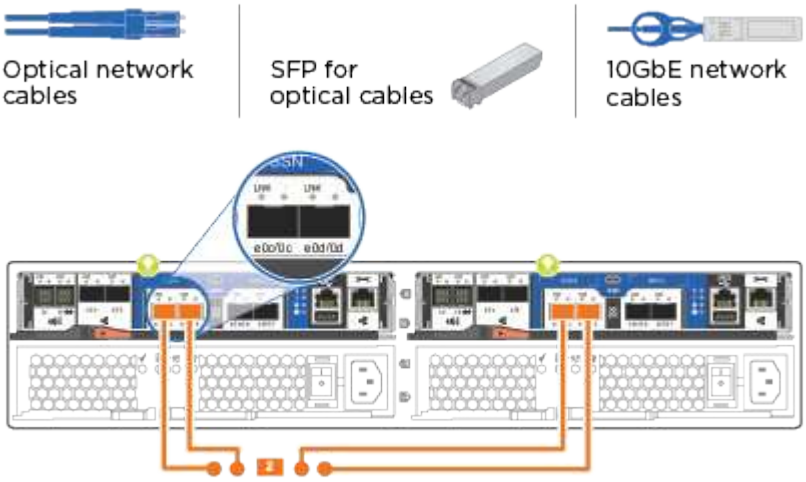
3	Collegare le porte e0M agli switch della rete di gestione con i cavi RJ45: 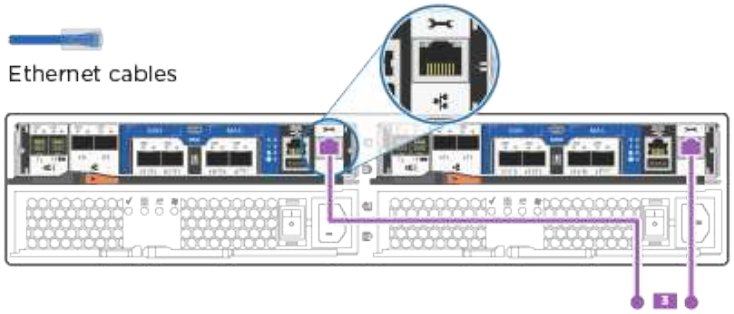
!	NON collegare i cavi di alimentazione a questo punto.

2. Per collegare lo storage, vedere Fase 4: Collegare i controller dei cavi agli shelf di dischi

Opzione 2: Collegamento via cavo a a un cluster con switch, configurazione di rete unificata

La rete di gestione, la rete dati UTA2 e le porte di gestione dei controller sono collegate agli switch. Le porte di interconnessione del cluster sono cablate agli switch di interconnessione del cluster.

Per informazioni sulla connessione del sistema agli switch, contattare l'amministratore di rete.

Verificare che la freccia dell'illustrazione sia orientata correttamente con la linguetta di estrazione del connettore del cavo.

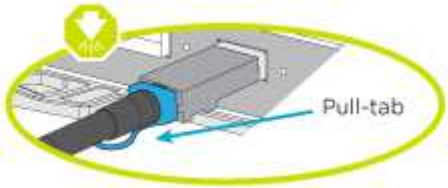

Quando si inserisce il connettore, si dovrebbe avvertire uno scatto in posizione; se non si sente uno scatto, rimuoverlo, ruotarlo e riprovare.

Fasi

1. È possibile utilizzare la figura o le istruzioni dettagliate per completare il cablaggio tra i controller e gli switch:

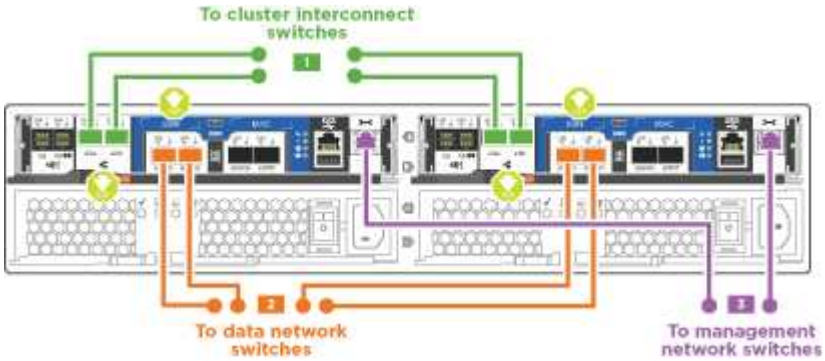

Fase	Eseguire su ciascun modulo controller
1	Cavo e0a e e0b agli switch di interconnessione del cluster con il cavo di interconnessione del cluster: 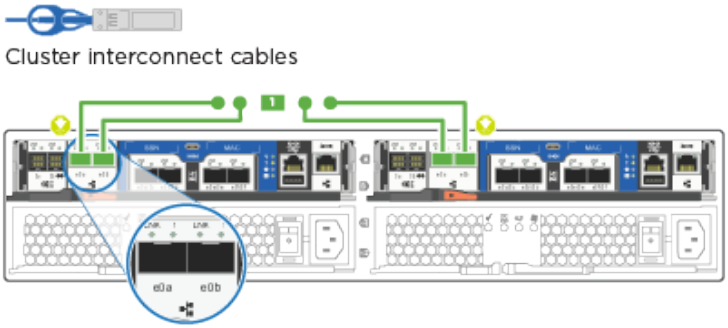

Fase	Eseguire su ciascun modulo controller
2	Utilizzare uno dei seguenti tipi di cavo per collegare le porte dati UTA2 alla rete host: Un host FC • 0c e 0d • **o** 0e e 0f A 10 GbE • e0c ed e0d • **o** e0e ed e0f È possibile collegare una coppia di porte come CNA e una coppia di porte come FC oppure entrambe le coppie di porte come CNA o entrambe come FC. 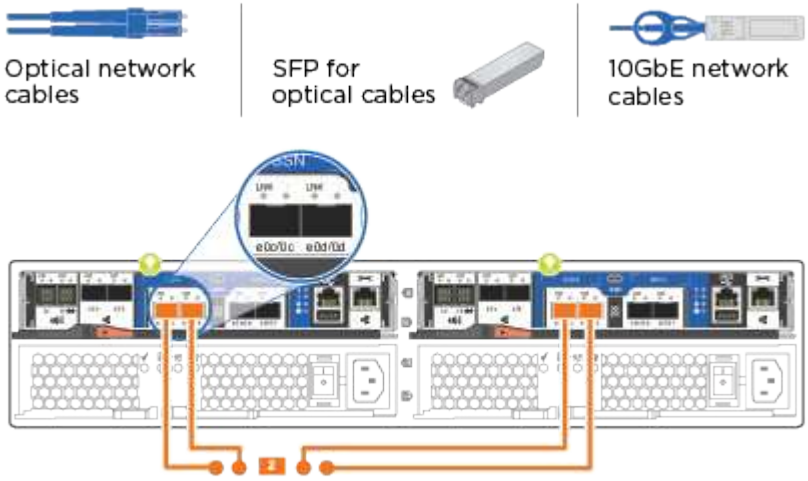
3	Collegare le porte e0M agli switch della rete di gestione con i cavi RJ45: 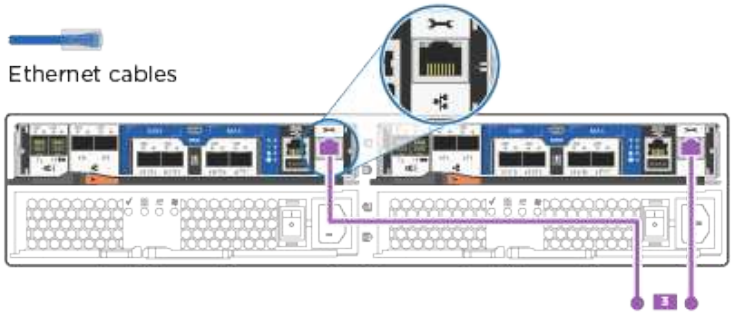
!	NON collegare i cavi di alimentazione a questo punto.

2. Per collegare lo storage, vedere Fase 4: Collegare i controller dei cavi agli shelf di dischi

Opzione 3: Collegare un cluster senza switch a due nodi, configurazione di rete Ethernet

La rete di gestione, la rete dati Ethernet e le porte di gestione dei controller sono collegate agli switch. Le porte di interconnessione del cluster sono cablate su entrambi i controller.

Per informazioni sulla connessione del sistema agli switch, contattare l'amministratore di rete.

Verificare che la freccia dell'illustrazione sia orientata correttamente con la linguetta di estrazione del connettore del cavo.

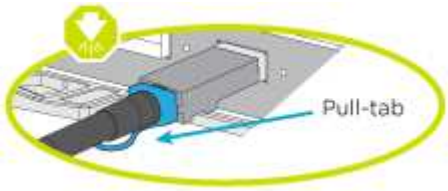

Quando si inserisce il connettore, si dovrebbe avvertire uno scatto in posizione; se non si sente uno scatto, rimuoverlo, ruotarlo e riprovare.

Fasi

1. È possibile utilizzare la figura o le istruzioni dettagliate per completare il cablaggio tra i controller e gli switch:

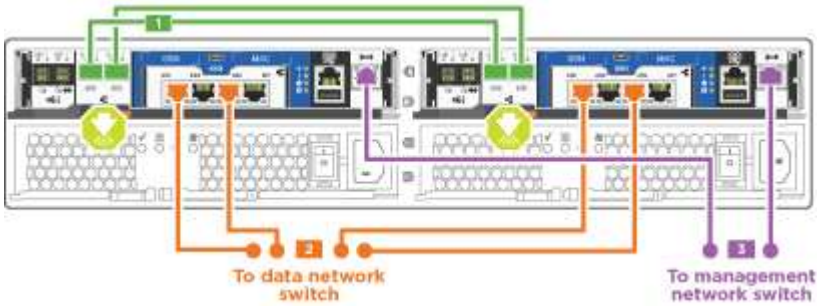

Fase	Eseguire su ciascun controller
1	Collegare le porte di interconnessione del cluster l'una all'altra con il cavo di interconnessione del cluster: • da e0a e0a • da e0b a e0b 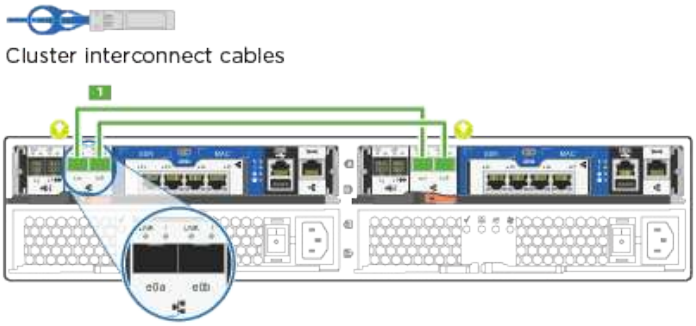
2	Utilizzare il cavo RJ45 Cat 6 per collegare l'unità e0c attraverso le porte e0f alla rete host: 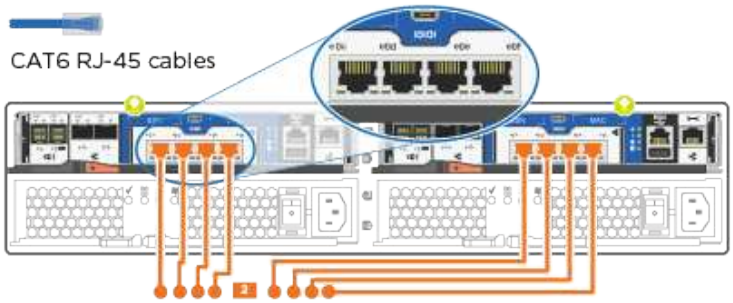
3	Collegare le porte e0M agli switch della rete di gestione con i cavi RJ45: 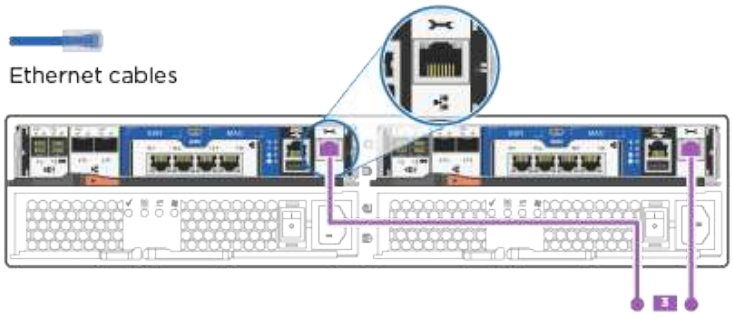
!	NON collegare i cavi di alimentazione a questo punto.

2. Per collegare lo storage, vedere Fase 4: Collegare i controller dei cavi agli shelf di dischi

Opzione 4: Cluster con switch via cavo a, configurazione di rete Ethernet

La rete di gestione, la rete dati Ethernet e le porte di gestione dei controller sono collegate agli switch. Le porte di interconnessione del cluster sono cablate agli switch di interconnessione del cluster.

Per informazioni sulla connessione del sistema agli switch, contattare l'amministratore di rete.

Verificare che la freccia dell'illustrazione sia orientata correttamente con la linguetta di estrazione del connettore del cavo.

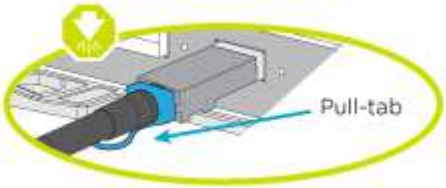

Quando si inserisce il connettore, si dovrebbe avvertire uno scatto in posizione; se non si sente uno scatto, rimuoverlo, ruotarlo e riprovare.

Fasi

1. È possibile utilizzare la figura o le istruzioni dettagliate per completare il cablaggio tra i controller e gli switch:

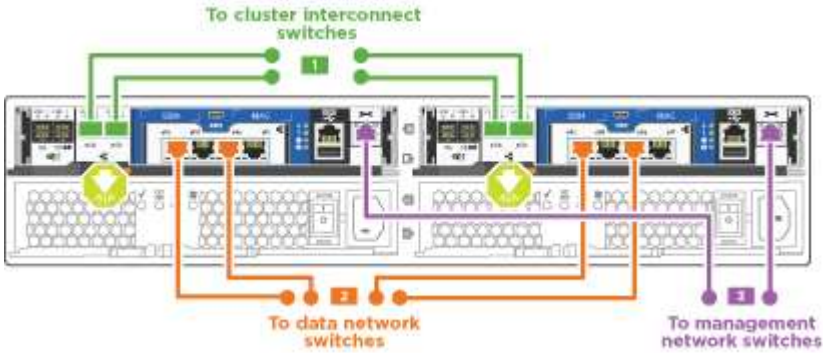

Fase	Eseguire su ciascun modulo controller
1	Cavo e0a e e0b agli switch di interconnessione del cluster con il cavo di interconnessione del cluster: 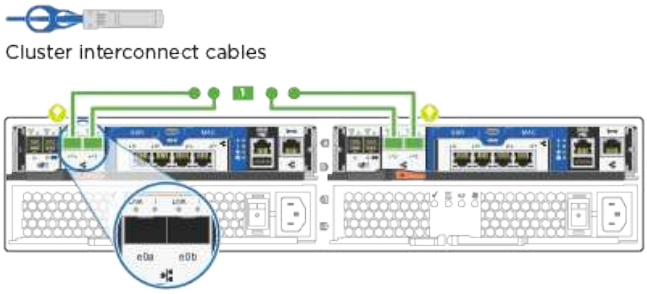

Fase	Eseguire su ciascun modulo controller
2	Utilizzare il cavo RJ45 Cat 6 per collegare l'unità e0c attraverso le porte e0f alla rete host: 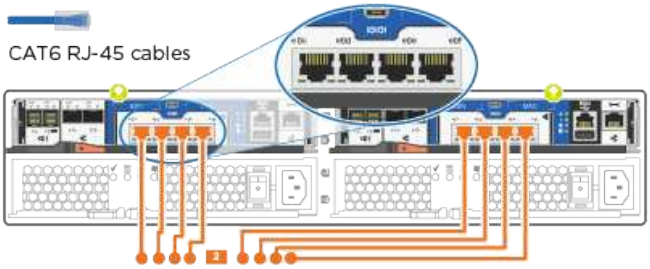
3	Collegare le porte e0M agli switch della rete di gestione con i cavi RJ45: 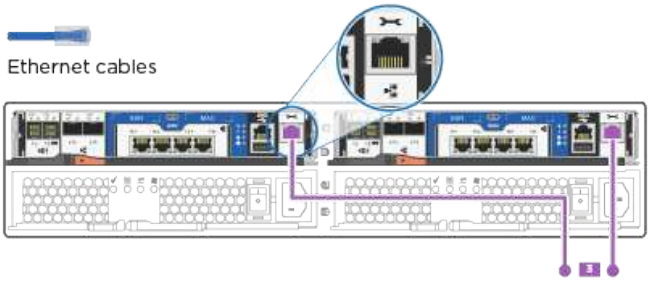
!	NON collegare i cavi di alimentazione a questo punto.

2. Per collegare lo storage, vedere Fase 4: Collegare i controller dei cavi agli shelf di dischi

Fase 4: Collegare i controller dei cavi agli shelf di dischi

È necessario collegare i controller agli shelf utilizzando le porte di storage integrate. NetApp consiglia il cablaggio MP-ha per i sistemi con storage esterno. Se si dispone di un'unità a nastro SAS, è possibile utilizzare il cablaggio a percorso singolo. Se non si dispone di shelf esterni, il cablaggio MP-ha alle unità interne è opzionale (non mostrato) se i cavi SAS vengono ordinati con il sistema.

Opzione 1: Storage via cavo su una coppia ha con shelf di dischi esterni

È necessario collegare i collegamenti shelf-to-shelf, quindi collegare entrambi i controller agli shelf di dischi.

Verificare che la freccia dell'illustrazione sia orientata correttamente con la linguetta di estrazione del connettore del cavo.

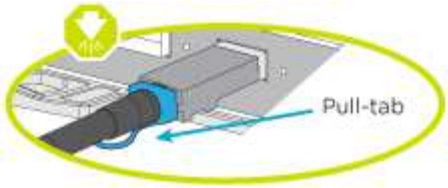

Fasi

1. Cablare la coppia ha con shelf di dischi esterni:

L'esempio utilizza DS224C. Il cablaggio è simile agli altri shelf di dischi supportati.

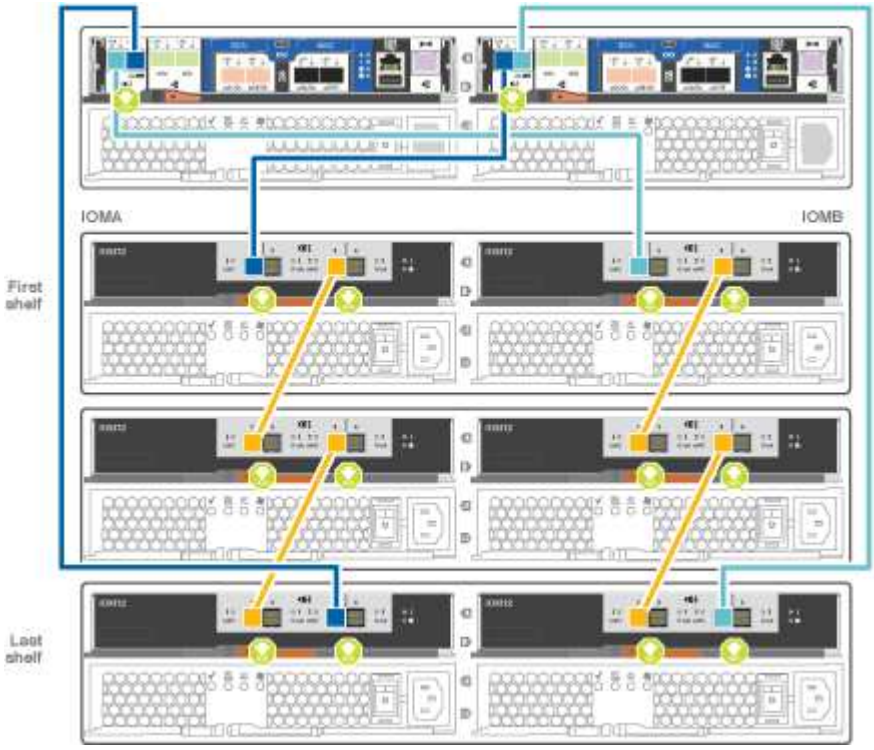

Fase	Eseguire su ciascun controller
1	Cablare le porte shelf-to-shelf. • Dalla porta 3 su IOM A alla porta 1 sull'IOM A sullo shelf direttamente sotto. • Dalla porta 3 su IOM B alla porta 1 sull'IOM B sullo shelf direttamente sotto. Cavi da mini-SAS HD a mini-SAS HD

Fase	Eseguire su ciascun controller
2	Collegare ciascun nodo a IOM A nello stack. • Porta da controller 1 0b a IOM A porta 3 sull'ultimo shelf di dischi nello stack. • Porta del controller 2 0a a IOM A porta 1 sul primo shelf di dischi dello stack. Cavi da mini-SAS HD a mini-SAS HD
3	Collegare ciascun nodo all'IOM B nello stack • Porta del controller 1 0a alla porta IOM B 1 sul primo shelf di dischi nello stack. • Porta del controller 2 0b alla porta IOM B 3 sull'ultimo shelf di dischi nello stack. Cavi da mini-SAS HD a mini-SAS HD

Se si dispone di più shelf di dischi, consultare la *Guida all'installazione e al cablaggio* per il tipo di shelf di dischi.

2. Per completare la configurazione del sistema, vedere Fase 5: Completare l'installazione e la configurazione del sistema

Fase 5: Completare l'installazione e la configurazione del sistema

È possibile completare l'installazione e la configurazione del sistema utilizzando il rilevamento del cluster solo con una connessione allo switch e al laptop oppure collegandosi direttamente a un controller del sistema e quindi allo switch di gestione.

Opzione 1: Completare la configurazione del sistema se è attivato il rilevamento della rete

Se sul laptop è attivata la funzione di rilevamento della rete, è possibile completare l'installazione e la configurazione del sistema utilizzando la funzione di rilevamento automatico del cluster.

Fasi

1. Utilizzare la seguente animazione per impostare uno o più ID shelf di dischi

   Animazione - impostazione degli ID dello shelf di dischi

2. Collegare i cavi di alimentazione agli alimentatori del controller, quindi collegarli a fonti di alimentazione su diversi circuiti.
3. Accendere gli interruttori di alimentazione su entrambi i nodi.

L'avvio iniziale può richiedere fino a otto minuti.

4. Assicurarsi che il rilevamento della rete sia attivato sul laptop.

   Per ulteriori informazioni, consultare la guida in linea del portatile.

5. Utilizzare la seguente animazione per collegare il laptop allo switch di gestione.

   Animazione - collegare il laptop allo switch di gestione

6. Selezionare un'icona ONTAP elencata per scoprire:

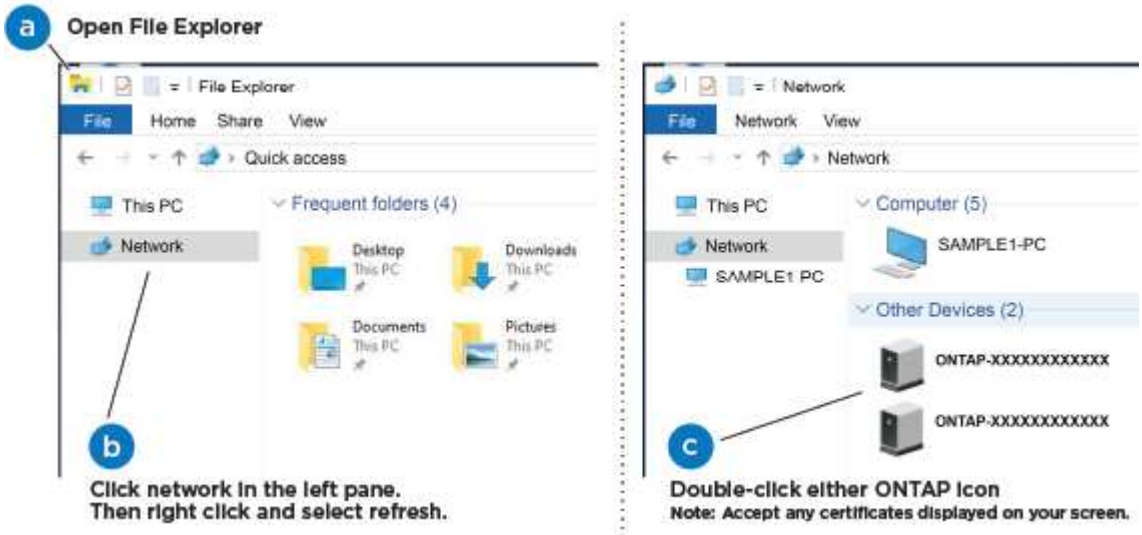

   a. Aprire file Explorer.
   b. Fare clic su Network (rete) nel riquadro sinistro.
   c. Fare clic con il pulsante destro del mouse e selezionare Aggiorna.
   d. Fare doppio clic sull'icona ONTAP e accettare i certificati visualizzati sullo schermo.

   XXXXX è il numero di serie del sistema per il nodo di destinazione.

   Viene visualizzato Gestione sistema.

7. Utilizza la configurazione guidata di System Manager per configurare il tuo sistema utilizzando i dati raccolti nella *Guida alla configurazione di NetApp ONTAP*.

   "Guida alla configurazione di ONTAP"

8. Verificare lo stato del sistema eseguendo Config Advisor.
9. Una volta completata la configurazione iniziale, passare alla "ONTAP risorse di documentazione per il gestore di sistema ONTAP" Pagina per informazioni sulla configurazione di funzioni aggiuntive in ONTAP.

Opzione 2: Completamento della configurazione e della configurazione del sistema se il rilevamento della rete non è attivato

Se il rilevamento della rete non è abilitato sul laptop, è necessario completare la configurazione e la configurazione utilizzando questa attività.

Fasi

1. Cablare e configurare il laptop o la console:
   a. Impostare la porta della console del portatile o della console su 115,200 baud con N-8-1.

      Per informazioni su come configurare la porta della console, consultare la guida in linea del portatile o della console.

   b. Collegare il cavo della console al computer portatile o alla console e la porta della console sul controller utilizzando il cavo della console fornito con il sistema.

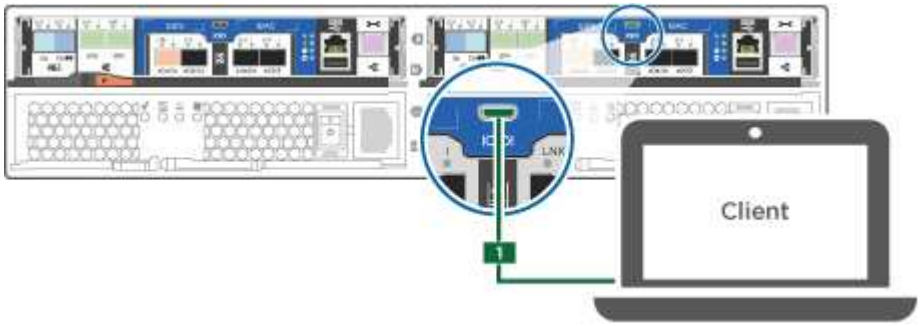

   c. Collegare il laptop o la console allo switch sulla subnet di gestione.

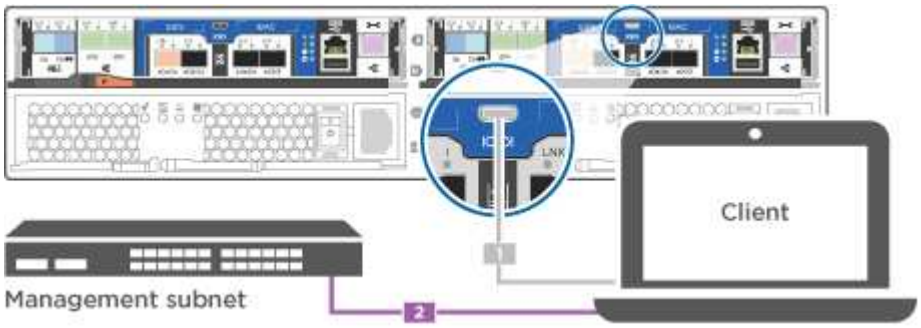

   d. Assegnare un indirizzo TCP/IP al portatile o alla console, utilizzando un indirizzo presente nella subnet di gestione.
2. Utilizzare la seguente animazione per impostare uno o più ID shelf di dischi:

   Animazione - impostazione degli ID dello shelf di dischi

3. Collegare i cavi di alimentazione agli alimentatori del controller, quindi collegarli a fonti di alimentazione su diversi circuiti.
4. Accendere gli interruttori di alimentazione su entrambi i nodi.

L'avvio iniziale può richiedere fino a otto minuti.

5. Assegnare un indirizzo IP di gestione del nodo iniziale a uno dei nodi.

Se la rete di gestione dispone di DHCP…	Quindi…
Configurato	Registrare l'indirizzo IP assegnato ai nuovi controller.
Non configurato	a. Aprire una sessione della console utilizzando putty, un server terminal o un server equivalente per l'ambiente in uso. Se non si sa come configurare PuTTY, consultare la guida in linea del portatile o della console. b. Inserire l'indirizzo IP di gestione quando richiesto dallo script.

6. Utilizzando System Manager sul laptop o sulla console, configurare il cluster:
   a. Puntare il browser sull'indirizzo IP di gestione del nodo.

      Il formato dell'indirizzo è https://x.x.x.x.

   b. Configurare il sistema utilizzando i dati raccolti nella *Guida alla configurazione di NetApp ONTAP*.

      "Guida alla configurazione di ONTAP"

7. Verificare lo stato del sistema eseguendo Config Advisor.
8. Una volta completata la configurazione iniziale, passare alla "ONTAP risorse di documentazione per il gestore di sistema ONTAP" Pagina per informazioni sulla configurazione di funzioni aggiuntive in ONTAP.

Informazioni sul copyright

Copyright © 2024 NetApp, Inc. Tutti i diritti riservati. Stampato negli Stati Uniti d'America. Nessuna porzione di questo documento soggetta a copyright può essere riprodotta in qualsiasi formato o mezzo (grafico, elettronico o meccanico, inclusi fotocopie, registrazione, nastri o storage in un sistema elettronico) senza previo consenso scritto da parte del detentore del copyright.

Il software derivato dal materiale sottoposto a copyright di NetApp è soggetto alla seguente licenza e dichiarazione di non responsabilità:

IL PRESENTE SOFTWARE VIENE FORNITO DA NETAPP "COSÌ COM'È" E SENZA QUALSIVOGLIA TIPO DI GARANZIA IMPLICITA O ESPRESSA FRA CUI, A TITOLO ESEMPLIFICATIVO E NON ESAUSTIVO, GARANZIE IMPLICITE DI COMMERCIABILITÀ E IDONEITÀ PER UNO SCOPO SPECIFICO, CHE VENGONO DECLINATE DAL PRESENTE DOCUMENTO. NETAPP NON VERRÀ CONSIDERATA RESPONSABILE IN ALCUN CASO PER QUALSIVOGLIA DANNO DIRETTO, INDIRETTO, ACCIDENTALE, SPECIALE, ESEMPLARE E CONSEQUENZIALE (COMPRESI, A TITOLO ESEMPLIFICATIVO E NON ESAUSTIVO, PROCUREMENT O SOSTITUZIONE DI MERCI O SERVIZI, IMPOSSIBILITÀ DI UTILIZZO O PERDITA DI DATI O PROFITTI OPPURE INTERRUZIONE DELL'ATTIVITÀ AZIENDALE) CAUSATO IN QUALSIVOGLIA MODO O IN RELAZIONE A QUALUNQUE TEORIA DI RESPONSABILITÀ, SIA ESSA CONTRATTUALE, RIGOROSA O DOVUTA A INSOLVENZA (COMPRESA LA NEGLIGENZA O ALTRO) INSORTA IN QUALSIASI MODO ATTRAVERSO L'UTILIZZO DEL PRESENTE SOFTWARE ANCHE IN PRESENZA DI UN PREAVVISO CIRCA L'EVENTUALITÀ DI QUESTO TIPO DI DANNI.

NetApp si riserva il diritto di modificare in qualsiasi momento qualunque prodotto descritto nel presente documento senza fornire alcun preavviso. NetApp non si assume alcuna responsabilità circa l'utilizzo dei prodotti o materiali descritti nel presente documento, con l'eccezione di quanto concordato espressamente e per iscritto da NetApp. L'utilizzo o l'acquisto del presente prodotto non comporta il rilascio di una licenza nell'ambito di un qualche diritto di brevetto, marchio commerciale o altro diritto di proprietà intellettuale di NetApp.

Il prodotto descritto in questa guida può essere protetto da uno o più brevetti degli Stati Uniti, esteri o in attesa di approvazione.

LEGENDA PER I DIRITTI SOTTOPOSTI A LIMITAZIONE: l'utilizzo, la duplicazione o la divulgazione da parte degli enti governativi sono soggetti alle limitazioni indicate nel sottoparagrafo (b)(3) della clausola Rights in Technical Data and Computer Software del DFARS 252.227-7013 (FEB 2014) e FAR 52.227-19 (DIC 2007).

I dati contenuti nel presente documento riguardano un articolo commerciale (secondo la definizione data in FAR 2.101) e sono di proprietà di NetApp, Inc. Tutti i dati tecnici e il software NetApp forniti secondo i termini del presente Contratto sono articoli aventi natura commerciale, sviluppati con finanziamenti esclusivamente privati. Il governo statunitense ha una licenza irrevocabile limitata, non esclusiva, non trasferibile, non cedibile, mondiale, per l'utilizzo dei Dati esclusivamente in connessione con e a supporto di un contratto governativo statunitense in base al quale i Dati sono distribuiti. Con la sola esclusione di quanto indicato nel presente documento, i Dati non possono essere utilizzati, divulgati, riprodotti, modificati, visualizzati o mostrati senza la previa approvazione scritta di NetApp, Inc. I diritti di licenza del governo degli Stati Uniti per il Dipartimento della Difesa sono limitati ai diritti identificati nella clausola DFARS 252.227-7015(b) (FEB 2014).

Informazioni sul marchio commerciale

NETAPP, il logo NETAPP e i marchi elencati alla pagina http://www.netapp.com/TM sono marchi di NetApp, Inc. Gli altri nomi di aziende e prodotti potrebbero essere marchi dei rispettivi proprietari.