Chassis

Install and maintain

NetApp
May 23, 2023

This PDF was generated from https://docs.netapp.com/it-it/ontap-systems/fas8200/chassis-replace-overview.html on May 23, 2023. Always check docs.netapp.com for the latest.

Sommario

Chassis 1
Panoramica della sostituzione dello chassis - FAS8200 1
Spegnere i controller - FAS8200 1
Sostituire l’hardware - FAS8200 4
Ripristinare e verificare la configurazione - FAS8200 12

Chassis

Panoramica della sostituzione dello chassis - FAS8200

Per sostituire lo chassis, è necessario spostare gli alimentatori, le ventole e i moduli controller dallo chassis guasto al nuovo chassis e sostituire lo chassis guasto dal rack dell'apparecchiatura o dall'armadietto del sistema con il nuovo chassis dello stesso modello dello chassis guasto.

Tutti gli altri componenti del sistema devono funzionare correttamente; in caso contrario, contattare il supporto tecnico.

- È possibile utilizzare questa procedura con tutte le versioni di ONTAP supportate dal sistema.
- Questa procedura si basa sul presupposto che il modulo controller o i moduli vengano trasferiti nel nuovo chassis e che lo chassis sia un nuovo componente di NetApp.
- Questa procedura ha un'interruzione. Per un cluster a due controller, si avrà un'interruzione completa del servizio e un'interruzione parziale in un cluster a più nodi.

Spegnere i controller - FAS8200

Per sostituire lo chassis, è necessario spegnere i controller.

Opzione 1: La maggior parte delle configurazioni

Questa procedura è valida solo per configurazioni a 2 nodi non MetroCluster. Se si dispone di un sistema con più di due nodi, vedere "Come eseguire uno spegnimento e l'accensione di una coppia ha in un cluster a 4 nodi".

Prima di iniziare

Hai bisogno di:

- Credenziali dell'amministratore locale per ONTAP.
- Passphrase NetApp onboard key management (OKM) a livello di cluster se si utilizza la crittografia dello storage.
- Accesso SP/BMC per ciascun controller.
- Impedire a tutti i client/host di accedere ai dati sul sistema NetApp.
- Sospendere i processi di backup esterni.
- Strumenti e attrezzature necessari per la sostituzione.

> Se il sistema è un NetApp StorageGRID o ONTAP S3 utilizzato come Tier cloud FabricPool, fare riferimento a. "Arrestare e accendere correttamente il sistema storage Guida alla risoluzione dei problemi" dopo aver eseguito questa procedura.

> Se si utilizzano LUN array FlexArray, seguire la documentazione relativa agli array di storage del vendor per la procedura di arresto da eseguire per tali sistemi dopo aver eseguito questa procedura.

> Se si utilizzano SSD, fare riferimento a. "SU490: (Impatto: Critico) Best Practice SSD: Evita il rischio di guasti al disco e perdita di dati se spento per più di due mesi"

Come Best practice prima dello spegnimento, è necessario:

- Eseguire ulteriori operazioni "controlli dello stato del sistema".
- Aggiornare ONTAP a una versione consigliata per il sistema.
- Risolvere qualsiasi "Avvisi e rischi relativi al benessere Active IQ". Annotare eventuali guasti presenti nel sistema, ad esempio i LED sui componenti del sistema.

Fasi

1. Accedere al cluster tramite SSH o da qualsiasi nodo del cluster utilizzando un cavo della console locale e un laptop/console.
2. Disattivare AutoSupport e indicare per quanto tempo si prevede che il sistema sia offline:

   ```
   system node autosupport invoke -node * -type all -messages "MAINT=8h Power
   Maintenance"
   ```

3. Identificare l'indirizzo SP/BMC di tutti i nodi:

   ```
   system service-processor show -node * -fields address
   ```

4. Uscire dalla shell del cluster: `exit`
5. Accedere a SP/BMC tramite SSH utilizzando l'indirizzo IP di uno qualsiasi dei nodi elencati nell'output del passaggio precedente.

   Se si utilizza una console/laptop, accedere al controller utilizzando le stesse credenziali di amministratore del cluster.

   > Aprire una sessione SSH per ogni connessione SP/BMC in modo da poter monitorare l'avanzamento.

6. Arrestare tutti i nodi nel cluster:

   ```
   system node halt -node * -skip-lif-migration-before-shutdown true -ignore
   -quorum-warnings true -inhibit-takeover true.
   ```

   > Per i cluster che utilizzano SnapMirror con funzionamento sincrono in modalità StrictSync: `system node halt -node * -skip-lif-migration-before-shutdown true -ignore-quorum-warnings true -inhibit-takeover true -ignore-strict -sync-warnings true`

7. Inserire **y** per ciascun controller nel cluster quando viene visualizzato *`Warning: Are you sure you want to halt node "cluster name-controller number"? {y|n}:`*
8. Attendere che ogni controller si arresti e visualizzi il prompt DEL CARICATORE.
9. Spegnere ciascun alimentatore o scollegarlo se non è presente alcun interruttore di accensione/spegnimento.
10. Scollegare il cavo di alimentazione da ogni alimentatore.

11. Verificare che tutti i controller dello chassis non utilizzato siano spenti.

Opzione 2: Il controller si trova in una configurazione MetroCluster a due nodi

Per spegnere il controller compromesso, è necessario determinare lo stato del controller e, se necessario, sostituirlo in modo che il controller integro continui a servire i dati provenienti dallo storage del controller compromesso.

A proposito di questa attività

- Se si utilizza NetApp Storage Encryption, è necessario reimpostare il MSID seguendo le istruzioni riportate nella sezione "Restituisci un'unità FIPS o SED in modalità non protetta" di "Panoramica di NetApp Encryption con CLI".
- Al termine di questa procedura, è necessario lasciare accesi gli alimentatori per alimentare il controller integro.

Fasi

1. Controllare lo stato MetroCluster per determinare se il controller compromesso è passato automaticamente al controller integro: `metrocluster show`
2. A seconda che si sia verificato uno switchover automatico, procedere come indicato nella seguente tabella:

Se il controller è compromesso…	Quindi…
Si è attivata automaticamente	Passare alla fase successiva.
Non si è attivato automaticamente	Eseguire un'operazione di switchover pianificata dal controller integro: `metrocluster switchover`
Non è stato attivato automaticamente, si è tentato di eseguire lo switchover con `metrocluster switchover` e lo switchover è stato vetoed	Esaminare i messaggi di veto e, se possibile, risolvere il problema e riprovare. Se non si riesce a risolvere il problema, contattare il supporto tecnico.

3. Risincronizzare gli aggregati di dati eseguendo `metrocluster heal -phase aggregates` dal cluster esistente.

```
controller_A_1::> metrocluster heal -phase aggregates
[Job 130] Job succeeded: Heal Aggregates is successful.
```

   Se la riparazione è vetoed, si ha la possibilità di riemettere il `metrocluster heal` con il `-override -vetoes` parametro. Se si utilizza questo parametro opzionale, il sistema sovrascrive qualsiasi veto soft che impedisca l'operazione di riparazione.

4. Verificare che l'operazione sia stata completata utilizzando il comando MetroCluster Operation show.

```
controller_A_1::> metrocluster operation show
    Operation: heal-aggregates
      State: successful
Start Time: 7/25/2016 18:45:55
   End Time: 7/25/2016 18:45:56
     Errors: -
```

5. Controllare lo stato degli aggregati utilizzando `storage aggregate show` comando.

```
controller_A_1::> storage aggregate show
Aggregate     Size Available Used% State   #Vols  Nodes            RAID
Status
--------- -------- --------- ----- ------- ------ ----------------
------------
...
aggr_b2    227.1GB   227.1GB    0% online       0 mcc1-a2
raid_dp, mirrored, normal...
```

6. Riparare gli aggregati root utilizzando `metrocluster heal -phase root-aggregates` comando.

```
mcc1A::> metrocluster heal -phase root-aggregates
[Job 137] Job succeeded: Heal Root Aggregates is successful
```

Se la riparazione è vetoed, si ha la possibilità di riemettere il `metrocluster heal` comando con il parametro -override-vetoes. Se si utilizza questo parametro opzionale, il sistema sovrascrive qualsiasi veto soft che impedisca l'operazione di riparazione.

7. Verificare che l'operazione di riparazione sia completa utilizzando `metrocluster operation show` sul cluster di destinazione:

```
mcc1A::> metrocluster operation show
  Operation: heal-root-aggregates
      State: successful
 Start Time: 7/29/2016 20:54:41
   End Time: 7/29/2016 20:54:42
     Errors: -
```

8. Sul modulo controller guasto, scollegare gli alimentatori.

Sostituire l'hardware - FAS8200

Spostare gli alimentatori, le ventole e i moduli controller dallo chassis con problemi al nuovo chassis, quindi sostituire lo chassis con problemi dal rack dell'apparecchiatura o

dall’armadietto del sistema con il nuovo chassis dello stesso modello dello chassis con problemi.

Fase 1: Spostare un alimentatore

Lo spostamento di un alimentatore durante la sostituzione di uno chassis comporta lo spegnimento, lo scollegamento e la rimozione dell’alimentatore dal vecchio chassis e l’installazione e il collegamento dello stesso sullo chassis sostitutivo.

1. Se non si è già collegati a terra, mettere a terra l’utente.
2. Spegnere l’alimentatore e scollegare i cavi di alimentazione:
   a. Spegnere l’interruttore di alimentazione dell’alimentatore.
   b. Aprire il fermo del cavo di alimentazione, quindi scollegare il cavo di alimentazione dall’alimentatore.
   c. Scollegare il cavo di alimentazione dalla fonte di alimentazione.
3. Premere verso il basso il fermo di rilascio sulla maniglia della camma dell’alimentatore, quindi abbassare la maniglia della camma in posizione completamente aperta per rilasciare l’alimentatore dal piano intermedio.

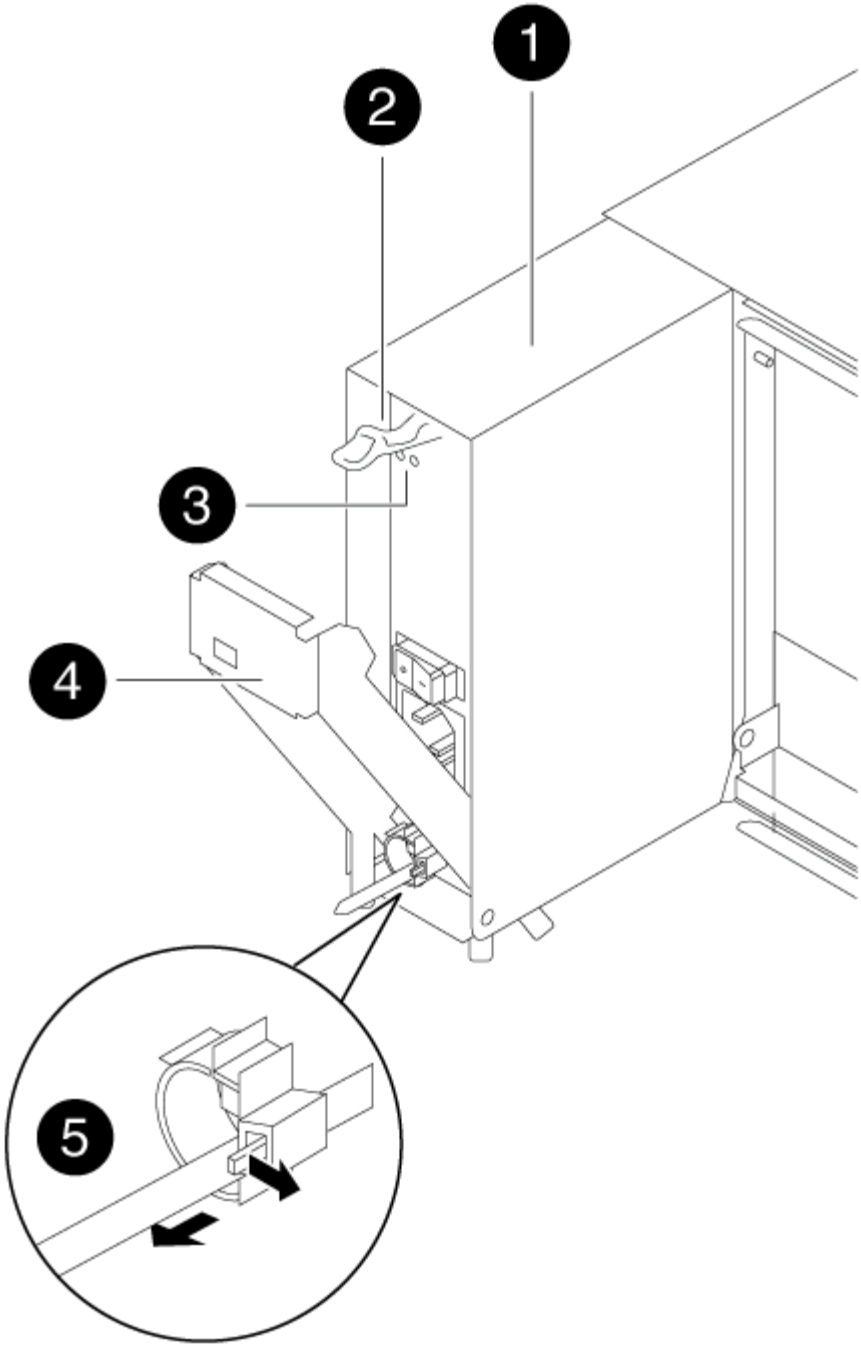

1	
Alimentatore	
2	
Fermo di rilascio della maniglia della camma	
3	

LED di alimentazione e di guasto	
4	
Maniglia CAM	
5	
Meccanismo di bloccaggio del cavo di alimentazione	

4. Utilizzare la maniglia della camma per estrarre l'alimentatore dal sistema.

   Quando si rimuove un alimentatore, utilizzare sempre due mani per sostenerne il peso.

5. Ripetere i passi precedenti per tutti gli alimentatori rimanenti.
6. Con entrambe le mani, sostenere e allineare i bordi dell'alimentatore con l'apertura nello chassis del sistema, quindi spingere delicatamente l'alimentatore nello chassis utilizzando la maniglia della camma.

   Gli alimentatori sono dotati di chiavi e possono essere installati in un solo modo.

   Non esercitare una forza eccessiva quando si inserisce l'alimentatore nel sistema. Il connettore potrebbe danneggiarsi.

7. Premere con decisione la maniglia della camma dell'alimentatore per inserirla completamente nel telaio, quindi spingere la maniglia della camma in posizione di chiusura, assicurandosi che il fermo di rilascio della maniglia della camma scatti nella posizione di blocco.
8. Ricollegare il cavo di alimentazione e fissarlo all'alimentatore utilizzando il meccanismo di blocco del cavo di alimentazione.

   Collegare solo il cavo di alimentazione all'alimentatore. Non collegare il cavo di alimentazione a una fonte di alimentazione.

Fase 2: Spostare una ventola

Lo spostamento di un modulo ventola durante la sostituzione dello chassis comporta una sequenza specifica di attività.

1. Rimuovere il pannello (se necessario) con due mani, afferrando le aperture su ciascun lato del pannello, quindi tirandolo verso di sé fino a quando non si sgancia dai perni sferici sul telaio.
2. Premere verso il basso il fermo di rilascio sulla maniglia della camma del modulo ventola, quindi tirare la maniglia della camma verso il basso.

   Il modulo della ventola si allontana leggermente dallo chassis.

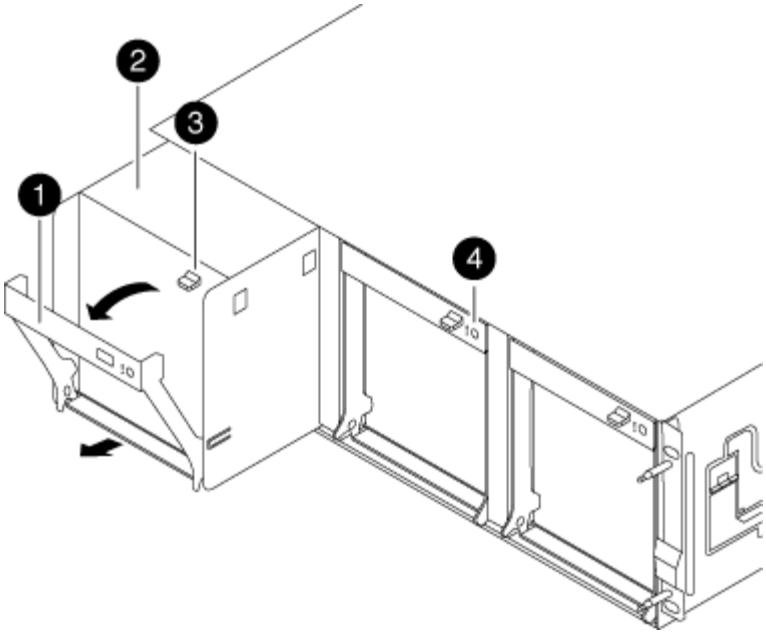

1	
Maniglia CAM	
2	
Modulo della ventola	
3	
Fermo di rilascio della maniglia della camma	
4	
LED attenzione modulo ventola	

3. Estrarre il modulo della ventola dal telaio, assicurandosi di sostenerlo con la mano libera in modo che non ruoti fuori dal telaio.

> I moduli della ventola sono corti. Sostenere sempre la parte inferiore del modulo della ventola con la mano libera in modo che non cada improvvisamente dal telaio e non causi lesioni.

4. Mettere da parte il modulo della ventola.
5. Ripetere i passaggi precedenti per tutti i moduli ventola rimanenti.
6. Inserire il modulo della ventola nel telaio sostitutivo allineandolo con l'apertura e facendolo scorrere nel telaio.
7. Spingere con decisione la maniglia della camma del modulo della ventola in modo che sia inserita

completamente nel telaio.

La maniglia della camma si solleva leggermente quando il modulo della ventola è completamente inserito.

8. Ruotare la maniglia della camma verso l'alto nella posizione di chiusura, assicurandosi che il fermo di rilascio della maniglia della camma scatti nella posizione di blocco.

   Il LED della ventola deve essere verde dopo che la ventola è stata inserita e ha portato alla velocità operativa.

9. Ripetere questa procedura per i moduli ventola rimanenti.
10. Allineare il pannello con i perni a sfera, quindi spingere delicatamente il pannello sui perni a sfera.

Fase 3: Rimuovere il modulo controller

Per sostituire lo chassis, è necessario rimuovere il modulo controller o i moduli dal vecchio chassis.

1. Allentare il gancio e la fascetta che fissano i cavi al dispositivo di gestione dei cavi, quindi scollegare i cavi di sistema e gli SFP (se necessario) dal modulo controller, tenendo traccia del punto in cui sono stati collegati i cavi.

   Lasciare i cavi nel dispositivo di gestione dei cavi in modo che quando si reinstalla il dispositivo di gestione dei cavi, i cavi siano organizzati.

2. Rimuovere e mettere da parte i dispositivi di gestione dei cavi dai lati sinistro e destro del modulo controller.

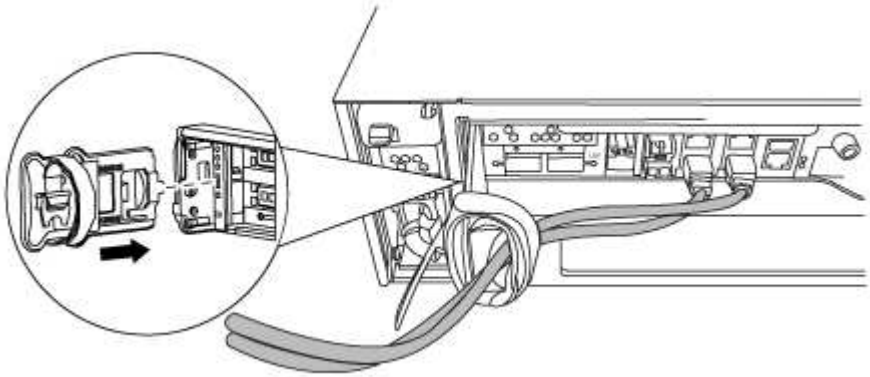

3. Allentare la vite a testa zigrinata sulla maniglia della camma sul modulo controller.

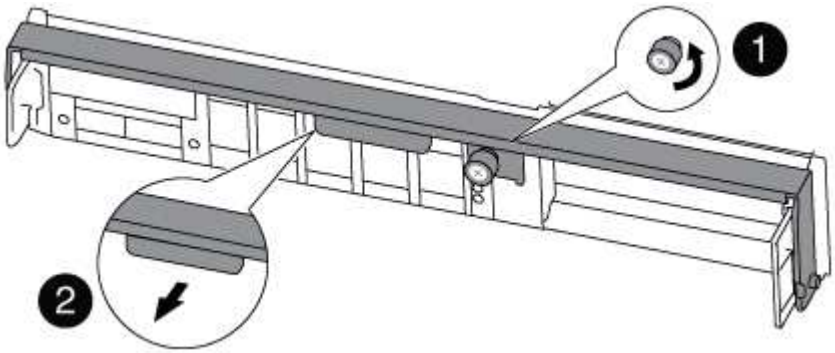

1	
Vite a testa zigrinata	
2	
Maniglia CAM	

4. Tirare la maniglia della camma verso il basso e iniziare a far scorrere il modulo controller fuori dallo chassis.

   Assicurarsi di sostenere la parte inferiore del modulo controller mentre lo si sposta fuori dallo chassis.

5. Mettere da parte il modulo controller in un luogo sicuro e ripetere questa procedura se si dispone di un altro modulo controller nello chassis.

Fase 4: Sostituire uno chassis all'interno del rack dell'apparecchiatura o dell'armadietto del sistema

Prima di installare lo chassis sostitutivo, è necessario rimuovere lo chassis esistente dal rack dell'apparecchiatura o dall'armadietto del sistema.

1. Rimuovere le viti dai punti di montaggio del telaio.

   > Se il sistema si trova in un cabinet di sistema, potrebbe essere necessario rimuovere la staffa di ancoraggio posteriore.

2. Con l'aiuto di due o tre persone, far scorrere il vecchio chassis dalle guide del rack in un cabinet di sistema o dalle staffe *L* in un rack dell'apparecchiatura, quindi metterlo da parte.
3. Se non si è già collegati a terra, mettere a terra l'utente.
4. Utilizzando due o tre persone, installare lo chassis sostitutivo nel rack dell'apparecchiatura o nell'armadietto del sistema guidandolo sulle guide del rack in un cabinet del sistema o sulle staffe *L* in un rack dell'apparecchiatura.
5. Far scorrere lo chassis completamente nel rack dell'apparecchiatura o nell'armadietto del sistema.
6. Fissare la parte anteriore dello chassis al rack dell'apparecchiatura o all'armadietto del sistema, utilizzando le viti rimosse dal vecchio chassis.
7. Se non è già stato fatto, installare il pannello.

Fase 5: Installare il controller

Dopo aver installato il modulo controller e qualsiasi altro componente nel nuovo chassis, avviarlo in uno stato in cui è possibile eseguire il test di diagnostica di interconnessione.

Per le coppie ha con due moduli controller nello stesso chassis, la sequenza in cui si installa il modulo controller è particolarmente importante perché tenta di riavviarsi non appena lo si installa completamente nello chassis.

1. Allineare l'estremità del modulo controller con l'apertura dello chassis, quindi spingere delicatamente il modulo controller a metà nel sistema.

> Non inserire completamente il modulo controller nel telaio fino a quando non viene richiesto.

2. Collegare nuovamente la console al modulo controller, quindi ricollegare la porta di gestione.
3. Ripetere i passi precedenti se è presente un secondo controller da installare nel nuovo chassis.
4. Completare l'installazione del modulo controller:

Se il sistema è in…	Quindi, eseguire questa procedura…
Una coppia ha	a. Con la maniglia della camma in posizione aperta, spingere con decisione il modulo controller fino a quando non raggiunge la scheda intermedia e non è completamente inserito, quindi chiudere la maniglia della camma in posizione di blocco. Serrare la vite a testa zigrinata sulla maniglia della camma sul retro del modulo controller. > Non esercitare una forza eccessiva quando si fa scorrere il modulo controller nel telaio per evitare di danneggiare i connettori. b. Se non è già stato fatto, reinstallare il dispositivo di gestione dei cavi. c. Collegare i cavi al dispositivo di gestione dei cavi con il gancio e la fascetta. d. Ripetere i passi precedenti per il secondo modulo controller nel nuovo chassis.
Una configurazione standalone	a. Con la maniglia della camma in posizione aperta, spingere con decisione il modulo controller fino a quando non raggiunge la scheda intermedia e non è completamente inserito, quindi chiudere la maniglia della camma in posizione di blocco. Serrare la vite a testa zigrinata sulla maniglia della camma sul retro del modulo controller. > Non esercitare una forza eccessiva quando si fa scorrere il modulo controller nel telaio per evitare di danneggiare i connettori. b. Se non è già stato fatto, reinstallare il dispositivo di gestione dei cavi. c. Collegare i cavi al dispositivo di gestione dei cavi con il gancio e la fascetta. d. Reinstallare il pannello di chiusura, quindi passare alla fase successiva.

5. Collegare e accendere gli alimentatori a diverse fonti di alimentazione.
6. Avviare ciascun controller in modalità di manutenzione:
   a. Quando ciascun controller avvia l'avvio, premere `Ctrl-C` per interrompere il processo di avvio quando viene visualizzato il messaggio `Press Ctrl-C for Boot Menu`.

> Se il prompt non viene visualizzato e i moduli controller avviano ONTAP, immettere `halt`, Quindi, al prompt DEL CARICATORE, immettere `boot_ontap`, premere `Ctrl-C` quando richiesto, quindi ripetere questo passaggio.

b. Dal menu di avvio, selezionare l'opzione per la modalità di manutenzione.

Ripristinare e verificare la configurazione - FAS8200

È necessario verificare lo stato ha dello chassis ed eseguire la diagnostica a livello di sistema, eseguire gli aggregati di back-switch e restituire la parte guasta a NetApp, come descritto nelle istruzioni RMA fornite con il kit.

Fase 1: Verificare e impostare lo stato ha del telaio

È necessario verificare lo stato ha dello chassis e, se necessario, aggiornarlo in modo che corrisponda alla configurazione del sistema.

1. In modalità Maintenance (manutenzione), da uno dei moduli controller, visualizzare lo stato ha del modulo controller locale e dello chassis: `ha-config show`

   Lo stato ha deve essere lo stesso per tutti i componenti.

2. Se lo stato del sistema visualizzato per lo chassis non corrisponde alla configurazione del sistema:
   a. Impostare lo stato ha per lo chassis: `ha-config modify chassis` *`HA-state`*

      Il valore per ha-state può essere uno dei seguenti `ha`* **`mcc`*** `mcc-2n`* **`mccip`*** `non-ha`

   b. Verificare che l'impostazione sia stata modificata: `ha-config show`
3. Se non lo si è già fatto, recuperare il resto del sistema.
4. Il passaggio successivo dipende dalla configurazione del sistema.

Se il sistema è in…	Quindi…
Una configurazione standalone	a. Uscire dalla modalità di manutenzione: `halt` b. Passare a. "Completamento del processo di sostituzione".
Una coppia ha con un secondo modulo controller	Uscire dalla modalità di manutenzione: `halt` Viene visualizzato il prompt DEL CARICATORE.

Fase 2: Eseguire la diagnostica a livello di sistema

Dopo aver installato un nuovo chassis, eseguire la diagnostica di interconnessione.

Per avviare la diagnostica a livello di sistema, il sistema deve essere al prompt DEL CARICATORE.

Tutti i comandi delle procedure diagnostiche vengono emessi dalla centralina in cui viene sostituito il componente.

1. Se il controller da sottoporre a manutenzione non viene visualizzato al prompt DEL CARICATORE, attenersi alla seguente procedura:

   a. Selezionare l'opzione Maintenance mode (modalità manutenzione) dal menu visualizzato.

   b. Una volta avviato il controller in modalità di manutenzione, arrestare il controller: `halt`

      Dopo aver eseguito il comando, attendere che il sistema si arresti al prompt DEL CARICATORE.

      > Durante il processo di avvio, è possibile rispondere in modo sicuro `y` a prompt:

2. Ripetere il passaggio precedente sul secondo controller se si è in una configurazione ha.

   > Per eseguire il test di interconnessione, entrambi i controller devono essere in modalità di manutenzione.

3. Al prompt DEL CARICATORE, accedere ai driver speciali progettati appositamente per la diagnostica a livello di sistema per funzionare correttamente: `boot_diags`

   Durante il processo di avvio, è possibile rispondere in modo sicuro `y` Fino a visualizzare il prompt della modalità di manutenzione (*>).

4. Attivare i test di diagnostica di interconnessione dal prompt della modalità di manutenzione: `sldiag device modify -dev interconnect -sel enable`

   I test di interconnessione sono disattivati per impostazione predefinita e devono essere attivati per essere eseguiti separatamente.

5. Eseguire il test di diagnostica di interconnessione dal prompt della modalità di manutenzione: `sldiag device run -dev interconnect`

   È sufficiente eseguire il test di interconnessione da un solo controller.

6. Verificare che non vi siano problemi hardware dovuti alla sostituzione dello chassis: `sldiag device status -dev interconnect -long -state failed`

   La diagnostica a livello di sistema riporta al prompt se non ci sono errori di test o elenca lo stato completo degli errori risultanti dal test del componente.

7. Procedere in base al risultato del passaggio precedente.

Se il test di diagnostica a livello di sistema…	Quindi…
Sono stati completati senza guasti	a. Cancellare i registri di stato: `sldiag device clearstatus` b. Verificare che il registro sia stato cancellato: `sldiag device status` Viene visualizzata la seguente risposta predefinita: `SLDIAG: No log messages are present.` c. Uscire dalla modalità di manutenzione su entrambi i controller: `halt` Il sistema visualizza il prompt DEL CARICATORE. Prima di procedere, uscire dalla modalità di manutenzione su entrambi i controller. d. Immettere il seguente comando su entrambi i controller al prompt DEL CARICATORE: `bye` e. Riportare il controller al funzionamento normale:

Se sul sistema è in esecuzione ONTAP…	Quindi…
Con due nodi nel cluster	Eseguire questi comandi: `node::> cluster ha modify -configured true``node::> storage failover modify -node node0 -enabled true`
Con più di due nodi nel cluster	Eseguire questo comando:`node::> storage failover modify -node node0 -enabled true`
In una configurazione MetroCluster a due nodi	Passare alla fase successiva. La procedura di switchback MetroCluster viene eseguita nell'attività successiva del processo di sostituzione.
In una configurazione standalone	Non hai ulteriori passaggi in questa specifica attività. La diagnostica a livello di sistema è stata completata.

Se sul sistema è in esecuzione ONTAP…	Quindi…
Ha causato alcuni errori di test	Determinare la causa del problema. a. Uscire dalla modalità di manutenzione: `halt` b. Eseguire un arresto pulito, quindi scollegare gli alimentatori. c. Verificare di aver osservato tutte le considerazioni identificate per l'esecuzione della diagnostica a livello di sistema, che i cavi siano collegati saldamente e che i componenti hardware siano installati correttamente nel sistema di storage. d. Ricollegare gli alimentatori, quindi accendere il sistema storage. e. Eseguire nuovamente il test di diagnostica a livello di sistema.

Fase 3: Switch back aggregates in una configurazione MetroCluster a due nodi

Una volta completata la sostituzione dell'unità FRU in una configurazione MetroCluster a due nodi, è possibile eseguire l'operazione di switchback dell'unità MetroCluster. In questo modo, la configurazione torna al suo normale stato operativo, con le macchine virtuali dello storage di origine sincronizzata (SVM) sul sito precedentemente compromesso ora attive e che forniscono i dati dai pool di dischi locali.

Questa attività si applica solo alle configurazioni MetroCluster a due nodi.

Fasi

1. Verificare che tutti i nodi si trovino in `enabled` stato: `metrocluster node show`

```
cluster_B::>  metrocluster node show

DR                           Configuration  DR
Group Cluster Node           State          Mirroring Mode
----- ------- -------------- -------------- ---------
--------------------
1     cluster_A
              controller_A_1 configured     enabled   heal roots
completed
      cluster_B
              controller_B_1 configured     enabled   waiting for
switchback recovery
2 entries were displayed.
```

2. Verificare che la risincronizzazione sia completa su tutte le SVM: `metrocluster vserver show`
3. Verificare che tutte le migrazioni LIF automatiche eseguite dalle operazioni di riparazione siano state completate correttamente: `metrocluster check lif show`
4. Eseguire lo switchback utilizzando `metrocluster switchback` comando da qualsiasi nodo del cluster esistente.

5. Verificare che l'operazione di switchback sia stata completata: `metrocluster show`

   L'operazione di switchback è ancora in esecuzione quando un cluster si trova in `waiting-for-switchback` stato:

```
cluster_B::> metrocluster show
Cluster              Configuration State    Mode
--------------------    -------------------     ---------
 Local: cluster_B configured        switchover
Remote: cluster_A configured        waiting-for-switchback
```

   L'operazione di switchback è completa quando i cluster si trovano in `normal` stato:

```
cluster_B::> metrocluster show
Cluster              Configuration State    Mode
--------------------    -------------------     ---------
 Local: cluster_B configured            normal
Remote: cluster_A configured            normal
```

   Se il completamento di uno switchback richiede molto tempo, è possibile verificare lo stato delle linee di base in corso utilizzando `metrocluster config-replication resync-status show` comando.

6. Ripristinare le configurazioni SnapMirror o SnapVault.

Fase 4: Restituire la parte guasta a NetApp

Restituire la parte guasta a NetApp, come descritto nelle istruzioni RMA fornite con il kit. Vedere "Parti restituita sostituzioni" per ulteriori informazioni.

Informazioni sul copyright

Copyright © 2023 NetApp, Inc. Tutti i diritti riservati. Stampato negli Stati Uniti d'America. Nessuna porzione di questo documento soggetta a copyright può essere riprodotta in qualsiasi formato o mezzo (grafico, elettronico o meccanico, inclusi fotocopie, registrazione, nastri o storage in un sistema elettronico) senza previo consenso scritto da parte del detentore del copyright.

Il software derivato dal materiale sottoposto a copyright di NetApp è soggetto alla seguente licenza e dichiarazione di non responsabilità:

IL PRESENTE SOFTWARE VIENE FORNITO DA NETAPP "COSÌ COM'È" E SENZA QUALSIVOGLIA TIPO DI GARANZIA IMPLICITA O ESPRESSA FRA CUI, A TITOLO ESEMPLIFICATIVO E NON ESAUSTIVO, GARANZIE IMPLICITE DI COMMERCIABILITÀ E IDONEITÀ PER UNO SCOPO SPECIFICO, CHE VENGONO DECLINATE DAL PRESENTE DOCUMENTO. NETAPP NON VERRÀ CONSIDERATA RESPONSABILE IN ALCUN CASO PER QUALSIVOGLIA DANNO DIRETTO, INDIRETTO, ACCIDENTALE, SPECIALE, ESEMPLARE E CONSEQUENZIALE (COMPRESI, A TITOLO ESEMPLIFICATIVO E NON ESAUSTIVO, PROCUREMENT O SOSTITUZIONE DI MERCI O SERVIZI, IMPOSSIBILITÀ DI UTILIZZO O PERDITA DI DATI O PROFITTI OPPURE INTERRUZIONE DELL'ATTIVITÀ AZIENDALE) CAUSATO IN QUALSIVOGLIA MODO O IN RELAZIONE A QUALUNQUE TEORIA DI RESPONSABILITÀ, SIA ESSA CONTRATTUALE, RIGOROSA O DOVUTA A INSOLVENZA (COMPRESA LA NEGLIGENZA O ALTRO) INSORTA IN QUALSIASI MODO ATTRAVERSO L'UTILIZZO DEL PRESENTE SOFTWARE ANCHE IN PRESENZA DI UN PREAVVISO CIRCA L'EVENTUALITÀ DI QUESTO TIPO DI DANNI.

NetApp si riserva il diritto di modificare in qualsiasi momento qualunque prodotto descritto nel presente documento senza fornire alcun preavviso. NetApp non si assume alcuna responsabilità circa l'utilizzo dei prodotti o materiali descritti nel presente documento, con l'eccezione di quanto concordato espressamente e per iscritto da NetApp. L'utilizzo o l'acquisto del presente prodotto non comporta il rilascio di una licenza nell'ambito di un qualche diritto di brevetto, marchio commerciale o altro diritto di proprietà intellettuale di NetApp.

Il prodotto descritto in questa guida può essere protetto da uno o più brevetti degli Stati Uniti, esteri o in attesa di approvazione.

LEGENDA PER I DIRITTI SOTTOPOSTI A LIMITAZIONE: l'utilizzo, la duplicazione o la divulgazione da parte degli enti governativi sono soggetti alle limitazioni indicate nel sottoparagrafo (b)(3) della clausola Rights in Technical Data and Computer Software del DFARS 252.227-7013 (FEB 2014) e FAR 52.227-19 (DIC 2007).

I dati contenuti nel presente documento riguardano un articolo commerciale (secondo la definizione data in FAR 2.101) e sono di proprietà di NetApp, Inc. Tutti i dati tecnici e il software NetApp forniti secondo i termini del presente Contratto sono articoli aventi natura commerciale, sviluppati con finanziamenti esclusivamente privati. Il governo statunitense ha una licenza irrevocabile limitata, non esclusiva, non trasferibile, non cedibile, mondiale, per l'utilizzo dei Dati esclusivamente in connessione con e a supporto di un contratto governativo statunitense in base al quale i Dati sono distribuiti. Con la sola esclusione di quanto indicato nel presente documento, i Dati non possono essere utilizzati, divulgati, riprodotti, modificati, visualizzati o mostrati senza la previa approvazione scritta di NetApp, Inc. I diritti di licenza del governo degli Stati Uniti per il Dipartimento della Difesa sono limitati ai diritti identificati nella clausola DFARS 252.227-7015(b) (FEB 2014).

Informazioni sul marchio commerciale

NETAPP, il logo NETAPP e i marchi elencati alla pagina http://www.netapp.com/TM sono marchi di NetApp, Inc. Gli altri nomi di aziende e prodotti potrebbero essere marchi dei rispettivi proprietari.