Installazione e configurazione

Install and maintain

NetApp
June 30, 2023

This PDF was generated from https://docs.netapp.com/it-it/ontap-systems/a320/install-setup.html on June 30, 2023. Always check docs.netapp.com for the latest.

Sommario

Installazione e configurazione 1
Inizia qui: Scegli la tua esperienza di installazione e configurazione 1
Guida rapida - AFF A320 1
Video - AFF A320 1
Guida dettagliata - AFF A320 2

Installazione e configurazione

Inizia qui: Scegli la tua esperienza di installazione e configurazione

Per la maggior parte delle configurazioni, è possibile scegliere tra diversi formati di contenuto.

- "Passaggi rapidi"

  Un PDF stampabile con istruzioni dettagliate con collegamenti in tempo reale a contenuti aggiuntivi.

- "Video fasi"

  Video istruzioni dettagliate.

- "Passaggi dettagliati"

  Istruzioni passo-passo online con collegamenti in tempo reale a contenuti aggiuntivi.

Se il sistema si trova in una configurazione MetroCluster IP, consultare "Installare la configurazione IP di MetroCluster" istruzioni.

Guida rapida - AFF A320

Questa guida fornisce istruzioni grafiche per un'installazione tipica del sistema, dalla scaffalatura al cablaggio, fino alla visualizzazione iniziale del sistema. Utilizzare questa guida se si ha familiarità con l'installazione dei sistemi NetApp.

Accedere al poster PDF *istruzioni per l'installazione e la configurazione*:

"Istruzioni per l'installazione e la configurazione di AFF A320"

Video - AFF A320

Sono disponibili due video: Uno che mostra come installare e collegare il sistema in rack e uno che mostra un esempio di utilizzo della configurazione guidata di System Manager per eseguire la configurazione iniziale del sistema.

Video uno di due: Installazione hardware e cablaggio

Il seguente video mostra come installare e collegare il nuovo sistema.

[] | *https://img.youtube.com/vi/lLuiL0js7dI?/maxresdefault.jpg*

Video due di due: Esecuzione della configurazione software end-to-end

Il seguente video mostra la configurazione software end-to-end per i sistemi che eseguono ONTAP 9.2 e versioni successive.

[] | *https://img.youtube.com/vi/WAE0afWhj1c?/maxresdefault.jpg*

Guida dettagliata - AFF A320

Questa guida fornisce istruzioni dettagliate e dettagliate per l'installazione di un sistema NetApp tipico. Utilizzare questa guida per ottenere istruzioni di installazione più dettagliate.

Preparazione per l'installazione

Per installare il sistema AFF A320, è necessario creare un account, registrare il sistema e ottenere le chiavi di licenza. È inoltre necessario inventariare il numero e il tipo di cavi appropriati per il sistema e raccogliere informazioni di rete specifiche.

È necessario accedere a Hardware Universe per ottenere informazioni sui requisiti del sito e ulteriori informazioni sul sistema configurato. Per ulteriori informazioni su questo sistema, è possibile accedere alle Note di rilascio della versione di ONTAP in uso.

"NetApp Hardware Universe"

"Trova le Note di rilascio relative alla tua versione di ONTAP 9"

Devi fornire quanto segue presso la tua sede:

- Spazio rack per il sistema storage
- Cacciavite Phillips n. 2
- Cavi di rete aggiuntivi per collegare il sistema allo switch di rete e al laptop o alla console mediante un browser Web
- Computer portatile o console con connessione RJ-45 e accesso a un browser Web

  a. Disimballare il contenuto di tutte le confezioni.

  b. Annotare il numero di serie del sistema dai controller.

  c. Configurazione dell'account:

     i. Accedi al tuo account esistente o crea un account.

     ii. Registrare il sistema.

     "Registrazione del prodotto NetApp"

  d. Fare un inventario e prendere nota del numero e dei tipi di cavi ricevuti.

     La seguente tabella identifica i tipi di cavi che potrebbero essere ricevuti. Se si riceve un cavo non elencato nella tabella, consultare la Hardware Universe per individuare il cavo e identificarne l'utilizzo.

     "NetApp Hardware Universe"

Tipo di cavo…	Codice e lunghezza del ricambio	Tipo di connettore	Per…
Cavo da 100 GbE (QSF(28)	X66211A-05 (112-00595), 0,5 m. X66211A-1 (112-00573), 1 m. X66211A-2 (112-00574), 2 m X66211A-5 (112-00574), 5 m.		Storage, interconnessione cluster/ha e dati Ethernet (in base all'ordine)
Cavo da 40 GbE	X66211A-1 (112-00573), 1 m; X66211A-3 (112-00543), 3 m; X66211A-5 (112-00576), 5 m.		Storage, interconnessione cluster/ha e dati Ethernet (in base all'ordine)
Cavo Ethernet - MPO	X66200-2 (112-00326), 2 m X66250-5 (112-00328), 5 m. X66250-30 (112-00331), 30 m.		Cavo Ethernet (in base all'ordine)
Cavi ottici	SR: X6553-R6 (112-00188), 2 m X6554-R6 (112-00189), 15 m. X6537-R6 (112-00091), 30 m. LR: X66250-3 (112-00342), 2 m X66260-5 (112-00344), 5 m. X66260-30 (112-00354), 30 m.		Configurazioni FC (in base all'ordine)
RJ-45 (in base all'ordine)	X6585-R6 (112-00291), 3 m. X6562-R6 (112-00196), 5 m.		Rete di gestione
Cavo per console micro-USB	Non applicabile		Connessione alla console utilizzata durante l'installazione del software se il laptop o la console non supportano il rilevamento della rete.
Cavi di alimentazione	Non applicabile		Accensione del sistema

a. Scarica e completa il *foglio di lavoro di configurazione del cluster*.

"Foglio di lavoro per la configurazione del cluster"

Installare l'hardware

È necessario installare il sistema in un rack a 4 montanti o in un cabinet di sistema NetApp, a seconda dei casi.

1. Installare i kit di guide, secondo necessità.
2. Installare e fissare il sistema seguendo le istruzioni fornite con il kit di guide.

È necessario essere consapevoli dei problemi di sicurezza associati al peso del sistema.

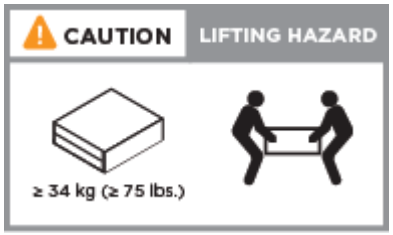

3. Collegare i dispositivi di gestione dei cavi (come illustrato).

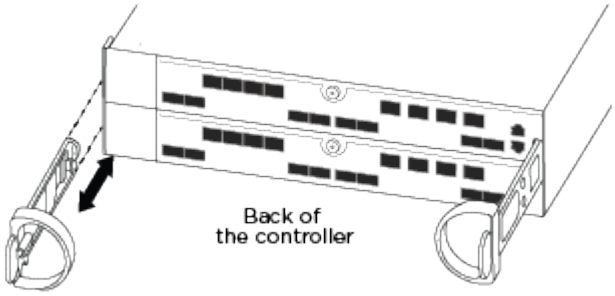

4. Posizionare il pannello anteriore del sistema.

Collegare i controller alla rete

È possibile collegare i controller alla rete utilizzando il metodo cluster senza switch a due nodi o la rete di interconnessione del cluster.

Opzione 1: Collegare un cluster senza switch a due nodi

Le porte dati opzionali, le schede NIC opzionali e le porte di gestione dei moduli controller sono collegate agli switch. Le porte di interconnessione cluster/ha sono cablate su entrambi i moduli controller.

Per informazioni sulla connessione del sistema agli switch, contattare l'amministratore di rete.

Verificare che la freccia dell'illustrazione sia orientata correttamente con la linguetta di estrazione del connettore del cavo.

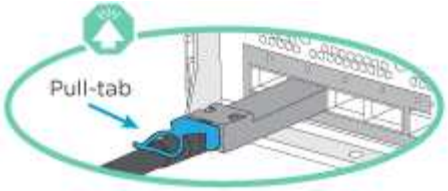

Quando si inserisce il connettore, si dovrebbe avvertire uno scatto in posizione; se non si sente uno scatto, rimuoverlo, ruotarlo e riprovare.

1. È possibile utilizzare l'illustrazione o le istruzioni dettagliate per completare il cablaggio tra i controller e gli switch:

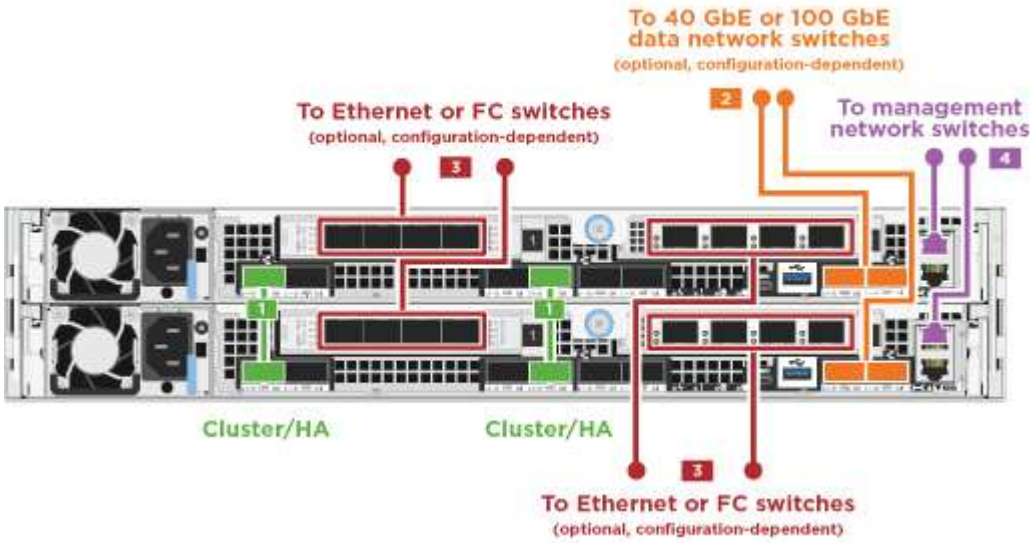

Fase	Eseguire su ciascun modulo controller
1	Collegare tra loro le porte cluster/ha con il cavo da 100 GbE (QSFP28): • da e0a e0a • da e0d a e0d 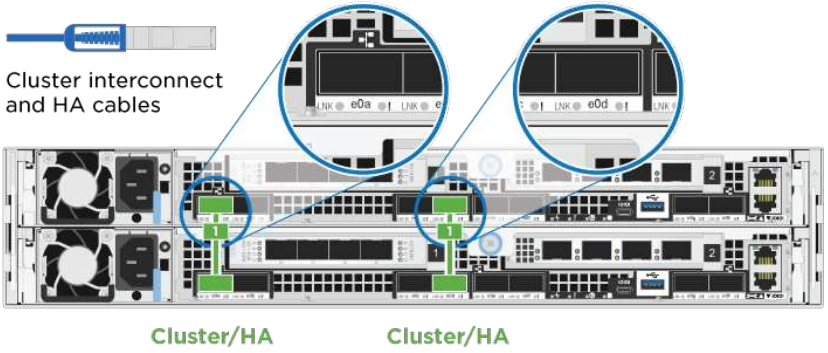

Fase	Eseguire su ciascun modulo controller
2	Se si utilizzano le porte integrate per una connessione di rete dati, collegare i cavi 100GbE o 40GbE agli switch di rete dati appropriati: • e0g e e0h 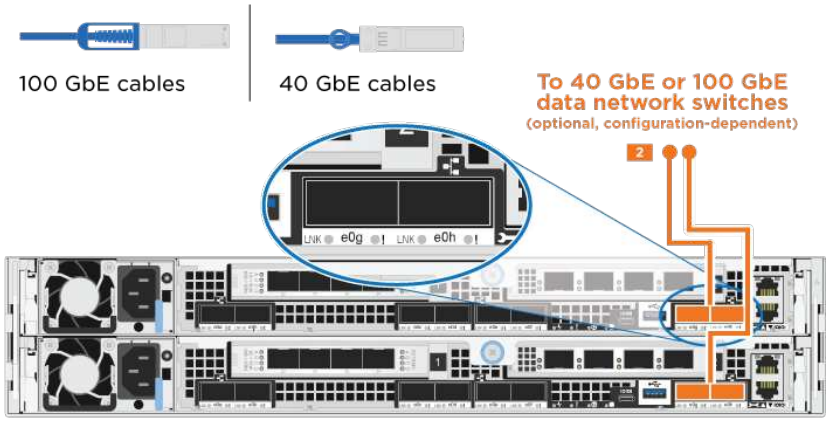
3	Se si utilizzano schede NIC per connessioni Ethernet o FC, collegare le schede NIC agli switch appropriati:
4	Collegare le porte e0M agli switch della rete di gestione con i cavi RJ45. 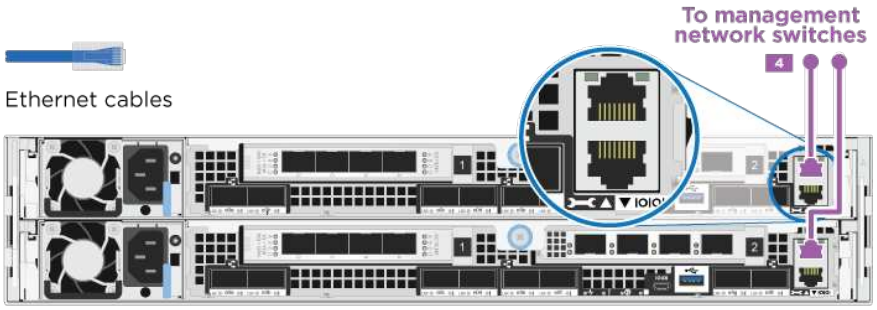
!	NON collegare i cavi di alimentazione a questo punto.

2. Cablare lo storage: Cavi controller per gli shelf di dischi

Opzione 2: Cablaggio di un cluster con switch

Le porte dati opzionali, le schede NIC opzionali e le porte di gestione dei moduli controller sono collegate agli switch. Le porte di interconnessione cluster/ha sono cablate al cluster/switch ha.

Per informazioni sulla connessione del sistema agli switch, contattare l'amministratore di rete.

Verificare che la freccia dell'illustrazione sia orientata correttamente con la linguetta di estrazione del connettore del cavo.

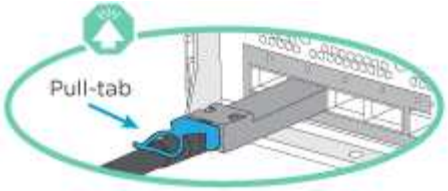

Quando si inserisce il connettore, si dovrebbe avvertire uno scatto in posizione; se non si sente uno scatto, rimuoverlo, ruotarlo e riprovare.

1. È possibile utilizzare l'illustrazione o le istruzioni dettagliate per completare il cablaggio tra i controller e gli switch:

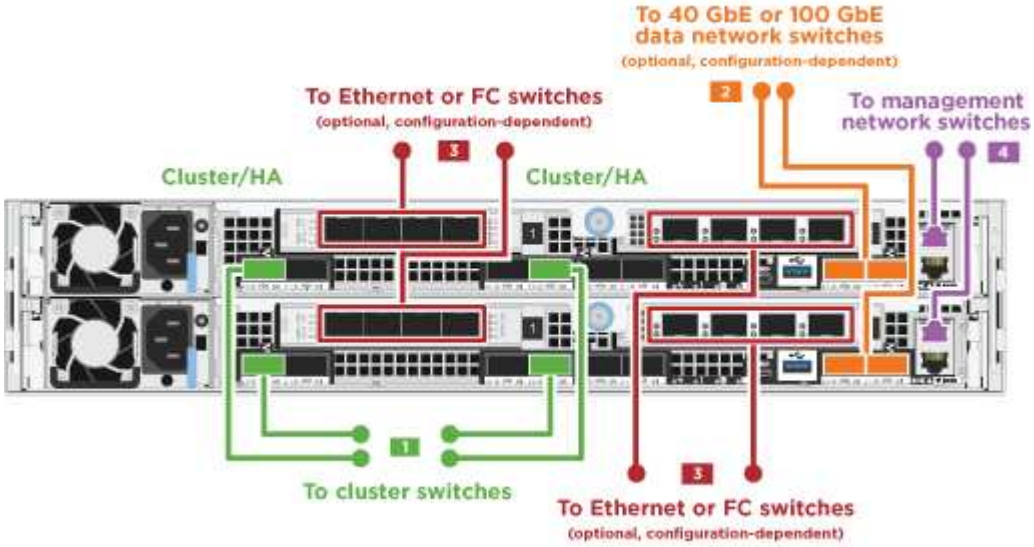

Fase	Eseguire su ciascun modulo controller
1	Collegare le porte cluster/ha allo switch cluster/ha con il cavo 100 GbE (QSFP28): • E0a su entrambi i controller allo switch cluster/ha • E0d su entrambi i controller allo switch cluster/ha 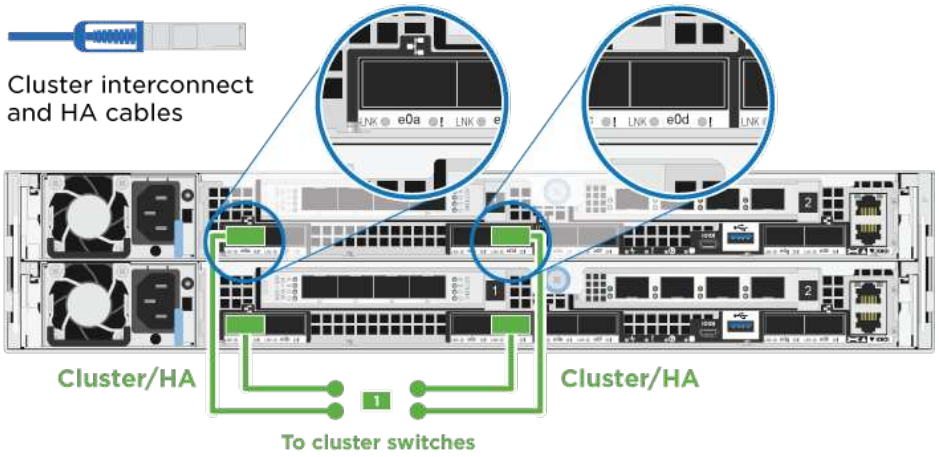

Fase	Eseguire su ciascun modulo controller
2	Se si utilizzano le porte integrate per una connessione di rete dati, collegare i cavi 100GbE o 40GbE agli switch di rete dati appropriati: • e0g e e0h 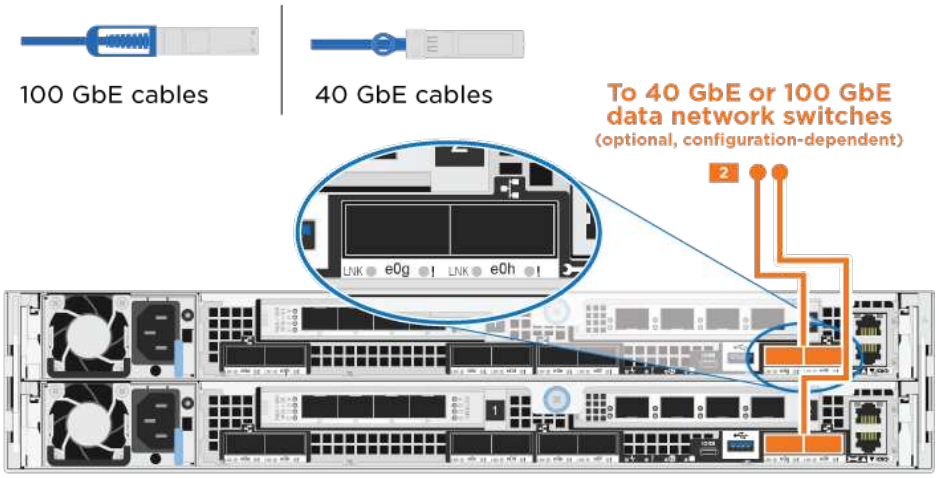
3	Se si utilizzano schede NIC per connessioni Ethernet o FC, collegare le schede NIC agli switch appropriati:
4	Collegare le porte e0M agli switch della rete di gestione con i cavi RJ45. 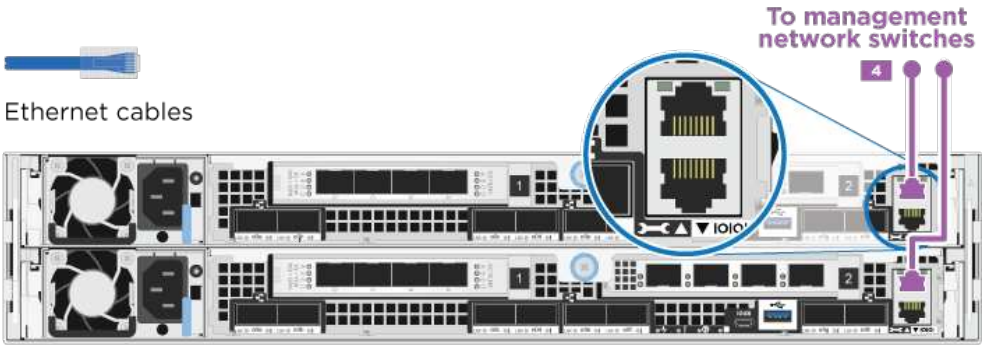
!	NON collegare i cavi di alimentazione a questo punto.

2. Cablare lo storage: Cavi controller per gli shelf di dischi

Cavi controller per gli shelf di dischi

È necessario collegare i controller agli shelf utilizzando le porte di storage integrate.

Opzione 1: Collegare i controller a un singolo shelf di dischi

È necessario collegare ciascun controller ai moduli NSM sullo shelf di dischi NS224.

Verificare che la freccia dell'illustrazione sia orientata correttamente con la linguetta di estrazione del connettore del cavo.

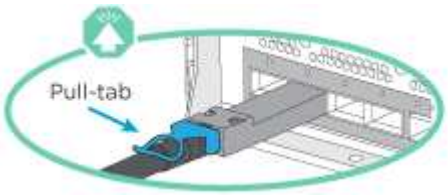

Quando si inserisce il connettore, si dovrebbe avvertire uno scatto in posizione; se non si sente uno scatto, rimuoverlo, ruotarlo e riprovare.

1. È possibile utilizzare l'illustrazione o le istruzioni dettagliate per collegare i controller a un singolo shelf.

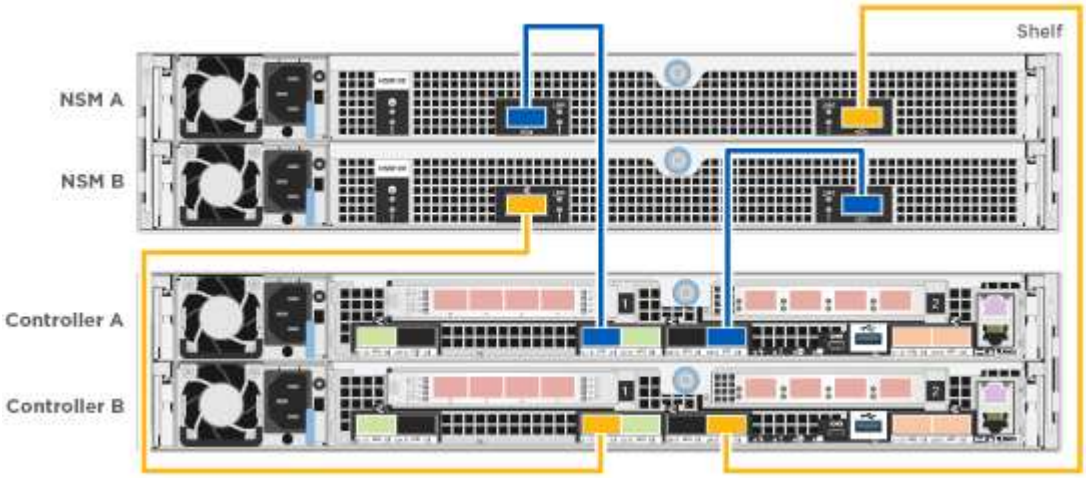

Fase	Eseguire su ciascun modulo controller
1	Collegare il controller a allo shelf 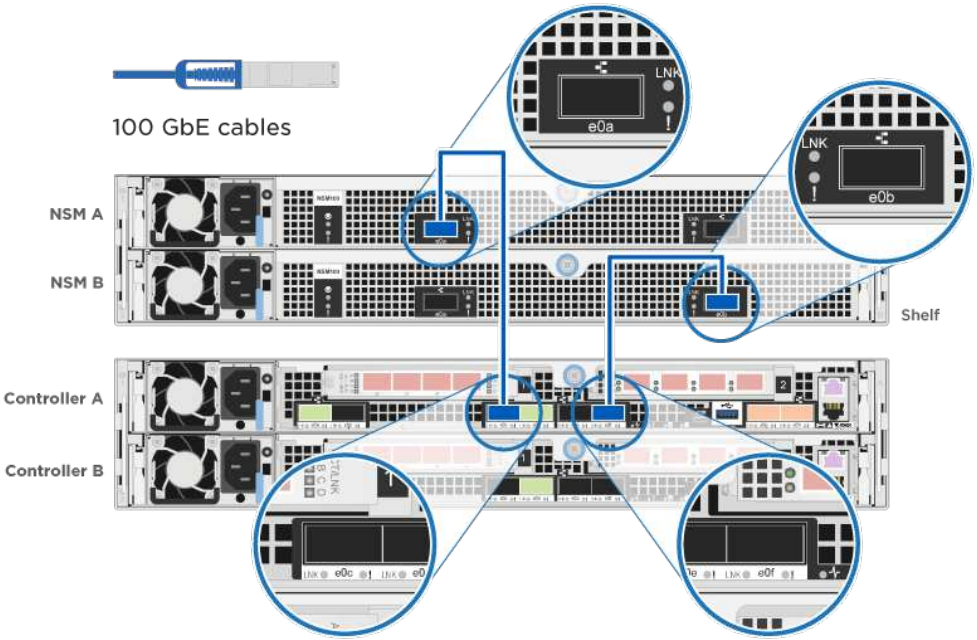
2	Collegare il controller del cavo B allo shelf: 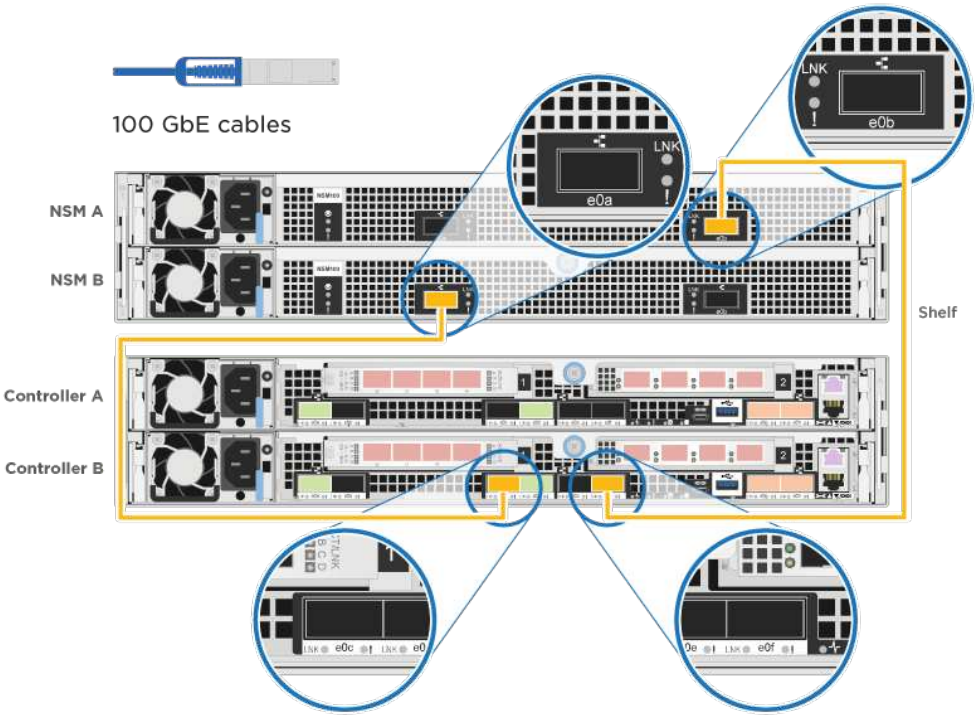

2. Per completare la configurazione del sistema, vedere Completare la configurazione e l'installazione del sistema

Opzione 2: Collegare i controller a due shelf di dischi

È necessario collegare ciascun controller ai moduli NSM su entrambi gli shelf di dischi NS224.

Verificare che la freccia dell'illustrazione sia orientata correttamente con la linguetta di estrazione del connettore del cavo.

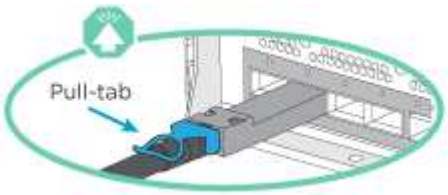

Quando si inserisce il connettore, si dovrebbe avvertire uno scatto in posizione; se non si sente uno scatto, rimuoverlo, ruotarlo e riprovare.

1. È possibile utilizzare la seguente illustrazione o la procedura scritta per collegare i controller a due shelf di dischi.

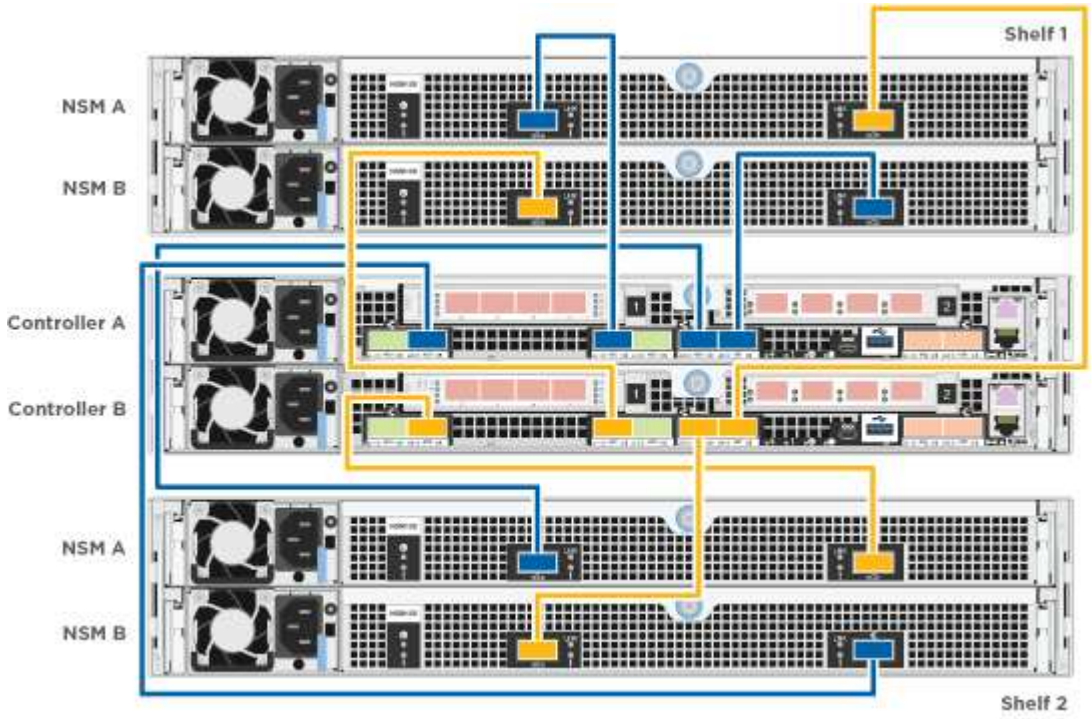

Fase	Eseguire su ciascun modulo controller
1	Collegare il controller dei cavi A agli shelf: 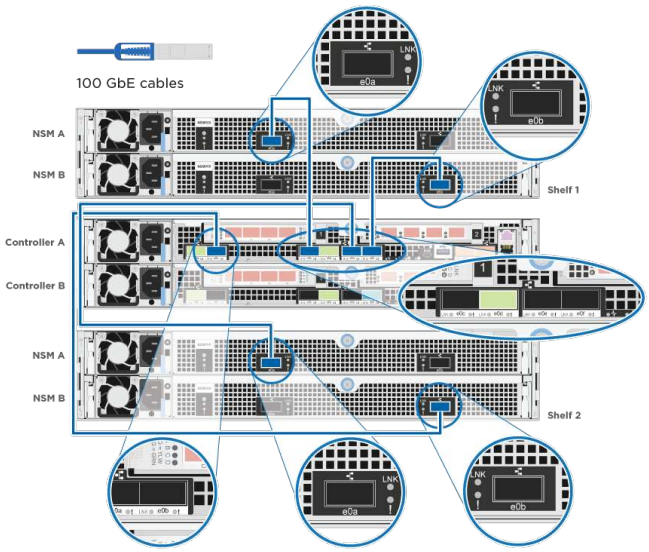
2	Collegare il controller dei cavi B agli shelf: 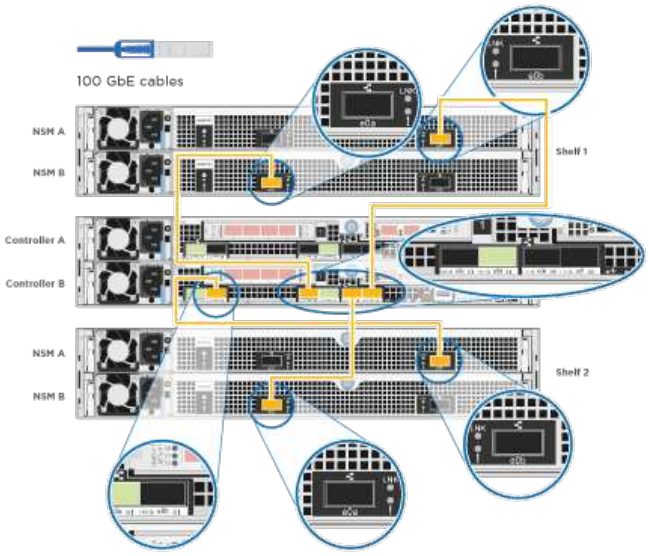

2. Per completare la configurazione del sistema, vedere Completare la configurazione e l'installazione del sistema

Completare la configurazione e l'installazione del sistema

È possibile completare l'installazione e la configurazione del sistema utilizzando il rilevamento del cluster solo con una connessione allo switch e al laptop oppure collegandosi direttamente a un controller del sistema e quindi allo switch di gestione.

Opzione 1: Completamento della configurazione e della configurazione del sistema se è attivato il rilevamento della rete

Se sul laptop è attivata la funzione di rilevamento della rete, è possibile completare l'installazione e la configurazione del sistema utilizzando la funzione di rilevamento automatico del cluster.

1. Collegare i cavi di alimentazione agli alimentatori del controller, quindi collegarli a fonti di alimentazione su diversi circuiti.

   Il sistema inizia l'avvio. L'avvio iniziale può richiedere fino a otto minuti

2. Assicurarsi che il rilevamento della rete sia attivato sul laptop.

   Per ulteriori informazioni, consultare la guida in linea del portatile.

3. Utilizzare la seguente animazione per collegare il laptop allo switch di gestione.

   Animazione - collegare il laptop allo switch di gestione

4. Selezionare un'icona ONTAP elencata per scoprire:

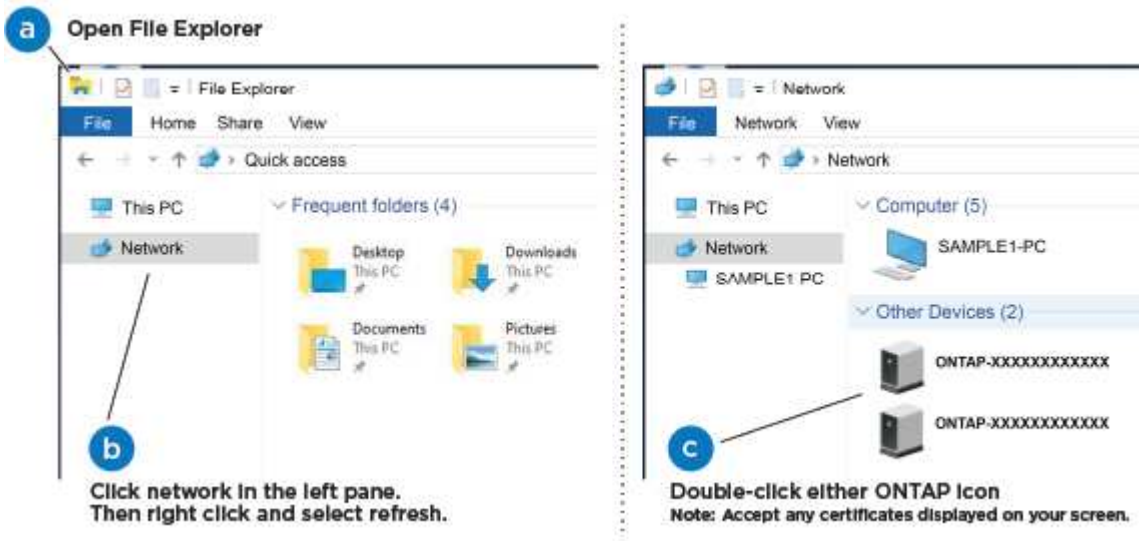

   a. Aprire file Explorer.
   b. Fare clic su Network (rete) nel riquadro sinistro.
   c. Fare clic con il pulsante destro del mouse e selezionare Aggiorna.
   d. Fare doppio clic sull'icona ONTAP e accettare i certificati visualizzati sullo schermo.

   > XXXXX è il numero di serie del sistema per il nodo di destinazione.

   Viene visualizzato Gestione sistema.

5. Utilizza la configurazione guidata di System Manager per configurare il tuo sistema utilizzando i dati raccolti nella *Guida alla configurazione di NetApp ONTAP*.

   "Guida alla configurazione di ONTAP"

6. Verificare lo stato del sistema eseguendo Config Advisor.
7. Una volta completata la configurazione iniziale, passare alla "ONTAP risorse di documentazione per il gestore di sistema ONTAP" Pagina per informazioni sulla configurazione di funzioni aggiuntive in ONTAP.

Opzione 2: Completamento della configurazione e della configurazione del sistema se il rilevamento della rete non è attivato

Se il rilevamento della rete non è abilitato sul laptop, è necessario completare la configurazione e la configurazione utilizzando questa attività.

1. Cablare e configurare il laptop o la console:
   a. Impostare la porta della console del portatile o della console su 115,200 baud con N-8-1.

      Per informazioni su come configurare la porta della console, consultare la guida in linea del portatile o della console.

   b. Collegare il cavo della console al laptop o alla console utilizzando il cavo della console fornito con il sistema, quindi collegare il laptop allo switch di gestione sulla subnet di gestione.

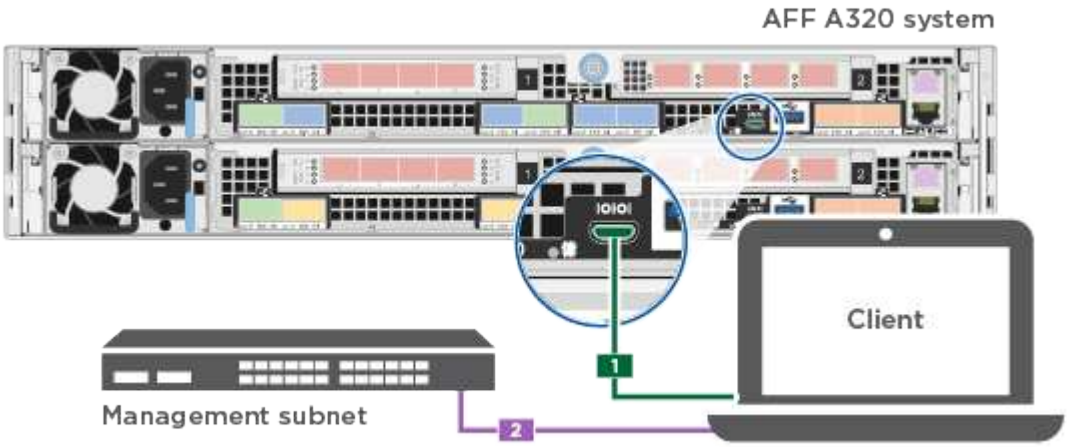

   c. Assegnare un indirizzo TCP/IP al portatile o alla console, utilizzando un indirizzo presente nella subnet di gestione.
2. Utilizzare la seguente animazione per impostare uno o più ID shelf di dischi:

   Animazione - impostazione degli ID dello shelf di dischi

3. Collegare i cavi di alimentazione agli alimentatori del controller, quindi collegarli a fonti di alimentazione su diversi circuiti.

   Il sistema inizia l'avvio. L'avvio iniziale può richiedere fino a otto minuti

4. Assegnare un indirizzo IP di gestione del nodo iniziale a uno dei nodi.

Se la rete di gestione dispone di DHCP…	Quindi…
Configurato	Registrare l'indirizzo IP assegnato ai nuovi controller.

Se la rete di gestione dispone di DHCP…	Quindi…
Non configurato	a. Aprire una sessione della console utilizzando putty, un server terminal o un server equivalente per l'ambiente in uso. Se non si sa come configurare PuTTY, consultare la guida in linea del portatile o della console. b. Inserire l'indirizzo IP di gestione quando richiesto dallo script.

5. Utilizzando System Manager sul laptop o sulla console, configurare il cluster:
   a. Puntare il browser sull'indirizzo IP di gestione del nodo.

      Il formato dell'indirizzo è https://x.x.x.x.

   b. Configurare il sistema utilizzando i dati raccolti nella *Guida alla configurazione di NetApp ONTAP*.

      "Guida alla configurazione di ONTAP"

6. Verificare lo stato del sistema eseguendo Config Advisor.
7. Una volta completata la configurazione iniziale, passare alla "ONTAP risorse di documentazione per il gestore di sistema ONTAP" Pagina per informazioni sulla configurazione di funzioni aggiuntive in ONTAP.

Informazioni sul copyright

Copyright © 2023 NetApp, Inc. Tutti i diritti riservati. Stampato negli Stati Uniti d'America. Nessuna porzione di questo documento soggetta a copyright può essere riprodotta in qualsiasi formato o mezzo (grafico, elettronico o meccanico, inclusi fotocopie, registrazione, nastri o storage in un sistema elettronico) senza previo consenso scritto da parte del detentore del copyright.

Il software derivato dal materiale sottoposto a copyright di NetApp è soggetto alla seguente licenza e dichiarazione di non responsabilità:

IL PRESENTE SOFTWARE VIENE FORNITO DA NETAPP "COSÌ COM'È" E SENZA QUALSIVOGLIA TIPO DI GARANZIA IMPLICITA O ESPRESSA FRA CUI, A TITOLO ESEMPLIFICATIVO E NON ESAUSTIVO, GARANZIE IMPLICITE DI COMMERCIABILITÀ E IDONEITÀ PER UNO SCOPO SPECIFICO, CHE VENGONO DECLINATE DAL PRESENTE DOCUMENTO. NETAPP NON VERRÀ CONSIDERATA RESPONSABILE IN ALCUN CASO PER QUALSIVOGLIA DANNO DIRETTO, INDIRETTO, ACCIDENTALE, SPECIALE, ESEMPLARE E CONSEQUENZIALE (COMPRESI, A TITOLO ESEMPLIFICATIVO E NON ESAUSTIVO, PROCUREMENT O SOSTITUZIONE DI MERCI O SERVIZI, IMPOSSIBILITÀ DI UTILIZZO O PERDITA DI DATI O PROFITTI OPPURE INTERRUZIONE DELL'ATTIVITÀ AZIENDALE) CAUSATO IN QUALSIVOGLIA MODO O IN RELAZIONE A QUALUNQUE TEORIA DI RESPONSABILITÀ, SIA ESSA CONTRATTUALE, RIGOROSA O DOVUTA A INSOLVENZA (COMPRESA LA NEGLIGENZA O ALTRO) INSORTA IN QUALSIASI MODO ATTRAVERSO L'UTILIZZO DEL PRESENTE SOFTWARE ANCHE IN PRESENZA DI UN PREAVVISO CIRCA L'EVENTUALITÀ DI QUESTO TIPO DI DANNI.

NetApp si riserva il diritto di modificare in qualsiasi momento qualunque prodotto descritto nel presente documento senza fornire alcun preavviso. NetApp non si assume alcuna responsabilità circa l'utilizzo dei prodotti o materiali descritti nel presente documento, con l'eccezione di quanto concordato espressamente e per iscritto da NetApp. L'utilizzo o l'acquisto del presente prodotto non comporta il rilascio di una licenza nell'ambito di un qualche diritto di brevetto, marchio commerciale o altro diritto di proprietà intellettuale di NetApp.

Il prodotto descritto in questa guida può essere protetto da uno o più brevetti degli Stati Uniti, esteri o in attesa di approvazione.

LEGENDA PER I DIRITTI SOTTOPOSTI A LIMITAZIONE: l'utilizzo, la duplicazione o la divulgazione da parte degli enti governativi sono soggetti alle limitazioni indicate nel sottoparagrafo (b)(3) della clausola Rights in Technical Data and Computer Software del DFARS 252.227-7013 (FEB 2014) e FAR 52.227-19 (DIC 2007).

I dati contenuti nel presente documento riguardano un articolo commerciale (secondo la definizione data in FAR 2.101) e sono di proprietà di NetApp, Inc. Tutti i dati tecnici e il software NetApp forniti secondo i termini del presente Contratto sono articoli aventi natura commerciale, sviluppati con finanziamenti esclusivamente privati. Il governo statunitense ha una licenza irrevocabile limitata, non esclusiva, non trasferibile, non cedibile, mondiale, per l'utilizzo dei Dati esclusivamente in connessione con e a supporto di un contratto governativo statunitense in base al quale i Dati sono distribuiti. Con la sola esclusione di quanto indicato nel presente documento, i Dati non possono essere utilizzati, divulgati, riprodotti, modificati, visualizzati o mostrati senza la previa approvazione scritta di NetApp, Inc. I diritti di licenza del governo degli Stati Uniti per il Dipartimento della Difesa sono limitati ai diritti identificati nella clausola DFARS 252.227-7015(b) (FEB 2014).

Informazioni sul marchio commerciale

NETAPP, il logo NETAPP e i marchi elencati alla pagina http://www.netapp.com/TM sono marchi di NetApp, Inc. Gli altri nomi di aziende e prodotti potrebbero essere marchi dei rispettivi proprietari.