Sportello anteriore dell'armadio inverso

Install and maintain

NetApp
June 30, 2023

This PDF was generated from https://docs.netapp.com/it-it/ontap-systems/platform-supplemental/42u-1280mm-reverse-front-door.html on June 30, 2023. Always check docs.netapp.com for the latest.

Sommario

Sportello anteriore dell’armadio inverso . . . 1
Capovolgere lo sportello anteriore dell’armadio di sistema . . . 1
Rimuovere il logo illuminato . . . 1
Rimuovere lo sportello del cabinet di sistema . . . 2
Spostare l’alimentatore e il cablaggio del badge . . . 2
Invertire la cerniera della portiera e il fermo di blocco . . . 5
Reinstallare lo sportello e il logo illuminato . . . 7

Sportello anteriore dell’armadio inverso

Capovolgere lo sportello anteriore dell’armadio di sistema

È possibile modificare la direzione di apertura dello sportello anteriore rimuovendo il badge illuminato, lo sportello, il cardine superiore e i relativi componenti hardware, quindi installandoli sul lato opposto della parte anteriore del telaio dell’armadietto del sistema.

Sono necessari i seguenti strumenti e apparecchiature per completare l’inversione delle porte per gli armadi di sistema con badge illuminati:

- Un cacciavite Phillips
- Una chiave a brugola da 5 mm; si consiglia una chiave a brugola magnetica
- Pinze ad ago
- Una scala a pioli che consente di accedere facilmente ai bulloni a testa esagonale incassata nella cerniera superiore

Rimuovere il logo illuminato

La rimozione del badge illuminato richiede l’apertura dello sportello anteriore del cabinet di sistema, la rimozione del cavo di alimentazione dal retro del badge, quindi la rimozione dei componenti del badge dallo sportello del cabinet di sistema.

Utilizzare la seguente illustrazione insieme ai seguenti

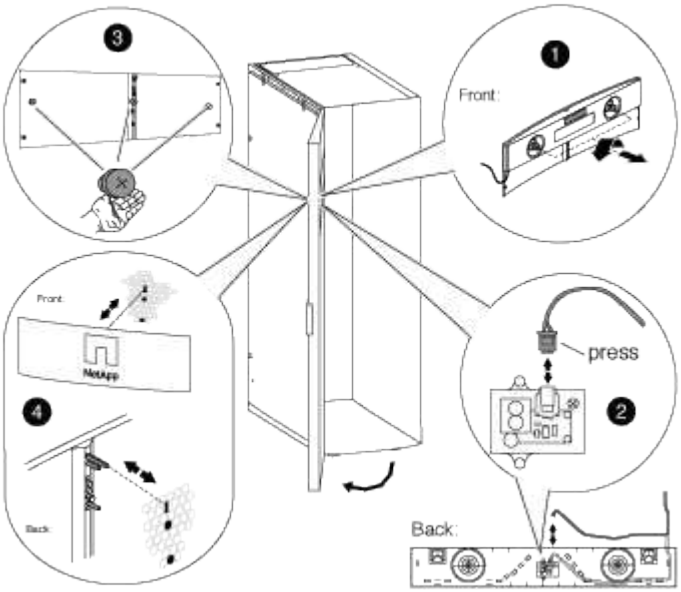

passi:

1. Sbloccare e aprire lo sportello anteriore del cabinet di sistema.
2. Allentare le viti di fissaggio sul pannello posteriore del logo all’interno dello sportello, quindi estrarre delicatamente il pannello posteriore dalla rete dello sportello.
3. Scollegare il cavo di alimentazione dal pannello posteriore premendo la clip di bloccaggio sulla spina, scollegando il cavo dalla presa e rimuovendo il cavo dal pannello posteriore.

Mettere da parte il pannello posteriore.

4. Rimuovere con cautela le viti dal retro del badge.

> Gli steli delle viti a testa zigrinata sono molto corti. Posizionare la mano libera sotto la vite per bloccare la vite a testa zigrinata in caso di caduta.

5. Rimuovere il logo dalla parte anteriore dello sportello e metterlo da parte.

Rimuovere lo sportello del cabinet di sistema

È necessario rimuovere lo sportello e i pannelli laterali dell'armadio di sistema per spostare il badge illuminato e i componenti e per invertire lo sportello.

1. Aprire lo sportello del cabinet di sistema, se non è già aperto.
2. Eseguire l'azione appropriata a seconda che gli armadi siano collegati con il kit di interconnessione.

Se il cabinet di sistema è…	Quindi…
Non collegato a un altro cabinet di sistema	Passare alla fase successiva.
Collegato a un altro cabinet di sistema con un kit di interconnessione	Rimuovere tutte e quattro le staffe del kit di interconnessione e posizionare le staffe e le viti in un luogo sicuro.

3. Sbloccare entrambi i pannelli laterali, scollegare i cavi di messa a terra dai pannelli laterali, quindi rimuoverli e metterli da parte.
4. Scollegare il cavo di messa a terra dal connettore situato nella parte superiore dello sportello.
5. Svitare l'aletta di messa a terra e il gruppo di cavi dal telaio dell'armadietto del sistema e metterli da parte.
6. Svitare il gruppo di fissaggio per la messa a terra dallo sportello dell'armadietto del sistema e metterlo da parte.
7. Sollevare il perno del cardine superiore fino a liberare la parte inferiore del cardine.
8. Inclinare delicatamente la parte superiore dello sportello per allontanarla dal telaio del cabinet di sistema, quindi rilasciare il perno del cardine.
9. Sollevare lo sportello dal cardine inferiore e metterlo da parte.

Spostare l'alimentatore e il cablaggio del badge

È necessario spostare l'alimentatore e il cablaggio del badge illuminato sul lato opposto del telaio dell'armadio di sistema prima di invertire lo sportello e reinstallare il badge illuminato.

È necessario rimuovere lo sportello e i pannelli laterali del cabinet di sistema.

Quando si inverte lo sportello dell'armadio di sistema, è necessario spostare l'alimentatore con badge illuminato, il cavo di alimentazione e il condotto di cablaggio sul lato opposto dell'armadio di sistema. Il gruppo

è progettato in modo che il cavo che collega il badge si trovi sul lato dell'armadio in cui è installata la cerniera dello sportello.

1. Aprire il fermo di fissaggio del cavo di alimentazione, quindi scollegare il cavo di alimentazione dall'alimentatore.
2. Rimuovere l'alloggiamento dell'alimentatore e l'alimentatore, facendo riferimento all'illustrazione:

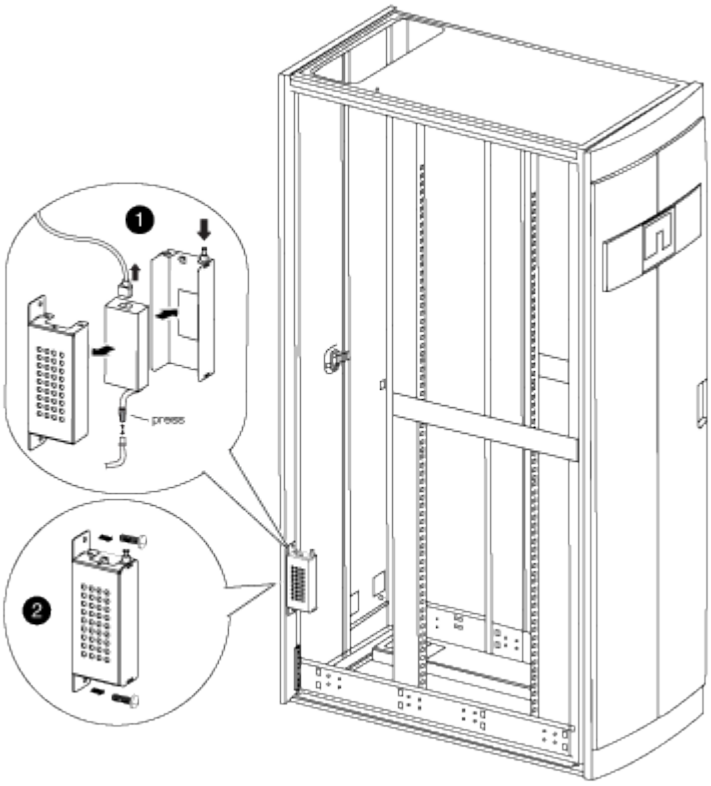

   a. Sollevare il perno di fissaggio sull'alloggiamento dell'alimentatore, quindi rimuovere il coperchio dell'alloggiamento ruotandolo verso il basso e sollevandolo dall'alloggiamento dell'alimentatore posteriore.

   > L'alimentatore è collegato all'alloggiamento dell'alimentatore con una patch a gancio e loop.

   b. Scollegare l'alimentatore dal cavo del badge illuminato, quindi posizionare di lato il coperchio dell'alimentatore e dell'alimentatore.
   c. Rimuovere le viti dalla parte superiore e inferiore dell'alloggiamento dell'alimentatore collegato al telaio dell'armadio di sistema, quindi rimuovere l'alloggiamento dell'alimentatore.
3. Installare l'alimentatore e l'alloggiamento dell'alimentatore sul lato opposto dell'armadio del sistema:
   a. Individuare i due fori per le viti uno accanto all'altro sul telaio del cabinet, quindi collegare la parte superiore dell'alloggiamento dell'alimentatore alla parte inferiore dei due fori per le viti.

   > Potrebbe essere necessario rimuovere la fascetta di fissaggio inferiore del cavo, se presente.

   b. Fissare la parte inferiore dell'alloggiamento dell'alimentatore al telaio del cabinet di sistema.
   c. Installare il coperchio dell'alimentatore e l'alimentatore allineando i ganci del coperchio con

l’alimentatore, tirando lo stantuffo verso l’alto sul coperchio, ruotando lo stantuffo in posizione chiusa e rilasciando lo stantuffo.

4. Rimuovere il condotto di alimentazione del pannello anteriore rimuovendo i fermagli di fissaggio del condotto dai fermi, quindi estrarre il condotto dal cavo di alimentazione.

   Conservare le clip di fissaggio e le viti per l’installazione del condotto sul lato opposto del cabinet.

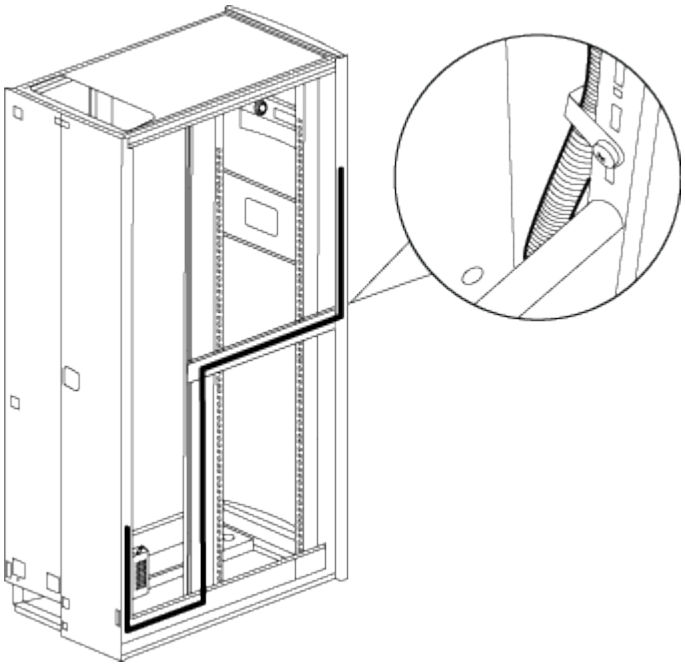

5. Spostare il cavo di alimentazione del badge sull’altro lato del cabinet:

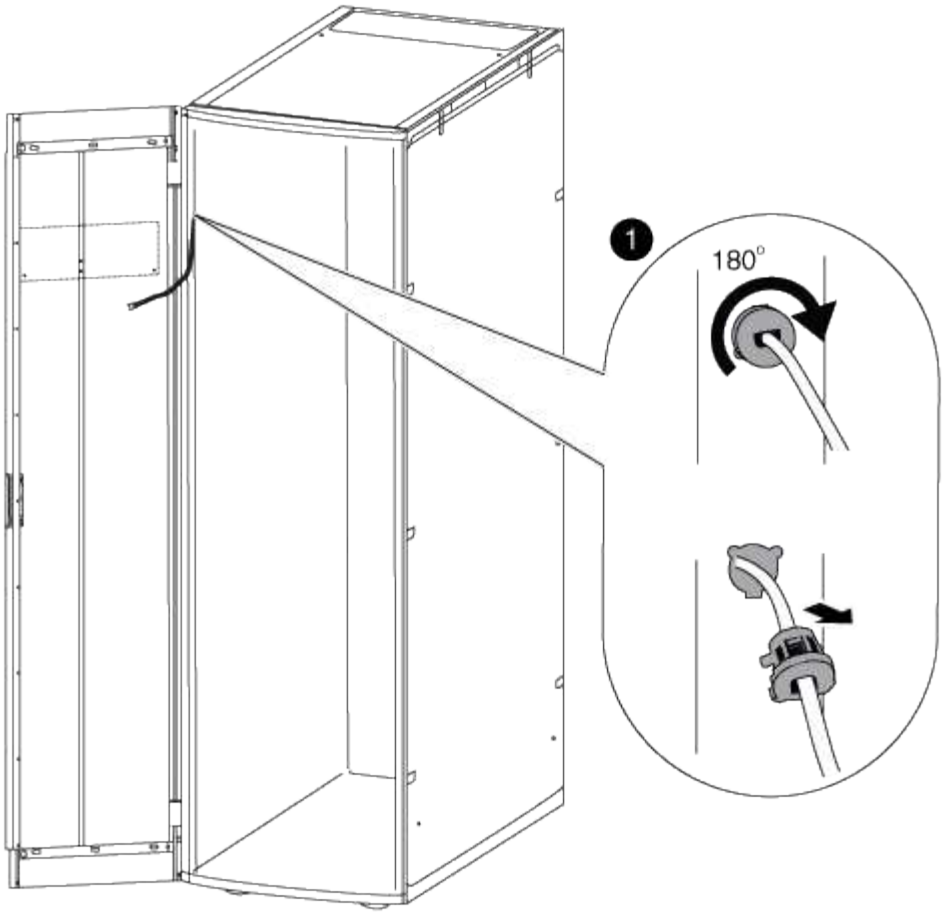

a. Ruotare il fermacavo in gomma dell'armadio di 180° verso destra, rimuoverlo dal telaio dell'armadio di sistema, quindi estrarre delicatamente il cavo dall'armadio di sistema.
b. Spostare il cavo sull'altro lato del cabinet, quindi farlo passare completamente attraverso il foro vicino alla parte superiore del cabinet in posizione verticale.
c. Allineare il fermacavo in gomma con il foro nel telaio, spingerlo fino in fondo, quindi ruotare il fermacavo di 180° verso sinistra per fissarlo.
d. Far scorrere il cavo lungo il telaio del cabinet fino alla parte posteriore del cabinet.

6. Reinstallare la canalina per cavi:
   a. Far scorrere il condotto sul cavo di alimentazione PDU e instradarlo lungo il telaio dell'armadietto del sistema fino alla PDU.
   b. Installare i fermi di fissaggio del condotto dall'altro lato del cabinet sopra il condotto per fissarlo al telaio del cabinet.
7. Ricollegare il cavo del badge all'alimentatore, ma non ricollegarlo alla fonte di alimentazione.

Invertire la cerniera della portiera e il fermo di blocco

Quando si inverte lo sportello del cabinet di sistema, è necessario spostare il cardine e il fermo del blocco del cabinet di sistema sul lato anteriore opposto in verticale.

Sono necessari i seguenti strumenti:

- Cacciavite Phillips

- Chiave a brugola da 5 mm; si consiglia una chiave a brugola magnetica
- Pinze ad ago
- Scala a gradini per accedere facilmente alle viti a testa esagonale incassata nella cerniera superiore

a. Rimuovere le viti che fissano il cardine superiore dal telaio del cabinet di sistema e mettere da parte le viti e il cardine.

> Prestare attenzione durante la rimozione delle viti a testa esagonale incassata per evitare che cadano nel telaio dell'armadio. Le viti Allen di ricambio sono fornite nel kit di ricambi fornito con l'armadietto del sistema.

b. Rimuovere le viti che fissano il cardine inferiore dal telaio del cabinet di sistema e mettere da parte le viti e il cardine.

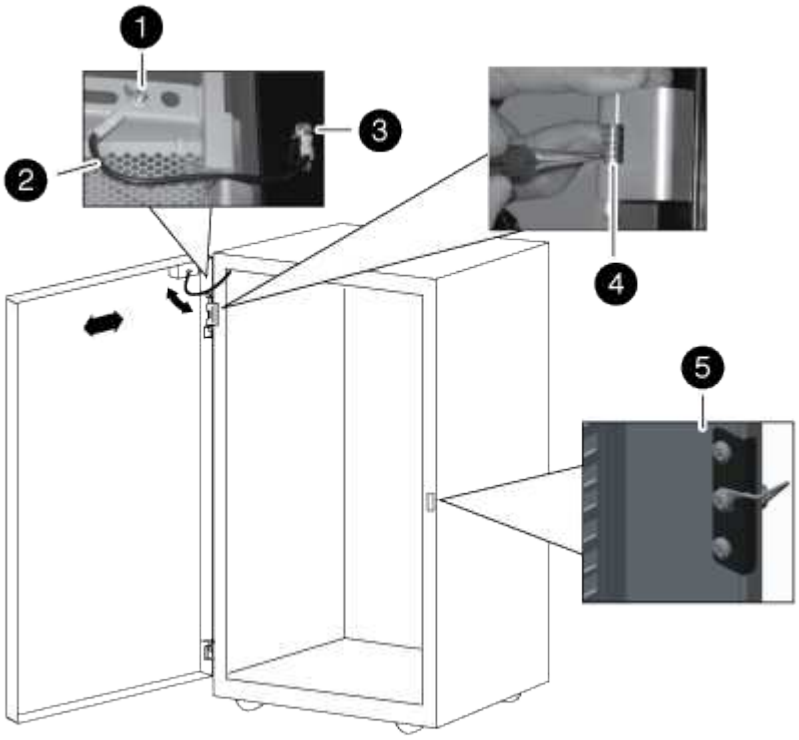

1	
Vite di messa a terra dello sportello con connettore a forcella per il cavo di messa a terra	
2	
Cavo di messa a terra	
3	
Capocorda di messa a terra del telaio	

❹
Cerniera superiore dello sportello anteriore con perno di cerniera tenuto dal fermo di fissaggio
❺
Bloccare il fermo

a. Invertire il perno del cardine dalla cerniera superiore:
   i. Sollevare il perno del cardine ed esporre il fermo di fissaggio sull'asta del perno del cardine.
   ii. Utilizzando le pinze a becchi mezzotondi, rimuovere delicatamente il fermo di sicurezza dall'albero del perno della cerniera e metterlo da parte.
   iii. Estrarre il perno del cardine e la molla dal corpo del cardine.
   iv. Ruotare il cardine in modo che i fori filettati siano rivolti verso il lato opposto del cardine, quindi rimontare il perno e la molla nel cardine.
   v. Montare il fermo di fissaggio della cerniera sul perno della cerniera.

      Assicurarsi di spingere completamente il fermo sul perno del cardine.

b. Reinstallare i cardini:
   i. Inserire la vite a testa esagonale incassata superiore nel cabinet di sistema in posizione verticale, allineandola con il foro filettato superiore sul cardine superiore, quindi serrare parzialmente la vite a testa esagonale incassata.

      Non serrare completamente la vite fino a quando non viene installata la seconda vite a testa esagonale incassata.

   ii. Inserire la vite a testa esagonale incassata inferiore nel cabinet di sistema in posizione verticale, allineandola con il foro filettato inferiore sul cardine superiore, quindi serrare parzialmente la vite a testa esagonale incassata.
   iii. Serrare le viti a testa esagonale incassata superiore e inferiore.
   iv. Ripetere questa procedura per il cardine inferiore.
c. Rimuovere le viti dal gancio di blocco, quindi spostare il fermo di blocco in verticale nell'armadio anteriore opposto del sistema.
d. Ruotare il fermo di 180 gradi, quindi fissarlo all'armadietto del sistema in posizione verticale.

Reinstallare lo sportello e il logo illuminato

Dopo aver spostato l'alimentatore e i componenti sull'altro lato dell'armadio del sistema e aver spostato i cardini e il fermo del blocco, è necessario reinstallare lo sportello dell'armadio del sistema e il logo illuminato, quindi ricollegare il badge alla fonte di alimentazione.

Reinstallare lo sportello del cabinet di sistema

Dopo aver invertito la cerniera dello sportello e il fermo dello sportello, è necessario reinstallare il cavo di messa a terra, il cavo e il cavo e lo sportello anteriore dell'armadio di sistema prima di reinstallare il badge illuminato.

1. Ruotare lo sportello di 180 gradi.
2. Allineare la parte inferiore dello sportello con il perno del cardine inferiore, quindi posizionare il fondo dello sportello sul perno del cardine.
3. Sollevare il perno del cardine superiore in modo da liberare l'alloggiamento del cardine.
4. Inclinare la parte superiore dello sportello nell'alloggiamento del cardine in modo che il perno del cardine e il cardine dello sportello siano allineati, quindi rilasciare il perno del cardine.

   Assicurarsi che il perno del cardine sia inserito completamente nella cerniera dello sportello e nella parte inferiore dell'alloggiamento del cardine dello sportello.

5. Ricollegare l'aletta di messa a terra e il gruppo di cavi al telaio dell'armadio di sistema sullo stesso lato dello sportello anteriore appena invertito e reinstallare l'aletta di messa a terra con la forcella sulla parte superiore dello sportello dell'armadio di sistema.
6. Ricollegare il cavo di messa a terra alla forcella del gruppo di alette di messa a terra sullo sportello dell'armadio del sistema.
7. Reinstallare i pannelli laterali o le staffe di interconnessione, secondo necessità:
   - Se il cabinet di sistema non è collegato a un altro cabinet di sistema, reinstallare i pannelli laterali.
   - Se il cabinet di sistema è collegato a un altro cabinet di sistema con un kit di interconnessione, reinstallare le staffe di interconnessione.

Reinstallare il logo illuminato

Dopo aver installato lo sportello dell'armadio del sistema, è necessario installare il badge illuminato per completare il processo di inversione dello sportello, quindi chiudere e bloccare lo sportello anteriore.

1. Utilizzando la seguente illustrazione come riferimento, reinstallare il logo illuminato sullo sportello anteriore dell'armadietto del sistema:

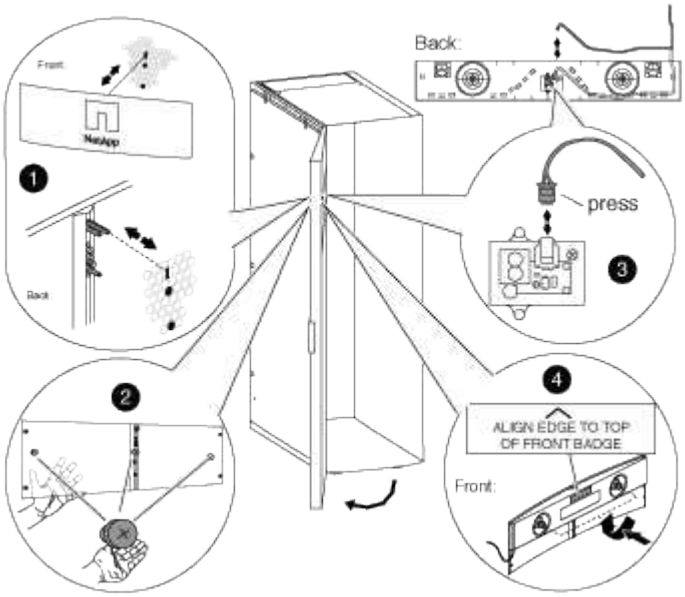

2. Chiudere e bloccare lo sportello anteriore.

Informazioni sul copyright

Copyright © 2023 NetApp, Inc. Tutti i diritti riservati. Stampato negli Stati Uniti d'America. Nessuna porzione di questo documento soggetta a copyright può essere riprodotta in qualsiasi formato o mezzo (grafico, elettronico o meccanico, inclusi fotocopie, registrazione, nastri o storage in un sistema elettronico) senza previo consenso scritto da parte del detentore del copyright.

Il software derivato dal materiale sottoposto a copyright di NetApp è soggetto alla seguente licenza e dichiarazione di non responsabilità:

IL PRESENTE SOFTWARE VIENE FORNITO DA NETAPP "COSÌ COM'È" E SENZA QUALSIVOGLIA TIPO DI GARANZIA IMPLICITA O ESPRESSA FRA CUI, A TITOLO ESEMPLIFICATIVO E NON ESAUSTIVO, GARANZIE IMPLICITE DI COMMERCIABILITÀ E IDONEITÀ PER UNO SCOPO SPECIFICO, CHE VENGONO DECLINATE DAL PRESENTE DOCUMENTO. NETAPP NON VERRÀ CONSIDERATA RESPONSABILE IN ALCUN CASO PER QUALSIVOGLIA DANNO DIRETTO, INDIRETTO, ACCIDENTALE, SPECIALE, ESEMPLARE E CONSEQUENZIALE (COMPRESI, A TITOLO ESEMPLIFICATIVO E NON ESAUSTIVO, PROCUREMENT O SOSTITUZIONE DI MERCI O SERVIZI, IMPOSSIBILITÀ DI UTILIZZO O PERDITA DI DATI O PROFITTI OPPURE INTERRUZIONE DELL'ATTIVITÀ AZIENDALE) CAUSATO IN QUALSIVOGLIA MODO O IN RELAZIONE A QUALUNQUE TEORIA DI RESPONSABILITÀ, SIA ESSA CONTRATTUALE, RIGOROSA O DOVUTA A INSOLVENZA (COMPRESA LA NEGLIGENZA O ALTRO) INSORTA IN QUALSIASI MODO ATTRAVERSO L'UTILIZZO DEL PRESENTE SOFTWARE ANCHE IN PRESENZA DI UN PREAVVISO CIRCA L'EVENTUALITÀ DI QUESTO TIPO DI DANNI.

NetApp si riserva il diritto di modificare in qualsiasi momento qualunque prodotto descritto nel presente documento senza fornire alcun preavviso. NetApp non si assume alcuna responsabilità circa l'utilizzo dei prodotti o materiali descritti nel presente documento, con l'eccezione di quanto concordato espressamente e per iscritto da NetApp. L'utilizzo o l'acquisto del presente prodotto non comporta il rilascio di una licenza nell'ambito di un qualche diritto di brevetto, marchio commerciale o altro diritto di proprietà intellettuale di NetApp.

Il prodotto descritto in questa guida può essere protetto da uno o più brevetti degli Stati Uniti, esteri o in attesa di approvazione.

LEGENDA PER I DIRITTI SOTTOPOSTI A LIMITAZIONE: l'utilizzo, la duplicazione o la divulgazione da parte degli enti governativi sono soggetti alle limitazioni indicate nel sottoparagrafo (b)(3) della clausola Rights in Technical Data and Computer Software del DFARS 252.227-7013 (FEB 2014) e FAR 52.227-19 (DIC 2007).

I dati contenuti nel presente documento riguardano un articolo commerciale (secondo la definizione data in FAR 2.101) e sono di proprietà di NetApp, Inc. Tutti i dati tecnici e il software NetApp forniti secondo i termini del presente Contratto sono articoli aventi natura commerciale, sviluppati con finanziamenti esclusivamente privati. Il governo statunitense ha una licenza irrevocabile limitata, non esclusiva, non trasferibile, non cedibile, mondiale, per l'utilizzo dei Dati esclusivamente in connessione con e a supporto di un contratto governativo statunitense in base al quale i Dati sono distribuiti. Con la sola esclusione di quanto indicato nel presente documento, i Dati non possono essere utilizzati, divulgati, riprodotti, modificati, visualizzati o mostrati senza la previa approvazione scritta di NetApp, Inc. I diritti di licenza del governo degli Stati Uniti per il Dipartimento della Difesa sono limitati ai diritti identificati nella clausola DFARS 252.227-7015(b) (FEB 2014).

Informazioni sul marchio commerciale

NETAPP, il logo NETAPP e i marchi elencati alla pagina http://www.netapp.com/TM sono marchi di NetApp, Inc. Gli altri nomi di aziende e prodotti potrebbero essere marchi dei rispettivi proprietari.