FAS9500システム

ONTAP Systems

NetApp
July 01, 2022

This PDF was generated from https://docs.netapp.com/ja-jp/ontap-systems/fas9500/install_setup.html on July 01, 2022. Always check docs.netapp.com for the latest.

目次

FAS9500システム 1
設置とセットアップ 1
メンテナンス 20

FAS9500システム

設置とセットアップ

はじめに：設置とセットアップを選択してください

新しいストレージシステムの設置およびセットアップを進めるにあたって、参照するコンテンツの形式を選択できます。

- "クイックステップ"

  ステップバイステップの手順と追加コンテンツへのライブリンクが記載された PDF 形式のガイドです。

- "ビデオの手順"

  手順を追ったビデオでご確認ください。

- "詳細な手順"

  ステップバイステップの手順と追加コンテンツへのライブリンクが記載されたオンライン形式のガイドです。

クイックステップ- FAS9500

このトピックでは、システムの初期起動時にラックやケーブル接続からシステムを標準的に設置する手順を図で示します。ネットアップシステムのインストールに精通している場合は、このコンテンツを使用してください。

設置およびセットアップ手順 _PDF ポスター：

"FAS9500のインストールとセットアップの手順書"

ビデオの手順- FAS9500

ここでは、システムの設置とケーブル接続の方法を紹介するビデオと、 System Manager のガイド付きセットアップを使用したシステムの初期設定の例を紹介するビデオを 2 種類紹介します。

ビデオ **1** ：ハードウェアの設置とケーブル接続

次のビデオでは、新しいシステムの設置とケーブル接続の方法を紹介します。

アニメーション- FAS9500のインストールとセットアップの手順（ISI）

ビデオ **2** ：エンドツーエンドのソフトウェア設定の実行

次のビデオでは、ONTAP 9.6以降を実行するシステムのエンドツーエンドのソフトウェア設定を示します。

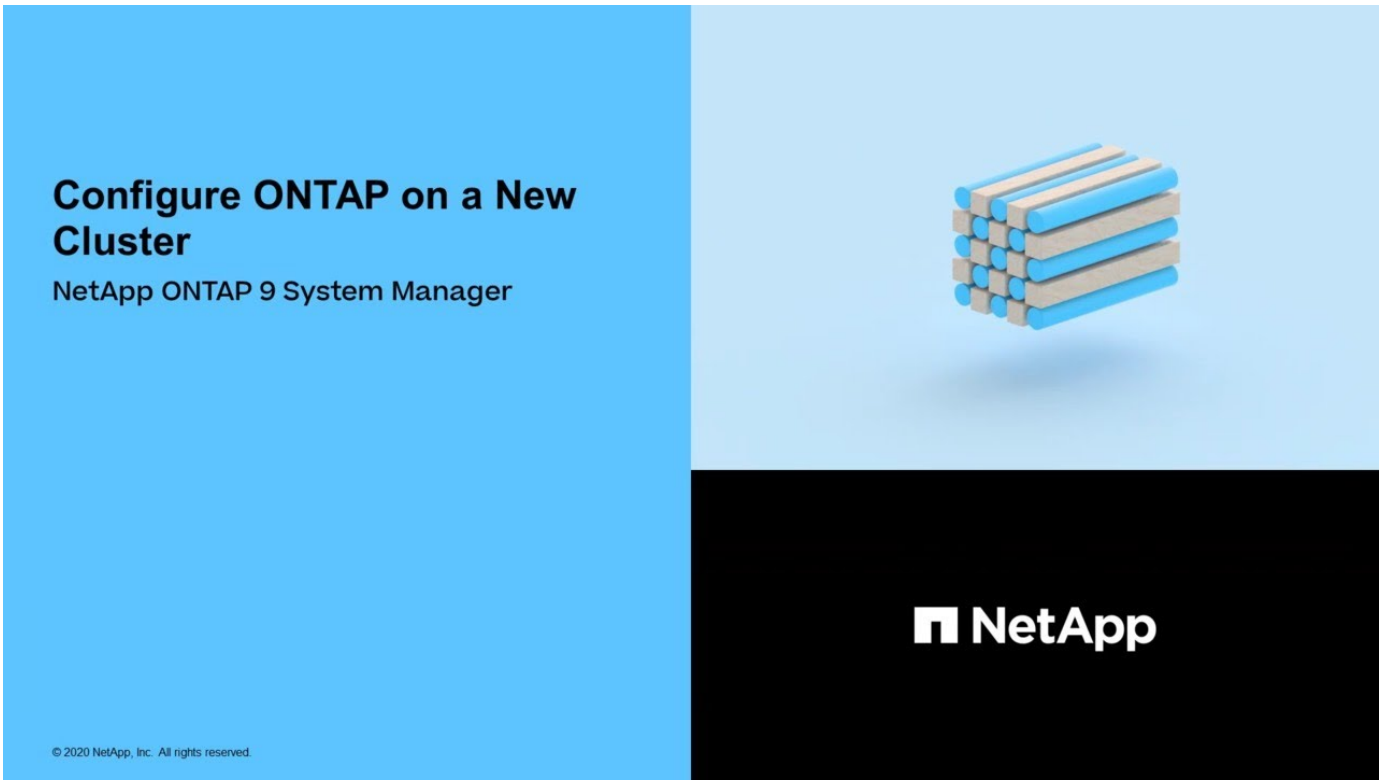

詳細な手順- FAS9500

この記事では、一般的なネットアップシステムのインストール手順について詳しく説明します。インストール手順の詳細については、この資料を参照してください。

手順 **1** ：設置の準備

システムを設置するには、ネットアップサポートサイトでアカウントを作成し、システムを登録し、ライセンスキーを取得する必要があります。また、システムに応じた適切な数とタイプのケーブルを準備し、特定のネットワーク情報を収集する必要があります。

にアクセスできる必要があります "NetApp Hardware Universe の略" サイト要件および構成済みシステム上の追加情報の詳細については、を参照してください。

へのアクセスも必要になる場合があります "ONTAP 9 リリースノート" ONTAP のバージョンに応じて、このシステムの詳細情報を確認してください。

お客様のサイトで次のものを準備する必要があります。

- ストレージシステム用のラックスペース
- No.2 プラスドライバ
- Web ブラウザを使用してシステムをネットワークスイッチおよびラップトップまたはコンソールに接続するための追加のネットワークケーブル

手順

1. すべての箱を開封して内容物を取り出します。
2. コントローラのシステムシリアル番号をメモします。

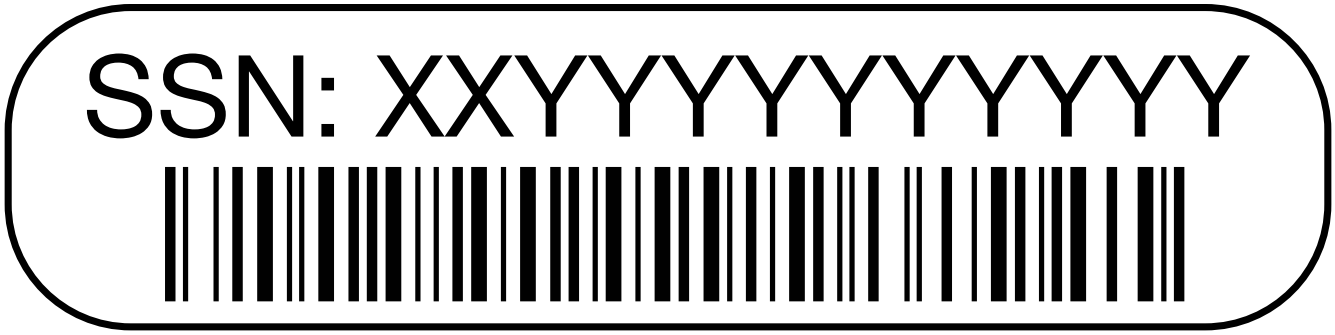

3. 同梱されていたケーブルの数と種類を確認し、書き留めておきます。

   次の表に、同梱されているケーブルの種類を示します。この表にないケーブルが含まれていた場合は、Hardware Universe を参照してケーブルを特定し、用途を確認してください。

   "NetApp Hardware Universe の略"

ケーブルのタイプ	パーツ番号と長さ	コネクタのタイプ	用途
25GbE データケーブル	X66240A-05 （ 112-00639 ）、 0.5m X66240A-2 （ 112-00598 ）、 2m X66240A-5 （ 112-00600 ）、 5m		ネットワークケーブル
32Gb FC （ SFP+ 光）	X66250-2 （ 112-00342 ）、 2m X66250-5 （ 112-00344 ）、 5m X66250-15 （ 112-00346 ）、 15m		FC 光ネットワークケーブル
40GbE ネットワークケーブル	X66100-1 （ 112-00542 ）、 1m X66100-3 (112-00543) 、 3m X66100-5 （ 112-00544 ）、 5m		イーサネットデータ、クラスタネットワーク
100GbE ケーブル	X66211B-1 （ 112-00573 ）、 1m X66211B-2 （ 112-00574 ）、 2m X66211B-5 （ 112-00576 ）、 5m		ネットワーク、 イーサネットデータ クラスタネットワーク

ケーブルのタイプ	パーツ番号と長さ	コネクタのタイプ	用途
光ケーブル	X66031A （ 112-00436 ）、 1m X66032A （ 112-00437 ）、 2m X66033A (112-00438) 、 3m		FC 光ネットワーク
Cat 6 、 RJ-45（注文内容による）	パーツ番号 X6585-R6 （ 112-00291 ）、 3m X6562-R6 （ 112-00196 ）、 5m		管理ネットワークとイーサネットデータ
ストレージ	X66031A （ 112-00436 ）、 1m X66032A （ 112-00437 ）、 2m X66033A (112-00438) 、 3m		ストレージ
Micro-USB コンソールケーブル	該当なし		Windows または Mac 以外のラップトップ / コンソールでソフトウェアをセットアップする際のコンソール接続
電源ケーブル	該当なし		システムの電源をオンにします

4. を確認します "『 ONTAP 構成ガイド』" およびそのガイドに記載されている必要な情報を収集します。

手順 **2** ：ハードウェアを設置する

システムは、 4 ポストラックまたはネットアップシステムキャビネットのいずれかに設置する必要があります。

1. 必要に応じてレールキットを取り付けます。
2. レールキットに付属の手順書に従って、システムを設置して固定します。

> システムの重量に関連する安全上の注意事項を確認しておく必要があります。

左側のラベルは空のシャーシを、右側のラベルはフル装備のシステムを示しています。

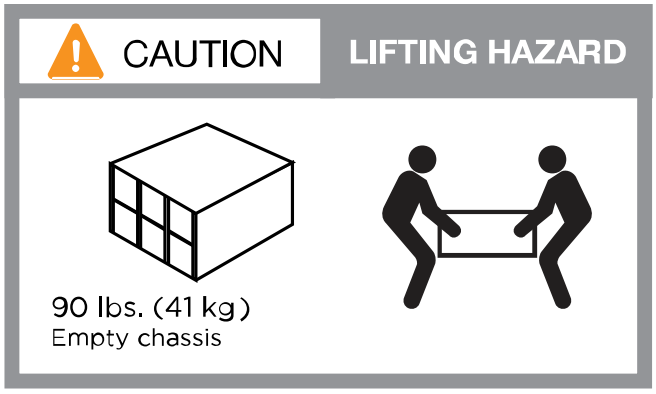

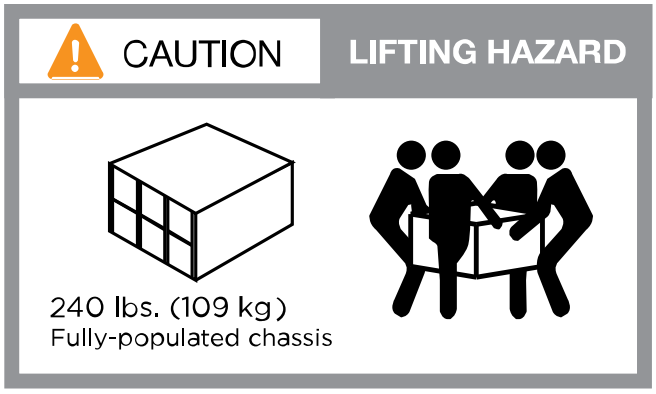

3. ケーブルマネジメントデバイスを取り付けます（図を参照）。

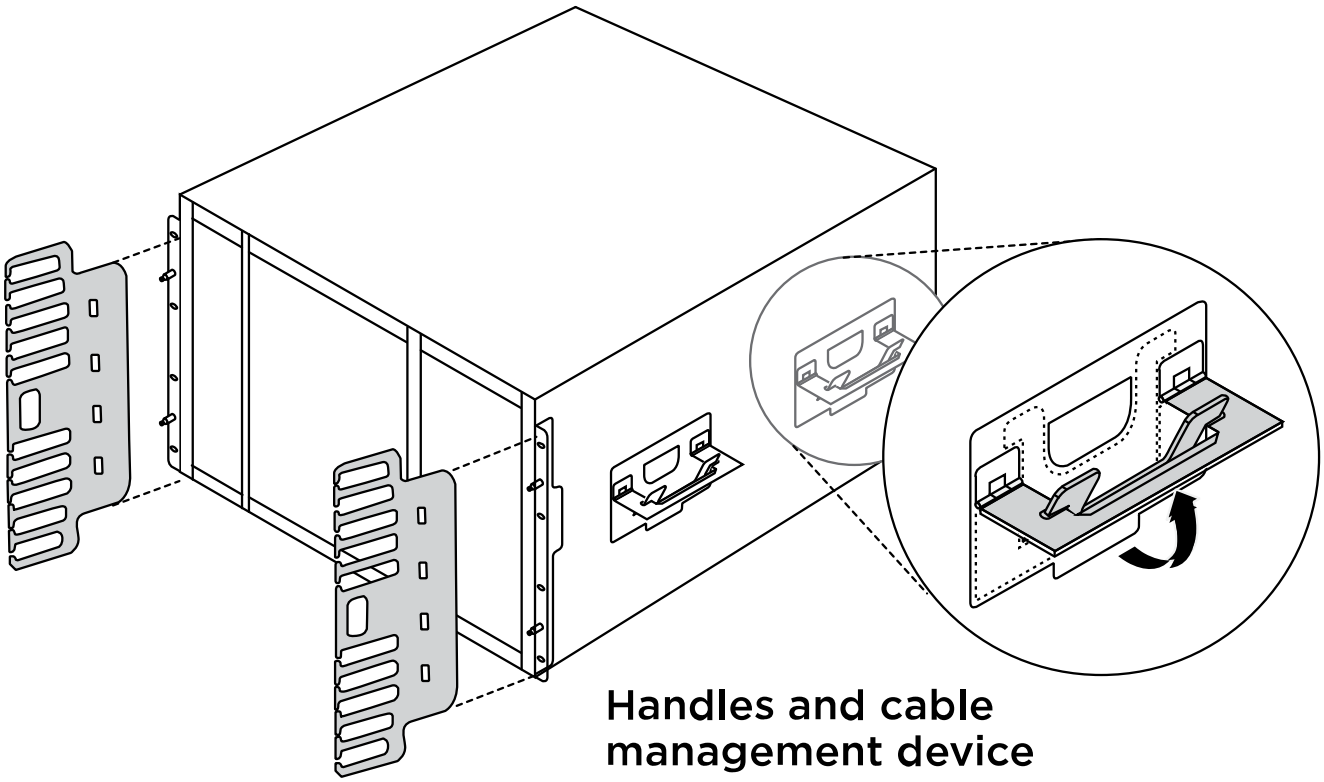

4. システムの前面にベゼルを配置します。

手順 **3** ：コントローラをネットワークに接続する

2 ノードスイッチレスクラスタメソッドまたはクラスタインターコネクトネットワークを使用して、コントローラをネットワークにケーブル接続できます。

オプション **1** ： **2** ノードスイッチレスクラスタ

コントローラの管理ネットワークポート、データネットワークポート、および管理ポートは、スイッチに接続されます。クラスタインターコネクトポートは、両方のコントローラでケーブル接続されます。

システムとスイッチの接続に関する情報を、ネットワーク管理者に確認しておく必要があります。

ケーブルをポートに差し込む際は、ケーブルのプルタブの向きを確認してください。ケーブルのプルタブは、すべてのネットワーキングモジュールポートで上向きになっています。

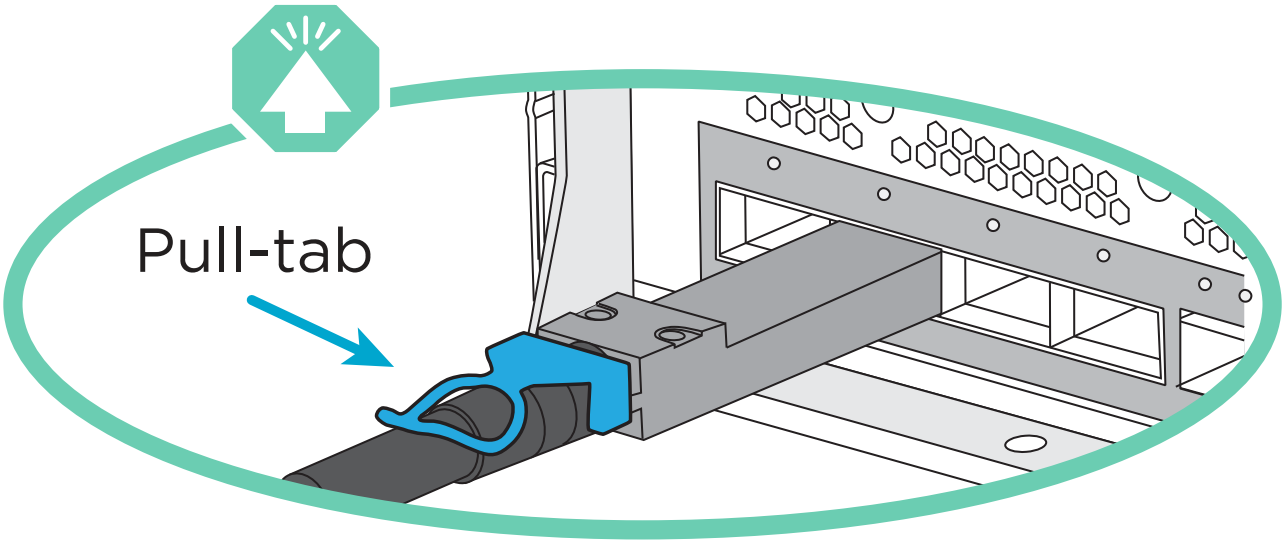

コネクタを挿入すると、カチッという音がしてコネクタが所定の位置に収まるはずです。カチッと音がしない場合は、コネクタを取り外し、裏返してもう一度試してください。

1. アニメーションや図を使用して、コントローラとスイッチをケーブルで接続します。

   アニメーション- 2ノードスイッチレスクラスタのケーブル配線

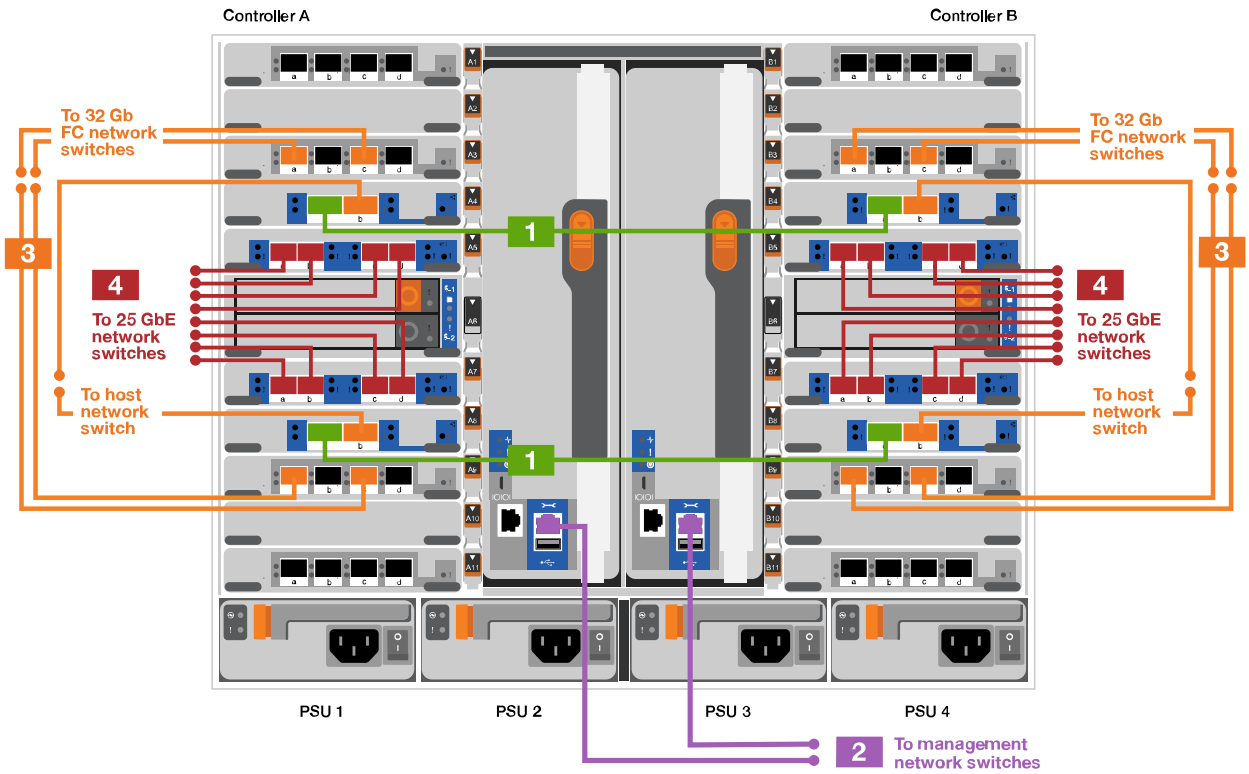

ステップ	各コントローラでを実行します
1	クラスタインターコネクトポートをケーブル接続します。 • スロット A4 および B4 （ e4A ） • スロット A8 および B8 （ e8a ） 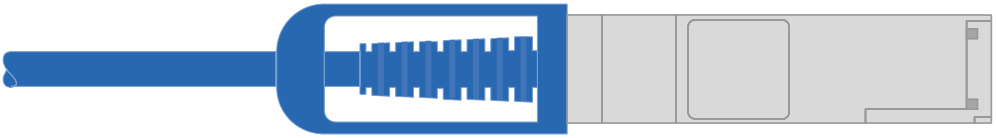
2	コントローラ管理（レンチマーク）ポートをケーブル接続します。

ステップ	各コントローラでを実行します
3	32Gb FCネットワークスイッチをケーブル接続 スロットA3およびB3（e3aおよびe3c）およびスロットA9およびB9（e9aおよびe9c）のポートは、32Gb FCネットワークスイッチに接続されます。 40GbE ホストネットワークスイッチ： ホスト側の b ポートをスロット A4 と B4 （ e4b ）に接続し、スロット A8 と B8 （ e8b ）をホストスイッチに接続します。 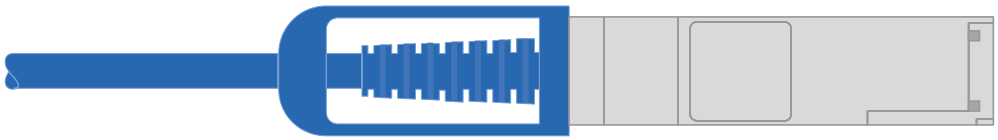
4	25GbEケーブル接続： スロットA5とB5（5a、5b、5c、5d）およびスロットA7とB7（7a、7b、7c、7d）のポートを25GbEネットワークスイッチにケーブル接続します。

2. 電源ケーブルをPSUに接続し、別の電源に接続します（図では省略）。
3. ケーブルをケーブルマネジメントアームにストラップで固定します（図はなし）。
4. ストレージをケーブル接続するには、を参照してください [Step 4: Cable controllers to drive shelves]。

オプション **2** ：スイッチクラスタ

コントローラの管理ネットワークポート、データネットワークポート、および管理ポートは、スイッチに接続されます。クラスタインターコネクト / HA ポートは、クラスタ / HA スイッチにケーブル接続されます。

システムとスイッチの接続に関する情報を、ネットワーク管理者に確認しておく必要があります。

ケーブルをポートに差し込む際は、ケーブルのプルタブの向きを確認してください。ケーブルのプルタブは、すべてのネットワーキングモジュールポートで上向きになっています。

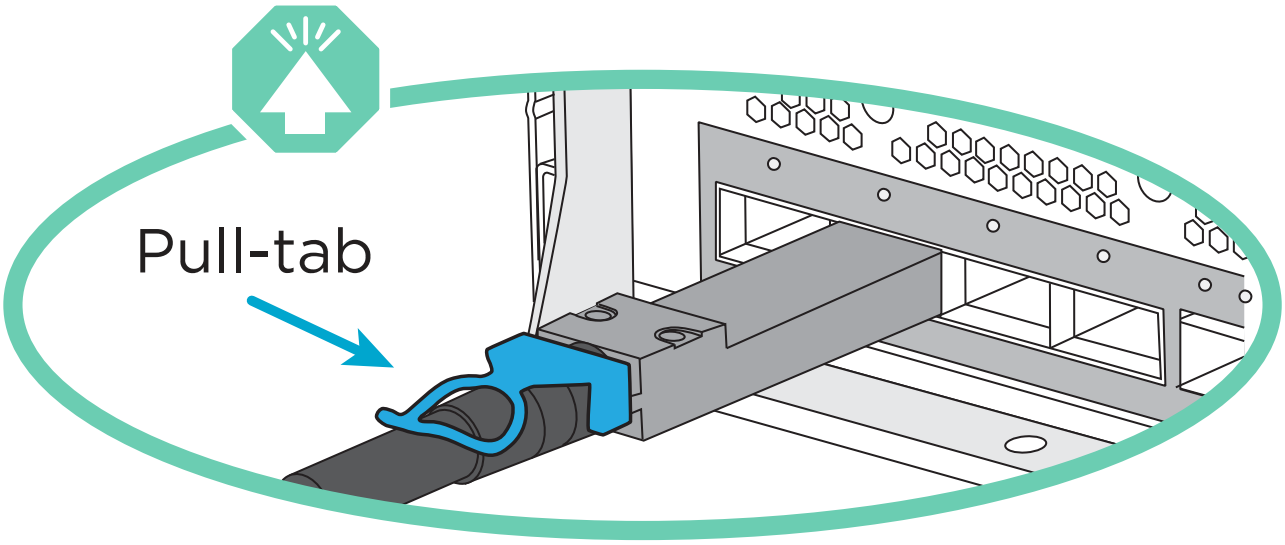

コネクタを挿入すると、カチッという音がしてコネクタが所定の位置に収まるはずです。カチッと音がしない場合は、コネクタを取り外し、裏返してもう一度試してください。

1. アニメーションや図を使用して、コントローラとスイッチをケーブルで接続します。

アニメーションスイッチを使用したクラスタのケーブル接続

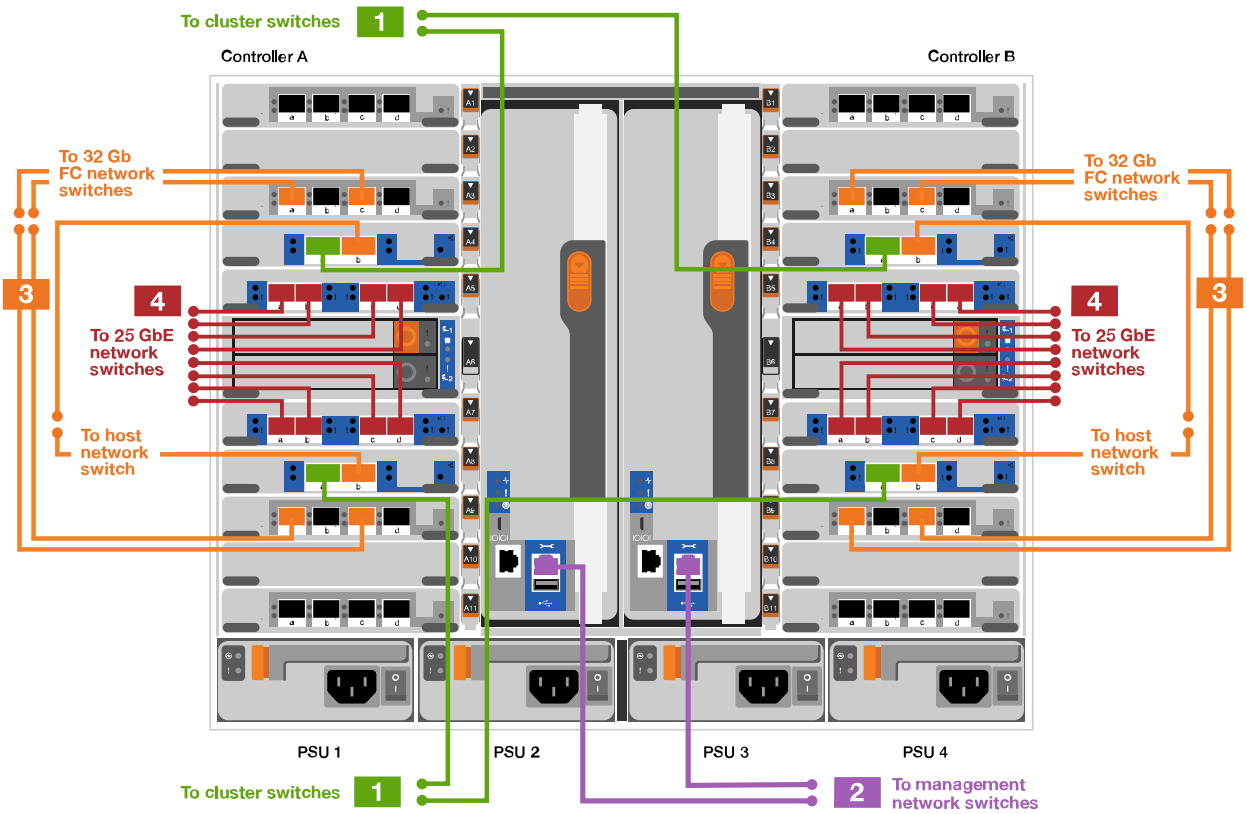

ステップ	各コントローラでを実行します
1	クラスタインターコネクト A ポートをケーブル接続します。 • スロット A4 と B4 （ e4A ）をクラスタネットワークスイッチに接続します。 • スロット A8 と B8 （ e8a ）をクラスタネットワークスイッチに接続します。 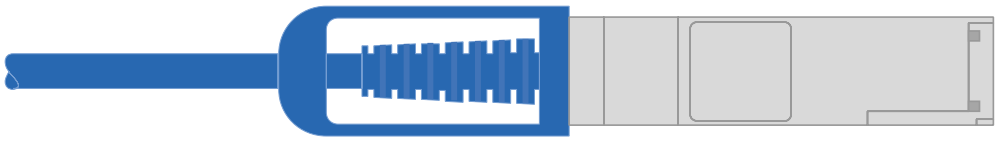
2	コントローラ管理（レンチマーク）ポートをケーブル接続します。
3	32Gb FCネットワークスイッチをケーブル接続 スロットA3およびB3（e3aおよびe3c）およびスロットA9およびB9（e9aおよびe9c）のポートは、32Gb FCネットワークスイッチに接続されます。 40GbE ホストネットワークスイッチ： ホスト側の b ポートをスロット A4 と B4 （ e4b ）に接続し、スロット A8 と B8 （ e8b ）をホストスイッチに接続します。 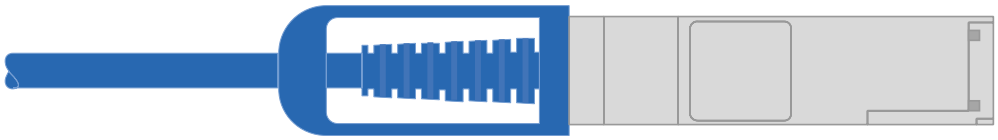
4	25GbE接続用ケーブル： スロットA5とB5（5a、5b、5c、5d）およびスロットA7とB7（7a、7b、7c、7d）のポートを25GbEネットワークスイッチにケーブル接続します。

2. 電源ケーブルをPSUに接続し、別の電源に接続します（図では省略）。
3. ケーブルをケーブルマネジメントアームにストラップで固定します（図はなし）。
4. ストレージをケーブル接続するには、を参照してください [Step 4: Cable controllers to drive shelves]。

手順 **4** ：コントローラをドライブシェルフにケーブル接続する

シェルフ / シェルフ間をケーブル接続してから、両方のコントローラを DS212C または DS224C ドライブシェルフにケーブル接続する必要があります。

SASケーブル接続の詳細とワークシートについては、を参照してください "SAS ケーブル接続ルール、ワークシート、および例 - IOM12 モジュールを搭載したシェルフ"

作業を開始する前に

- ご使用のシステムのSASケーブル接続ワークシートに記入します。を参照してください "SAS ケーブル接続ルール、ワークシート、および例 - IOM12 モジュールを搭載したシェルフ"。
- 図の矢印を見て、ケーブルコネクタのプルタブの正しい向きを確認してください。ストレージモジュールのケーブルのプルタブは上向き、シェルフのプルタブは下向きです。

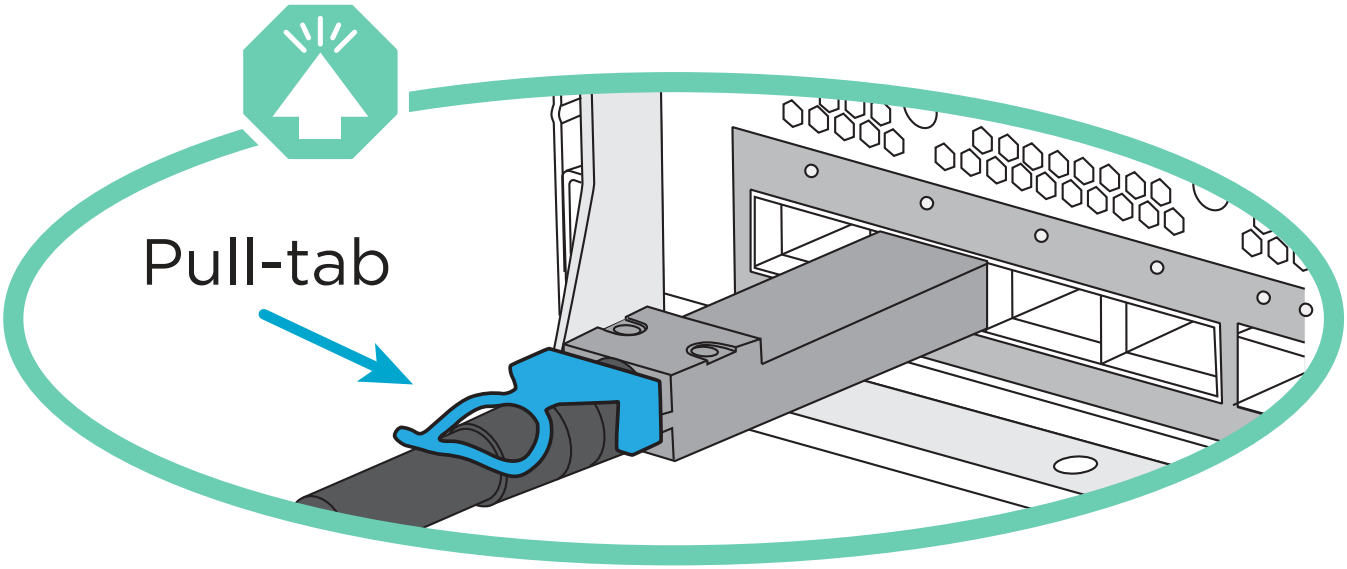

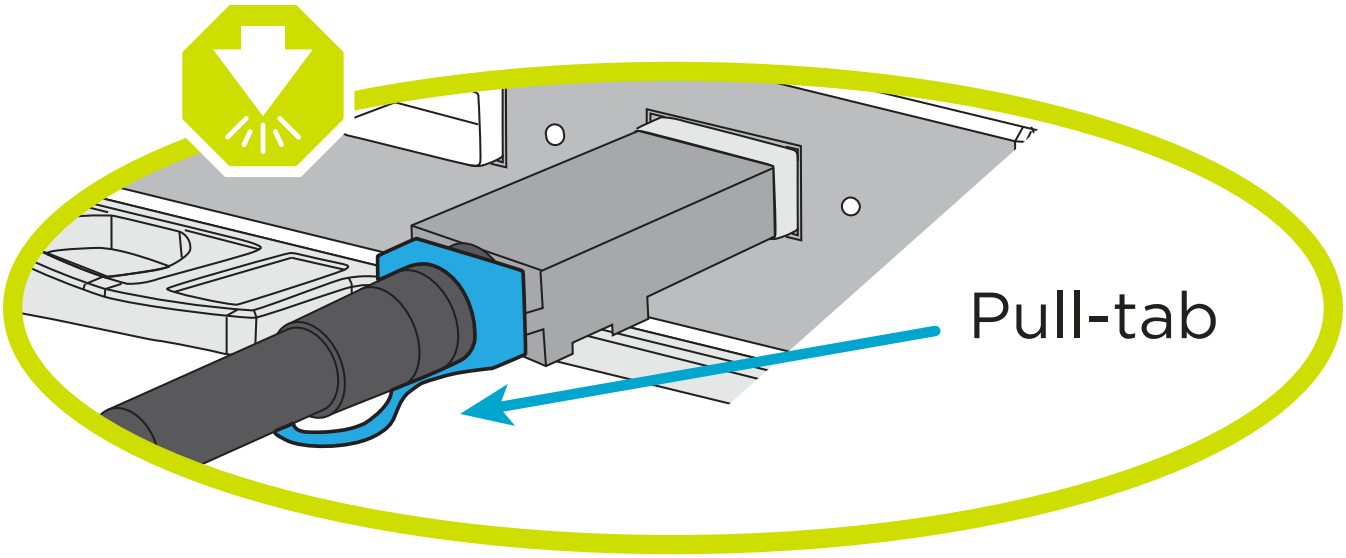

コネクタを挿入すると、カチッという音がしてコネクタが所定の位置に収まるはずです。カチッと音がしない場合は、コネクタを取り外し、裏返してもう一度試してください。

1. 次のアニメーションや図を使用して、コントローラを3台のDS224Cドライブシェルフ（1台のドライブシェルフのスタックと2台のドライブシェルフのスタック1台）にケーブル接続します。

アニメーション-ドライブシェルフのケーブル接続

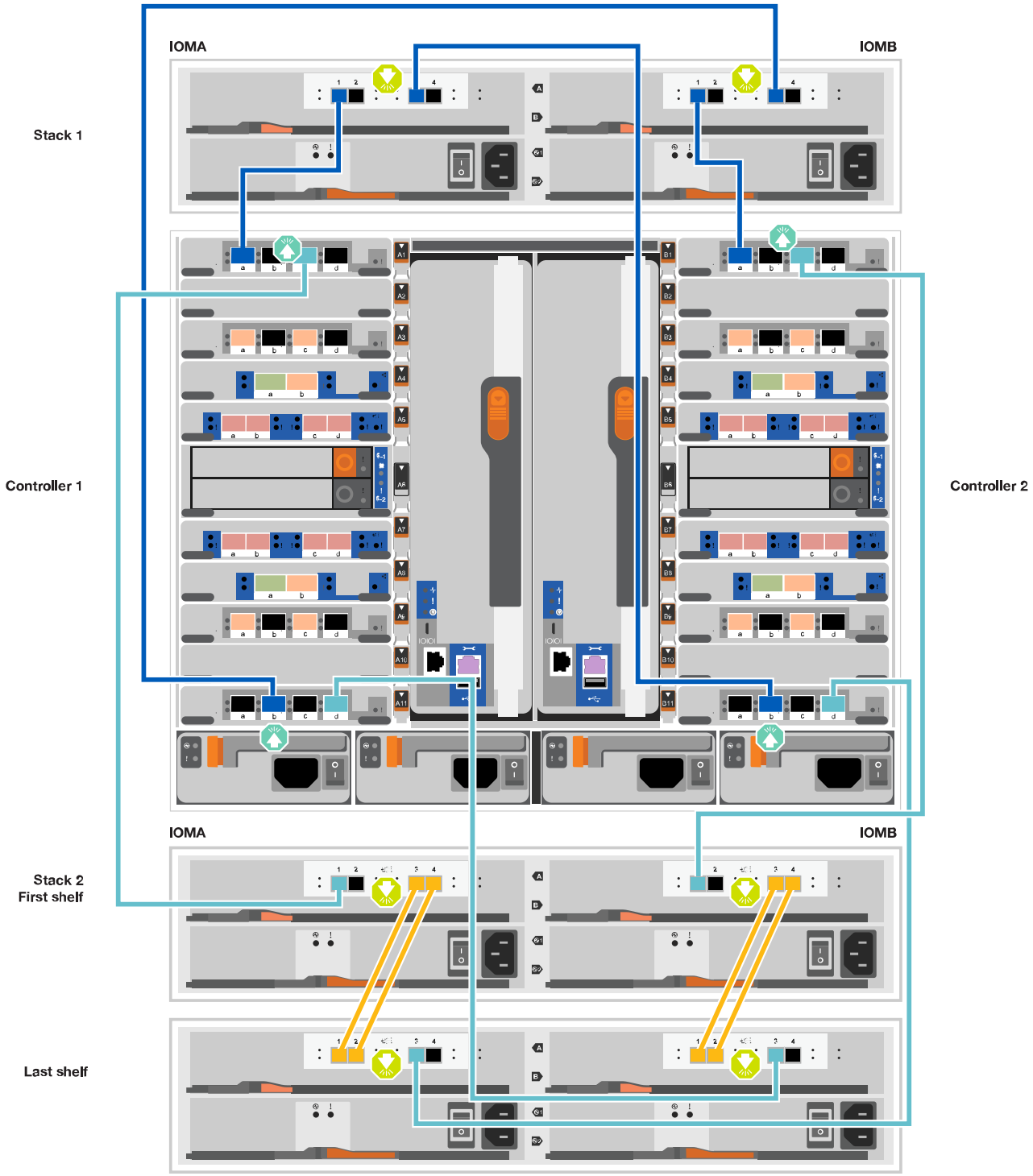

ステップ	各コントローラでを実行します
1	図を参照しながら、ドライブシェルフスタック1をコントローラに接続します。 Mini-SASケーブル
2	図を参照しながら、ドライブシェルフスタック2をコントローラに接続します。 Mini-SASケーブル

2. システムのセットアップを完了するには、を参照してください [Step 5: Complete system setup and configuration]。

手順 **5** ：システムのセットアップと設定を完了する

システムのセットアップと設定を実行するには、スイッチとラップトップのみを接続してクラスタ検出を使用するか、システムのコントローラに直接接続してから管理スイッチに接続します。

オプション **1** ：ネットワーク検出が有効になっている場合

ラップトップでネットワーク検出が有効になっている場合は、クラスタの自動検出を使用してシステムのセットアップと設定を実行できます。

1. 次のアニメーションまたは図を使用して、 1 つ以上のドライブシェルフ ID を設定します。

アニメーション-シェルフIDの設定

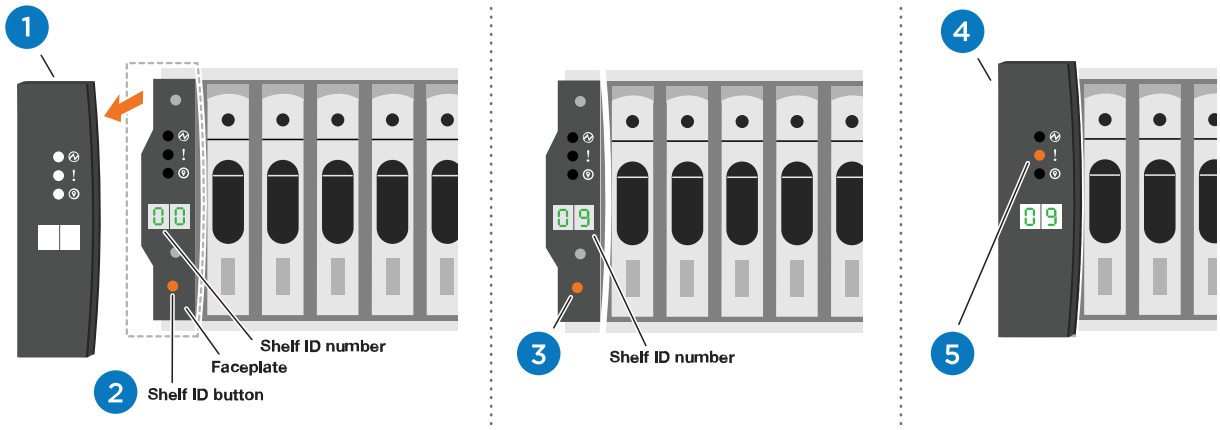

1	エンドキャップを取り外す。
2	1 桁目の数字が点滅するまでシェルフ ID ボタンを押し続けたら、 0~9 に進みます。 1桁目の数字は点滅し続けます
3	2 桁目の数字が点滅するまでシェルフ ID ボタンを押し続けたら、 0~9 に進みます。 1桁目の数字の点滅が停止し、2桁目の数字が点滅し続けます。

4	エンドキャップを取り付けます。
5	オレンジの LED が点灯するまで 10 秒間待ちます (!) 。 表示されるようにするには、ドライブシェルフの電源を再投入してシェルフ ID を設定します。

2. 電源コードをコントローラの電源装置に接続し、さらに別の回路の電源に接続します。
3. 両方のノードの電源スイッチをオンにします。

   アニメーション-コントローラの電源をオンにします

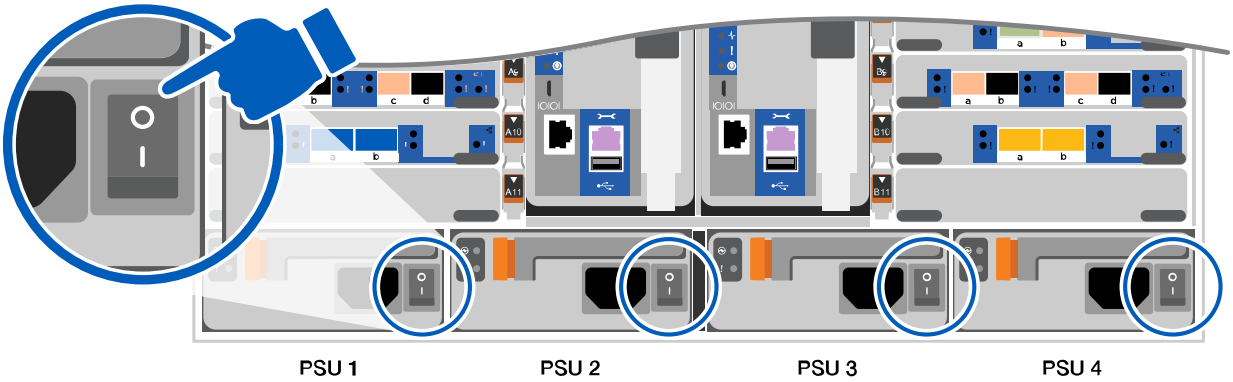

   初回のブートには最大 8 分かかる場合があります。

4. ラップトップでネットワーク検出が有効になっていることを確認します。

   詳細については、ラップトップのオンラインヘルプを参照してください。

5. 次のアニメーションに従って、ラップトップを管理スイッチに接続します。

   アニメーション-ラップトップを管理スイッチに接続します

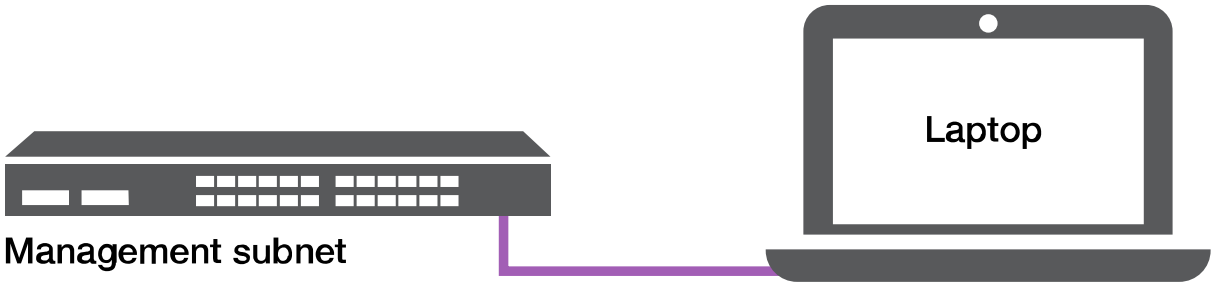

6. 検出する ONTAP アイコンを選択します。

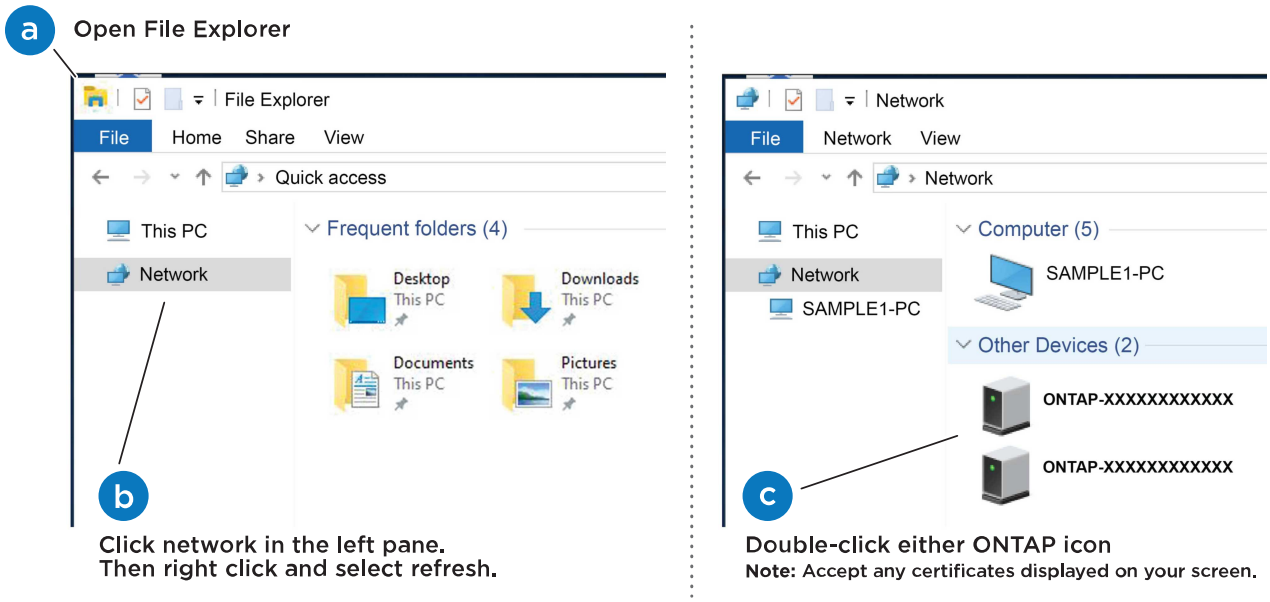

   a. エクスプローラを開きます。
   b. 左側のペインで、 [Network] (ネットワーク) をクリックします。
   c. 右クリックして、更新を選択します。
   d. いずれかの ONTAP アイコンをダブルクリックし、画面に表示された証明書を受け入れます。

   ⓘ 「 XXXXX 」は、ターゲットノードのシステムシリアル番号です。

   System Manager が開きます。

7. System Manager のセットアップガイドを使用して、で収集したデータを基にシステムを設定します "『 ONTAP 構成ガイド』"。
8. アカウントを設定して Active IQ Config Advisor をダウンロードします。
   a. 既存のアカウントにログインするか、アカウントを作成します。

      "ネットアップサポート登録"

   b. システムを登録します。

"ネットアップ製品登録"

c. Active IQ Config Advisor をダウンロードします。

"ネットアップのダウンロード： Config Advisor"

9. Config Advisor を実行してシステムの健全性を確認します。
10. 初期設定が完了したら、に進みます "ONTAP & ONTAP システムマネージャのマニュアルリソース" ONTAP での追加機能の設定については、ページを参照してください。

オプション **2** ：ネットワーク検出が有効になっていない場合

Windows または Mac ベースのラップトップやコンソールを使用していない場合、または自動検出が有効になっていない場合は、このタスクで設定とセットアップを実行する必要があります。

1. ラップトップまたはコンソールをケーブル接続して設定します。

   a. ラップトップまたはコンソールのコンソールポートを、 115 、 200 ボー、 N-8-1 に設定します。

   コンソールポートの設定方法については、ラップトップまたはコンソールのオンラインヘルプを参照してください。

   b. システム付属のコンソールケーブルを使用してラップトップまたはコンソールにコンソールケーブルを接続し、ラップトップを管理サブネット上のスイッチに接続します。

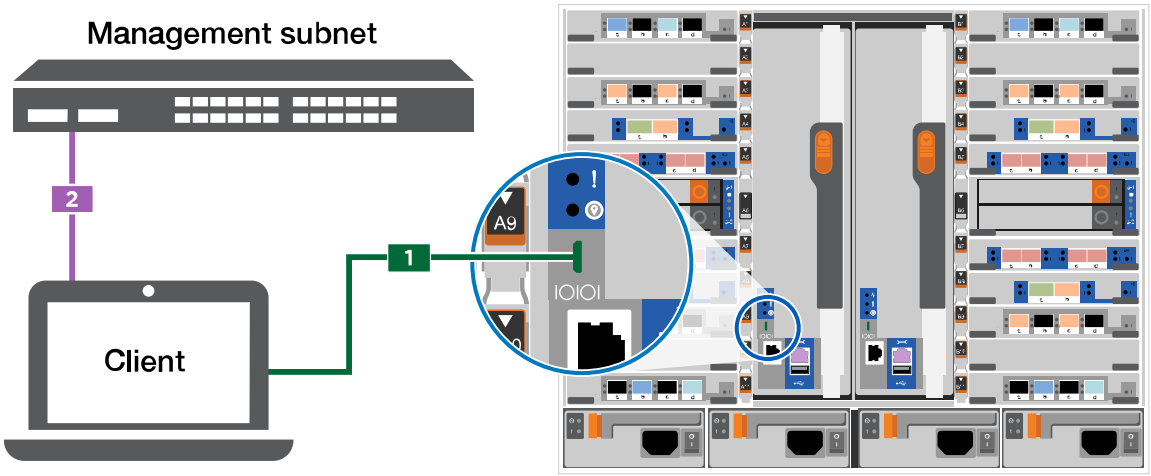

   c. 管理サブネット上の TCP / IP アドレスをラップトップまたはコンソールに割り当てます。

2. 次のアニメーションに従って、 1 つ以上のドライブシェルフ ID を設定します。

アニメーション-シェルフIDの設定

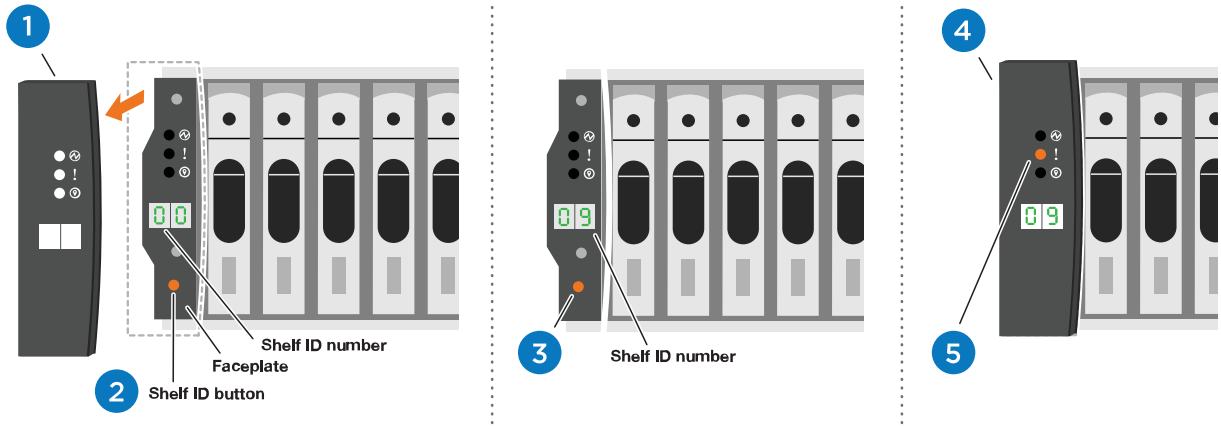

1	エンドキャップを取り外す。
2	1 桁目の数字が点滅するまでシェルフ ID ボタンを押し続けたら、 0~9 に進みます。 1桁目の数字は点滅し続けます
3	2 桁目の数字が点滅するまでシェルフ ID ボタンを押し続けたら、 0~9 に進みます。 1桁目の数字の点滅が停止し、2桁目の数字が点滅し続けます。
4	エンドキャップを取り付けます。

5	オレンジの LED が点灯するまで 10 秒間待ちます (!) 。 表示されるようにするには、ドライブシェルフの電源を再投入してシェルフ ID を設定します。

3. 電源コードをコントローラの電源装置に接続し、さらに別の回路の電源に接続します。
4. 両方のノードの電源スイッチをオンにします。

アニメーション-コントローラの電源をオンにします

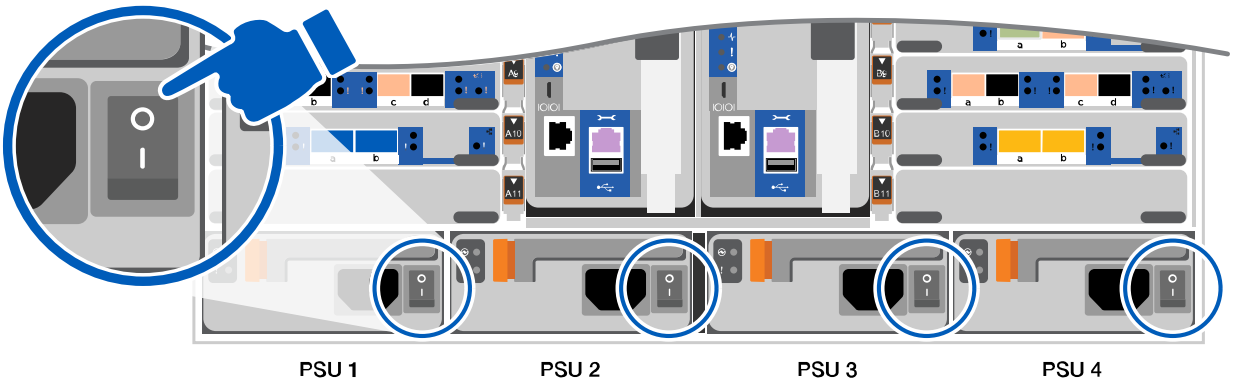

初回のブートには最大 8 分かかる場合があります。

5. いずれかのノードに初期ノード管理 IP アドレスを割り当てます。

管理ネットワークでの **DHCP** の状況	作業
を設定します	新しいコントローラに割り当てられた IP アドレスを記録します。
未設定	a. PuTTY 、ターミナルサーバ、または環境に対応した同等の機能を使用して、コンソールセッションを開きます。 PuTTY の設定方法がわからない場合は、ラップトップまたはコンソールのオンラインヘルプを確認してください。 b. スクリプトからプロンプトが表示されたら、管理 IP アドレスを入力します。

6. ラップトップまたはコンソールで、 System Manager を使用してクラスタを設定します。
   a. ブラウザでノード管理 IP アドレスを指定します。

アドレスの形式は、 https://x.x.x.x です。

b. で収集したデータを使用してシステムを設定します "『 ONTAP 構成ガイド』" 。

7. アカウントを設定して Active IQ Config Advisor をダウンロードします。
   a. 既存のアカウントにログインするか、アカウントを作成します。

      "ネットアップサポート登録"

   b. システムを登録します。

      "ネットアップ製品登録"

   c. Active IQ Config Advisor をダウンロードします。

      "ネットアップのダウンロード： Config Advisor"

8. Config Advisor を実行してシステムの健全性を確認します。
9. 初期設定が完了したら、に進みます "ONTAP & ONTAP システムマネージャのマニュアルリソース" ONTAP での追加機能の設定については、ページを参照してください。

メンテナンス

I/OモジュールFAS9500を追加します

システムに I/O モジュールを追加するには、 NIC またはストレージアダプタをフル搭載システムの新しいアダプタに交換するか、新しい NIC またはストレージアダプタをシステムの空のシャーシスロットに追加します。

作業を開始する前に

- を確認します "NetApp Hardware Universe の略" 新しい I/O モジュールが、お使いのシステムおよび実行中の ONTAP のバージョンと互換性があることを確認します。
- 複数のスロットが使用可能な場合は、でスロットの優先順位を確認します "NetApp Hardware Universe の略" また、お使いの I/O モジュールに最適なものを使用してください。
- 無停止で I/O モジュールを追加するには、ターゲットコントローラをテイクオーバーし、ターゲットスロットのスロットブランクカバーを取り外すか、既存の I/O モジュールを取り外し、新しい I/O モジュールまたは交換用 I/O モジュールを追加して、ターゲットコントローラをギブバックする必要があります。
- 他のすべてのコンポーネントが正常に機能していることを確認します。

オプション **1** ：オープンスロットを備えたシステムに **I/O** モジュールを追加する

I/Oモジュールは、システムの空のモジュールスロットに、SASストレージシェルフのNICまたはストレージモジュールとして追加できます。

1. コントローラ A をシャットダウンします。
   a. 自動ギブバックを無効にします。「 storage failover modify -node local-auto-giveback false 」

b. ターゲットノードをテイクオーバーします。「 storage failover takeover -ofnode target_node_name 」

テイクオーバーが完了すると、コンソール接続でノードが LOADER プロンプトに表示されます。

2. 接地対策がまだの場合は、自身で適切に実施します。
3. ターゲットスロットのブランクカバーを取り外します。
   a. 文字と数字が記載されたカムボタンを押し下げます。
   b. カムラッチを開いた状態になるまで下に回転させます。
   c. ブランキングカバーを取り外す。
4. I/O モジュールを取り付けます。
   a. I/O モジュールをスロットの端に合わせます。
   b. 文字と数字が記載された I/O カムラッチが I/O カムピンにかみ合うまで、 I/O モジュールをスロットにスライドさせます。
   c. I/O カムラッチを上に押してモジュールを所定の位置にロックします。
5. 交換用 I/O モジュールが NIC の場合は、モジュールをデータスイッチにケーブル接続します。

> ⓘ 使用していない I/O スロットには、熱の問題を防ぐためにブランクが取り付けられていることを確認してください。

6. LOADER プロンプトからノードをリブートします： bye _
7. パートナーノードからノードをギブバックします。storage failover giveback -ofnode target_node_name
8. 自動ギブバックを無効にした場合は、有効にします。「 storage failover modify -node local-auto-giveback true 」
9. ネットワーク用にスロット 3 または 7 を使用している場合は、「 storage port modify -node *<node name> port_<port name>* -mode network 」コマンドを使用して、ネットワーク用にスロットを変換します。
10. コントローラ B について、上記の手順を繰り返します
11. ストレージI/Oモジュールを設置した場合は、SASシェルフを設置してケーブル接続します（を参照）"SASシェルフのホットアド"。

オプション **2** ：オープンスロットのないシステムに **I/O** モジュールを追加する

フル装備のシステムに 1 つ以上の I/O モジュールを取り付けるには、システム内の既存の NIC またはストレージモジュールを 1 つ以上取り外す必要があります。

1. 実行する作業

置換 ...	作業
ポート数が同じ NIC I/O モジュール	LIF は、コントローラモジュールがシャットダウンすると自動的に移行されます。

置換 ...	作業
ポート数が少ない NIC I/O モジュール	該当する LIF を別のホームポートに完全に再割り当てします。を参照してください "LIF を移行する" System Manager を使用して LIF を完全に移動する方法については、を参照してください。
ストレージ I/O モジュールを搭載した NIC I/O モジュール	System Manager を使用して、 LIF を別のホームポートに完全に移行します。手順については、を参照してください "LIF を移行する"。

2. コントローラ A をシャットダウンします。
   a. 自動ギブバックを無効にします。「 storage failover modify -node local-auto-giveback false 」
   b. ターゲットノードをテイクオーバーします。「 storage failover takeover -ofnode target_node_name 」

      テイクオーバーが完了すると、コンソール接続でノードが LOADER プロンプトに表示されます。
3. 接地対策がまだの場合は、自身で適切に実施します。
4. ターゲット I/O モジュールのケーブルをすべて取り外します。
5. ターゲットの I/O モジュールをシャーシから取り外します。
   a. 文字と数字が記載されたカムボタンを押し下げます。

      カムボタンがシャーシから離れます。
   b. カムラッチを下に回転させて水平にします。

      I/O モジュールがシャーシから外れ、 I/O スロットから約 1/2 インチアウトします。
   c. I/O モジュール前面の両側にあるプルタブを引いて、 I/O モジュールをシャーシから取り外します。

      I/O モジュールが取り付けられていたスロットを記録しておいてください。

      アニメーション- I/Oモジュールの交換

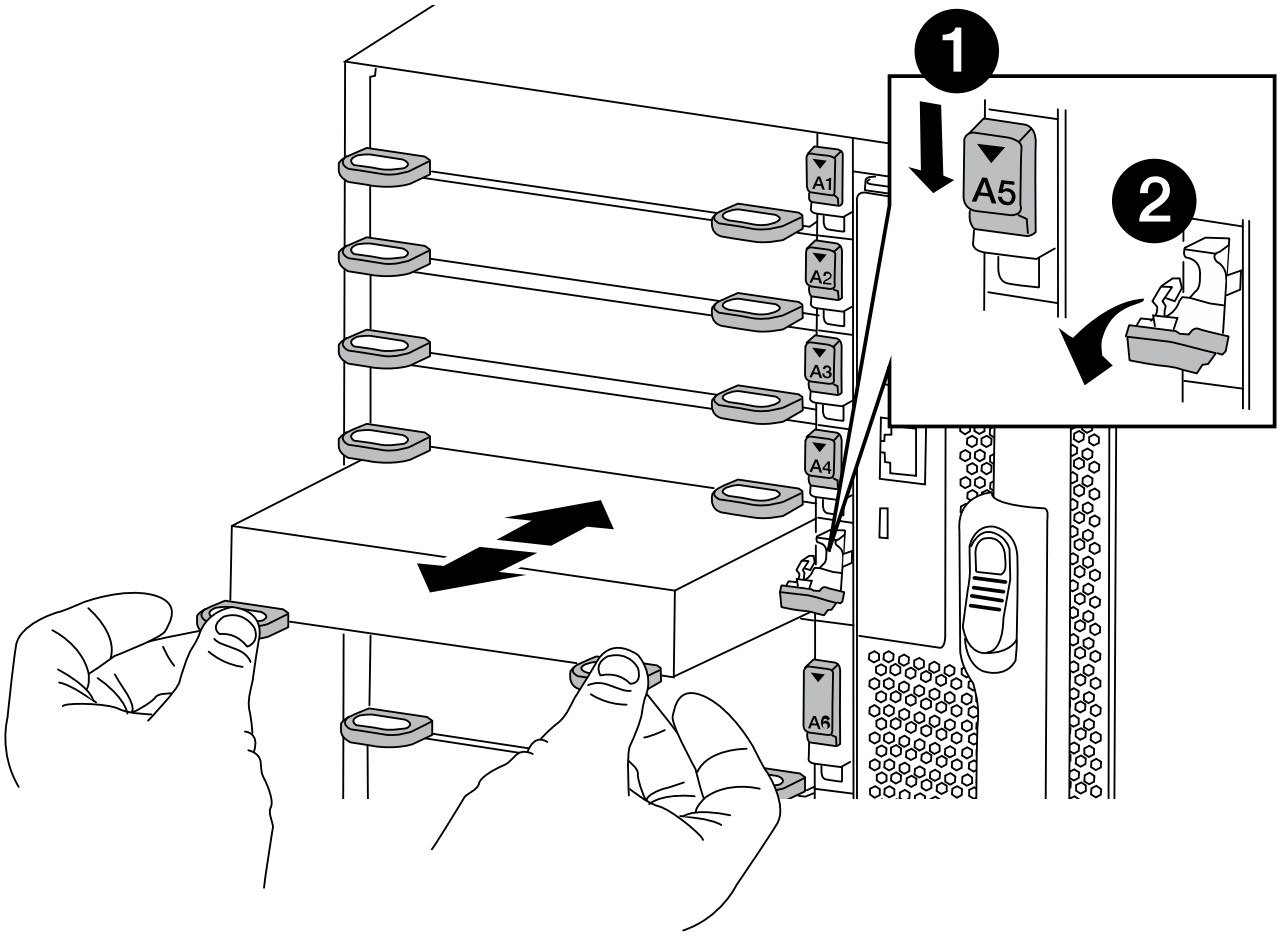

1	文字と数字が記載された I/O カムラッチ
2	ロックが完全に解除された I/O カムラッチ

6. I/O モジュールをターゲットスロットに取り付けます。
   a. I/O モジュールをスロットの端に合わせます。
   b. 文字と数字が記載された I/O カムラッチが I/O カムピンにかみ合うまで、 I/O モジュールをスロットにスライドさせます。

c. I/O カムラッチを上に押してモジュールを所定の位置にロックします。

7. コントローラ A の他のモジュールについても、取り外しと取り付けの手順を繰り返して交換します
8. 交換用 I/O モジュールが NIC の場合は、モジュールをデータスイッチにケーブル接続します。
9. LOADER プロンプトからノードをリブートします： bye _
10. パートナーノードからノードをギブバックします。storage failover giveback -ofnode target_node_name
11. 自動ギブバックを無効にした場合は、有効にします。「 storage failover modify -node local-auto-giveback true 」
12. 追加した場合：

I/O モジュールの種類	作業
スロット 3 または 7 の NIC モジュール	各ポートには 'storage port modify -node * <*node name*> __*port* * _<*port name*> _-mode network ’コマンドを使用します
ストレージモジュール	の説明に従って、SASシェルフを設置してケーブル接続しますhttps://docs.netapp.com/us-en/ontap-systems/sas3/install-hot-add-shelf.html["SASシェルフのホットアド"^]。

13. コントローラ B について、上記の手順を繰り返します

ブートメディア

ブートメディア**FAS9500**を交換してください

ブートメディアには、システムがブート時に使用するシステムファイル（ブートイメージ）のプライマリセットとセカンダリセットが格納されています。ネットワーク構成に応じて、無停止または停止を伴う交換を実行できます。

「 image_xxx.tgz 」を格納できる適切な容量のストレージを搭載した、 FAT32 にフォーマットされた USB フラッシュドライブが必要です。

また ' この手順で後で使用するために 'image_xxx.tgz ファイルを USB フラッシュドライブにコピーする必要があります

- ブート・メディアを交換するための無停止かつ停止を伴う方法では 'var' ファイル・システムをリストアする必要があります
  - 無停止交換の場合 'HA ペアはネットワークに接続して 'var' ファイル・システムをリストアする必要はありません単一シャーシ内の HA ペアには内部 e0S 接続があり ' これを使用して 'var’config をそれらの間で転送します
  - 停止を伴う交換の場合 'var' ファイル・システムをリストアするためにネットワーク接続は必要ありませんが ' 再起動が 2 回必要です
- 障害が発生したコンポーネントは、プロバイダから受け取った交換用 FRU コンポーネントと交換する必要があります。
- 以下の手順のコマンドを正しいノードに適用することが重要です。
  - impaired_node は、保守を実行しているノードです。

- Healthy node_name は、障害が発生したノードの HA パートナーです。

オンボード暗号化キーのプレシャットダウンチェック：**FAS9500**

障害のあるコントローラをシャットダウンしてオンボード暗号化キーのステータスを確認する前に、障害のあるコントローラのステータスを確認し、自動ギブバックを無効にして、実行中の ONTAP のバージョンを確認する必要があります。

ノードが 3 つ以上あるクラスタは、クォーラムを構成している必要があります。クラスタがクォーラムを構成していない場合、または正常なコントローラで適格性と正常性について false と表示される場合は、障害のあるコントローラをシャットダウンする前に問題 を修正する必要があります。を参照してください "CLI での NetApp Encryption の概要"。

手順

1. 障害のあるコントローラのステータスを確認します。
   - 障害のあるコントローラがログインプロンプトに表示されている場合は 'admin' としてログインします
   - 障害のあるコントローラが LOADER プロンプトに表示され、 HA 構成の一部である場合は、正常なコントローラに「 admin 」としてログインします。
   - 障害のあるコントローラがスタンドアロン構成で LOADER プロンプトが表示されている場合は、にお問い合わせください "mysupport.netapp.com"。
2. AutoSupport が有効になっている場合は、 AutoSupport メッセージを呼び出してケースの自動作成を抑制します。「 system node AutoSupport invoke -node * -type all -message MAINT=number_OF_hours_downh

   次の AutoSupport メッセージは、ケースの自動作成を 2 時間停止します。 cluster1 ： * > system node AutoSupport invoke -node * -type all -message MAINT=2h`

3. 「 version -v 」コマンドを使用して、障害のあるコントローラ上でシステムが実行している ONTAP のバージョンを確認します。アップしている場合はパートナーコントローラ上で、障害のあるコントローラがダウンしている場合はパートナーコントローラ上で確認します。
   - このコマンドの出力に <lno-DARE> または <1Ono-dARE> が表示される場合は、システムが NVE をサポートしていないので、コントローラのシャットダウンに進みます。

ONTAP 9.6 以降

障害のあるコントローラをシャットダウンする前に、システムで NetApp Volume Encryption （ NVE ）または NetApp Storage Encryption （ NSE ）が有効になっているかどうかを確認する必要があります。その場合は、設定を確認する必要があります。

1. クラスタ内のいずれのボリュームにも NVE が使用されているかどうかを確認します。 volume show -is -encrypted true

   出力に含まれるボリュームには NVE が設定されているため、 NVE の設定を確認する必要があります。ボリュームが表示されない場合は、 NSE が設定されて使用中であるかどうかを確認します。

2. NSE が構成され ' 使用されているかどうかを確認します storage encryption disk show
   - モードとキー ID の情報を含むドライブの詳細がコマンド出力に表示される場合は、 NSE が設定されているので、 NSE の設定と使用状況を確認する必要があります。
   - ディスクが表示されない場合は、 NSE は設定されません。

- NVE と NSE が設定されていない場合、 NSE キーでドライブが保護されていないため、障害のあるコントローラを安全にシャットダウンできます。

NVE の設定を確認する

1. キー管理サーバに格納されている認証キーのキー ID を表示します。「 security key-manager key-query

> ONTAP 9.6 リリース以降では、キー管理ツールのタイプが追加されることがあります。タイプは「 KMIP 」、「 AKV 」、「 GCP 」です。これらのタイプを確認するプロセスは 'external' または 'onboard のキー管理タイプを確認するプロセスと同じです

- 「キー・マネージャ」タイプに「 external 」と表示され、「 Restored 」列に「 yes 」と表示されている場合は、障害のあるコントローラをシャットダウンしても安全です。
- 「キー・マネージャ」タイプに「 onboard 」と表示され、「 restored 」列に「 yes 」と表示されている場合は、いくつかの追加手順を実行する必要があります。
- 「キー・マネージャ」タイプに「外部」が表示され、「復元」列に「はい」以外の項目が表示されている場合は、いくつかの追加手順を実行する必要があります。
- 'Key Manager' タイプに 'onboard と表示され ' Restored' カラムに 'yes' 以外の項目が表示されている場合は ' 追加の手順を実行する必要があります

  a. 'Key Manager' タイプに 'onboard と表示され ' Restored' カラムに 'yes' と表示されている場合は 'OKM 情報を手動でバックアップします

     i. advanced 権限モードに切り替え、続行するかどうかを尋ねられたら「 y 」と入力します。「 set -priv advanced 」

     ii. コマンドを入力して、キー管理情報「 securitykey-manager onboard show-backup 」を表示します

     iii. バックアップ情報の内容を別のファイルまたはログファイルにコピーします。OKM は手動でリカバリする必要がある災害シナリオで必要になります。

     iv. admin モードに戻ります。 'set-priv admin'

     v. 障害のあるコントローラをシャットダウンします。

  b. 「キー・マネージャ」タイプに「外部」が表示され、「リストア済み」列に「はい」以外の項目が表示される場合：

     i. 外部キー管理の認証キーをクラスタ内のすべてのノードにリストアします：「 securitykey-manager external restore

        コマンドが失敗した場合は、ネットアップサポートにお問い合わせください。

  "mysupport.netapp.com"

     i. すべての認証キーについて 'restored' カラムが 'yes' になっていることを確認しますつまり 'security key-manager key-query' です

     ii. 障害のあるコントローラをシャットダウンします。

        a. 'Key Manager' タイプに 'onboard と表示され ' Restored' カラムに 'yes' 以外の項目が表示される場合は ' 次の手順を実行します

     iii. onboard security key-manager sync コマンド「 security key-manager sync 」を入力します

> プロンプトで、お客様のオンボードキー管理のパスフレーズを入力します。パスフレーズを指定できない場合は、ネットアップサポートにお問い合わせください。 "mysupport.netapp.com"

iv. すべての認証キーについて 'restored' カラムに yes と表示されていることを確認します security key-manager key-query

v. 「キーマネージャ」タイプに「 onboard 」と表示されていることを確認し、 OKM 情報を手動でバックアップします。

vi. advanced 権限モードに切り替え、続行するかどうかを尋ねられたら「 y 」と入力します。「 set -priv advanced 」

vii. コマンドを入力して、キー管理バックアップ情報を表示します。「 securitykey-manager onboard show-backup 」

viii. バックアップ情報の内容を別のファイルまたはログファイルにコピーします。OKM は手動でリカバリする必要がある災害シナリオで必要になります。

ix. admin モードに戻ります。 'set-priv admin'

x. コントローラは安全にシャットダウンできます。

NSE の設定を確認

1. キー管理サーバに格納されている認証キーのキー ID を表示します。「 security key-manager key-query-key-type NSE-AK

> ONTAP 9.6 リリース以降では、キー管理ツールのタイプが追加されることがあります。タイプは「 KMIP 」、「 AKV 」、「 GCP 」です。これらのタイプを確認するプロセスは 'external' または 'onboard のキー管理タイプを確認するプロセスと同じです

- 「キー・マネージャ」タイプに「 external 」と表示され、「 Restored 」列に「 yes 」と表示されている場合は、障害のあるコントローラをシャットダウンしても安全です。
- 「キー・マネージャ」タイプに「 onboard 」と表示され、「 restored 」列に「 yes 」と表示されている場合は、いくつかの追加手順を実行する必要があります。
- 「キー・マネージャ」タイプに「外部」が表示され、「復元」列に「はい」以外の項目が表示されている場合は、いくつかの追加手順を実行する必要があります。
- 「キー・マネージャ」タイプに「外部」が表示され、「復元」列に「はい」以外の項目が表示されている場合は、いくつかの追加手順を実行する必要があります。

a. 'Key Manager' タイプに 'onboard と表示され ' Restored' カラムに 'yes' と表示されている場合は 'OKM 情報を手動でバックアップします

i. advanced 権限モードに切り替え、続行するかどうかを尋ねられたら「 y 」と入力します。「 set -priv advanced 」

ii. コマンドを入力して、キー管理情報「 securitykey-manager onboard show-backup 」を表示します

iii. バックアップ情報の内容を別のファイルまたはログファイルにコピーします。OKM は手動でリカバリする必要がある災害シナリオで必要になります。

iv. admin モードに戻ります。 'set-priv admin'

v. コントローラは安全にシャットダウンできます。

b. 「キー・マネージャ」タイプに「外部」が表示され、「リストア済み」列に「はい」以外の項目が表示される場合：

   i. onboard security key-manager sync コマンド「 security key-manager external sync 」を入力します

      コマンドが失敗した場合は、ネットアップサポートにお問い合わせください。

"mysupport.netapp.com"

   i. すべての認証キーについて 'restored' カラムが 'yes' になっていることを確認しますつまり 'security key-manager key-query' です

   ii. コントローラは安全にシャットダウンできます。

c. 'Key Manager' タイプに 'onboard と表示され ' Restored' カラムに 'yes' 以外の項目が表示される場合は ' 次の手順を実行します

   i. onboard security key-manager sync コマンド「 security key-manager sync 」を入力します

      プロンプトで、お客様のオンボードキー管理のパスフレーズを入力します。パスフレーズを指定できない場合は、ネットアップサポートにお問い合わせください。

"mysupport.netapp.com"

   i. すべての認証キーについて 'restored' カラムに yes と表示されていることを確認します security key-manager key-query

   ii. 「キーマネージャ」タイプに「 onboard 」と表示されていることを確認し、 OKM 情報を手動でバックアップします。

   iii. advanced 権限モードに切り替え、続行するかどうかを尋ねられたら「 y 」と入力します。「 set -priv advanced 」

   iv. コマンドを入力して、キー管理バックアップ情報を表示します。「 securitykey-manager onboard show-backup 」

   v. バックアップ情報の内容を別のファイルまたはログファイルにコピーします。OKM は手動でリカバリする必要がある災害シナリオで必要になります。

   vi. admin モードに戻ります。 'set-priv admin'

   vii. コントローラは安全にシャットダウンできます。

障害のあるコントローラ**FAS9500**をシャットダウンします

次のいずれかのオプションを使用して、障害のあるコントローラをシャットダウンまたはテイクオーバーします。

NVE タスクまたは NSE タスクを完了したら、障害ノードのシャットダウンを完了する必要があります。

障害のあるコントローラをシャットダウンするには、コントローラのステータスを確認し、必要に応じて正常なコントローラが障害のあるコントローラストレージからデータを引き続き提供できるようにコントローラをテイクオーバーする必要があります。

このタスクについて

- NetApp Storage Encryption を使用している場合は、 _ ONTAP 9 NetApp Encryption パワーガイド _ の「

SED を非保護モードに戻す」セクションの手順に従って MSID をリセットしておく必要があります。

"ONTAP 9 ネットアップ暗号化パワーガイド"

- SANシステムを使用している場合は'障害のあるコントローラSCSIブレードに関するイベント・メッセージ（event log show）を確認しておく必要があります

  各 SCSI ブレードプロセスは、クラスタ内の他のノードとクォーラムを構成している必要があります。交換を進める前に、すべての問題を解決しておく必要があります。

- ノードが 3 つ以上あるクラスタは、クォーラムを構成している必要があります。クラスタがクォーラムを構成していない場合、または正常なコントローラで適格性と正常性について false と表示される場合は、障害のあるコントローラをシャットダウンする前に問題 を修正する必要があります。を参照してください "CLI での管理の概要"。
- MetroCluster 構成を使用している場合は、 MetroCluster 構成状態が構成済みで、ノードが有効かつ正常な状態であることを確認しておく必要があります（「 MetroCluster node show 」）。

手順

1. AutoSupport が有効になっている場合は、 AutoSupport メッセージを呼び出してケースの自動作成を抑制します。「 system node AutoSupport invoke -node * -type all -message MAINT=number_OF_hours_downh

   次の AutoSupport メッセージは、ケースの自動作成を 2 時間停止します。 cluster1 ： * > system node AutoSupport invoke -node * -type all -message MAINT=2h`

2. 正常なコントローラのコンソールから自動ギブバックを無効にします。 storage failover modify – node local-auto-giveback false
3. 障害のあるコントローラに LOADER プロンプトを表示します。

障害のあるコントローラの表示	作業
LOADER プロンプト	コントローラモジュールの取り外しに進みます。
ギブバックを待っています	Ctrl キーを押しながら C キーを押し ' プロンプトが表示されたら y と入力します
システムプロンプトまたはパスワードプロンプト（システムパスワードの入力）	正常なコントローラから障害のあるコントローラをテイクオーバーまたは停止します。「 storage failover takeover -ofnode impaired_node_name _ 障害のあるコントローラに「 Waiting for giveback… 」と表示されたら、 Ctrl+C キーを押し、「 y 」と入力します。

コントローラを取り外してブートメディアを交換し、ブートイメージ**FAS9500**を転送します

コントローラモジュールを取り外して開き、コントローラのブートメディアの場所を確認して交換してから、交換用ブートメディアにイメージを転送する必要があります。

手順 **1** ：コントローラモジュールを取り外す

コントローラ内部のコンポーネントにアクセスするには、まずコントローラモジュールをシステムから取り外し、続いてコントローラモジュールのカバーを外す必要があります。

手順

1. 接地対策がまだの場合は、自身で適切に実施します。
2. 障害のあるコントローラモジュールからケーブルを外し、どのケーブルが何に接続されていたかを記録します。
3. カムハンドルのテラコッタボタンを下にスライドさせてロックを解除します。

   アニメーション-コントローラモジュールの取り外し

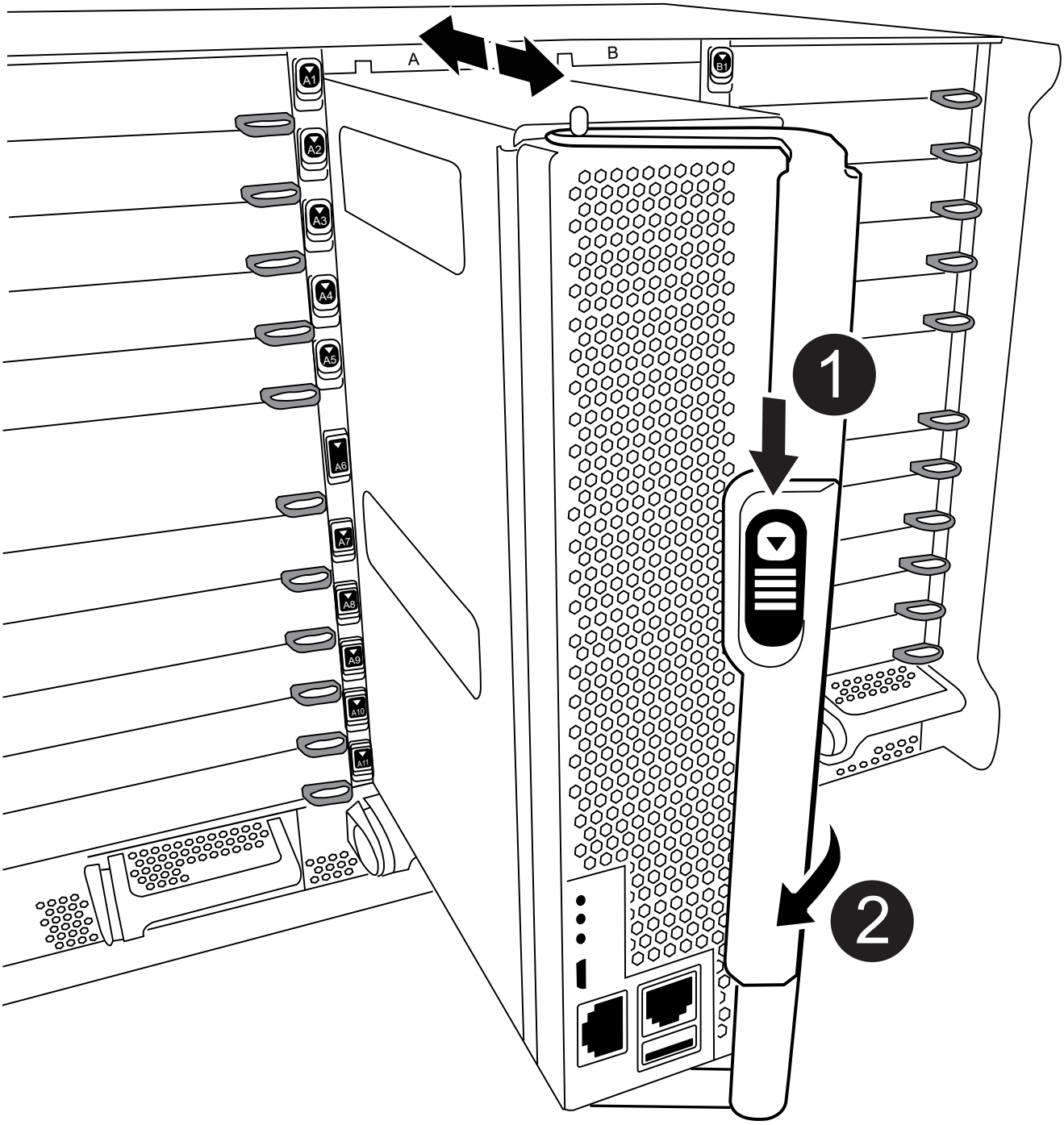

1	カムハンドルのリリースボタン

2	カムハンドル

4. カムハンドルを回転させて、コントローラモジュールをシャーシから完全に外し、コントローラモジュールをシャーシから引き出します。

   このとき、空いている手でコントローラモジュールの底面を支えてください。

5. コントローラモジュールのふた側を上にして、平らで安定した場所に置きます。カバーの青いボタンを押し、コントローラモジュールの背面にカバーをスライドさせてから、カバーを上に動かしてコントローラモジュールから外します。

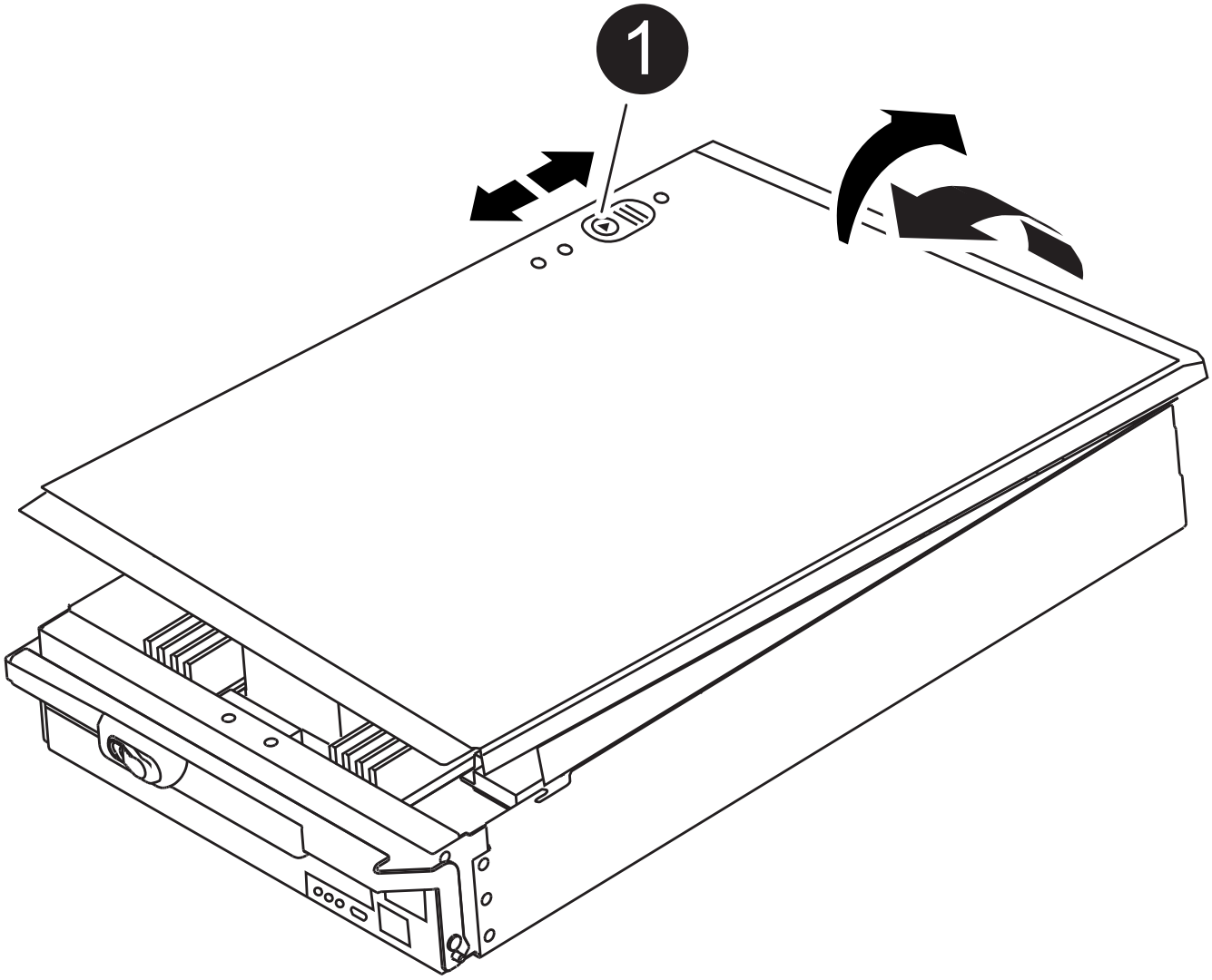

1	コントローラモジュールのカバーの固定ボタン

手順 **2** ：ブートメディアを交換します

コントローラのブートメディアの場所を確認し、手順に従って交換する必要があります。

手順

1. コントローラモジュールの背面にある黒のエアダクトを開き、次の図またはコントローラモジュールの FRU マップを使用してブートメディアの場所を確認します。

   アニメーション-ブートメディアの交換

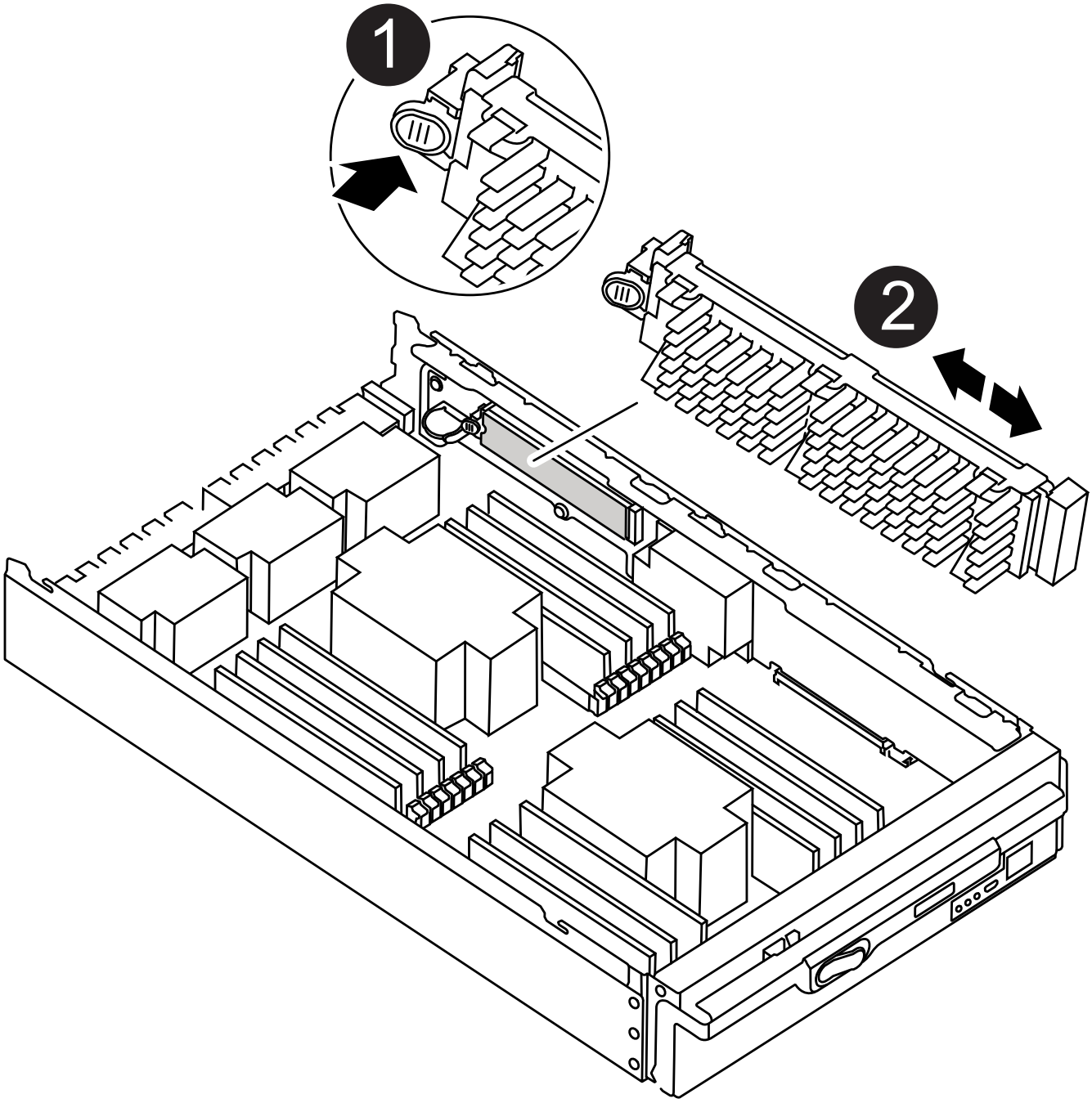

1	リリースタブを押します
2	ブートメディア

2. ブートメディアケースの青いボタンを押してブートメディアをケースからリリースし、ブートメディアソケットからゆっくりと引き出します。

> ソケットやブートメディアが損傷する可能性があるため、ブートメディアをねじったり、真上に引き出したりしないでください。

3. 交換用ブートメディアの端をブートメディアソケットに合わせ、ソケットにゆっくりと押し込みます。
4. ブートメディアが正しい向きでソケットに完全に装着されたことを確認します。

   必要に応じて、ブートメディアを取り外してソケットへの装着をやり直します。

5. ブートメディアを押し下げて、ブートメディアケースの固定ボタンをはめ込みます。
6. コントローラモジュールのカバーにあるピンをマザーボードキャリアのスロットに合わせてカバーを再び取り付け、所定の位置に収まるまでスライドさせます。

手順 **3** ：ブートイメージをブートメディアに転送します

イメージがインストールされた USB フラッシュドライブを使用して、交換用ブートメディアにシステムイメージをインストールできます。ただし ' この手順の実行中に 'var' ファイル・システムをリストアする必要があります

作業を開始する前に

- FAT32 にフォーマットされた、 4GB 以上の容量の USB フラッシュドライブが必要です。
- 障害のあるコントローラが実行していたバージョンの ONTAP イメージのコピー。該当するイメージは、ネットアップサポートサイトのダウンロードセクションからダウンロードできます
  - NVE が有効な場合は、ダウンロードボタンの指示に従って、 NetApp Volume Encryption を使用してイメージをダウンロードします。
  - NVE が有効になっていない場合は、ダウンロードボタンの指示に従って、 NetApp Volume Encryption なしでイメージをダウンロードします。
- スタンドアロンシステムの場合はネットワーク接続は必要ありませんが、 var ファイルシステムをリストアしたときに追加のリブートを実行する必要があります。

手順

1. コントローラモジュールの端をシャーシの開口部に合わせ、コントローラモジュールをシステムに半分までそっと押し込みます。
2. 必要に応じて、コントローラモジュールにケーブルを再接続します。
3. USB フラッシュドライブをコントローラモジュールの USB スロットに挿入します。

   USB フラッシュドライブは、 USB コンソールポートではなく、 USB デバイス用のラベルが付いたスロットに取り付けてください。

4. コントローラモジュールをシステムに最後まで押し込み、カムハンドルの位置が USB フラッシュドライブに干渉していないことを確認します。カムハンドルを強く押し込んでコントローラモジュールを装着し、カムハンドルを閉じます。

   ノードは、シャーシに完全に取り付けられるとすぐにブートを開始します。

5. ブートを開始するときに Ctrl+C キーを押し、ブートプロセスを中断して LOADER プロンプトで停止します。「 Starting autoboot 」というメッセージが表示されたら、 Ctrl+C を押して中止します

   このメッセージが表示されない場合は、 Ctrl+C キーを押し、メンテナンスモードでブートするオプションを選択して、ノードを停止して LOADER プロンプトを表示します。

6. 環境変数と bootargs は保持されますが 'printenv bootargname' コマンドを使用して ' 必要なすべてのブート環境変数と bootargs がシステムタイプと構成に適切に設定されていることを確認し 'setenv variable-name <value> コマンドを使用してエラーを修正する必要があります

   a. ブート環境変数を確認します。
      - bootarg.init.boot_clustered
      - partner-sysid
      - bootarg.init.flash_optimized for AFF の略
      - bootarg.init.san_optimized for AFF の略
      - bootarg.init.switchless_cluster.enable

   b. 外部キーマネージャが有効になっている場合は、「 kenv 」 ASUP 出力に表示された bootarg 値を確認します。
      - bootarg.storageencryption.support<value>
      - bootarg.keymanager. support <value>
      - kmip.init.interface < 値 >
      - kmip.init.ipaddr < 値 >
      - kmip.init.netmask < 値 >
      - kmip.init.gateway < 値 >

   c. オンボードキーマネージャが有効になっている場合は、「 kenv 」 ASUP 出力に表示されている bootarg 値を確認します。
      - bootarg.storageencryption.support<value>
      - bootarg.keymanager. support <value>
      - bootarg.onboard keymanager <value> という 2 つの属性を設定します

   d. 'avenv' コマンドを使用して変更した環境変数を保存します

   e. printenv variable-name コマンドを使用して ' 変更内容を確認します

7. LOADER プロンプトでネットワーク接続タイプを設定します。

   - DHCP を構成している場合： ifconfig e0a-auto

     > 設定するターゲットポートは、ネットワーク接続を使用した var ファイルシステムのリストア中に、正常なノードから障害ノードへの通信に使用するポートです。このコマンドでは e0M ポートを使用することもできます。

   - 手動接続を設定する場合は、「 ifconfig e0a-addr= filer_addr-mask= netmask -gw= gateway -dns= dns_addr-domain= dns_domain' 」のように入力します
     - filer_addr は、ストレージシステムの IP アドレスです。

- netmask は、 HA パートナーに接続されている管理ネットワークのネットワークマスクです。
- gateway は、ネットワークのゲートウェイです。
- dns_addr は、ネットワーク上のネームサーバの IP アドレスです。
- dns_domain は、 DNS ドメイン名です。

  このオプションパラメータを使用する場合は、ネットブートサーバの URL に完全修飾ドメイン名を指定する必要はありません。必要なのはサーバのホスト名だけです。

> インターフェイスによっては、その他のパラメータが必要になる場合もあります。詳細については、ファームウェアのプロンプトで「 help ifconfig 」と入力してください。

8. コントローラがストレッチまたはファブリック接続の MetroCluster に含まれている場合は、 FC アダプタの構成をリストアする必要があります。

   a. 保守モードでブート： boot_ontap maint
   b. MetroCluster ポートをイニシエータとして設定します。 ucadmin modify -m fc -t iniitator adapter_name
   c. 停止して保守モードに戻ります : 「 halt 」

   変更はシステムのブート時に実装されます。

リカバリイメージ**FAS9500**をブートします

ONTAP イメージを USB ドライブからブートし、ファイルシステムをリストアして、環境変数を確認する必要があります。

1. LOADER プロンプトから、 USB フラッシュドライブ「 boot_recovery 」からリカバリ・イメージをブートします

   イメージが USB フラッシュドライブからダウンロードされます。

2. プロンプトが表示されたら、イメージの名前を入力するか、画面に表示されたデフォルトのイメージをそのまま使用します。
3. var ファイルシステムを復元します。

システム構成	作業
ネットワーク接続	a. バックアップ構成を復元するかどうかを確認するメッセージが表示されたら 'y' を押します b. /etc/ssh/ssh_host_ecDSA_KEY を上書きするように求められたら 'y' を押します c. 復元バックアップが成功したかどうかを確認するプロンプトが表示されたら 'y' を押します d. 復元された構成のコピーのプロンプトが表示されたら 'Y' を押します e. 正常なノードを advanced 権限レベルに設定します。「 set -privilege advanced 」 f. バックアップのリストアコマンドを実行します。 'system node restore-backup -node local-target-address impaired_node_name g. ノードを admin レベルに戻します。「 set -privilege admin 」 h. 復元された構成を使用するかどうかを確認するメッセージが表示されたら 'y' を押します i. ノードの再起動を求めるプロンプトが表示されたら 'y' を押します
ネットワーク接続がありません	a. バックアップ構成を復元するよう求められたら 'n' を押します b. プロンプトが表示されたら、システムをリブートします。 c. 表示されたメニューから「 * Update flash from backup config * （ sync flash ）」オプションを選択します。 更新を続行するかどうかを確認するメッセージが表示されたら、「 y 」を押します。

システム構成	作業

ネットワークに接続されておらず、 MetroCluster IP 構成になっています	a. バックアップ構成を復元するよう求められたら 'n' を押します
	b. プロンプトが表示されたら、システムをリブートします。
	c. iSCSI ストレージ接続が確立されるまで待ちます。
	次のメッセージが表示されたら、次の手順に進みます。
	`date-and-time [node-name:iscsi.session.stateChanged:notice]: iSCSI session state is changed to Connected for the target iSCSI-target (type: dr_auxiliary, address: ip-address).`
	`date-and-time [node-name:iscsi.session.stateChanged:notice]: iSCSI session state is changed to Connected for the target iSCSI-target (type: dr_partner, address: ip-address).`
	`date-and-time [node-name:iscsi.session.stateChanged:notice]: iSCSI session state is changed to Connected for the target iSCSI-target (type: dr_auxiliary, address: ip-address).`
	`date-and-time [node-name:iscsi.session.stateChanged:notice]: iSCSI session state is changed to Connected for the target iSCSI-target (type: dr_partner, address: ip-address).`
	d. 表示されたメニューから「 * Update flash from backup config * （ sync flash ）」オプションを選択します。
	更新を続行するかどうかを確認するメッセージが表示されたら、「 y 」を押します。

4. 環境変数が正しく設定されていることを確認します。
   a. ノードに LOADER プロンプトを表示します。
   b. printenv コマンドを使用して ' 環境変数の設定を確認します
   c. 環境変数が正しく設定されていない場合は 'setenvenvironment_variable_name changed_value コマンドで変更します
   d. 'aveenv' コマンドを使用して変更を保存します
5. 次の手順は、システム構成によって異なります。
   - システムにオンボードキーマネージャ、 NSE 、または NVE が設定されている場合は、に進みます

OKM 、 NSE 、 NVE のブートメディア交換後の手順

- システムにオンボードキーマネージャ、 NSE 、または NVE が設定されていない場合は、このセクションの手順を実行します。

6. LOADER プロンプトで「 boot_ontap 」コマンドを入力します。

表示される内容	作業
ログインプロンプト	次の手順に進みます。
ギブバックを待っています	a. パートナーノードにログインします。 b. 「 storage failover show 」コマンドを使用して、ターゲットノードでギブバックの準備が完了していることを確認します。

7. パートナーノードにコンソールケーブルを接続します。
8. 「 storage failover giveback -fromnode local 」コマンドを使用してノードをギブバックします。
9. クラスタ・プロンプトで 'net int-is-home false' コマンドを使用して論理インターフェイスを確認します

   "false" と表示されているインターフェイスがある場合は、 net int revert コマンドを使用して、これらのインターフェイスをホームポートに戻します。

10. コンソールケーブルを修復されたノードに移動し、「 version-v 」コマンドを実行して ONTAP のバージョンを確認します。
11. 「 storage failover modify -node local-auto-giveback true 」コマンドを使用して自動ギブバックを無効にした場合は、自動ギブバックをリストアします。

OKM、**NSE**、および**NVE FAS9500**でのブートメディア交換後の手順

環境変数を確認したら、オンボードキーマネージャ（ OKM ）、 NetApp Storage Encryption （ NSE ）、および NetApp Volume Encryption （ NVE ）のリストア手順を実行する必要があります。

1. OKM 、 NSE 、または NVE 構成のリストアに使用するセクションを決定します。 NSE または NVE がオンボードキーマネージャとともに有効になっている場合、この手順の最初に取得した設定をリストアする必要があります。
   - NSE または NVE が有効で、オンボードキーマネージャが有効になっている場合は、に進みます [Restore NVE or NSE when Onboard Key Manager is enabled]。
   - ONTAP 9.6 に対して NSE または NVE が有効になっている場合は、に進みます [Restore NSE/NVE on systems running ONTAP 9.6 and later]。

オンボードキーマネージャを有効にした場合は、 **NVE** または **NSE** をリストアします

1. コンソールケーブルをターゲットノードに接続します。
2. LOADER プロンプトで「 boot_ontap 」コマンドを使用して、ノードをブートします。
3. コンソールの出力を確認します。

コンソールに表示される内容	作業
LOADER プロンプト	ノードをブートメニュー「 boot_ontap menu 」からブートします
ギブバックを待っています	a. プロンプトで「 Ctrl+C 」と入力します b. というメッセージが表示された場合：このノードを halt するのではなく、 [y/n] をクリックしますか？「 y 」と入力します c. LOADER プロンプトで「 boot_ontap menu 」コマンドを入力します。

4. ブート・メニューで ' 非表示のコマンド 'recover_onboard keymanager_' を入力し ' プロンプトで y と応答します
5. この手順の冒頭でお客様から入手したオンボードキーマネージャのパスフレーズを入力します。
6. バックアップ・データの入力を求められたら、このセクションの冒頭でキャプチャしたバックアップ・データを貼り付けます。security key-manager backup show コマンドまたは security key-manager onboard show-backup コマンドの出力を貼り付けます。

   このデータは 'security key-manager backup show コマンドまたは security key-manager onboard show-backup コマンドのいずれかから出力されます

   バックアップデータの例：

   バックアップデータを入力します。

   ---------- バックアップの開始
   TmV0QXBwIEISELAALAC6AALAG3ATVATLH1DBZ12piVATVZ4ATLASYFSSAJAXAJAXAZAAALAC
   6AALACBAALAC6AALACZAAAAAAAAAAAAAAAAAAAAAAAAAAAAAAAAAAAAAAAAAAAAAAAAAAAA
   AAAAAAADDAAAAAAAAAAAAAAAAAAAADDAAAAAAAAAAAAAAAAAADATAAAAADAAAAAAADAD
   AAAAAAAAAADAAAAAAAAAAADAAAAAADAAAAAADAAAAAADAAAADAAAADAAAAAAAAAAAAA
   AAAAAAAAAAAAAAAAAAAAAAAAAAAAAAAAAAAAAAAAAAAAAAAAAAAAAAAAAAAAAAAAAAAAAA
   AAAAAAAAAAAADAAAAAAAAAAAAAAAAAAAAAAAAAAAAAAAAAAAAAAAAAAAAAAAAAAAADAD
   AAAADAAAADAAAAA。。。H4nPQM0nrDRYAAAAAAAAAAAAAAAAAAAAAAAAAAAAAAAAAAAA
   AAAAAAAAAAAAAAAAAAAAAAAAAAAAAAAAAAAAAAAAAAAAAAAAAAAAAAAAAAAAAAAAAAAAAA
   A

   ---------- エンド・バックアップ：

7. ブートメニューで、 Normal Boot のオプションを選択します。

   システムがブートし、「 Waiting for giveback… 」プロンプトが表示されます。

8. パートナーノードにコンソールケーブルを接続し、 admin としてログインします。
9. 「 storage failover show 」コマンドを使用して、ターゲットノードでギブバックの準備が完了していることを確認します。
10. 「 storage failover giveback -fromnode local-only -cfo-aggregates true 」コマンドを使用して、 CFO アグリゲートだけをギブバックします。

- ディスク障害のためにコマンドが失敗した場合は、ディスクを物理的に取り外します。ただし、交換用のディスクを受け取るまでは、ディスクをスロットに残しておきます。
- CIFS セッションが開いているためにコマンドが失敗する場合は、 CIFS セッションを閉じる方法をお客様に確認します。

> CIFS を終了原因すると、データが失われる可能性があります。

- パートナーの準備ができていないためにコマンドが失敗した場合は、 NVRAMs が同期されるまで 5 分待ちます。
- NDMP 、 SnapMirror 、または SnapVault のプロセスが原因でコマンドが失敗する場合は、そのプロセスを無効にします。詳細については、該当するコンテンツを参照してください。

11. ギブバックが完了したら、 storage failover show コマンドおよび storage failover show-giveback コマンドを使用して、フェイルオーバーとギブバックのステータスを確認します。

    CFO アグリゲート（ルートアグリゲートおよび CFO 形式のデータアグリゲート）のみが表示されます。

12. ONTAP 9.6 以降を実行している場合は、セキュリティキー管理ツールのオンボード同期を実行します。
    a. 「 securitykey-manager onboard sync 」コマンドを実行し、プロンプトが表示されたらパスフレーズを入力します。
    b. 'security key-manager key-query' コマンドを入力して ' オンボード・キー・マネージャに格納されているすべてのキーの詳細な表示を表示し ' すべての認証キーの 'restored`column=yes/true' を確認します

    > 「 Restored 」列が「 yes/true 」以外の場合は、カスタマサポートにお問い合わせください。

    c. キーがクラスタ全体で同期されるまで 10 分待ちます。
13. パートナーノードにコンソールケーブルを接続します。
14. 「 storage failover giveback -fromnode local 」コマンドを使用してターゲットノードをギブバックします。
15. storage failover show コマンドを使用して ' ギブバックのステータスを確認します完了を報告してから 3 分後に確認します

    20 分経ってもギブバックが完了しない場合は、カスタマーサポートにお問い合わせください。

16. クラスタシェル・プロンプトで、 net int show -is-home false コマンドを入力し、ホーム・ノードおよびポートにない論理インターフェイスを一覧表示します。

    いずれかのインターフェイスが「 false 」と表示されている場合は、「 net int revert 」コマンドを使用して、これらのインターフェイスをホームポートに戻します。

17. コンソールケーブルをターゲットノードに移動し、「 version-v 」コマンドを実行して ONTAP のバージョンを確認します。
18. 「 storage failover modify -node local-auto-giveback true 」コマンドを使用して自動ギブバックを無効にした場合は、自動ギブバックをリストアします。

ONTAP 9.6 以降を実行しているシステムで **NSE / NVE** をリストアする

1. コンソールケーブルをターゲットノードに接続します。
2. LOADER プロンプトで「 boot_ontap 」コマンドを使用して、ノードをブートします。
3. コンソールの出力を確認します。

コンソールに表示される内容	作業
ログインプロンプト	手順 7 に進みます。
ギブバックを待っています	a. パートナーノードにログインします。 b. 「 storage failover show 」コマンドを使用して、ターゲットノードでギブバックの準備が完了していることを確認します。

4. 「 storage failover giveback -fromnode local-only -cfo-aggregates true local 」コマンドを使用して、コンソールケーブルをパートナーノードに移動し、ターゲットノードのストレージをギブバックします。
   - ディスク障害のためにコマンドが失敗した場合は、ディスクを物理的に取り外します。ただし、交換用のディスクを受け取るまでは、ディスクをスロットに残しておきます。
   - CIFS セッションが開いているためにコマンドが失敗する場合は、 CIFS セッションを閉じる方法をお客様に確認してください。

     CIFS を終了原因すると、データが失われる可能性があります。

   - パートナーの準備が完了していないためにコマンドが失敗した場合は、 NVMEM が同期されるまで 5 分待ちます。
   - NDMP 、 SnapMirror 、または SnapVault のプロセスが原因でコマンドが失敗する場合は、そのプロセスを無効にします。詳細については、該当するコンテンツを参照してください。
5. 3 分待ってから、「 storage failover show 」コマンドを使用してフェイルオーバーステータスを確認します。
6. クラスタシェル・プロンプトで、 net int show -is-home false コマンドを入力し、ホーム・ノードおよびポートにない論理インターフェイスを一覧表示します。

   いずれかのインターフェイスが「 false 」と表示されている場合は、「 net int revert 」コマンドを使用して、これらのインターフェイスをホームポートに戻します。

7. コンソールケーブルをターゲットノードに移動し、「 version-v 」コマンドを実行して ONTAP のバージョンを確認します。
8. 「 storage failover modify -node local-auto-giveback true 」コマンドを使用して自動ギブバックを無効にした場合は、自動ギブバックをリストアします。
9. クラスタシェルプロンプトで「 storage encryption disk show 」を使用して出力を確認します。
10. キー管理サーバに保存されている暗号化キーと認証キーを表示するには 'security key-manager key-query コマンドを使用します
    - リストアされたカラム = 'yes/true' の場合は ' 終了し ' 交換プロセスを完了することができます
    - 「 Key Manager type 」 = 「 external 」および「 restored 」列 = 「 yes / true 」以外の場合は、「 securitykey-manager external restore 」コマンドを使用して認証キーのキー ID をリストアします。

コマンドが失敗した場合は、カスタマーサポートにお問い合わせください。

- 「 Key Manager type 」 = 「 onboard 」で「 restored 」列 = 「 yes / true 」以外の場合は、「 securitykey-manager onboard sync 」コマンドを使用して、 Key Manager タイプを再同期します。

  security key-manager key-query コマンドを使用して ' すべての認証キーの Restored カラム = 'yes/true' を確認します

11. パートナーノードにコンソールケーブルを接続します。
12. 「 storage failover giveback -fromnode local 」コマンドを使用してノードをギブバックします。
13. 「 storage failover modify -node local-auto-giveback true 」コマンドを使用して自動ギブバックを無効にした場合は、自動ギブバックをリストアします。

障害の発生したパーツを**NetApp-FAS9500**に戻します

障害のある部品は、キットに付属する RMA 指示書に従ってネットアップに返却してください。を参照してください "パーツの返品と交換" 詳細については、を参照してください。

キャッシングモジュール **FAS9500** をホットスワップします

NVMe SSD FlashCacheモジュール（FlashCacheまたはキャッシングモジュール）は、FAS9500システムのスロット6にあるNVRAM11モジュールの前面にあります。サポートされているベンダーと同じ容量のキャッシングモジュールをホットスワップすることができます。

FlashCacheモジュールをコールドスワップする場合は、I/Oモジュールの交換手順に従います。

状況に応じて、ストレージシステムが次に示す特定の条件を満たしている必要があります。

- 取り付けるキャッシングモジュールに適したオペレーティングシステムが必要です。
- キャッシングモジュールが機能していて、システムで認識できる十分な数の状態である必要があります。前回のブート以降にキャッシングモジュールが機能していない場合は、この手順 を使用できないため、コールドスワップの手順 を使用する必要があります。
- キャッシュ容量をサポートする必要があります。
- 交換用キャッシングモジュールの容量は、障害が発生したキャッシングモジュールと同じでなければなりませんが、サポートされている別のベンダーのキャッシングモジュールを使用することもできます。
- ストレージシステムのその他のコンポーネントがすべて正常に動作している必要があります。問題がある場合は、必ずテクニカルサポートにお問い合わせください。

手順

1. 接地対策がまだの場合は、自身で適切に実施します。
2. スロット 6 で、キャッシングモジュールの前面にある黄色の警告 LED が点灯している、障害が発生したキャッシングモジュールの場所を確認します。
3. 交換用のキャッシングモジュールスロットを次のように準備します。

a. ターゲットノードのキャッシングモジュールの容量、パーツ番号、およびシリアル番号を記録します：「 system node run local sysconfig -av 6 」

b. admin特権レベルで、削除するターゲットNVMeスロットを準備し、続行するかどうかを確認するプロンプトが表示されたら「y」と入力します。system controller slot module remove -node node_name -slot slot_number次のコマンドは、node1のスロット6-1を取り外し用に準備し、安全であることを示すメッセージを表示します。

```
::> system controller slot module remove -node node1 -slot 6-1

Warning: SSD module in slot 6-1 of the node node1 will be powered off
for removal.
Do you want to continue? (y|n): `y`

The module has been successfully removed from service and powered
off. It can now be safely removed.
```

c. 「 system controller slot module show 」コマンドを使用して、スロットのステータスを表示します。

NVMe スロットのステータスは、交換が必要なキャッシングモジュールの画面出力に「 powered-off 」と表示されます。

> を参照してください "コマンドマニュアルページ" 詳細については、お使いのバージョンの ONTAP を参照してください。

4. キャッシングモジュールを取り外します。

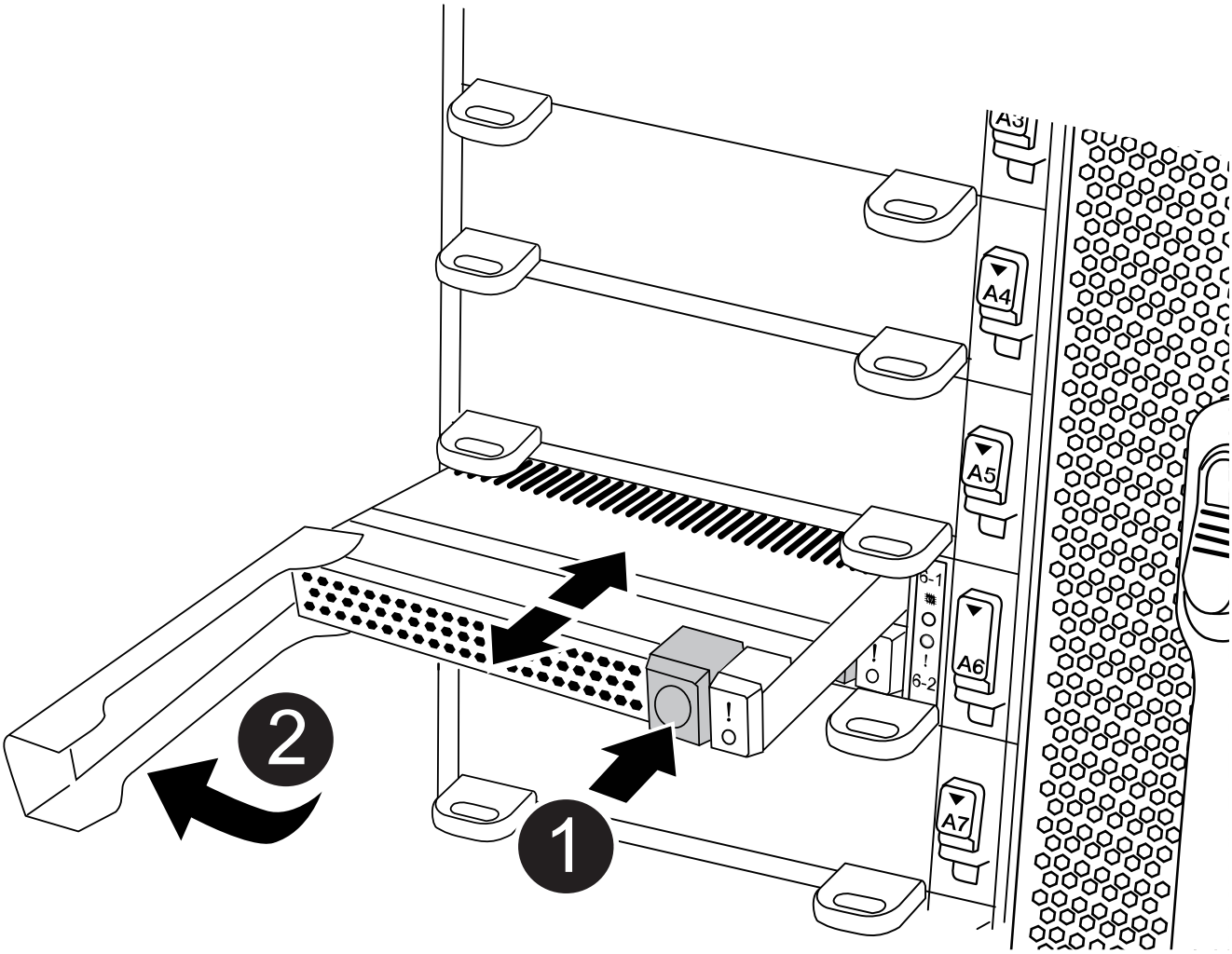

1	Terra cottaリリースボタン。
2	キャッシングモジュールのカムハンドル

a. キャッシングモジュールの前面にあるテラコッタリリースボタンを押します。

> 数字とアルファベットが印字された I/O カムラッチを使用してキャッシングモジュールをイジェクトしないでください。数字とアルファベットが印字されたI/Oカムラッチを使用すると、キャッシングモジュールではなくNVRAM11モジュール全体がイジェクトされます。

b. キャッシングモジュールがNVRAM11モジュールから少し引き出されるまでカムハンドルを回転させます。

c. カムハンドルを手前にゆっくりと引いて、NVRAM11モジュールからキャッシングモジュールを取り外します。

   キャッシングモジュールをNVRAM11モジュールから取り外す際は、必ずキャッシングモジュールをサポートしてください。

5. キャッシングモジュールを取り付けます。

   a. キャッシングモジュールの端をNVRAM11モジュールの開口部に合わせます。

   b. キャッシングモジュールをゆっくりとベイに押し込んで、カムハンドルをはめ込みます。

   c. 所定の位置に固定されるまでカムハンドルを回転させます。

6. 次のように「 system controller slot module insert 」コマンドを使用して、交換用キャッシングモジュールをオンラインにします。

   次のコマンドでは、node1のスロット6-1の電源投入の準備を行い、電源がオンになったことを示すメッセージを表示します。

```
::> system controller slot module insert -node node1 -slot 6-1

Warning: NVMe module in slot 6-1 of the node localhost will be powered
on and initialized.
Do you want to continue? (y|n): `y`

The module has been successfully powered on, initialized and placed into
service.
```

7. 「 system controller slot module show 」コマンドを使用して、スロットのステータスを確認します。

   コマンド出力で、のステータスが「電源オン」と表示され、操作可能であることを確認します。

8. 交換用キャッシングモジュールがオンラインで認識されていることを確認し、黄色の警告 LED が点灯していないことを目視で確認します。「 sysconfig -av slot_number 」

   > キャッシングモジュールを別のベンダーのキャッシングモジュールに交換すると、コマンド出力に新しいベンダー名が表示されます。

9. 障害のある部品は、キットに付属する RMA 指示書に従ってネットアップに返却してください。を参照してください "パーツの返品と交換" 詳細については、を参照してください。

シャーシ

シャーシ**FAS9500**を交換してください

シャーシを交換するには、電源装置、ファン、コントローラモジュール、 I/O モジュール、 DCPM モジュールを取り外す必要があります。 障害のあるシャーシから USB LED モジュールを取り外し、障害のあるシャーシを装置ラックまたはシステムキャビネットから取り外し、交換用シャーシを所定の位置に取り付けて、交換用シャーシにコンポーネントを取り付けます。

システムのその他のコンポーネントがすべて正常に動作している必要があります。問題がある場合は、必ずテクニカルサポートにお問い合わせください。

このタスクについて

- この手順は、システムでサポートされるすべてのバージョンの ONTAP で使用できます。
- この手順はシステムの停止を伴います。2 ノードクラスタではサービスが完全に停止し、マルチノードクラスタでは部分的に停止します。

障害のあるコントローラ**FAS9500**をシャットダウンします

シャーシ内のコントローラまたはコントローラを新しいシャーシに移動する前に、シャットダウンする必要があります。

このタスクについて

- コントローラが 3 台以上あるクラスタは、クォーラムを構成している必要があります。クラスタがクォーラムを構成していない場合、または正常なコントローラで資格とヘルスについて「 false 」と表示される場合は、障害のあるコントローラをシャットダウンする前に問題 を修正する必要があります。を参照してください "CLI での管理の概要"。
- AutoSupport が有効になっている場合は、 AutoSupport メッセージを呼び出してケースの自動作成を抑制します。「 system node AutoSupport invoke -node * -type all -message MAINT=number_OF_hours_downh

  次の AutoSupport メッセージは、ケースの自動作成を 2 時間停止します。 cluster1 ： * > system node AutoSupport invoke -node * -type all -message MAINT=2h`

手順

1. システムにコントローラモジュールが 2 つある場合は、 HA ペアを無効にします。

clustered ONTAP を実行しているシステムの構成	作業
クラスタに 2 台のコントローラがあります	cluster ha modify -configured false 「 storage failover modify -node node0 -enabled false 」という名前になります
クラスタ内に 3 台以上のコントローラがあります	「 storage failover modify -node node0 -enabled false 」という名前のノードが追加されました

2. 停止を確認するプロンプトが表示されたら 'y を押してコントローラを停止します system node halt -node

_node_name _`

次のような確認メッセージが表示されます。

```
Warning: This operation will cause controller "node-name" to be marked
as unhealthy. Unhealthy nodes do not participate in quorum voting. If
the controller goes out of service and one more controller goes out of
service there will be a data serving failure for the entire cluster.
This will cause a client disruption. Use "cluster show" to verify
cluster state. If possible bring other nodes online to improve the
resiliency of this cluster.

Do you want to continue? {y|n}:
```

> シャーシを交換する前にシステムのクリーンシャットダウンを実行し、不揮発性メモリ（ NVMEM / NVRAM ）内の書き込み前のデータが失われないようにする必要があります。システムによっては、 NVMEM / NVRAM の LED の点滅は、ディスクに保存されていないデータが NVMEM / NVRAM にあることを示しています。コントローラをリブートし、この手順 の最初からやり直してください。コントローラのクリーンシャットダウンに繰り返し失敗すると、ディスクに保存されていないデータが失われる可能性があります。

3. 該当する場合は、 2 台目のコントローラを停止して、 HA ペア構成でクォーラムエラーメッセージが表示されないようにします。「 system node halt -node _second_node_name -ignore-quorum -warnings true -skip-lif-migration-before-shutdown true 」

   プロンプトが表示されたら回答 'y' 。

ハードウェア**FAS9500**の移行と交換

シャーシを交換するには、古いシャーシからコンポーネントを取り外し、交換用シャーシに取り付ける必要があります。

手順 **1** ：電源装置を取り外す

シャーシを交換するときに電源装置を取り外すには、電源装置の電源を切って接続を解除し、古いシャーシから電源装置を取り出します。

1. 接地対策がまだの場合は、自身で適切に実施します。
2. 電源装置をオフにし、電源ケーブルを外します。
   a. 電源装置の電源スイッチをオフにします。
   b. 電源ケーブルの固定クリップを開き、電源装置から電源ケーブルを抜きます。
   c. 電源から電源ケーブルを抜きます。
3. 電源装置ハンドルのテラコッタボタンを押したまま、電源装置をシャーシから引き出します。

   > 電源装置を取り外すときは、重量があるので必ず両手で支えながら作業してください。

アニメーション- PSUの取り外し/取り付け

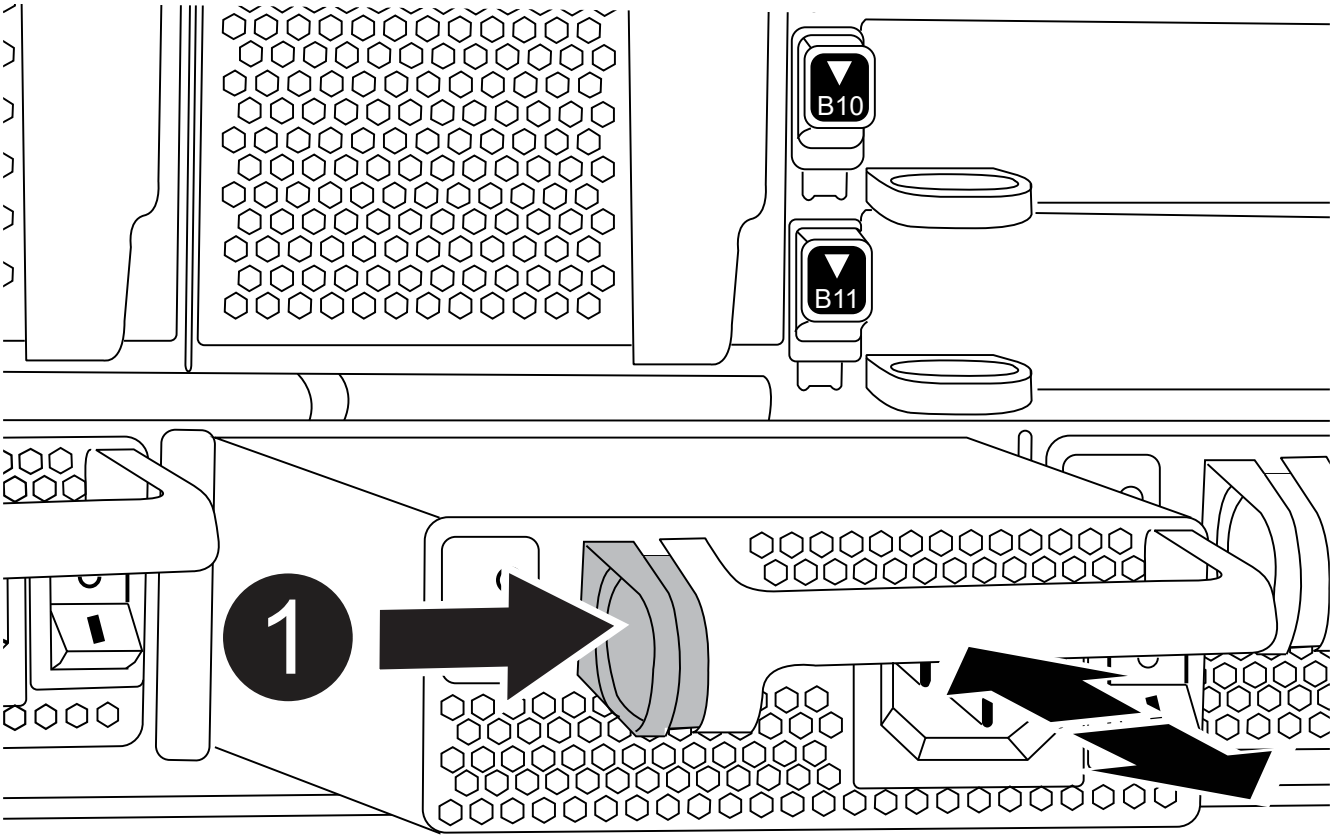

1	ロックボタン

4. 残りの電源装置に対して上記の手順を繰り返します。

手順 **2** ：ファンを取り外す

シャーシを交換するときにファンモジュールを取り外すには、特定の順序でタスクを実行する必要があります。

1. 接地対策がまだの場合は、自身で適切に実施します。
2. （必要な場合）両手でベゼルの両側の開口部を持ち、手前に引いてシャーシフレームのボールスタッドからベゼルを外します。
3. ファンモジュールのテラコッタボタンを押し、空いている手でファンモジュールを支えながら、ファンモジュールをシャーシからまっすぐ引き出します。

ファンモジュールは奥行きがないので、シャーシから突然落下してけがをすることがないように、必ず空いている手でファンモジュールの底面を支えてください。

アニメーション-ファンの取り外し/取り付け

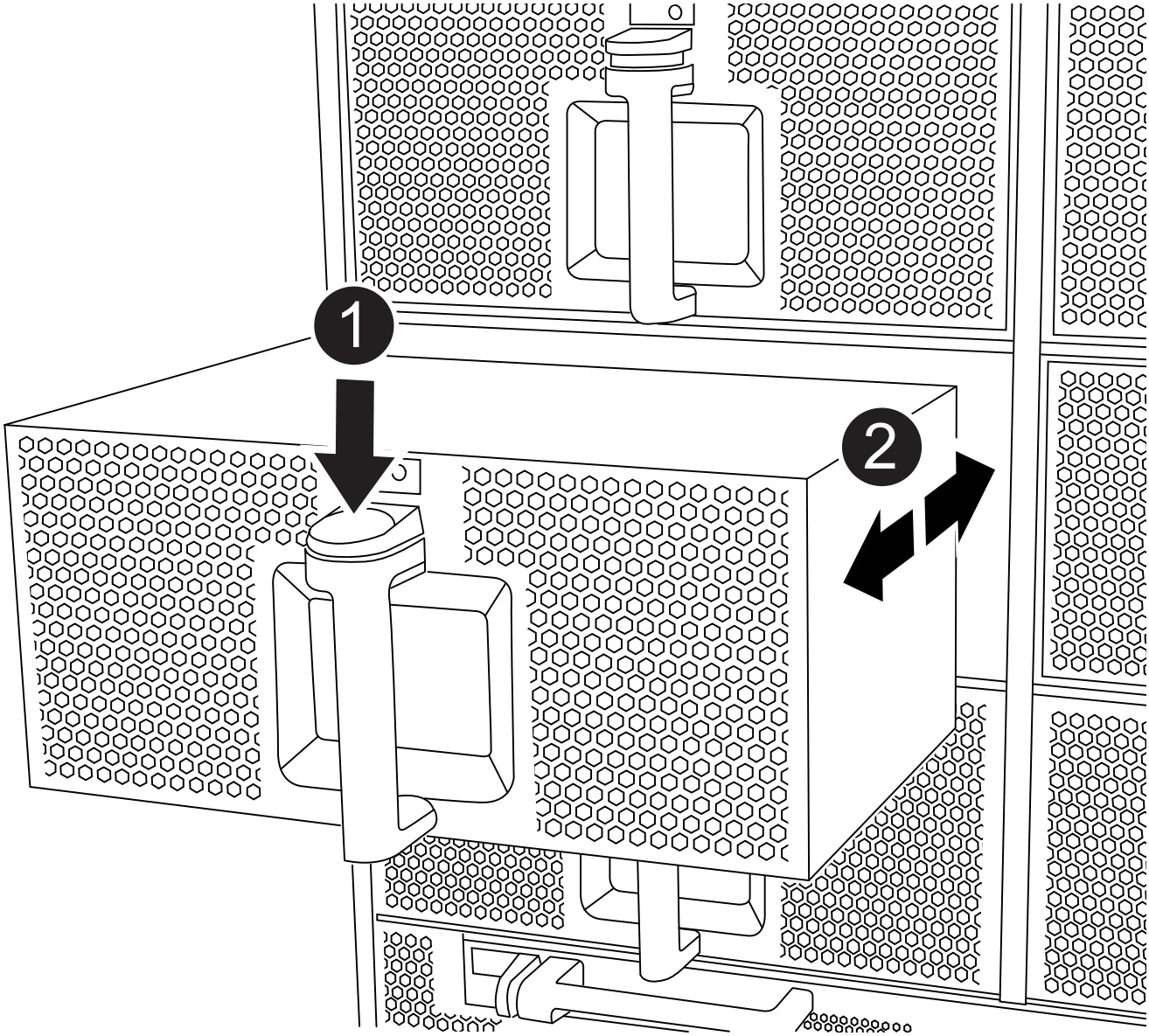

1	Terra cotta リリースボタン

2	ファンをスライドさせてシャーシから取り外します

4. ファンモジュールを脇へ置きます。
5. 残りのファンモジュールに対して上記の手順を繰り返します。

手順 **3** ：コントローラモジュールを取り外す

シャーシを交換するには、古いシャーシからコントローラモジュールを取り外す必要があります。

1. 接地対策がまだの場合は、自身で適切に実施します。
2. 障害のあるコントローラモジュールからケーブルを外し、どのケーブルが何に接続されていたかを記録します。
3. カムハンドルのテラコッタボタンを下にスライドさせてロックを解除します。

   アニメーション-コントローラモジュールの取り外し

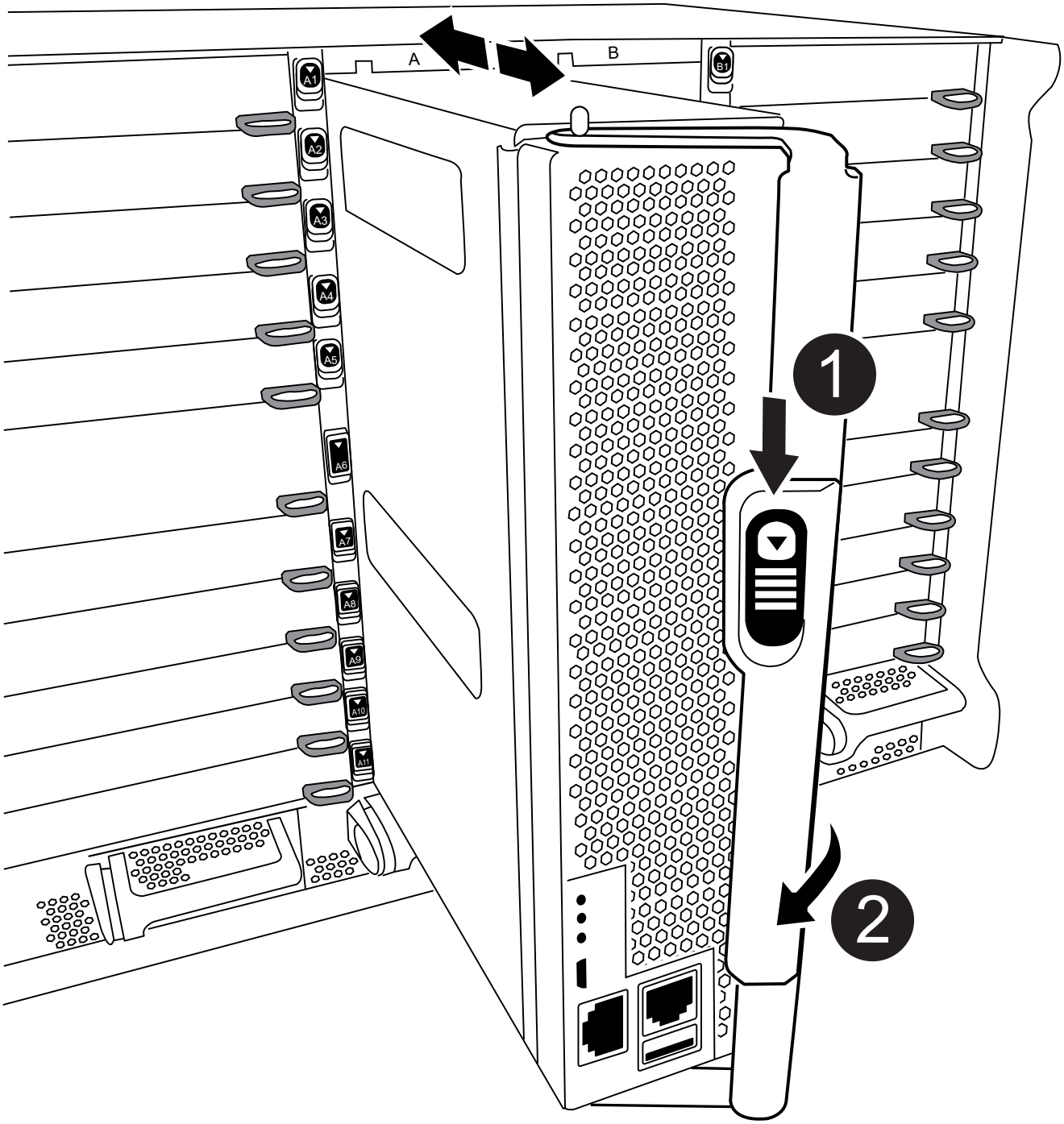

1	カムハンドルのリリースボタン

2	カムハンドル

4. カムハンドルを回転させて、コントローラモジュールをシャーシから完全に外し、コントローラモジュールをシャーシから引き出します。

   このとき、空いている手でコントローラモジュールの底面を支えてください。

5. コントローラモジュールを安全な場所に置いておきます。シャーシに別のコントローラモジュールがある場合は、上記の手順を繰り返します。

手順 **4** ： **I/O** モジュールを取り外します

NVRAM モジュールを含む古いシャーシから I/O モジュールを取り外すには、特定の手順を実行します。NVRAM モジュールを新しいシャーシに移動する場合、 NVRAM モジュールに FlashCache モジュールがある場合は、そのモジュールを取り外す必要はありません。

1. 接地対策がまだの場合は、自身で適切に実施します。
2. ターゲットの I/O モジュールに接続されているケーブルをすべて取り外します。

   元の場所がわかるように、ケーブルにラベルを付けておいてください。

3. ターゲットの I/O モジュールをシャーシから取り外します。

   a. 文字と数字が記載されたカムボタンを押し下げます。

      カムボタンがシャーシから離れます。

   b. カムラッチを下に回転させて水平にします。

      I/O モジュールがシャーシから外れ、 I/O スロットから約 1/2 インチアウトします。

   c. I/O モジュール前面の両側にあるプルタブを引いて、 I/O モジュールをシャーシから取り外します。

      I/O モジュールが取り付けられていたスロットを記録しておいてください。

      アニメーション- I/Oモジュールの取り外し/取り付け

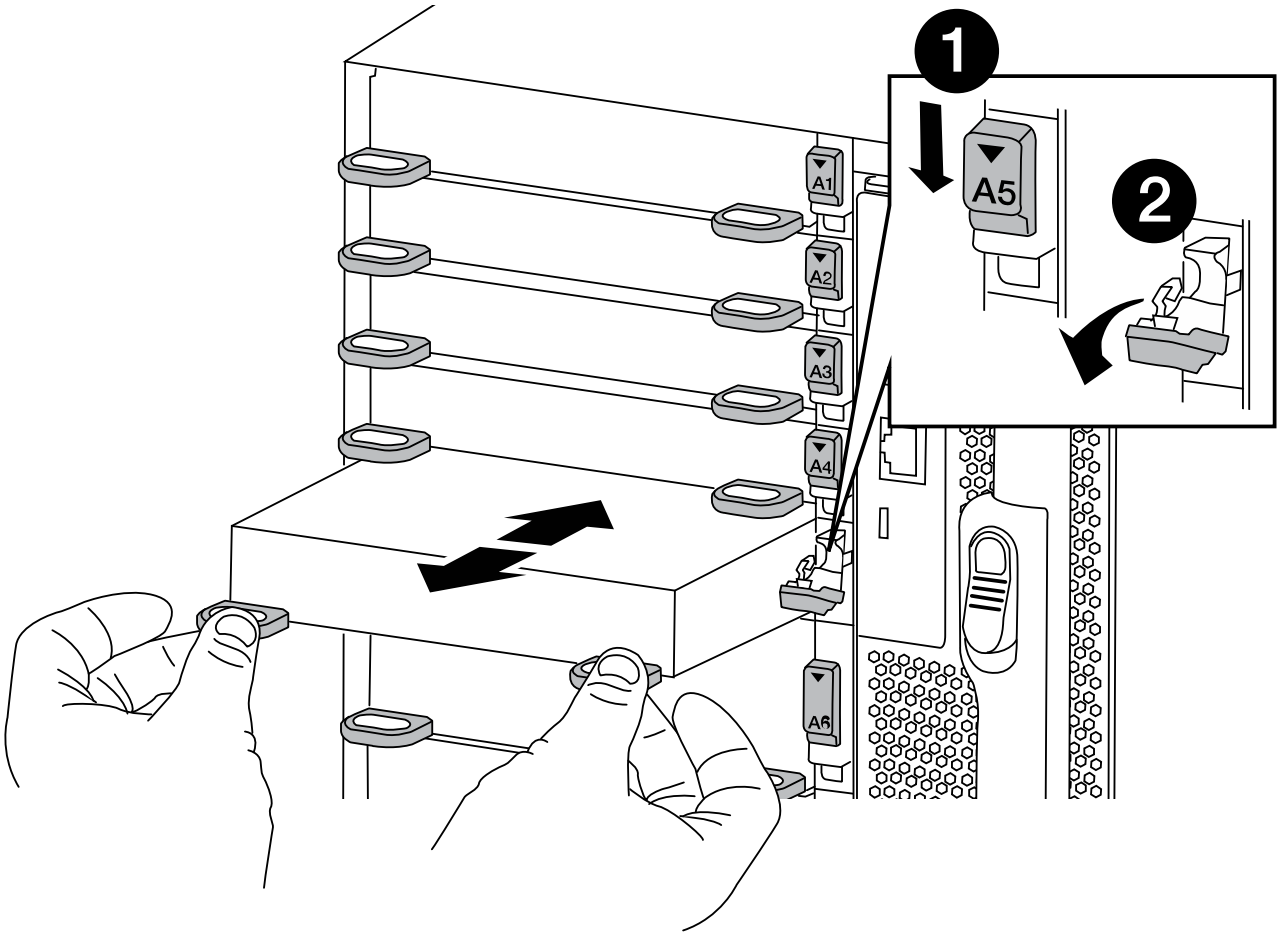

1	文字と数字が記載された I/O カムラッチ
2	ロックが完全に解除された I/O カムラッチ

4. I/O モジュールを脇へ置きます。
5. 古いシャーシの残りの I/O モジュールに対して前述の手順を繰り返します。

手順 **5** ：デステージコントローラ電源モジュールを取り外す

交換用シャーシを設置する準備として、古いシャーシからデステージコントローラ電源モジュールを取り外す必要があります。

1. 接地対策がまだの場合は、自身で適切に実施します。
2. モジュールハンドルのテラコッタロックボタンを押し、 DCPM モジュールをシャーシから取り出します。

   アニメーション- DCPMの取り外し/取り付け

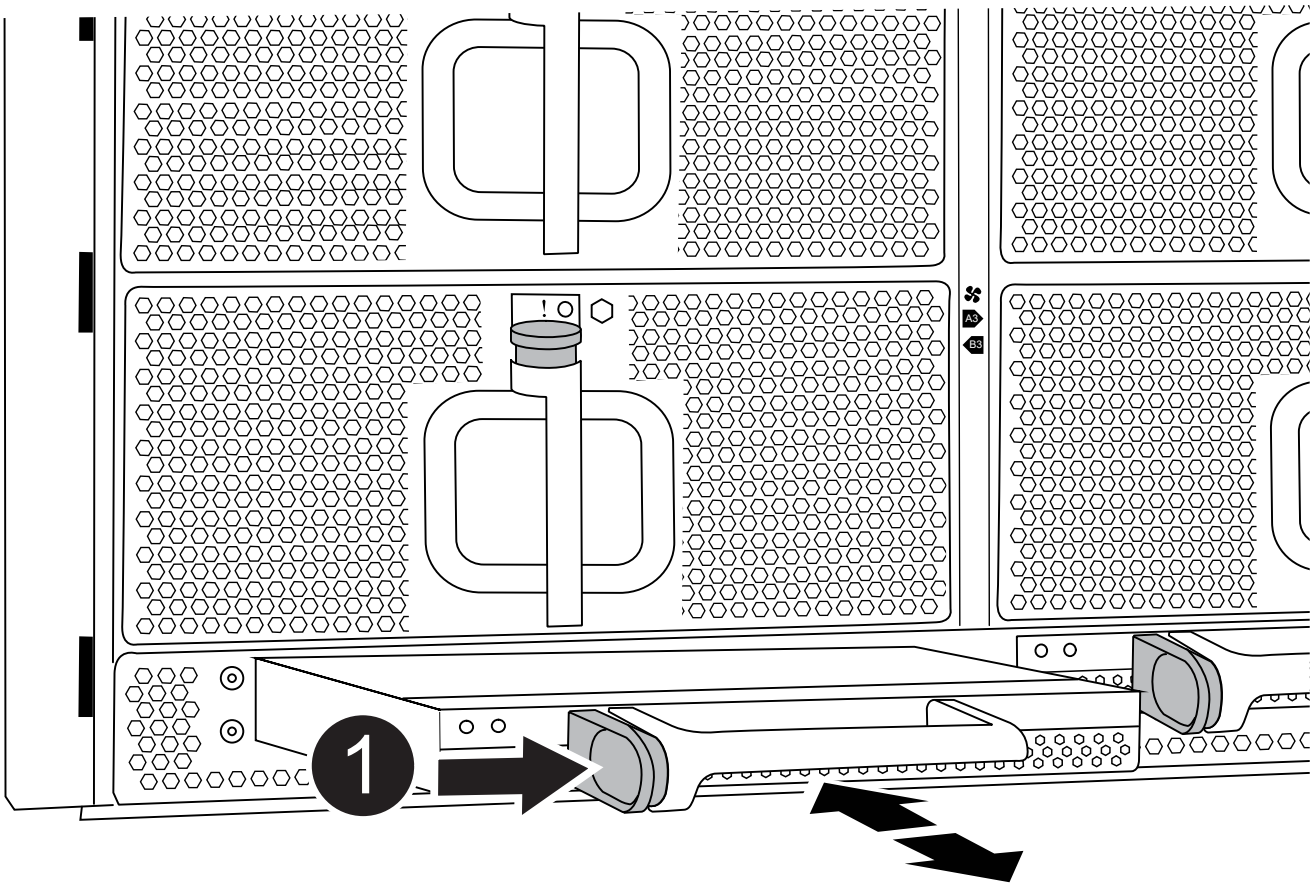

1	DCPM モジュールのテラコッタロックボタン

3. DCPM モジュールを安全な場所に置き、残りの DCPM モジュールに対してこの手順を繰り返します。

手順 **6** ：装置ラックまたはシステムキャビネット内のシャーシを交換します

交換用シャーシを設置するには、装置ラックまたはシステムキャビネットから既存のシ

ャーシを取り外す必要があります。

1. シャーシ取り付けポイントからネジを外します。

> システムがシステムキャビネットに設置されている場合は、背面のタイダウンブラケットの取り外しが必要になることがあります。

2. 古いシャーシをシステムキャビネットのラックレールまたは装置ラックの _L_Brackets からスライドさせて取り出し、脇に置きます。この作業は 3~4 人で行ってください。
3. 接地対策がまだの場合は、自身で適切に実施します。
4. 交換用シャーシを、システムキャビネットのラックレールまたは装置ラックの _L_Brackets に沿って挿入して、装置ラックまたはシステムキャビネットに設置します。この作業は 2~3 人で行ってください。
5. シャーシをスライドさせて装置ラックまたはシステムキャビネットに完全に挿入します。
6. 古いシャーシから取り外したネジを使用して、シャーシの前面を装置ラックまたはシステムキャビネットに固定します。
7. シャーシの背面を装置ラックまたはシステムキャビネットに固定します。
8. ケーブル管理ブラケットを使用している場合は、それらを古いシャーシから取り外し、交換用シャーシに取り付けます。
9. まだベゼルを取り付けていない場合は、取り付けます。

手順 **7** ： **USB LED** モジュールを新しいシャーシに移動します

新しいシャーシをラックまたはキャビネットに設置したら、 USB LED モジュールを古いシャーシから新しいシャーシに移動する必要があります。

アニメーション- USBモジュールの取り外し/取り付け

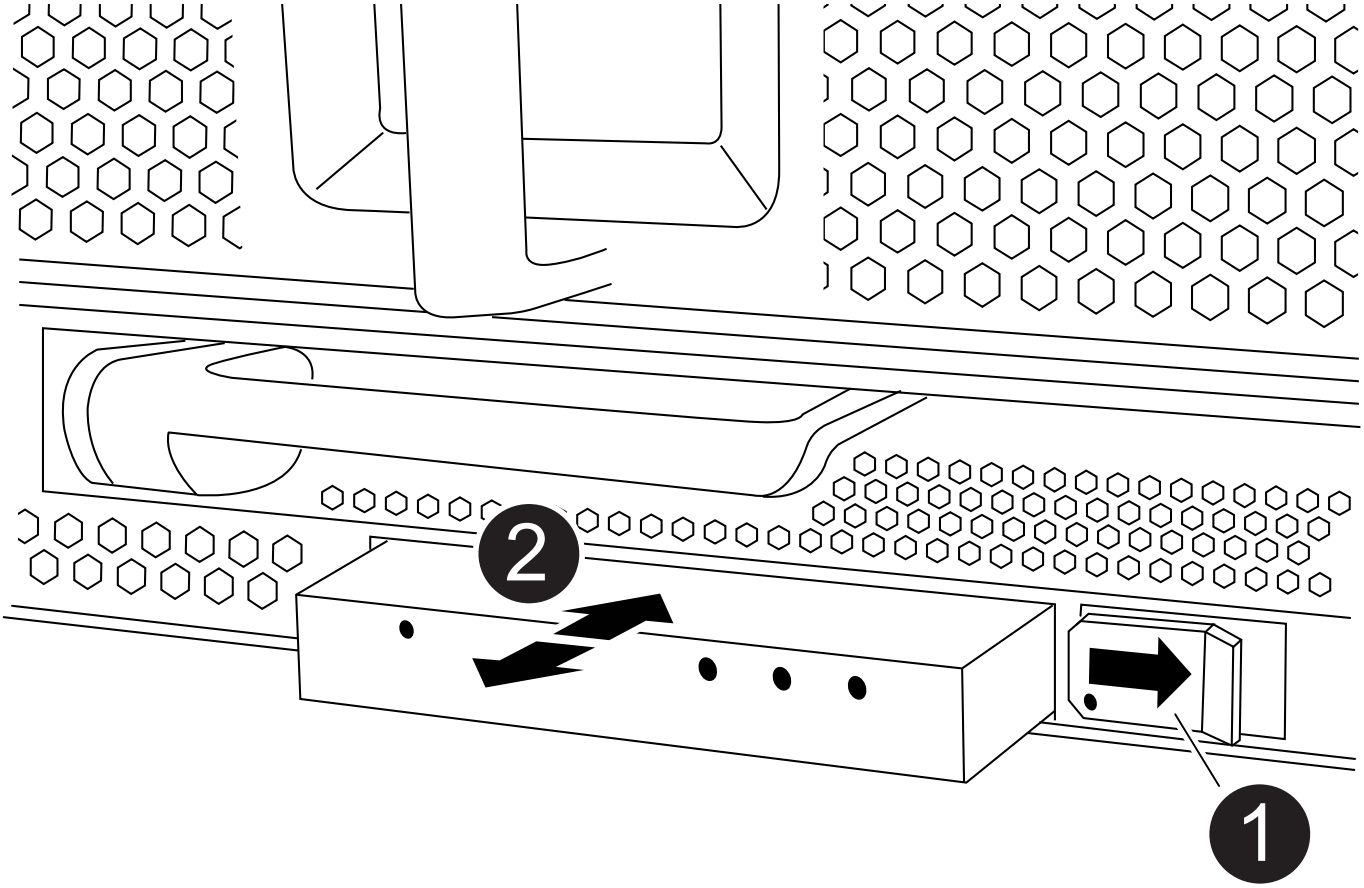

1	モジュールをイジェクトします。
2	シャーシから引き出します。

1. 古いシャーシの前面、電源装置ベイのすぐ下に USB LED モジュールがあることを確認します。
2. モジュールの右側にある黒いロックボタンを押してモジュールをシャーシから外し、古いシャーシから引き出します。
3. 交換用シャーシの前面下部にある USB LED ベイにモジュールの端を合わせ、カチッと音がして所定の位置に収まるまでそっとシャーシに押し込みます。

手順 **8** ：シャーシを交換する場合は、デステージコントローラ電源モジュールを取り付けます

交換用シャーシをラックまたはシステムキャビネットに設置したら、デステージコントローラ電源モジュールを再度取り付ける必要があります。

1. 接地対策がまだの場合は、自身で適切に実施します。
2. DCPM モジュールの端をシャーシの開口部に合わせ、カチッと音がして所定の位置に収まるまでシャーシにそっと挿入します。

   モジュールとスロットにはキーが付いています。モジュールを無理に開口部に押し込まないでください。モジュールを簡単に挿入できない場合は、モジュールの位置を調整してからシャーシに挿入します。

3. 残りの DCPM モジュールに対して同じ手順を繰り返します。

手順 **9** ：シャーシにファンを取り付けます

シャーシを交換するときにファンモジュールを取り付けるには、特定の順序でタスクを実行する必要があります。

1. 接地対策がまだの場合は、自身で適切に実施します。
2. 交換用ファンモジュールの端をシャーシの開口部に合わせ、完全に固定されるまでシャーシに挿入します。

   稼働中のシステムの場合、ファンモジュールがシャーシに正常に挿入されると、黄色の警告 LED が 4 回点滅します。

3. 残りのファンモジュールに対して上記の手順を繰り返します。
4. ベゼルをボールスタッドに合わせ、ボールスタッドにそっと押し込みます。

手順 **10** ： **I/O** モジュールを取り付ける

古いシャーシから NVRAM / FlashCache モジュールなどの I/O モジュールを取り付けるには、特定の手順を実行します。

I/O モジュールを新しいシャーシの対応するスロットに取り付けることができるように、シャーシを設置しておく必要があります。

1. 接地対策がまだの場合は、自身で適切に実施します。
2. 交換用シャーシをラックまたはキャビネットに設置したら、交換用シャーシの対応するスロットに I/O モジュールをそっと挿入し、文字と数字が記載された I/O カムラッチをはめ込みます。 I/O カムラッチを上に押してモジュールを所定の位置にロックします。
3. 必要に応じて、 I/O モジュールにケーブルを再接続します。
4. 脇に置いた残りの I/O モジュールに対して前述の手順を繰り返します。

   古いシャーシにブランク I/O パネルがある場合は、この時点で交換用シャーシに移します。

手順 **11** ：電源装置を取り付ける

シャーシを交換するときに電源装置を取り付けるには、電源装置を交換用シャーシに取り付け、電源に接続します。

1. 接地対策がまだの場合は、自身で適切に実施します。
2. 電源装置の端を両手で支えながらシステムシャーシの開口部に合わせ、電源装置を所定の位置に固定されるまでシャーシにそっと押し込みます。

   電源装置にはキーが付いており、一方向のみ取り付けることができます。

   > 電源装置をスライドさせてシステムに挿入する際に力を入れすぎないようにしてください。コネクタが破損する可能性があります。

3. 電源ケーブルを再接続し、電源ケーブル固定用ツメを使用して電源装置に固定します。

   > 電源ケーブルは電源装置にのみ接続してください。この時点では、電源ケーブルを電源に接続しないでください。

4. 残りの電源装置に対して上記の手順を繰り返します。

手順 **12** ：コントローラを取り付ける

コントローラモジュールとその他のコンポーネントを新しいシャーシに取り付けたら、コントローラモジュールをブートしてインターコネクト診断テストを実行できる状態にします。

1. 接地対策がまだの場合は、自身で適切に実施します。
2. コントローラモジュールの端をシャーシの開口部に合わせ、コントローラモジュールをシステムに半分までそっと押し込みます。

   > 指示があるまでコントローラモジュールをシャーシに完全に挿入しないでください。

3. コンソールとコントローラモジュールを再度ケーブル接続し、管理ポートを再接続します。
4. 電源装置を別の電源に接続し、電源をオンにします。
5. カムハンドルを開き、コントローラモジュールをシャーシに挿入し、ミッドプレーンまでしっかりと押し込んで完全に装着し、カムハンドルをカチッと音がしてロックされるまで閉じます。

   > コントローラモジュールをスライドさせてシャーシに挿入する際に力を入れすぎないように注意してください。コネクタが破損することがあります。

   コントローラモジュールは、シャーシに完全に装着されるとすぐにブートを開始します。

6. 同じ手順を繰り返して、 2 台目のコントローラを新しいシャーシに取り付けます。
7. 各ノードをメンテナンスモードでブートします。
   a. 各ノードがブートを開始したら、「 Press Ctrl-C for Boot Menu 」というメッセージが表示されたら、Ctrl+C キーを押してブートプロセスを中断します。

> プロンプトを見逃してコントローラモジュールが ONTAP で起動する場合は、「 halt 」と入力し、 LOADER プロンプトで「 boot_ontap 」と入力して、プロンプトが表示されたら「 Ctrl+C 」を押して、この手順を繰り返します。

b. ブートメニューからメンテナンスモードのオプションを選択します。

構成をリストアおよび検証します。**FAS9500**

シャーシの交換を完了するには、特定のタスクを実行する必要があります。

手順 **1** ：シャーシの **HA** 状態を確認して設定します

シャーシの HA 状態を確認し、必要に応じてシステム構成に合わせて更新する必要があります。

1. メンテナンスモードでは、いずれかのコントローラモジュールから、ローカルコントローラモジュールとシャーシの HA 状態を表示します。「 ha-config show 」

   HA 状態はすべてのコンポーネントで同じになっているはずです。

2. 表示されたシャーシのシステム状態がシステム構成と一致しない場合は、次の手順を実行します。
   a. シャーシの HA 状態を設定します :'ha-config modify chassis_ha-state _

      hA-state には、次のいずれかの値を指定できます。

      - 高可用性
      - 非 HA
3. 設定が変更されたことを確認します。「 ha-config show 」
4. システムの残りのケーブルをまだ再接続していない場合は、ケーブルを再接続します。

手順 **2** ：システムレベルの診断を実行します

新しいシャーシを設置したら、インターコネクト診断を実行する必要があります。

システムレベルの診断を開始するには、システムに LOADER プロンプトが表示されている必要があります。

診断手順のコマンドは、すべてコンポーネントを交換するノードから実行します。

1. 作業をするノードに LOADER プロンプトが表示されていない場合は、次の手順を実行します。
   a. 表示されたメニューからメンテナンスモードオプションを選択します。
   b. ノードが保守モードでブートしたら ' ノードを停止します

      コマンドを問題したら、システムが LOADER プロンプトで停止するまで待ちます。

      > 起動プロセス中に 'y' をプロンプトに安全に応答できます

2. HA 構成の場合は、 2 つ目のノードで同じ手順を繰り返します。

インターコネクトテストを実行するには、両方のコントローラをメンテナンスモードにする必要があります。

3. LOADER プロンプトで、システムレベルの診断用に特別に設計されたドライバ「 boot_diags 」にアクセスします

   ブート・プロセス中に 'Maintenance] モードのプロンプト（ *> ）が表示されるまで 'y とプロンプトを入力しても安全です

4. メンテナンスモードのプロンプトから相互接続診断テストを有効にします。 'diag device modify -dev interconnect -sel enable

   インターコネクトテストはデフォルトでは無効になっており、実行するには有効にする必要があります。

5. メンテナンスモードのプロンプトから ' 相互接続診断テストを実行します (`lddiag device run -dev interconnect `

   インターコネクトテストは 1 台のコントローラからだけ実行します。

6. シャーシの交換によってハードウェアの問題が発生していないことを確認します。 'lddiag device status -dev interconnect -llong -state failed

   テストに失敗した場合は、プロンプトに戻ります。失敗した場合は、そのステータスがすべて表示されます。

7. 前述の手順の結果に基づいて、次に進みます。

システムレベルの診断のテスト結果	作業
は失敗なしで完了しました	1. ステータスログ「`diag device clearstatus`」を消去します 2. ログがクリアされたことを確認します。「diag device status」 次のデフォルトの応答が表示されます。 `SLDIAG: No log messages are present.` 3. 両方のコントローラで保守モードを終了します LOADER プロンプトが表示されます。 続行する前に、両方のコントローラでメンテナンスモードを終了する必要があります。 4. LOADER プロンプトで、両方のコントローラで「bye」というコマンドを入力します 5. ノードを通常動作に戻します。

ONTAP を実行しているシステムの構成	作業
2 ノードのクラスタです	問題 コマンド：'node::> cluster ha modify -configured true `node::> storage failover modify -node node0 -enabled true
3 ノード以上のクラスタ	問題 このコマンド:`node::> storage failover modify -node node0 -enabled true ``
スタンドアロン構成の場合	このタスクにはこれ以上の手順はありません。これで、システムレベルの診断が完了しました。

ONTAP を実行しているシステムの構成	作業
テストが失敗しました	問題の原因を特定します 1. 保守モードを終了します :halt 2. クリーンシャットダウンを実行し、電源装置の接続を解除します。 3. システムレベルの診断を実行するための考慮事項をすべて確認するとともに、ケーブルがしっかりと接続されているか、ハードウェアコンポーネントがストレージシステムに適切に取り付けられているかを確認します。 4. 電源装置を再接続し、ストレージシステムの電源をオンにします。 5. システムレベルの診断テストを再実行します。

手順 **3** ：障害が発生したパーツをネットアップに返却する

障害のある部品は、キットに付属する RMA 指示書に従ってネットアップに返却してください。を参照してください "パーツの返品と交換" 詳細については、を参照してください。

コントローラモジュール

コントローラモジュール**FAS9500**を交換してください

障害のあるコントローラモジュールを交換するには、障害のあるコントローラをシャットダウンし、内蔵コンポーネントを交換用コントローラモジュールに移動して、交換用コントローラモジュールを取り付け、交換用コントローラをリブートする必要があります。

交換用手順の前提条件を確認し、ご使用の ONTAP オペレーティングシステムのバージョンに適したバージョンを選択する必要があります。

- すべてのドライブシェルフが適切に動作している必要があります。
- FlexArray システムの場合や V_StorageAttach ライセンスのあるシステムの場合は、この手順を実行する前に、必要な追加の手順を参照する必要があります。
- システムが HA ペアに含まれている場合、正常なノードが交換するノードをテイクオーバーできる必要があります（この手順では「障害ノード」と呼びます）。
- MetroCluster 構成のシステムの場合は、を参照してください "正しいリカバリ手順の選択" この手順の使用が必要かどうかを判断するには、次の手順を実行

  使用する手順の場合は、 4 ノードまたは 8 ノードの MetroCluster 構成のノードのコントローラ交換手順は HA ペアの場合と同じであることに注意してください。障害が HA ペアに制限されているため、MetroCluster 固有の手順は必要ありません。また、 storage failover コマンドを使用すると、交換時に無停止操作を行うことができます。

- 障害が発生したコンポーネントは、プロバイダから受け取った交換用 FRU コンポーネントと交換する必

要があります。

- コントローラモジュールを、同じモデルタイプのコントローラモジュールと交換する必要があります。コントローラモジュールを交換するだけでは、システムをアップグレードすることはできません。
- この手順の一部としてドライブやドライブシェルフを変更することはできません。
- この手順では、ブートデバイスを障害ノードから交換用ノードに移動して、交換用ノードが古いコントローラモジュールと同じバージョンの ONTAP でブートするようにします。
- これらの手順のコマンドを正しいシステムに適用することが重要です。
  - 障害ノードとは、交換するノードです。
  - 交換用ノードとは、障害ノードに代わる新しいノードです。
  - 正常なノードとはサバイバーノードです。
- ノードのコンソール出力を必ずテキストファイルにキャプチャする必要があります。

  これにより、手順の記録が作成され、交換プロセス中に発生する可能性のある問題をトラブルシューティングすることができます。

障害ノード**FAS9500**をシャットダウンします

障害のあるコントローラをシャットダウンするには、コントローラのステータスを確認し、必要に応じて正常なコントローラが障害のあるコントローラストレージからデータを引き続き提供できるようにコントローラをテイクオーバーする必要があります。

このタスクについて

- NetApp Storage Encryption を使用している場合は、 _ ONTAP 9 NetApp Encryption パワーガイド _ の「 SED を非保護モードに戻す」セクションの手順に従って MSID をリセットしておく必要があります。

  "ONTAP 9 ネットアップ暗号化パワーガイド"

- SANシステムを使用している場合は'障害のあるコントローラSCSIブレードに関するイベント・メッセージ（event log show）を確認しておく必要があります

  各 SCSI ブレードプロセスは、クラスタ内の他のノードとクォーラムを構成している必要があります。交換を進める前に、すべての問題を解決しておく必要があります。

- ノードが 3 つ以上あるクラスタは、クォーラムを構成している必要があります。クラスタがクォーラムを構成していない場合、または正常なコントローラで適格性と正常性について false と表示される場合は、障害のあるコントローラをシャットダウンする前に問題 を修正する必要があります。を参照してください "CLI での管理の概要"。
- MetroCluster 構成を使用している場合は、 MetroCluster 構成状態が構成済みで、ノードが有効かつ正常な状態であることを確認しておく必要があります（「 MetroCluster node show 」）。

手順

1. AutoSupport が有効になっている場合は、 AutoSupport メッセージを呼び出してケースの自動作成を抑制します。「 system node AutoSupport invoke -node * -type all -message MAINT=number_OF_hours_downh

   次の AutoSupport メッセージは、ケースの自動作成を 2 時間停止します。 cluster1 ： * > system node AutoSupport invoke -node * -type all -message MAINT=2h`

2. 正常なコントローラのコンソールから自動ギブバックを無効にします。 storage failover modify – node local-auto-giveback false
3. 障害のあるコントローラに LOADER プロンプトを表示します。

障害のあるコントローラの表示	作業
LOADER プロンプト	コントローラモジュールの取り外しに進みます。
ギブバックを待っています	Ctrl キーを押しながら C キーを押し ' プロンプトが表示されたら y と入力します
システムプロンプトまたはパスワードプロンプト（システムパスワードの入力）	正常なコントローラから障害のあるコントローラをテイクオーバーまたは停止します。「 storage failover takeover -ofnode impaired_node_name _ 障害のあるコントローラに「 Waiting for giveback… 」と表示されたら、 Ctrl+C キーを押し、「 y 」と入力します。

コントローラモジュールハードウェア**FAS9500**を交換してください

コントローラモジュールハードウェアを交換するには、障害ノードを取り外し、 FRU コンポーネントを交換用コントローラモジュールに移動し、交換用コントローラモジュールをシャーシに取り付けてから、システムをメンテナンスモードでブートする必要があります。

次のアニメーションは、障害のあるコンポーネントを交換用コントローラに移動するプロセスを示しています。

アニメーション-コントローラモジュールを交換し、プロセスを完了します

手順 **1** ：コントローラモジュールを取り外す

コントローラ内部のコンポーネントにアクセスするには、まずコントローラモジュールをシステムから取り外し、続いてコントローラモジュールのカバーを外す必要があります。

1. 接地対策がまだの場合は、自身で適切に実施します。
2. 障害のあるコントローラモジュールからケーブルを外し、どのケーブルが何に接続されていたかを記録します。
3. カムハンドルのテラコッタボタンを下にスライドさせてロックを解除します。

   アニメーション-コントローラモジュールの取り外し

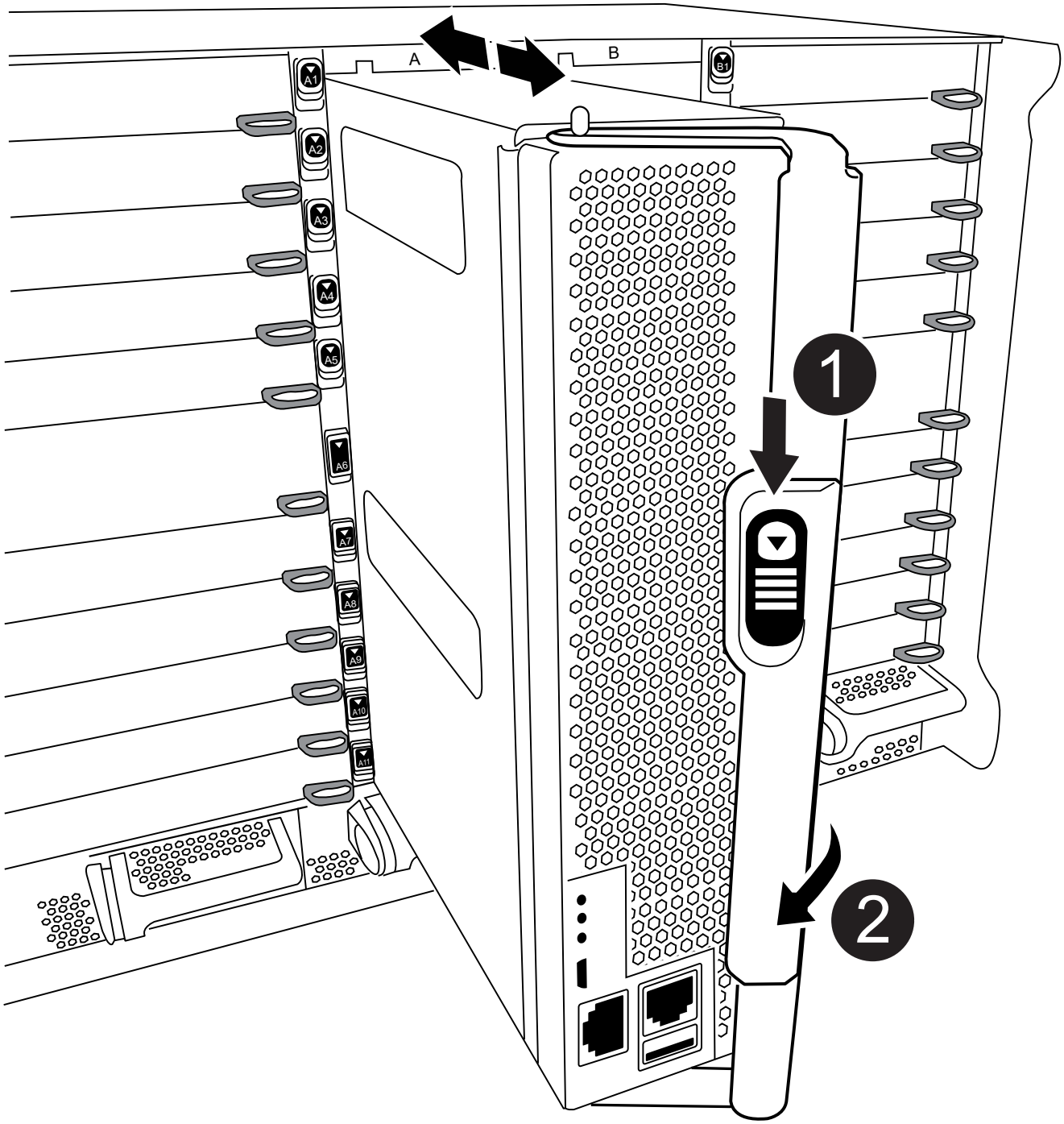

1	カムハンドルのリリースボタン

2	カムハンドル

4. カムハンドルを回転させて、コントローラモジュールをシャーシから完全に外し、コントローラモジュールをシャーシから引き出します。

   このとき、空いている手でコントローラモジュールの底面を支えてください。

5. コントローラモジュールのふた側を上にして、平らで安定した場所に置きます。カバーの青いボタンを押し、コントローラモジュールの背面にカバーをスライドさせてから、カバーを上に動かしてコントローラモジュールから外します。

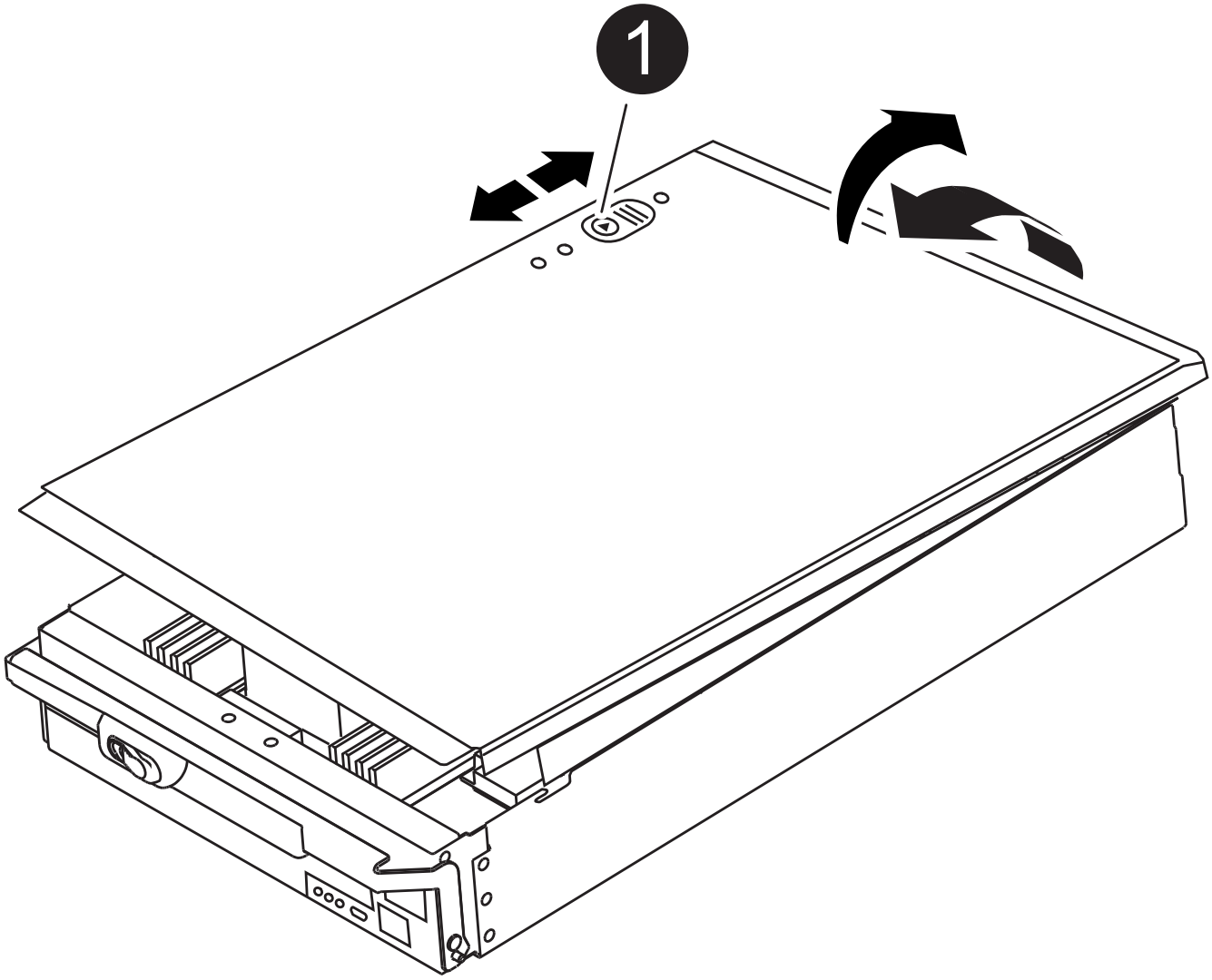

1	コントローラモジュールのカバーの固定ボタン

手順 **2** ：ブートメディアを移動します

ブートメディアの場所を確認し、手順に従って古いコントローラからブートメディアを取り外して、新しいコントローラに挿入する必要があります。

1. 次の図またはコントローラモジュールの FRU マップを使用して、ブートメディアの場所を確認します。

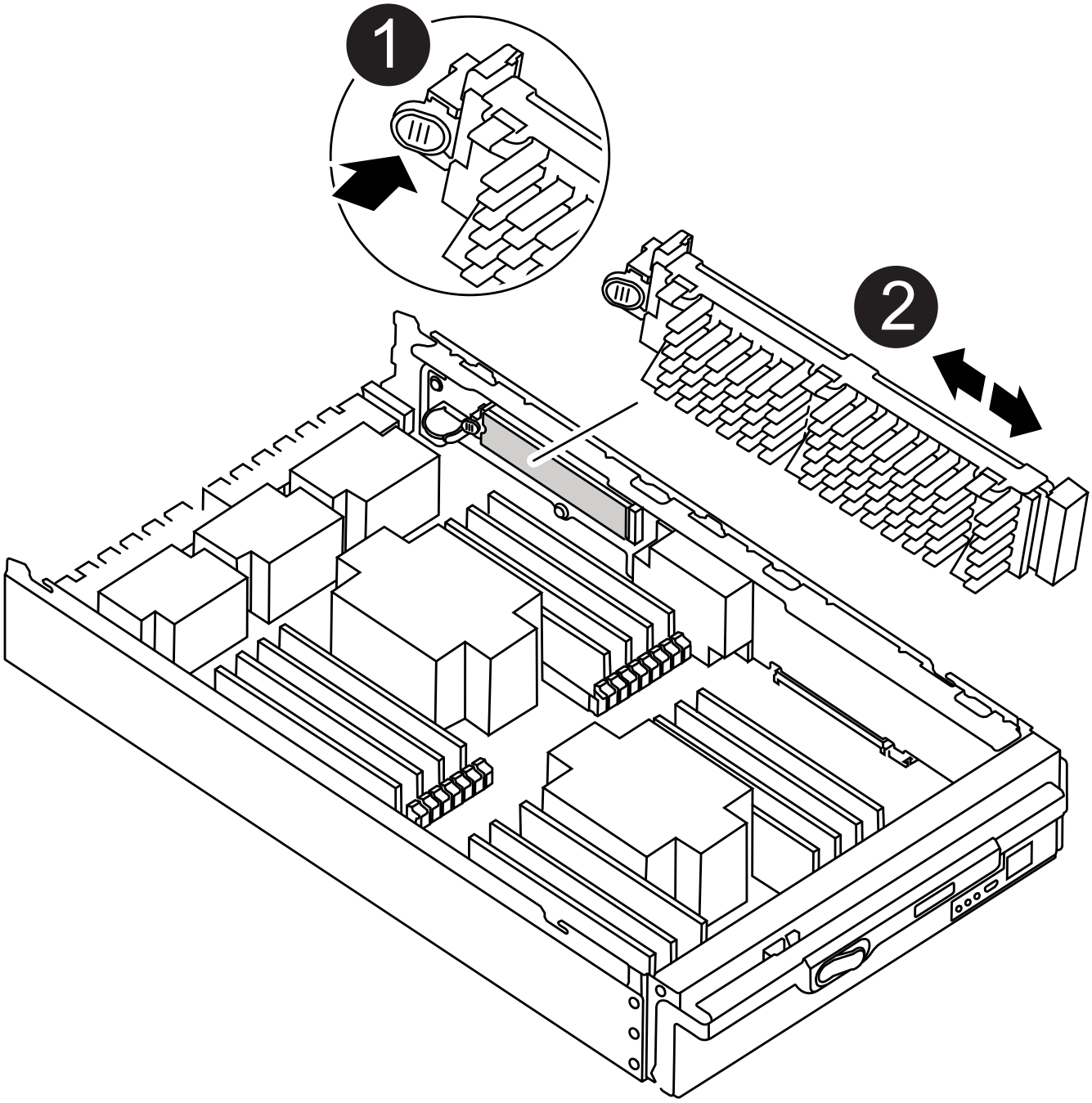

1	リリースタブを押します

2	ブートメディア

2. ブートメディアケースの青いボタンを押してブートメディアをケースからリリースし、ブートメディアソケットからゆっくりと引き出します。

> ソケットやブートメディアが損傷する可能性があるため、ブートメディアをねじったり、真上に引き出したりしないでください。

3. 新しいコントローラモジュールにブートメディアを移し、ブートメディアの端をソケットケースに合わせ、ソケットにゆっくりと押し込みます。
4. ブートメディアが正しい向きでソケットに完全に装着されたことを確認します。

   必要に応じて、ブートメディアを取り外してソケットへの装着をやり直します。

5. ブートメディアを押し下げて、ブートメディアケースの固定ボタンをはめ込みます。

手順 **3** ：システム **DIMM** を移動します

DIMM を移動するには、古いコントローラの DIMM の場所を確認し、 DIMM を交換用コントローラに移動して、特定の手順を実行します。

1. 接地対策がまだの場合は、自身で適切に実施します。
2. コントローラモジュールで DIMM の場所を確認します。
3. DIMM を交換用コントローラモジュールに正しい向きで挿入できるように、ソケット内の DIMM の向きをメモします。
4. DIMM の両側にある 2 つのツメをゆっくり押し開いて DIMM をスロットから外し、そのままスライドさせてスロットから取り出します。

> DIMM 回路基板のコンポーネントに力が加わらないように、 DIMM の両端を慎重に持ちます。

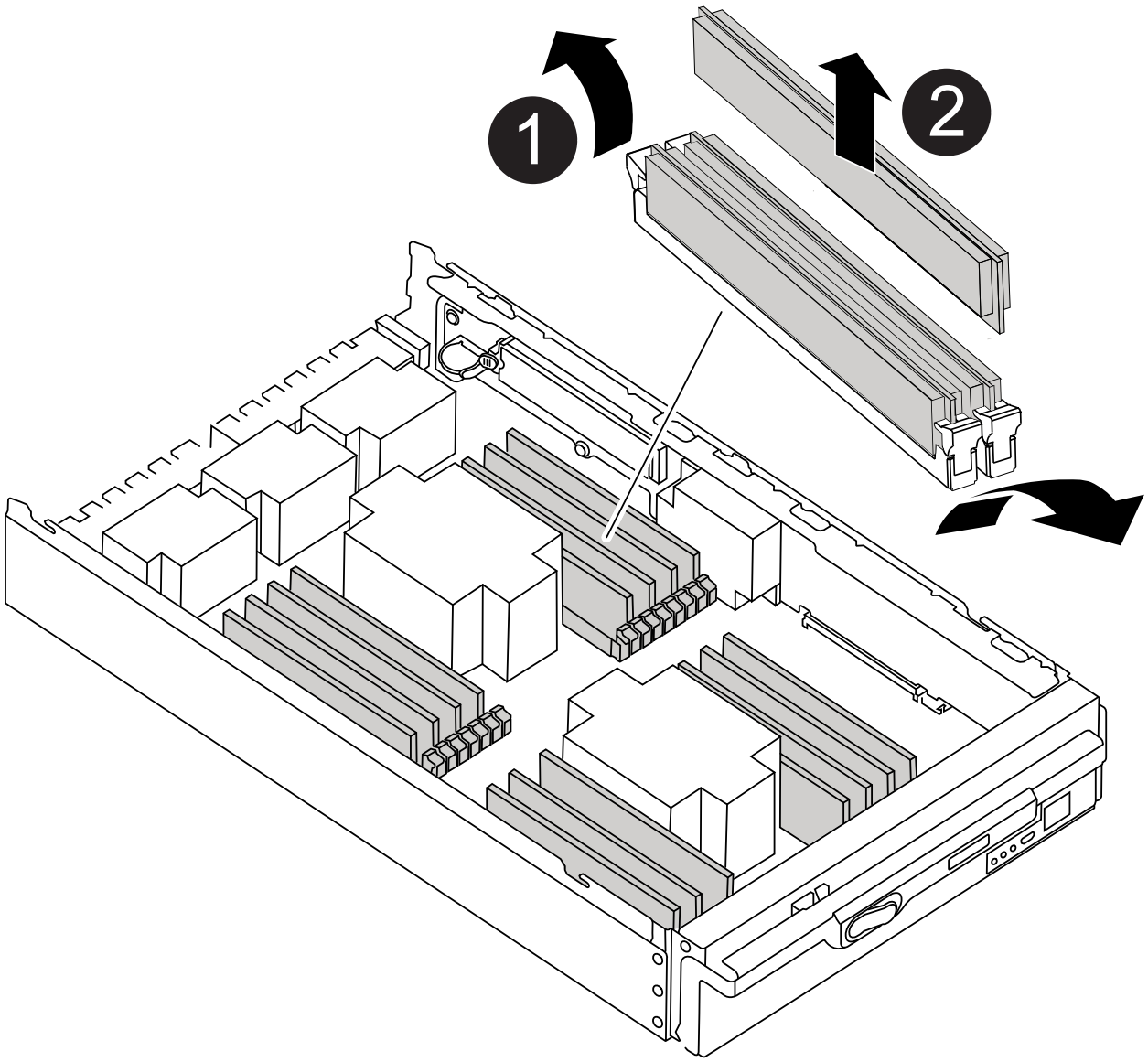

1	DIMM のツメ
2	DIMM

5. DIMM を取り付けるスロットの位置を確認します。

6. コネクタにある DIMM のツメが開いた状態になっていることを確認し、 DIMM をスロットに対して垂直に挿入します。

   DIMM のスロットへの挿入にはある程度の力が必要です。簡単に挿入できない場合は、 DIMM をスロットに正しく合わせてから再度挿入してください。

   > DIMM がスロットにまっすぐ差し込まれていることを目で確認してください。

7. DIMM をスロットに対して垂直に挿入します。

   DIMM のスロットへの挿入にはある程度の力が必要です。簡単に挿入できない場合は、 DIMM をスロットに正しく合わせてから再度挿入してください。

   > DIMM がスロットにまっすぐ差し込まれていることを目で確認してください。

8. DIMM の両端のノッチにツメがかかるまで、 DIMM の上部を慎重にしっかり押し込みます。
9. 残りの DIMM についても、上記の手順を繰り返します。

手順 **4** ：コントローラを取り付ける

コンポーネントを交換用コントローラモジュールに取り付けたら、交換用コントローラモジュールをシステムシャーシに取り付け、オペレーティングシステムをブートする必要があります。

2 台のコントローラモジュールを同じシャーシに搭載する HA ペアでは、シャーシへの設置が完了すると同時にリブートが試行されるため、コントローラモジュールの取り付け順序が特に重要です。

> システムのブート時にシステムファームウェアが更新されることがあります。このプロセスは中止しないでください。手順ではブートプロセスを中断する必要があります。通常はプロンプトが表示されたあとにいつでも中断できます。ただし、システムがブート時にシステムファームウェアの更新を開始した場合は、更新が完了してからブートプロセスを中断する必要があります。

1. 接地対策がまだの場合は、自身で適切に実施します。
2. コントローラモジュールのカバーをまだ取り付けていない場合は取り付けます。
3. コントローラモジュールの端をシャーシの開口部に合わせ、コントローラモジュールをシステムに半分までそっと押し込みます。

   アニメーション-コントローラモジュールを設置

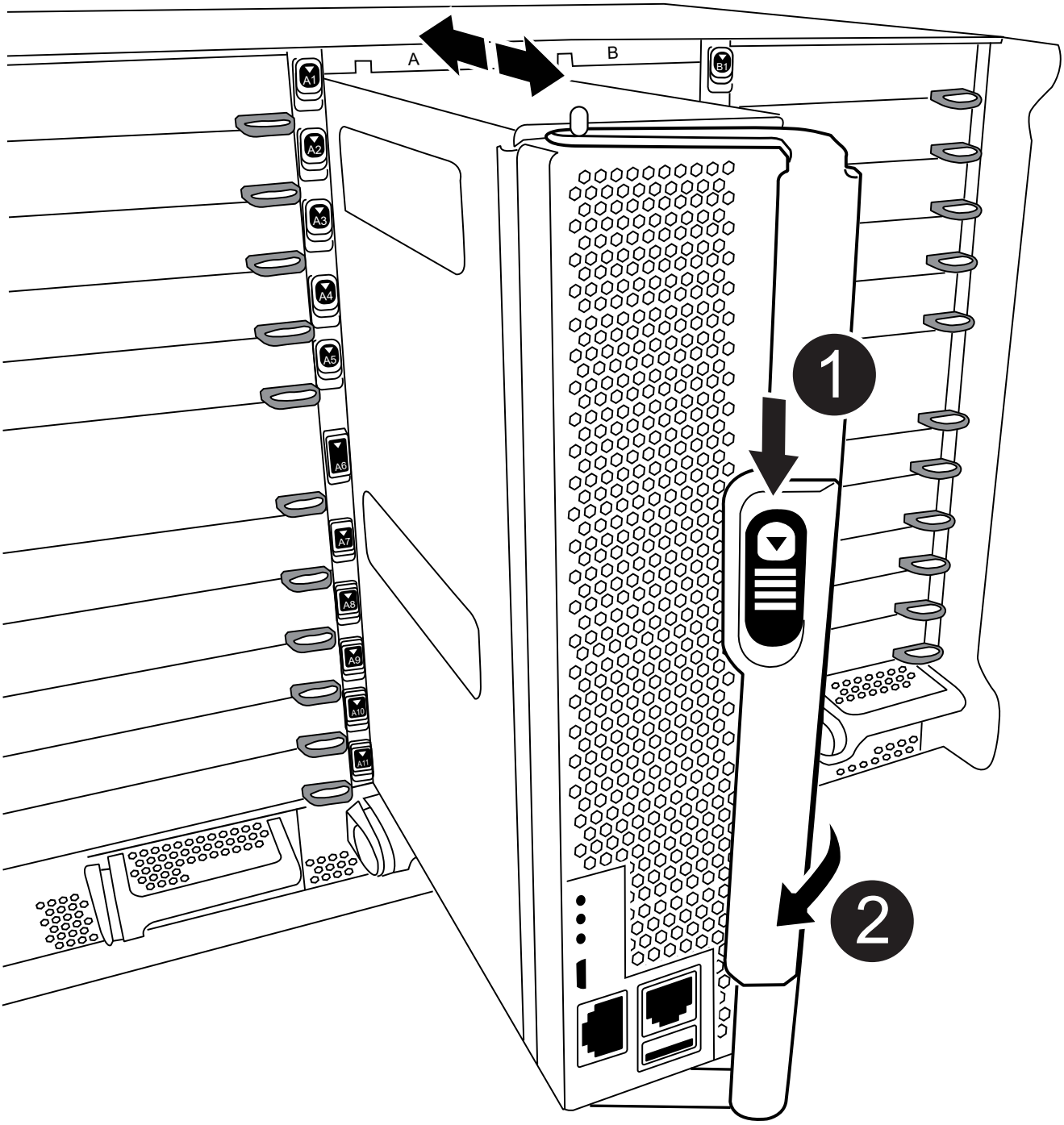

1	カムハンドルのリリースボタン

2	カムハンドル

> 指示があるまでコントローラモジュールをシャーシに完全に挿入しないでください。

4. システムにアクセスして以降のセクションのタスクを実行できるように、管理ポートとコンソールポートのみをケーブル接続します。

> 残りのケーブルは、この手順の後半でコントローラモジュールに接続します。

5. コントローラモジュールの再取り付けを完了します。

   a. ケーブルマネジメントデバイスをまだ取り付けていない場合は、取り付け直します。

   b. コントローラモジュールをシャーシに挿入し、ミッドプレーンまでしっかりと押し込んで完全に装着します。

   > コネクタの破損を防ぐため、コントローラモジュールをスライドしてシャーシに挿入する際に力を入れすぎないでください。

   コントローラモジュールは、シャーシに完全に装着されるとすぐにブートを開始します。ブートプロセスを中断できるように準備しておきます。

   a. コントローラモジュールのカムハンドルをロック位置まで回転させます。

   b. 起動メニューに Ctrl+C キーを押して ' 起動プロセスを中断します

   c. LOADER でブートするオプションを選択します。

システム構成をリストアして確認します（**FAS9500**）

ハードウェアの交換が完了したら、交換用コントローラの下位のシステム構成を確認し、必要に応じてシステム設定を再設定してから、システムレベルの診断を実行します。

手順 **1** ：コントローラモジュールの交換後にシステム時間を設定して確認します

交換用コントローラモジュールの日付と時刻は、 HA ペアの正常なコントローラモジュール、またはスタンドアロン構成の信頼できるタイムサーバに照らして確認する必要があります。日付と時刻が一致しない場合は、時刻の違いによるクライアントの停止を防ぐために、交換用コントローラモジュールで日付と時刻をリセットする必要があります。

これらの手順のコマンドを正しいシステムに適用することが重要です。

- replacement _node は、この手順で障害ノードと交換した新しいノードです。

- healthy_node は、 _replacement _node の HA パートナーです。

手順

1. _replacement _node に LOADER プロンプトが表示されない場合は、システムを停止して LOADER プロンプトを表示します。
2. _healthy_node で、システム時刻「 show date 」を確認します

   日付と時刻は GMT で表示されます。

3. LOADER プロンプトで、 _replacement node の日付と時刻を確認します。 'how date]

   日付と時刻は GMT で表示されます。

4. 必要に応じて、交換用ノードの日付を GMT で設定します。 'et date_mm/dd/yyyy_`
5. 必要に応じて、交換用ノードの時刻を GMT で設定します。「 set time *hh* ： *mm* ： *ss*` 」
6. LOADER プロンプトで、 _replacement _node の日付と時刻を確認します。 'how dat'

   日付と時刻は GMT で表示されます。

手順 **2** ：コントローラモジュールの **HA** 状態を確認して設定します

コントローラモジュールの「 HA 」状態を確認し、必要に応じてシステム構成に合わせて状態を更新する必要があります。

1. 交換用コントローラモジュールの保守モードで ' すべてのコンポーネントが同じ HA 状態を表示していることを確認します HA 構成の場合は 'ha-config show と表示されます

システムの構成	すべてのコンポーネントの **HA** の状態
HA ペア	高可用性
4 つ以上のノードを含む MetroCluster FC 構成	MCC
MetroCluster IP 構成	mccip

2. 表示されたコントローラモジュールのシステム状態がシステム構成と一致しない場合は、コントローラモジュールの HA 状態を「 ha-config modify controller_A_2 state_」 に設定します
3. 表示されたシャーシのシステム状態がシステム構成と一致しない場合は ' シャーシの HA 状態を設定します HA config modify chassis_HA-state_

手順 **3** ：システムレベルの診断を実行します

コントローラを交換するたびに、特定のコンポーネントとサブシステムについて包括的な診断テストまたは集中的な診断テストを実行する必要があります。

診断手順のコマンドは、すべてコンポーネントを交換するノードから実行します。

1. サービスを提供するノードが LOADER プロンプトに表示されていない場合は、ノードをリブートします。「 halt

   コマンドを問題したら、システムが LOADER プロンプトで停止するまで待ちます。

2. LOADER プロンプトで、システムレベルの診断用に特別に設計されたドライバ「 boot_diags 」にアクセスします

   ブート・プロセス中に 'Maintenance] モードのプロンプト（ *> ）が表示されるまで 'y とプロンプトを入力しても安全です

3. コントローラモジュールで使用可能なデバイスを表示してメモします。 'diag device show -dev MB

   コントローラモジュールのデバイスおよびポートとして、次のいくつかが表示されます。

   - bootmedia は、システムのブートデバイスです。
   - cna は、ネットワークやストレージデバイスに接続されていない統合ネットワークアダプタまたはインターフェイスです。
   - fcal は、 Fibre Channel ネットワークに接続されていない Fibre Channel-Arbitrated Loop デバイスです。
   - env は、マザーボード環境です。
   - mem はシステムメモリです。
   - nic は、ネットワークインターフェイスカードです。
   - nvram は、不揮発性 RAM です。
   - nvmem は、 NVRAM とシステムメモリの組み合わせです。
   - sas は、ディスクシェルフに接続されていない Serial Attached SCSI デバイスです。

4. 必要に応じて診断を実行します。

診断テストを実行する対象	作業
個々のコンポーネント	a. ステータスログ「`diag device clearstatus`」を消去します b. 選択したデバイスで使用可能なテストを表示します。「sldiag device show -dev dev_name dev_name には、前の手順で特定したポートとデバイスのいずれかを指定します。 c. 出力を確認し、必要に応じて実行するテストのみを選択します。「sldiag device modify -dev dev_name -selection only ◦ selection only を指定すると、デバイスに対して実行しないその他のテストがすべて無効になります。 d. 選択したテスト「sldiag device run -dev dev_name」を実行します テストが完了すると、次のメッセージが表示されます。 `*> <SLDIAG:_ALL_TESTS_COMPLETED>` e. 失敗したテストがないことを確認します :sldiag device status -dev dev_name -long-state failed テストに失敗した場合は、プロンプトに戻ります。失敗した場合は、そのステータスがすべて表示されます。

診断テストを実行する対象	作業
同時に複数のコンポーネント	a. 前の手順の出力で有効なデバイスと無効なデバイスを確認し、同時に実行するデバイスを決定します。 b. デバイスに対する個々のテストを一覧表示します。「 sldiag device show -dev dev_name 」 c. 出力を確認し、必要に応じて実行するテストのみを選択します。「 sldiag device modify -dev dev_name -selection only ◦ selection only を指定すると、デバイスに対して実行しないその他のテストがすべて無効になります。 d. テストが変更されたことを確認します。 'lddiag device show' e. 同時に実行するデバイスごとに上記の手順を繰り返します。 f. すべてのデバイスで診断を実行します： 'lddiag device run ⓘ 診断の実行を開始した後は、エントリを追加または変更しないでください。 テストが完了すると、次のメッセージが表示されます。 `*> <SLDIAG:_ALL_TESTS_COMPLETED>` g. ノードにハードウェアの問題がないことを確認します。「 diag device status -llong -state failed 」 テストに失敗した場合は、プロンプトに戻ります。失敗した場合は、そのステータスがすべて表示されます。

5. 前述の手順の結果に応じて、次に進みます。

システムレベルの診断のテスト結果	作業
は失敗なしで完了しました	a. ステータスログ「 `diag device clearstatus` 」を消去します b. ログがクリアされたことを確認します。「 diag device status 」 次のデフォルトの応答が表示されます。 SLDIAG ：ログメッセージが存在しません。 c. 保守モードを終了します :halt ノードに LOADER プロンプトが表示されます。 d. LOADER プロンプトからノードをブートします。 bye e. ノードを通常動作に戻します。

ノードの構成	作業
HA ペア	ギブバックを実行します。「 storage failover giveback -ofnode replacement_node_name 」 自動ギブバックを無効にした場合は、 storage failover modify コマンドを使用して再度有効にします。

ノードの構成	作業
テストが失敗しました	問題の原因を特定します。 1. 保守モードを終了します :halt コマンドを問題したら、システムが LOADER プロンプトで停止するまで待ちます。 2. シャーシ内のコントローラモジュールの数に応じて、電源装置をオフにするか、オンのままにします。+ 他のコントローラモジュールに電力を供給するために、電源装置をオンのままにします。 3. システムレベルの診断を実行するための考慮事項をすべて確認するとともに、ケーブルがしっかりと接続されているか、ハードウェアコンポーネントがストレージシステムに適切に取り付けられているかを確認します。 4. 対象となるコントローラモジュールをブートし、ブートメニューを表示するよう求められたら Ctrl+C キーを押して、ブートを中断します。+ コントローラモジュールを完全に取り付けると、モジュールがブートします。 5. メニューから、メンテナンスモードでのブートを選択します。 6. 次のコマンドを入力して保守モードを終了します :halt コマンドを問題したら、システムが LOADER プロンプトで停止するまで待ちます。 7. システムレベルの診断テストを再実行します。

システムと**FAS9500**をケーブルで再接続します

ストレージおよびネットワーク接続をケーブルで再接続して、交換用手順を続行します。

手順 **1** ：システムにケーブルを再接続します

診断の実行後、コントローラモジュールのストレージとネットワークを再度ケーブル接続する必要があります。

手順

1. システムにケーブルを再接続します。
2. を使用して、ケーブル接続が正しいことを確認します "Active IQ Config Advisor"。
   a. Config Advisor をダウンロードしてインストールします。
   b. ターゲットシステムの情報を入力し、データ収集をクリックします。
   c. Cabling タブをクリックし ' 出力を確認しますすべてのディスクシェルフが表示されていること、およびすべてのディスクが出力に表示されていることを確認し、ケーブル接続に関する問題が見つかった場合は修正します。
   d. 該当するタブをクリックして他のケーブル接続を確認し、 Config Advisor からの出力を確認します。

システム ID とディスク割り当て情報は NVRAM モジュールにあります。 NVRAM モジュールはコントローラモジュールとは別のモジュールに搭載されており、コントローラモジュールの交換による影響はありません。

手順 **2** ：ディスクを再割り当てする

HA ペアのストレージシステムの場合、手順の最後でギブバックが実行されると、新しいコントローラモジュールのシステム ID がディスクに自動的に割り当てられます。_replacement _node のブート時にシステム ID の変更を確定し、その変更が実施されたことを確認する必要があります。

この手順は、 HA ペアの ONTAP を実行するシステムにのみ適用されます。

1. _replacement _node が Maintenance モード (プロンプトに *>` が表示されている) の場合は 'Maintenance モードを終了して ' LOADER プロンプト :halt に進みます
2. システム ID が一致しないためにシステム ID を上書きするかどうかを尋ねられた場合は、 _replacement _node の LOADER プロンプトから「 y 」と入力し、ノードをブートします。「 boot_ontap 」
3. _replacement _node コンソールに Waiting for giveback… というメッセージが表示されるまで待ち、正常なノードから、新しいパートナーシステム ID が自動的に割り当てられていることを確認します。 storage failover show

   コマンド出力には、障害ノードでシステム ID が変更されたことを示すメッセージが表示され、正しい古い ID と新しい ID が示されます。次の例では、 node2 の交換が実施され、新しいシステム ID として 151759706 が設定されています。

```
node1> storage failover show
                                     Takeover
Node               Partner           Possible     State Description
------------       ------------      --------
-------------------------------------
node1              node2             false        System ID changed on
partner (Old:
                                                   151759755, New:
151759706), In takeover
node2              node1             -            Waiting for giveback
(HA mailboxes)
```

4. 正常なノードから、コアダンプがすべて保存されたことを確認します。
   a. advanced 権限レベルに切り替えます。「 set -privilege advanced 」

      advanced モードで続行するかどうかを確認するプロンプトが表示されたら、「 y 」と入力します。advanced モードのプロンプトが表示されます（ * > ）。

   b. コアダンプをすべて保存します。「 system node run -node _local-node-name_partner savecore 」
   c. savecore コマンドの完了を待機してからギブバックを実行します。

      次のコマンドを入力すると、 savecore コマンドの進行状況を監視できます。 'system node run -node _local-node-name_partner savecore -s

d. admin 権限レベルに戻ります。「 set -privilege admin 」

5. ノードをギブバックします。

   a. 正常なノードから、交換したノードのストレージをギブバックします。「 storage failover giveback -ofnode replacement_node_name _

      _replacement _node はストレージをテイクバックしてブートを完了します。

      システム ID が一致しないためにシステム ID を上書きするかどうかを確認するメッセージが表示された場合は 'y' と入力する必要があります

      ギブバックが拒否されている場合は、拒否を無効にすることを検討してください。

   詳細については、を参照してください "手動ギブバックコマンド" 拒否を無視するトピック。

   a. ギブバックが完了したら、 HA ペアが正常でテイクオーバーが可能であることを確認します。 storage failover show

      「 storage failover show 」コマンドの出力に、パートナーメッセージで変更されたシステム ID は含まれません。

6. ディスクが正しく割り当てられたことを確認します。「 storage disk show -ownership

   replacement _node には、新しいシステム ID が表示されます。次の例では、 node1 で所有されているディスクに、新しいシステム ID 1873775277 が表示されています。

```
node1> storage disk show -ownership

Disk  Aggregate Home  Owner  DR Home  Home ID    Owner ID  DR Home ID
Reserver  Pool
----- ------    ----- ------ -------- -------    -------    -------
---------  ---
1.0.0  aggr0_1  node1 node1  -        1873775277 1873775277  -
1873775277 Pool0
1.0.1  aggr0_1  node1 node1           1873775277 1873775277  -
1873775277 Pool0
.
.
.
```

7. システムが MetroCluster 構成になっている場合は ' ノードのステータスを監視します MetroCluster node show

   MetroCluster 構成では、交換後に通常の状態に戻るまで数分かかります。この時点で各ノードの状態が設定済みになります。 DR ミラーリングは有効で、通常モードになります。MetroCluster node show -fields node-systemid' コマンドの出力には、 MetroCluster 設定が通常の状態に戻るまで古いシステム ID が表示されます。

8. ノードが MetroCluster 構成になっている場合は、 MetroCluster の状態に応じて、元の所有者がディザスタサイトのノードである場合に DR ホーム ID のフィールドにディスクの元の所有者が表示されることを確認します。

   これは、次の両方に該当する場合に必要です。

   - MetroCluster 構成がスイッチオーバー状態である。
   - replacement _node は、ディザスタサイトのディスクの現在の所有者です。

     詳細については、を参照してください "4 ノード MetroCluster 構成での HA テイクオーバーおよび MetroCluster スイッチオーバー中のディスク所有権の変更" トピック：

9. システムが MetroCluster 構成になっている場合は、各ノードが構成されていることを確認します。「 MetroCluster node show -fields configurion-state 」

```
node1_siteA::> metrocluster node show -fields configuration-state

dr-group-id            cluster node           configuration-state
-----------            ---------------------- --------------
--------------------
1 node1_siteA          node1mcc-001           configured
1 node1_siteA          node1mcc-002           configured
1 node1_siteB          node1mcc-003           configured
1 node1_siteB          node1mcc-004           configured

4 entries were displayed.
```

10. 各ノードに、想定されるボリュームが存在することを確認します。 vol show -node node-name
11. リブート時の自動テイクオーバーを無効にした場合は、正常なノードで「 storage failover modify -node replacement-node-name -onreboot true 」を有効にします

システムのリストアを完了します。**FAS9500**

交換用手順を完了してシステムを完全に動作状態に戻すには、ストレージのケーブル接続をやり直し、必要に応じて NetApp Storage Encryption の構成をリストアし、新しいコントローラのライセンスをインストールする必要があります。システムを完全に動作状態にリストアするには、一連の作業を完了しておく必要があります。

手順 **1** ：交換用ノードのライセンスを **ONTAP** にインストールする

障害ノードが標準（ノードロック）ライセンスを必要とする ONTAP 機能を使用していた場合は、_replacement node に新しいライセンスをインストールする必要があります。標準ライセンスを使用する機能では、クラスタ内の各ノードにその機能用のキーが必要です。

ライセンスキーをインストールするまでの間も、標準ライセンスを必要とする機能を _replacement _node から引き続き使用できます。ただし、該当する機能のライセンスがクラスタ内でその障害ノードにしかなかった場合、機能の設定を変更することはできません。また、ライセンスされていない機能をノードで使用するとライセンス契約に違反する可能性があるため、できるだけ早く _replacement にライセンスキーをインストール

する必要があります。

ライセンスキーは 28 文字の形式です。

ライセンスキーは 90 日間の猶予期間中にインストールする必要があります。この猶予期間を過ぎると、古いライセンスはすべて無効になります。有効なライセンスキーをインストールしたら、 24 時間以内にすべてのキーをインストールする必要があります。

ノードが MetroCluster 構成であり、サイトのすべてのノードを交換した場合は、スイッチバックの前にライセンスキーを _replacement node に取り付ける必要があります。

1. 新しいライセンスキーが必要な場合は、ネットアップサポートサイトの「ソフトウェアライセンス」の下の「サポート」セクションで交換用ライセンスキーを入手します。

   "ネットアップサポート"

   > 必要な新しいライセンスキーが自動的に生成され、 E メールで送信されます。ライセンスキーが記載された E メールが 30 日以内に届かないは、テクニカルサポートにお問い合わせください。

手順

1. 各ライセンスキーをインストールします :+system license add-license-code license-key, license-key…+`
2. 必要に応じて、古いライセンスを削除します。
   a. 使用されていないライセンスを確認してください : 「 license clean-up-unused -simulate 」
   b. リストが正しい場合は、未使用のライセンス「 license clean-up-unused 」を削除します

手順 **2** ：ストレージとボリュームの暗号化機能をリストアする

ストレージまたはボリュームの暗号化を使用するように設定したストレージシステムのコントローラモジュールまたは NVRAM モジュールを交換したら、追加の手順を実行して、暗号化機能を中断させないようにする必要があります。ストレージまたはボリュームの暗号化が有効になっていないストレージシステムでは、このタスクを省略できます。

ステップ

1. の該当する手順を使用して、ストレージまたはボリュームの暗号化機能をリストアします "CLI での NetApp Encryption の概要"。
2. オンボードキー管理と外部キー管理のどちらを使用しているかに応じて、次のいずれかの手順を実行します。
   - "オンボードキー管理の暗号化キーをリストア"
   - "外部キー管理の暗号化キーをリストアします"

手順 **3** ： **LIF** を確認してシリアル番号を登録する

replacement _node を使用可能な状態に戻す前に、 LIF がホームポートにあることを確認し、 AutoSupport が有効になっている場合は _replacement _node のシリアル番号を登録して、自動ギブバックをリセットする必要があります。

手順

1. 論理インターフェイスがホームサーバとポートに報告されていることを確認します。「 network interface show -is-home false 」

   いずれかの LIF が false と表示されている場合は、ホームポートにリバートします。「 network interface revert

2. システムのシリアル番号をネットアップサポートに登録します。
   - AutoSupport が有効になっている場合は、 AutoSupport メッセージを送信してシリアル番号を登録します。
   - AutoSupport が有効になっていない場合は、を呼び出します "ネットアップサポート" をクリックしてシリアル番号を登録します。
3. 自動ギブバックを無効にした場合は、再度有効にします。「 storage failover modify -node local-auto-giveback true 」

手順 **4** ：障害が発生したパーツをネットアップに返却する

障害のある部品は、キットに付属する RMA 指示書に従ってネットアップに返却してください。を参照してください "パーツの返品と交換" 詳細については、を参照してください。

DIMM-FAS9500を交換します

システムで登録される修正可能なエラー修正コード（ ECC ）の数が増え続けている場合は、コントローラモジュールの DIMM を交換する必要があります。そのままにしているとシステムがパニック状態になります。

システムのその他のコンポーネントがすべて正常に動作している必要があります。問題がある場合は、必ずテクニカルサポートにお問い合わせください。

障害が発生したコンポーネントは、プロバイダから受け取った交換用 FRU コンポーネントと交換する必要があります。

手順 **1** ：障害ノードをシャットダウンします

障害のあるコントローラをシャットダウンするには、コントローラのステータスを確認し、必要に応じて正常なコントローラが障害のあるコントローラストレージからデータを引き続き提供できるようにコントローラをテイクオーバーする必要があります。

このタスクについて

- NetApp Storage Encryption を使用している場合は、 _ ONTAP 9 NetApp Encryption パワーガイド _ の「 SED を非保護モードに戻す」セクションの手順に従って MSID をリセットしておく必要があります。

  "ONTAP 9 ネットアップ暗号化パワーガイド"

- SANシステムを使用している場合は'障害のあるコントローラSCSIブレードに関するイベント・メッセージ（event log show）を確認しておく必要があります

  各 SCSI ブレードプロセスは、クラスタ内の他のノードとクォーラムを構成している必要があります。交換を進める前に、すべての問題を解決しておく必要があります。

- ノードが 3 つ以上あるクラスタは、クォーラムを構成している必要があります。クラスタがクォーラムを

構成していない場合、または正常なコントローラで適格性と正常性について false と表示される場合は、障害のあるコントローラをシャットダウンする前に問題 を修正する必要があります。を参照してください "CLI での管理の概要"。

- MetroCluster 構成を使用している場合は、 MetroCluster 構成状態が構成済みで、ノードが有効かつ正常な状態であることを確認しておく必要があります（「 MetroCluster node show 」）。

手順

1. AutoSupport が有効になっている場合は、 AutoSupport メッセージを呼び出してケースの自動作成を抑制します。「 system node AutoSupport invoke -node * -type all -message MAINT=number_OF_hours_downh

   次の AutoSupport メッセージは、ケースの自動作成を 2 時間停止します。 cluster1 ： * > system node AutoSupport invoke -node * -type all -message MAINT=2h`

2. 正常なコントローラのコンソールから自動ギブバックを無効にします。 storage failover modify – node local-auto-giveback false

3. 障害のあるコントローラに LOADER プロンプトを表示します。

障害のあるコントローラの表示	作業
LOADER プロンプト	コントローラモジュールの取り外しに進みます。
ギブバックを待っています	Ctrl キーを押しながら C キーを押し ' プロンプトが表示されたら y と入力します
システムプロンプトまたはパスワードプロンプト（システムパスワードの入力）	正常なコントローラから障害のあるコントローラをテイクオーバーまたは停止します。「 storage failover takeover -ofnode impaired_node_name _ 障害のあるコントローラに「 Waiting for giveback… 」と表示されたら、 Ctrl+C キーを押し、「 y 」と入力します。

手順 **2** ：コントローラモジュールを取り外す

コントローラ内部のコンポーネントにアクセスするには、まずコントローラモジュールをシステムから取り外し、続いてコントローラモジュールのカバーを外す必要があります。

1. 接地対策がまだの場合は、自身で適切に実施します。
2. 障害のあるコントローラモジュールからケーブルを外し、どのケーブルが何に接続されていたかを記録します。
3. カムハンドルのテラコッタボタンを下にスライドさせてロックを解除します。

   アニメーション-コントローラを取り外します

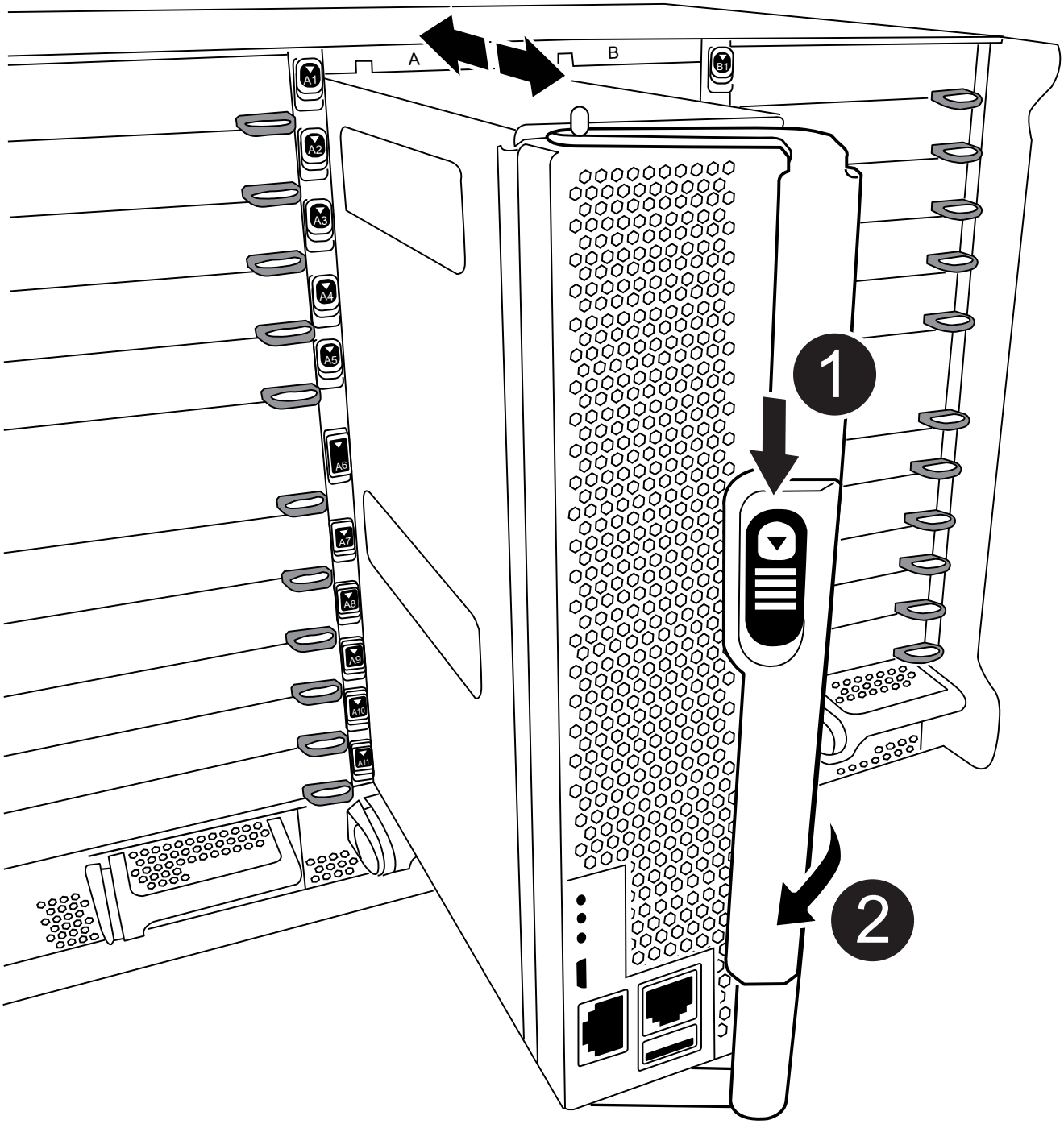

1	カムハンドルのリリースボタン

2	カムハンドル

4. カムハンドルを回転させて、コントローラモジュールをシャーシから完全に外し、コントローラモジュールをシャーシから引き出します。

   このとき、空いている手でコントローラモジュールの底面を支えてください。

5. コントローラモジュールのふた側を上にして、平らで安定した場所に置きます。カバーの青いボタンを押し、コントローラモジュールの背面にカバーをスライドさせてから、カバーを上に動かしてコントローラモジュールから外します。

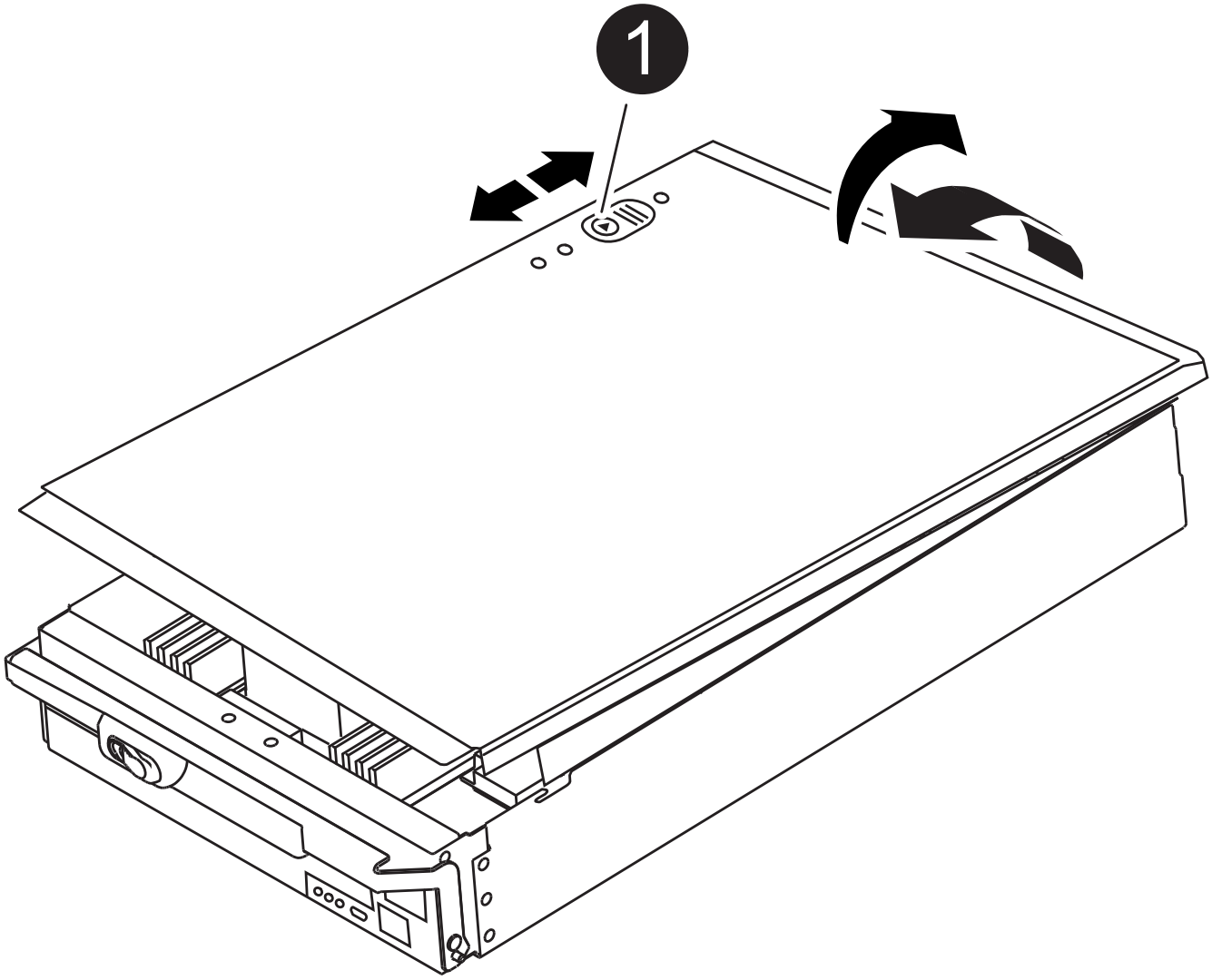

1	コントローラモジュールのカバーの固定ボタン

手順 **3** ： **DIMM** を交換します

DIMM を交換するには、コントローラ内で DIMM の場所を確認し、特定の手順を実行します。

1. 接地対策がまだの場合は、自身で適切に実施します。
2. コントローラモジュールで DIMM の場所を確認します。

> 各システムメモリ DIMM の LED は、ボード上の各 DIMM スロットの横にあります。障害が発生した場合は、 LED が 2 秒ごとに点滅します。

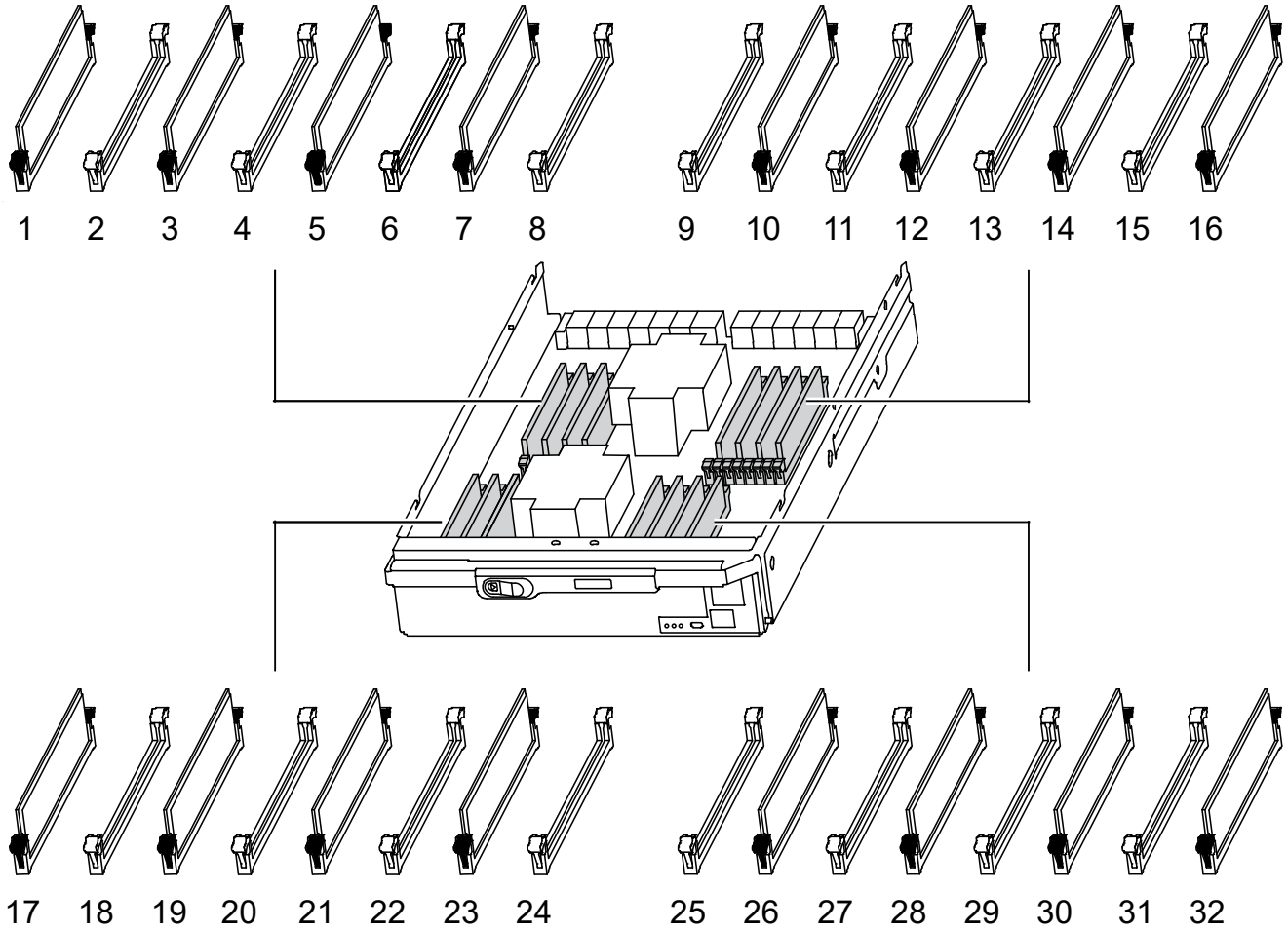

3. DIMM の両側にある 2 つのツメをゆっくり押し開いて DIMM をスロットから外し、そのままスライドさせてスロットから取り出します。

DIMM 回路基板のコンポーネントに力が加わらないように、 DIMM の両端を慎重に持ちます。

アニメーション- DIMMを交換します

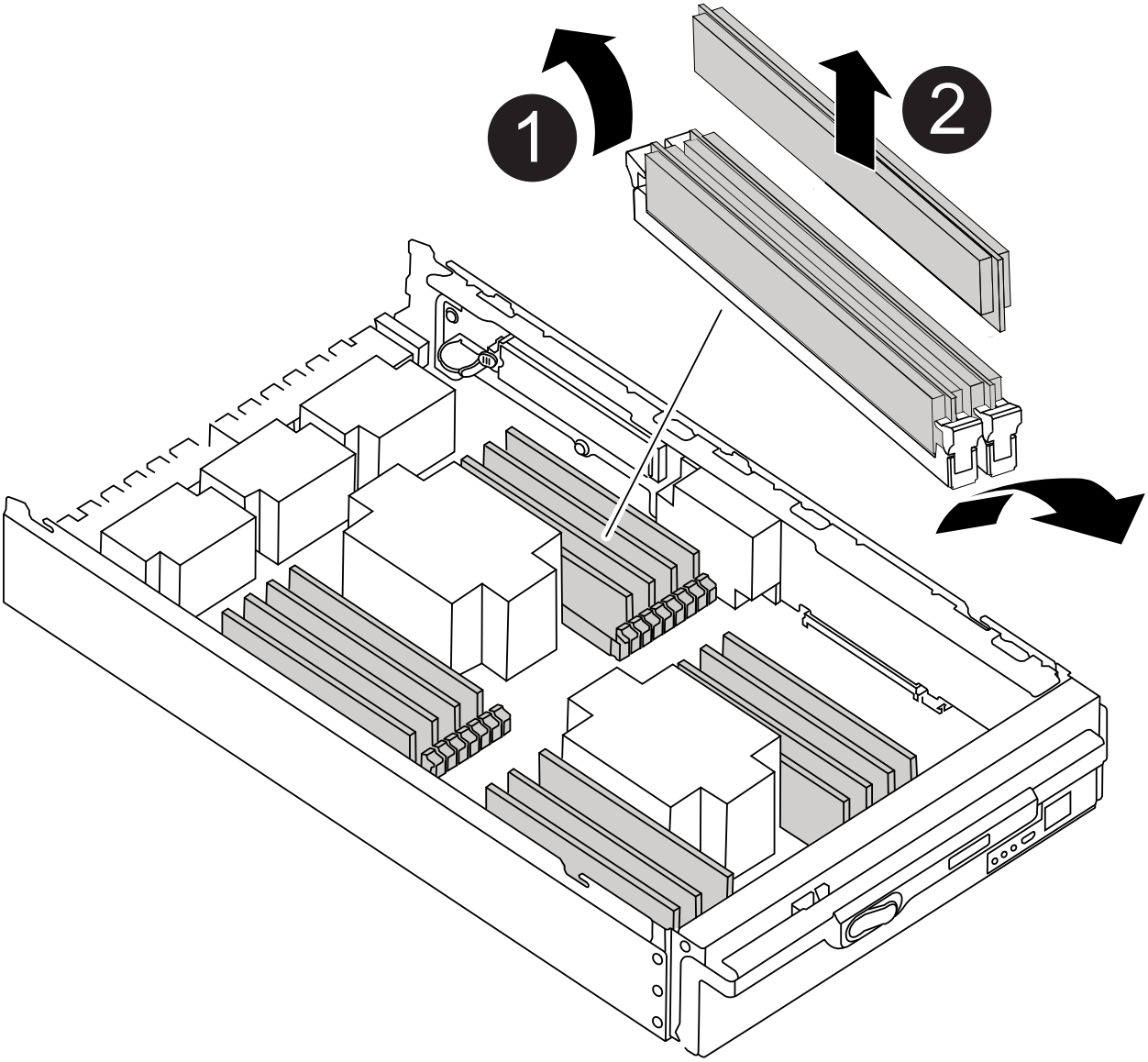

1	DIMM のツメ

2	DIMM

4. 交換用 DIMM を静電気防止用の梱包バッグから取り出し、 DIMM の端を持ってスロットに合わせます。

   DIMM のピンの間にある切り欠きを、ソケットの突起と揃える必要があります。

5. コネクタにある DIMM のツメが開いた状態になっていることを確認し、 DIMM をスロットに対して垂直に挿入します。

   DIMM のスロットへの挿入にはある程度の力が必要です。簡単に挿入できない場合は、 DIMM をスロットに正しく合わせてから再度挿入してください。

   > DIMM がスロットにまっすぐ差し込まれていることを目で確認してください。

6. DIMM の両端のノッチにツメがかかるまで、 DIMM の上部を慎重にしっかり押し込みます。
7. コントローラモジュールのカバーを閉じます。

手順 **4** ：コントローラを取り付ける

コンポーネントをコントローラモジュールに取り付けたら、コントローラモジュールをシステムシャーシに取り付け直してオペレーティングシステムをブートする必要があります。

2 台のコントローラモジュールを同じシャーシに搭載する HA ペアでは、シャーシへの設置が完了すると同時にリブートが試行されるため、コントローラモジュールの取り付け順序が特に重要です。

1. 接地対策がまだの場合は、自身で適切に実施します。
2. コントローラモジュールのカバーをまだ取り付けていない場合は取り付けます。

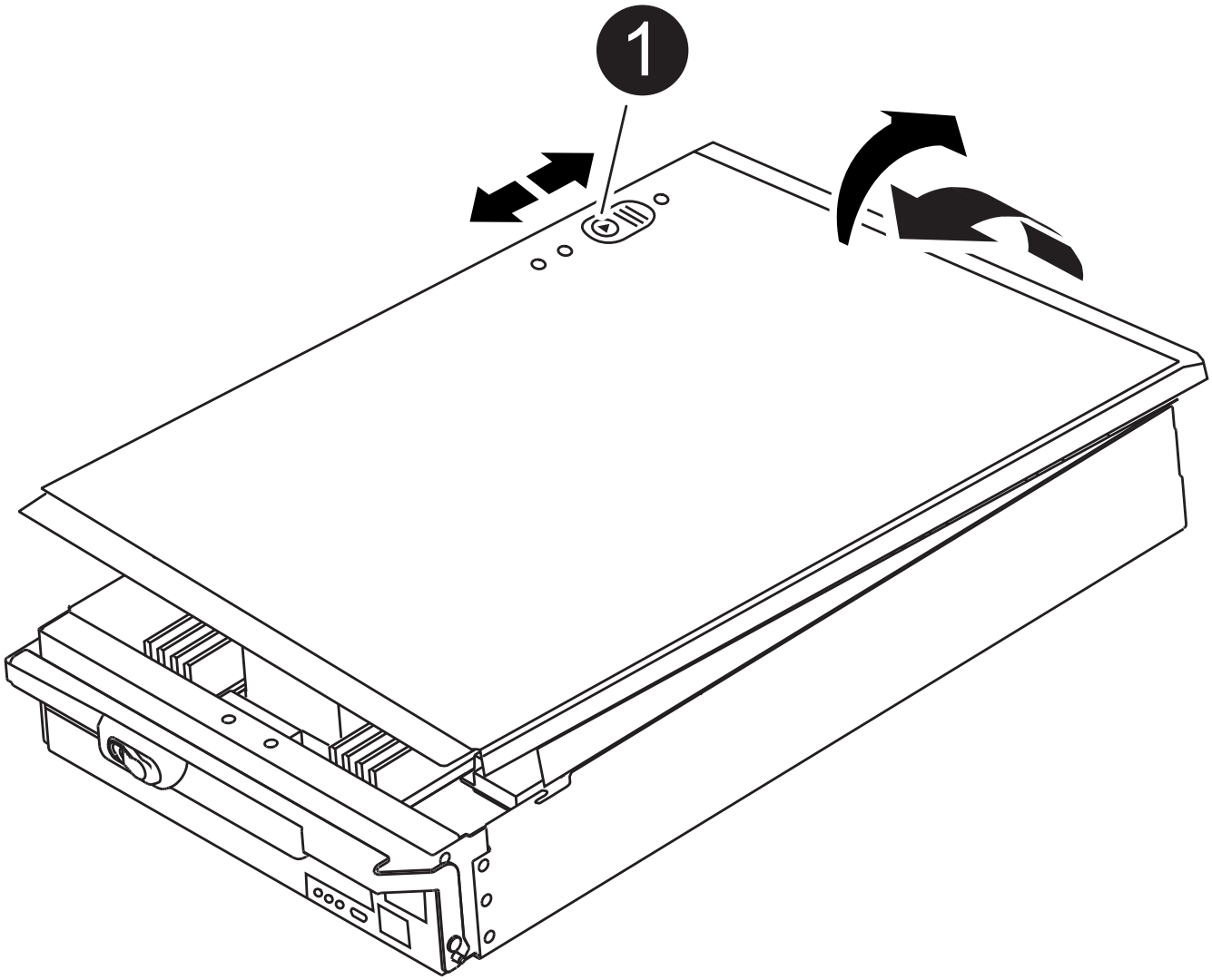

1	コントローラモジュールのカバーの固定ボタン

3. コントローラモジュールの端をシャーシの開口部に合わせ、コントローラモジュールをシステムに半分までそっと押し込みます。

   アニメーション-コントローラを取り付けます

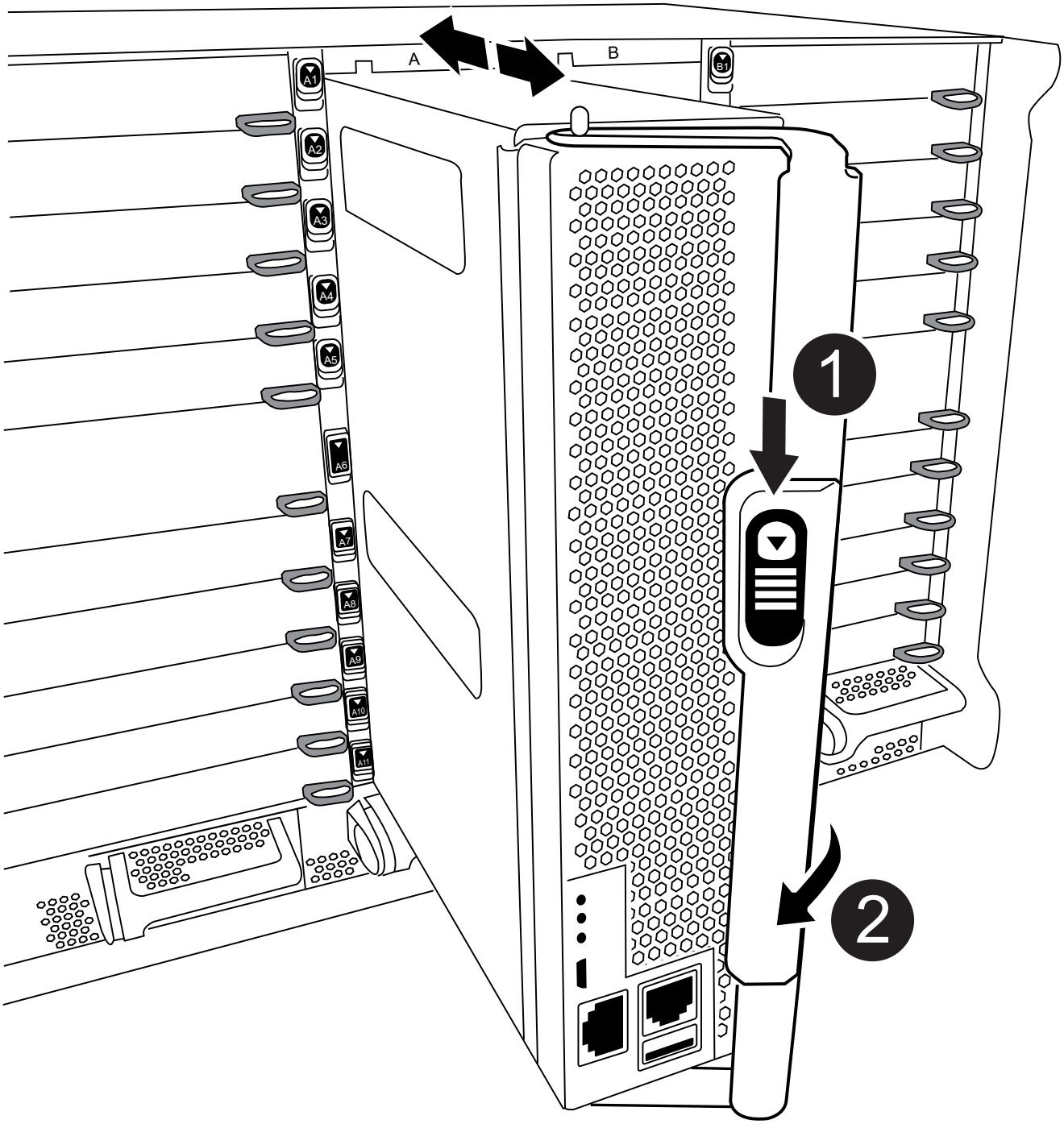

1	カムハンドルのリリースボタン

2	カムハンドル

ⓘ 指示があるまでコントローラモジュールをシャーシに完全に挿入しないでください。

4. システムにアクセスして以降のセクションのタスクを実行できるように、管理ポートとコンソールポートのみをケーブル接続します。

   ⓘ 残りのケーブルは、この手順の後半でコントローラモジュールに接続します。

5. コントローラモジュールの再取り付けを完了します。

   a. ケーブルマネジメントデバイスをまだ取り付けていない場合は、取り付け直します。
   b. コントローラモジュールをシャーシに挿入し、ミッドプレーンまでしっかりと押し込んで完全に装着します。

      コントローラモジュールが完全に装着されると、ロックラッチが上がります。

      ⓘ コネクタの破損を防ぐため、コントローラモジュールをスライドしてシャーシに挿入する際に力を入れすぎないでください。

   コントローラモジュールは、シャーシに完全に装着されるとすぐにブートを開始します。ブートプロセスを中断できるように準備しておきます。

   a. ロックラッチを上に回転させてロックピンが外れるように傾け、ロックされるまで下げます。
   b. 起動メニューに Ctrl+C キーを押して ' 起動プロセスを中断します
   c. 表示されたメニューからメンテナンスモードでブートするオプションを選択します。

手順 **5** ：システムレベルの診断を実行します

新しい DIMM を取り付けたら、診断を実行する必要があります。

システムレベルの診断を開始するには、システムに LOADER プロンプトが表示されている必要があります。

診断手順のコマンドは、すべてコンポーネントを交換するノードから実行します。

1. 作業をするノードに LOADER プロンプトが表示されていない場合は、次の手順を実行します。
   a. 表示されたメニューからメンテナンスモードオプションを選択します。
   b. ノードが保守モードでブートしたら ' ノードを停止します

      コマンドを問題したら、システムが LOADER プロンプトで停止するまで待ちます。

> 起動プロセス中に 'y' とプロンプトを安全に入力できます

- HA 構成でメンテナンスモードに切り替えたときに表示される、正常なノードが停止したままであることの確認を求めるプロンプト。

2. LOADER プロンプトで、システムレベルの診断用に特別に設計されたドライバ「 boot_diags 」にアクセスします

   ブート・プロセス中に 'Maintenance] モードのプロンプト（ *> ）が表示されるまで 'y とプロンプトを入力しても安全です

3. システムメモリの診断を実行します。 'lddiag device run -dev mem'
4. DIMM の交換が原因でハードウェアの問題が発生していないことを確認します。 'lddiag device status -dev mem-long-state failed

   テストに失敗した場合は、プロンプトに戻ります。失敗した場合は、そのステータスがすべて表示されます。

5. 前述の手順の結果に応じて、次に進みます。

システムレベルの診断のテスト結果	作業
は失敗なしで完了しました	a. ステータスログ「 `diag device clearstatus` 」を消去します b. ログがクリアされたことを確認します。「 diag device status 」 次のデフォルトの応答が表示されます。 SLDIAG ：ログメッセージが存在しません。 c. 保守モードを終了します :halt ノードに LOADER プロンプトが表示されます。 d. LOADER プロンプトからノードをブートします。 bye e. ノードを通常動作に戻します。

ノードの構成	作業
HA ペア	ギブバックを実行します。「 storage failover giveback -ofnode replacement_node_name 」 自動ギブバックを無効にした場合は、 storage failover modify コマンドを使用して再度有効にします。

ノードの構成	作業
テストが失敗しました	問題の原因を特定します。 a. 保守モードを終了します :halt コマンドを問題したら、システムが LOADER プロンプトで停止するまで待ちます。 b. システムレベルの診断を実行するための考慮事項をすべて確認するとともに、ケーブルがしっかりと接続されているか、ハードウェアコンポーネントがストレージシステムに適切に取り付けられているかを確認します。 c. 対象となるコントローラモジュールをブートし、ブートメニューを表示するよう求められたら Ctrl+C キーを押してブートを中断します。 ◦ シャーシ内にコントローラモジュールが 2 つある場合は、対象となるコントローラモジュールをシャーシに完全に取り付けます。 コントローラモジュールを完全に取り付けると、モジュールがブートします。 ◦ シャーシ内にコントローラモジュールが 1 つしかない場合は、電源装置を接続して電源をオンにします。 d. メニューから、メンテナンスモードでのブートを選択します。 e. 次のコマンドを入力して保守モードを終了します :halt コマンドを問題したら、システムが LOADER プロンプトで停止するまで待ちます。 f. システムレベルの診断テストを再実行します。

手順 **6** ：障害が発生したパーツをネットアップに返却する

障害のある部品は、キットに付属する RMA 指示書に従ってネットアップに返却してください。を参照してください "パーツの返品と交換" 詳細については、を参照してください。

NVRAM11バッテリを搭載したデステージコントロール電源モジュール**FAS9500**を交換してください

NVRAM11 バッテリを搭載したデステージコントローラ電源モジュール（ DCPM ）をホットスワップするには、障害が発生した DCPM モジュールの場所を確認し、シャーシから取り外して、交換用の DCPM モジュールをインストールする必要があります。

障害が発生したモジュールをシャーシから取り外す前に、交換用の DCPM モジュールを手元に置いておく必要があります。このモジュールは、取り外してから 5 分以内に交換する必要があります。DCPM モジュールをシャーシから取り外すと、他のコントローラモジュールへのフェイルオーバー以外に、 DCPM モジュール

を所有するコントローラモジュールのシャットダウン保護はありません。

手順 **1** ： **DCPM** モジュールを交換します

システムの DCPM モジュールを交換するには、障害が発生した DCPM モジュールをシステムから取り外し、新しい DCPM モジュールと交換する必要があります。

1. 接地対策がまだの場合は、自身で適切に実施します。
2. システム前面のベゼルを取り外し、脇に置きます。
3. モジュールの警告 LED を調べて、システムの前面にある故障した DCPM モジュールの場所を確認します。

   モジュールに障害が発生すると、 LED はオレンジに点灯します。

   > DCPM モジュールは取り外してから 5 分以内にシャーシ内で交換する必要があります。そうしないと、関連するコントローラがシャットダウンします。

4. モジュールハンドルのテラコッタロックボタンを押し、 DCPM モジュールをシャーシから取り出します。

   アニメーション- DCPMの取り外し/取り付け

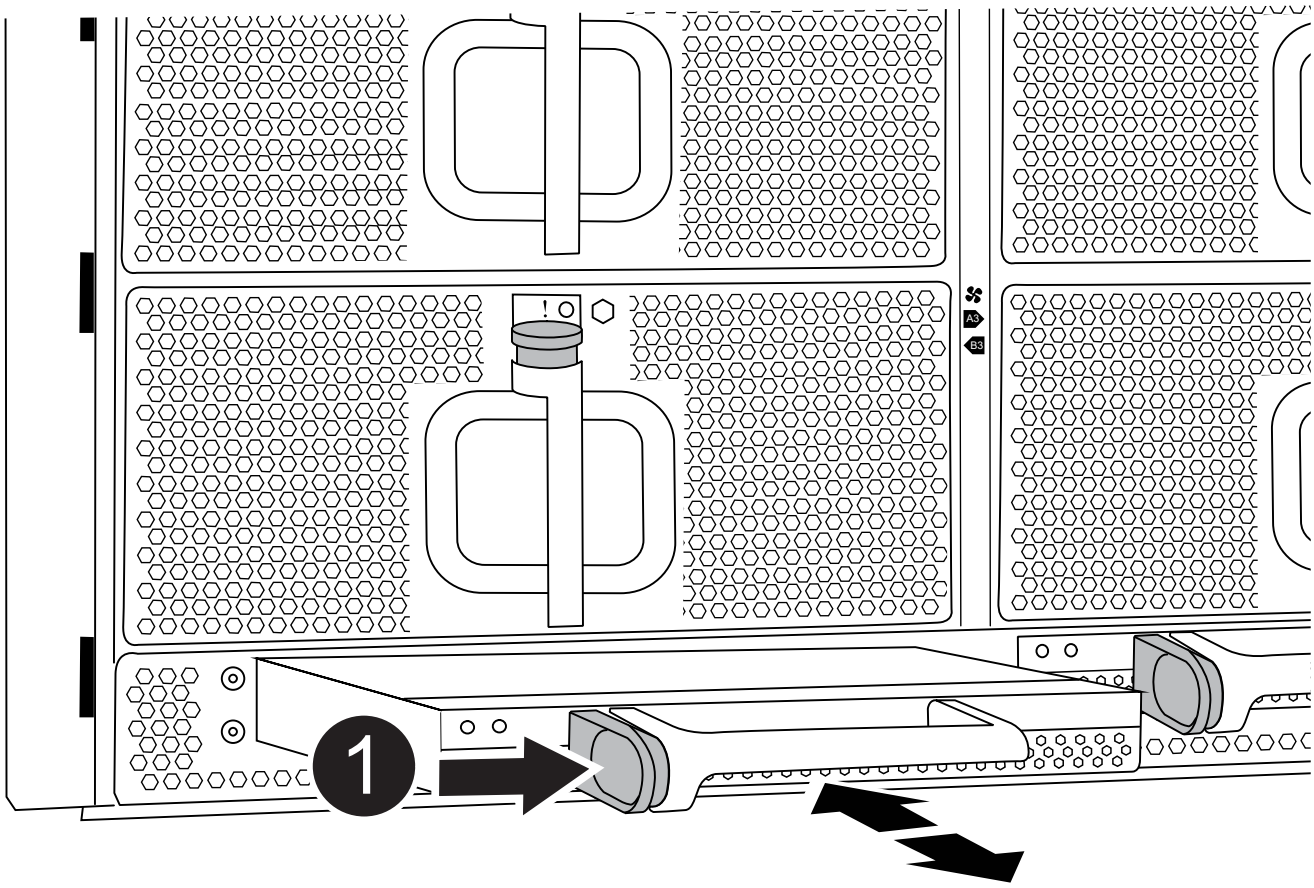

1	DCPM モジュールのテラコッタロックボタン

5. DCPM モジュールの端をシャーシの開口部に合わせ、カチッと音がして所定の位置に収まるまでシャーシにそっと挿入します。

> モジュールとスロットにはキーが付いています。モジュールを無理に開口部に押し込まないでください。モジュールを簡単に挿入できない場合は、モジュールの位置を調整してからシャーシに挿入します。

挿入時にオレンジの LED が 4 回点滅し、バッテリに電圧が供給されている場合は緑色の LED も点滅します。点滅しない場合は、交換する必要があります。

手順 **2** ：バッテリーの障害

バッテリのリサイクルまたは廃棄に関する地域の規制に従って、バッテリを廃棄する必要があります。バッテリを適切に廃棄できない場合は、キットに付属する RMA 指示書に従って、バッテリをネットアップに返却する必要があります。

"安全に関する情報および規制に関する注意事項"

手順 **3** ：障害が発生したパーツをネットアップに返却する

障害のある部品は、キットに付属する RMA 指示書に従ってネットアップに返却してください。を参照してください "パーツの返品と交換" 詳細については、を参照してください。

ファンと**FAS9500**を交換します

サービスを中断せずにファンモジュールを交換するには、特定の順序でタスクを実行する必要があります。

> シャーシからファンモジュールを取り外したら 2 分以内にファンモジュールを交換する必要があります。システムの通気が遮断されて 2 分が経過すると、過熱を防ぐためにコントローラモジュールがシャットダウンします。

手順

1. 接地対策がまだの場合は、自身で適切に実施します。
2. （必要な場合）両手でベゼルの両側の開口部を持ち、手前に引いてシャーシフレームのボールスタッドからベゼルを外します。
3. 交換が必要なファンモジュールを特定するために、コンソールのエラーメッセージを確認し、ファンモジュールの警告 LED を確認します。
4. ファンモジュールのテラコッタボタンを押し、空いている手でファンモジュールを支えながら、ファンモ

ジュールをシャーシからまっすぐ引き出します。

> ファンモジュールは奥行きがないので、シャーシから突然落下してけがをすることがないように、必ず空いている手でファンモジュールの底面を支えてください。

アニメーション-ファンの取り外し/取り付け

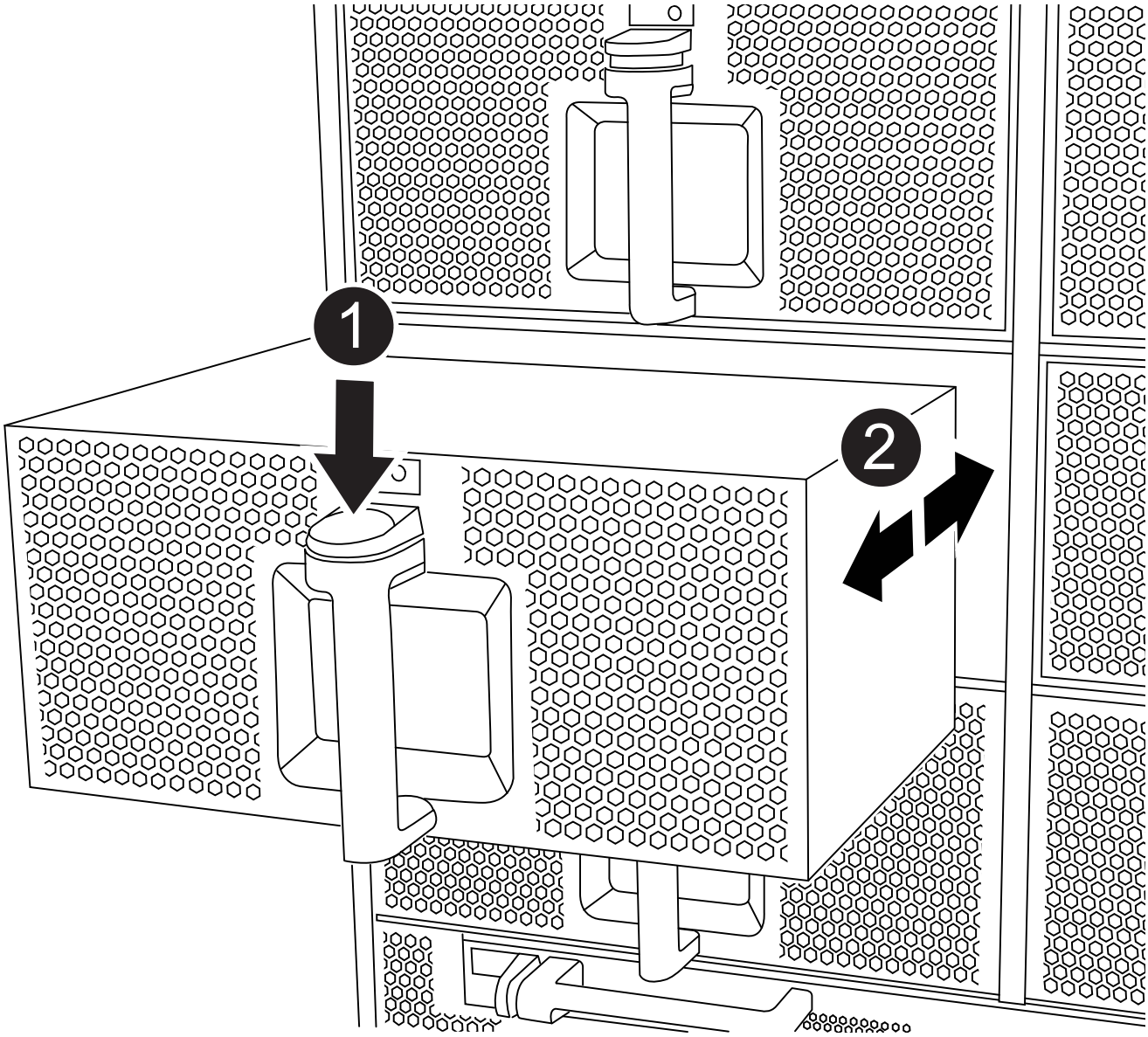

1	Terra cotta リリースボタン

2	ファンをスライドさせてシャーシから取り外します

5. ファンモジュールを脇へ置きます。
6. 交換用ファンモジュールの端をシャーシの開口部に合わせ、完全に固定されるまでシャーシに挿入します。

   稼働中のシステムの場合、ファンモジュールがシャーシに正常に挿入されると、黄色の警告 LED が 4 回点滅します。

7. ベゼルをボールスタッドに合わせ、ボールスタッドにそっと押し込みます。
8. 障害のある部品は、キットに付属する RMA 指示書に従ってネットアップに返却してください。を参照してください "パーツの返品と交換" 詳細については、を参照してください。

FAS9500のI/Oモジュールを交換してください

I/O モジュールを交換するには、特定の順序でタスクを実行する必要があります。

- この手順は、システムでサポートされるすべてのバージョンの ONTAP で使用できます。
- システムのその他のコンポーネントがすべて正常に動作している必要があります。問題がある場合は、必ずテクニカルサポートにお問い合わせください。

手順 **1** ：障害ノードをシャットダウンします

障害のあるコントローラをシャットダウンするには、コントローラのステータスを確認し、必要に応じて正常なコントローラが障害のあるコントローラストレージからデータを引き続き提供できるようにコントローラをテイクオーバーする必要があります。

ノードが 3 つ以上あるクラスタは、クォーラムを構成している必要があります。クラスタがクォーラムを構成していない場合、または正常なコントローラで適格性と正常性について false と表示される場合は、障害のあるコントローラをシャットダウンする前に問題 を修正する必要があります。を参照してください "CLI での管理の概要"。

手順

1. AutoSupport が有効になっている場合は、 AutoSupport メッセージを呼び出してケースの自動作成を抑制します。「 system node AutoSupport invoke -node * -type all -message MAINT=number_OF_hours_downh

   次の AutoSupport メッセージは、ケースの自動作成を 2 時間停止します。 cluster1 ： * > system node AutoSupport invoke -node * -type all -message MAINT=2h`

2. 正常なコントローラのコンソールから自動ギブバックを無効にします。 storage failover modify – node local-auto-giveback false
3. 障害のあるコントローラに LOADER プロンプトを表示します。

障害のあるコントローラの表示	作業
LOADER プロンプト	次の手順に進みます。
ギブバックを待機しています	Ctrl キーを押しながら C キーを押し ' プロンプトが表示されたら y と入力します
システムプロンプトまたはパスワードプロンプト（システムパスワードの入力）	正常なコントローラから障害のあるコントローラをテイクオーバーまたは停止します。「 storage failover takeover -ofnode impaired_node_name _ 障害のあるコントローラに「 Waiting for giveback… 」と表示されたら、 Ctrl+C キーを押し、「 y 」と入力します。

手順 **2** ： **I/O** モジュールを交換します

I/O モジュールを交換するには、シャーシ内で I/O モジュールの場所を確認し、特定の順序で手順を実行します。

1. 接地対策がまだの場合は、自身で適切に実施します。
2. ターゲットの I/O モジュールに接続されているケーブルをすべて取り外します。

   元の場所がわかるように、ケーブルにラベルを付けておいてください。

3. ターゲットの I/O モジュールをシャーシから取り外します。

   a. 文字と数字が記載されたカムボタンを押し下げます。

      カムボタンがシャーシから離れます。

   b. カムラッチを下に回転させて水平にします。

      I/O モジュールがシャーシから外れ、 I/O スロットから約 1/2 インチアウトします。

   c. I/O モジュール前面の両側にあるプルタブを引いて、 I/O モジュールをシャーシから取り外します。

      I/O モジュールが取り付けられていたスロットを記録しておいてください。

      アニメーション- I/Oモジュールの取り外し/取り付け

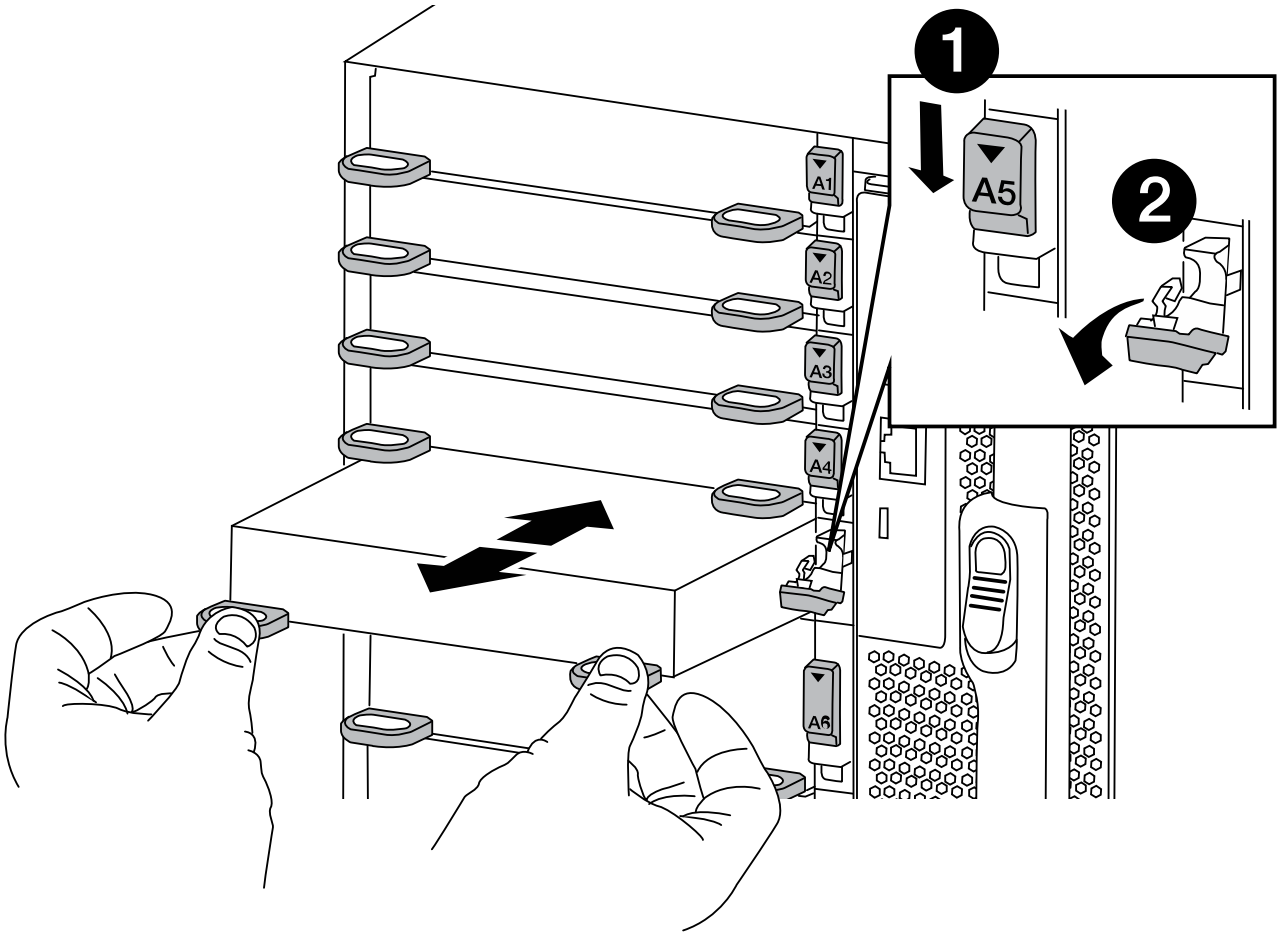

1	文字と数字が記載された I/O カムラッチ
2	ロックが完全に解除された I/O カムラッチ

4. I/O モジュールを脇へ置きます。
5. 交換用 I/O モジュールを I/O モジュールをスロットにそっと挿入し、文字と数字が記載された I/O カムラッチを上に押してモジュールを所定の位置にロックし、 I/O モジュールをシャーシに取り付けます。
6. 必要に応じて、 I/O モジュールにケーブルを再接続します。

手順 **3** ： **I/O** モジュールの交換後にコントローラをリブートします

I/O モジュールを交換したら、コントローラモジュールをリブートする必要があります。

手順

1. LOADERプロンプトからノードをリブートします。_BYE_note：これにより、PCIeカードおよびその他のコンポーネントが再初期化され、ノードがリブートされます。
2. システムが、 40 GbE NIC またはオンボードポート上で 10 GbE クラスタインターコネクトおよびデータ接続をサポートするように構成されている場合、メンテナンスモードから「 nicadmin convert 」コマンドを使用して、これらのポートを 10 GbE 接続に変換します。

   変換が完了したら必ずメンテナンスモードを終了してください。

3. ノードを通常動作に戻します。 storage failover giveback -ofnode impaired_node_name
4. 自動ギブバックを無効にした場合は、再度有効にします。「 storage failover modify -node local-auto-giveback true 」

手順 **4** ：障害が発生したパーツをネットアップに返却する

障害のある部品は、キットに付属する RMA 指示書に従ってネットアップに返却してください。を参照してください "パーツの返品と交換" 詳細については、を参照してください。

LED USBモジュール**FAS9500**を交換してください

LED USB モジュールは、コンソールポートおよびシステムステータスへの接続を提供します。このモジュールの交換にはツールは必要なく、サービスを中断することもありません。

手順 **1** ： **LED USB** モジュールを交換します

手順

1. 古い LED USB モジュールを取り外します。

   アニメーション- LED - USBモジュールの取り外し/取り付け

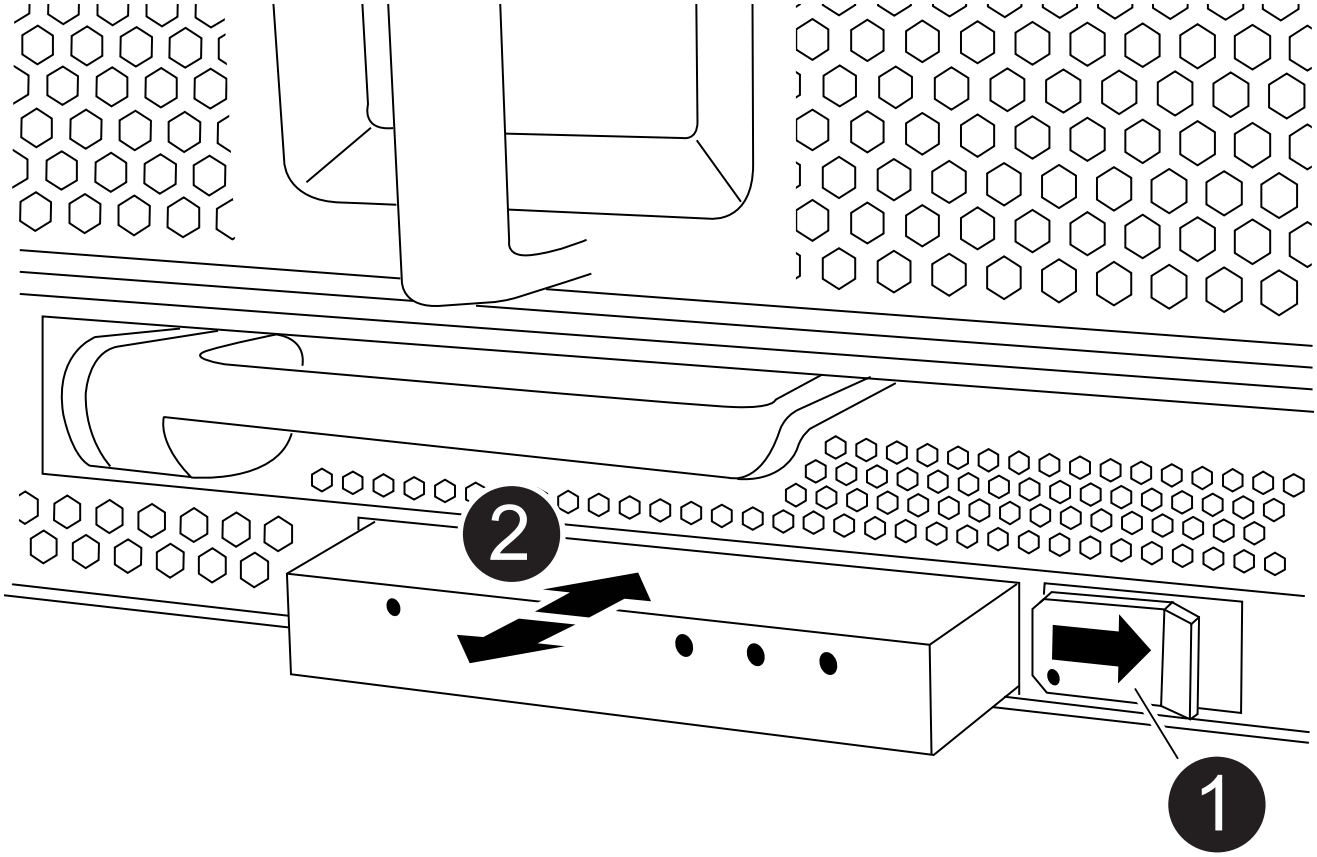

1	ロックボタン
2	USB LED モジュール

a. ベゼルを取り外した状態で、シャーシ前面の左下にある LED USB モジュールの位置を確認します。

b. ラッチをスライドさせて、モジュールの一部をイジェクトします。

c. モジュールをベイから引き出し、ミッドプレーンから取り外します。スロットを空のままにしないでください。

2. 新しい LED USB モジュールを取り付けます。

a. モジュールをベイに合わせ、シャーシのスライダラッチの近くにあるモジュールの隅にある切り込みに合わせます。ベイを使用すると、モジュールを上下逆に取り付けることができません。

b. モジュールをベイに押し込んで、完全にシャーシと同一面になるようにします。

モジュールが固定され、ミッドプレーンに接続されると、カチッという音がします。

手順 **2** ：障害が発生したコンポーネントを返却する

1. 障害のある部品は、キットに付属する RMA 指示書に従ってネットアップに返却してください。を参照してください "パーツの返品と交換" 詳細については、を参照してください。

NVRAMモジュール/ **NVRAM DIMM-FAS9500**を交換してください

NVRAM モジュールは NVRAM11 と DIMM で構成されます。障害が発生した NVRAM モジュールまたは NVRAM モジュール内の DIMM を交換できます。障害が発生した NVRAM モジュールを交換するには、モジュールをシャーシから取り外し、 DIMM を交換用モジュールに移して、交換用 NVRAM モジュールをシャーシに取り付ける必要があります。

とNVRAM DIMMを交換するには、NVRAMモジュールをシャーシから取り外し、モジュール内の障害が発生したDIMMを交換してから、NVRAMモジュールを再度取り付ける必要があります。

システム ID は NVRAM モジュールから取得されるため、モジュールを交換する場合は、システムに属するディスクを新しいシステム ID に再割り当てします。

作業を開始する前に

- すべてのディスクシェルフが適切に動作している必要があります。
- HA ペアのシステムの場合は、交換する NVRAM モジュールに関連付けられているノードをパートナーノードがテイクオーバーできる必要があります。
- この手順では次の用語を使用します。
  - 障害ノードとは、メンテナンスを実行しているノードです。
  - 正常なノードとは、障害ノードの HA パートナーです。
- この手順には、新しい NVRAM モジュールに関連付けられているコントローラモジュールにディスクを自動または手動で再割り当てする手順が含まれています。手順でに指示された場合は、ディスクを再割り当てする必要があります。ギブバックで CAN 原因の問題が発生する前にディスクの再割り当てを完了する。
- 障害が発生したコンポーネントは、プロバイダから受け取った交換用 FRU コンポーネントと交換する必要があります。
- この手順の一部としてディスクやディスクシェルフを変更することはできません。

手順 **1** ：障害ノードをシャットダウンします

障害のあるコントローラをシャットダウンするには、コントローラのステータスを確認し、必要に応じて正常なコントローラが障害のあるコントローラストレージからデータを引き続き提供できるようにコントローラをテイクオーバーする必要があります。

ノードが 3 つ以上あるクラスタは、クォーラムを構成している必要があります。クラスタがクォーラムを構成していない場合、または正常なコントローラで適格性と正常性について false と表示される場合は、障害のあるコントローラをシャットダウンする前に問題 を修正する必要があります。を参照してください "CLI での管理の概要"。

手順

1. AutoSupport が有効になっている場合は、 AutoSupport メッセージを呼び出してケースの自動作成を抑制

します。「 system node AutoSupport invoke -node * -type all -message MAINT=number_OF_hours_downh

次の AutoSupport メッセージは、ケースの自動作成を 2 時間停止します。 cluster1 ： * > system node AutoSupport invoke -node * -type all -message MAINT=2h`

2. 正常なコントローラのコンソールから自動ギブバックを無効にします。 storage failover modify – node local-auto-giveback false
3. 障害のあるコントローラに LOADER プロンプトを表示します。

障害のあるコントローラの表示	作業
LOADER プロンプト	次の手順に進みます。
ギブバックを待機しています	Ctrl キーを押しながら C キーを押し ' プロンプトが表示されたら y と入力します
システムプロンプトまたはパスワードプロンプト（システムパスワードの入力）	正常なコントローラから障害のあるコントローラをテイクオーバーまたは停止します。「 storage failover takeover -ofnode impaired_node_name _ 障害のあるコントローラに「 Waiting for giveback… 」と表示されたら、 Ctrl+C キーを押し、「 y 」と入力します。

手順 **2** ： **NVRAM** モジュールを交換します

NVRAM モジュールを交換するには、シャーシのスロット 6 にある NVRAM モジュールの場所を確認し、特定の手順に従います。

1. 接地対策がまだの場合は、自身で適切に実施します。
2. ターゲットの NVRAM モジュールをシャーシから取り外します。
   a. 文字と数字が記載されたカムボタンを押し下げます。

      カムボタンがシャーシから離れます。

   b. カムラッチを下に回転させて水平にします。

      NVRAM モジュールがシャーシから外れ、数インチ外に出ます。

   c. NVRAM モジュール前面の両側にあるプルタブを引いてモジュールをシャーシから取り外します。

      アニメーション- NVRAMモジュールを交換します

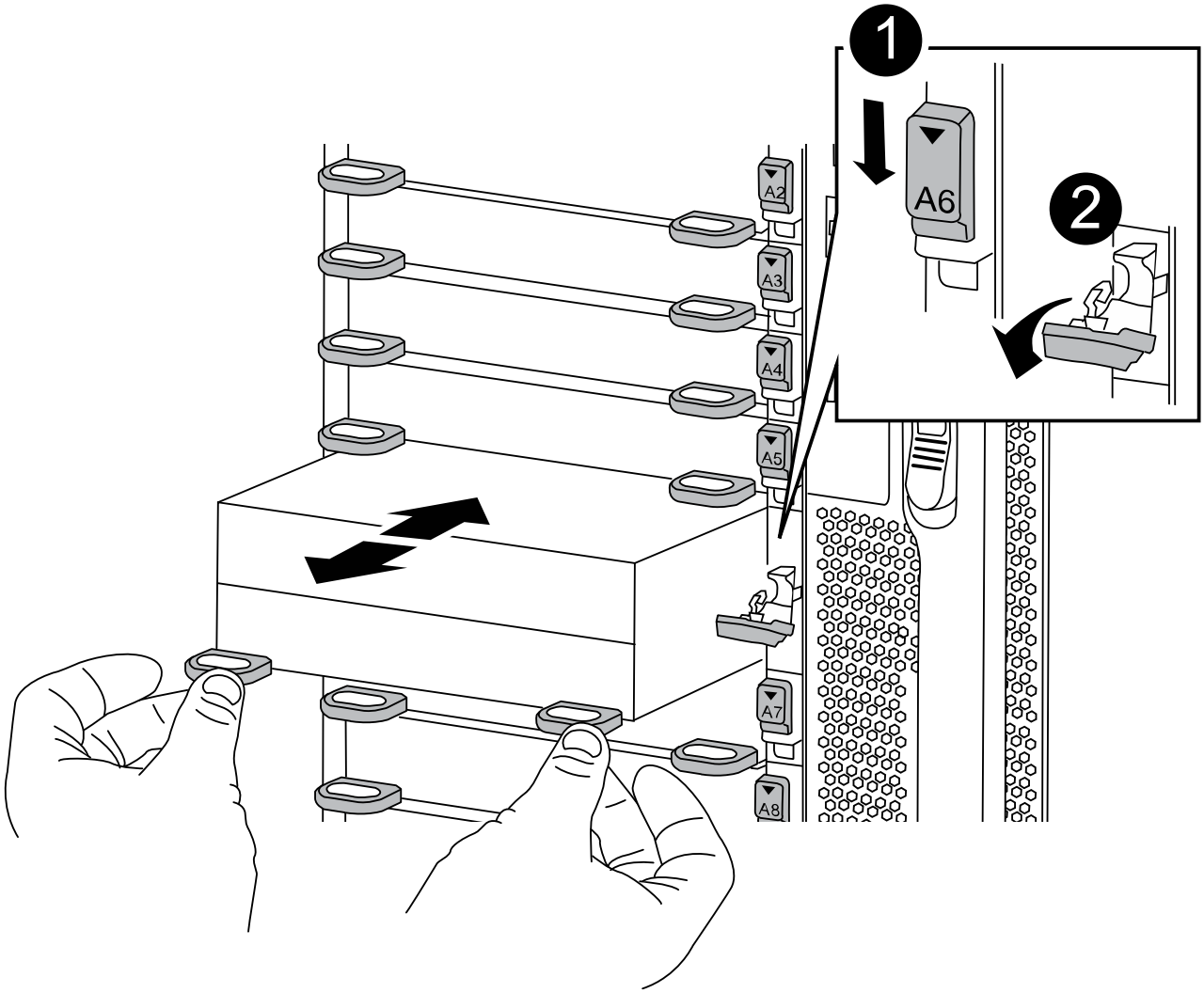

1	文字と数字が記載された I/O カムラッチ
2	ロックが完全に解除された I/O ラッチ

3. NVRAM モジュールを安定した場所に置き、カバーの青色のロックボタンを押し下げてカバーを NVRAM モジュールから取り外します。青いボタンを押しながら、カバーをスライドさせて NVRAM モジュールから外します。

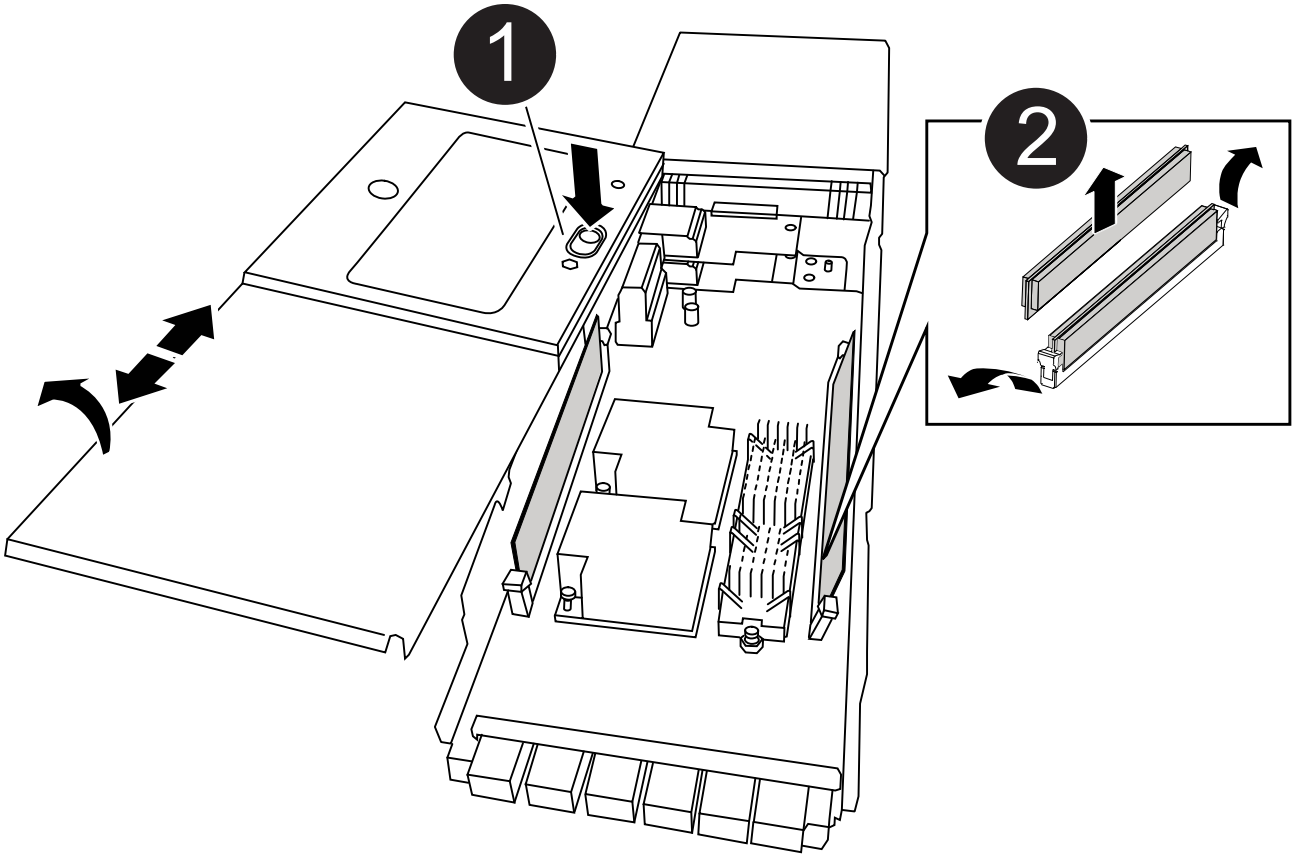

1	カバーのロックボタン
2	DIMM と DIMM のツメ

4. 古い NVRAM モジュールから DIMM を 1 つずつ取り外し、交換用 NVRAM モジュールに取り付けます。
5. モジュールのカバーを閉じます。
6. 交換用 NVRAM モジュールをシャーシに取り付けます。
   a. モジュールをスロット 6 のシャーシ開口部の端に合わせます。
   b. モジュールをスロットにそっと挿入し、文字と数字が記載された I/O カムラッチを上に押してモジュールを所定の位置にロックします。

手順 **3** ： **NVRAM DIMM** を交換します

NVRAM モジュールの NVRAM DIMM を交換するには、 NVRAM モジュールを取り外し、モジュールを開き、ターゲット DIMM を交換する必要があります。

1. 接地対策がまだの場合は、自身で適切に実施します。
2. ターゲットの NVRAM モジュールをシャーシから取り外します。

   a. 文字と数字が記載されたカムボタンを押し下げます。

      カムボタンがシャーシから離れます。

   b. カムラッチを下に回転させて水平にします。

      NVRAM モジュールがシャーシから外れ、数インチ外に出ます。

   c. NVRAM モジュール前面の両側にあるプルタブを引いてモジュールをシャーシから取り外します。

      アニメーション- NVRAMモジュールを交換します

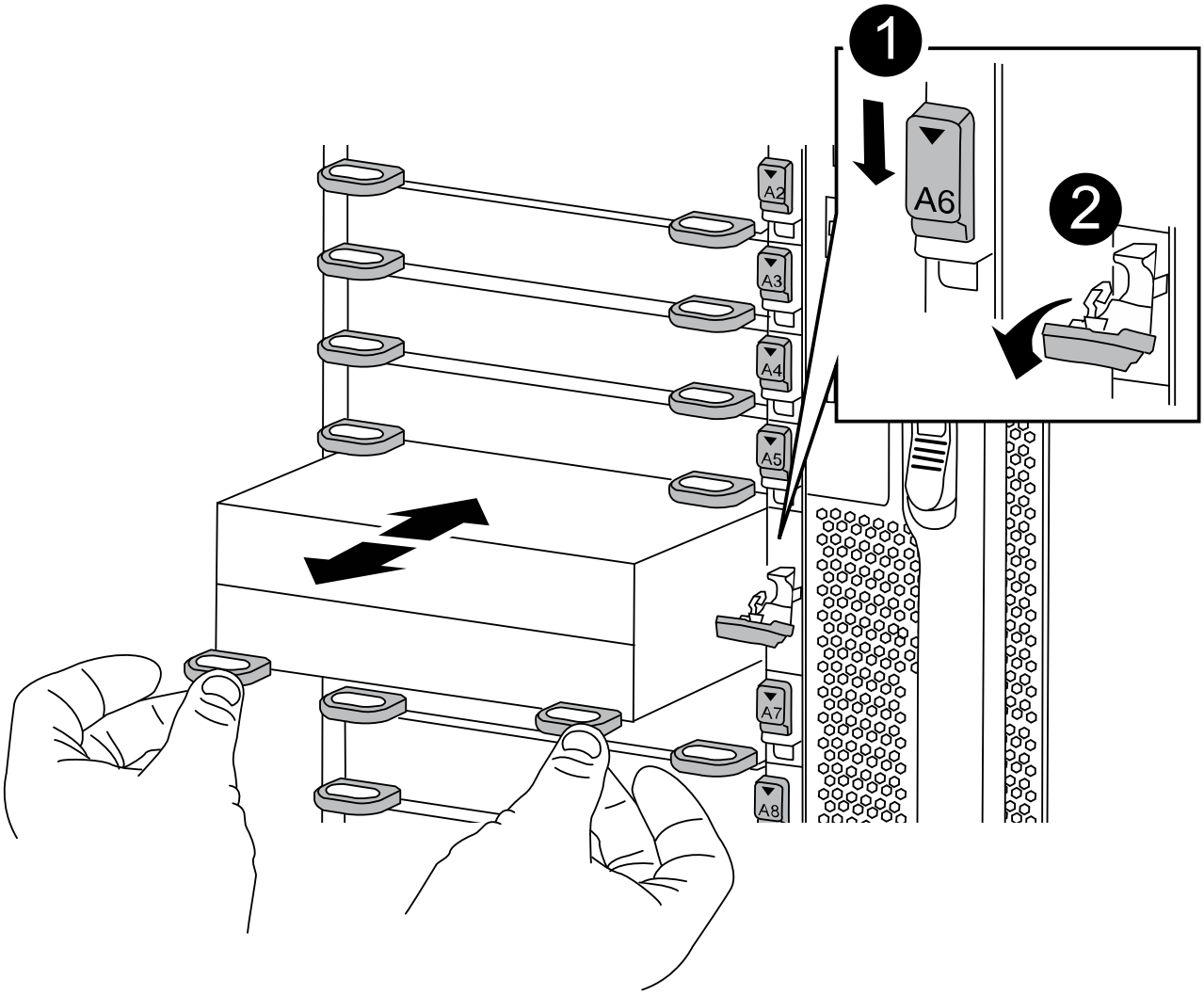

1	文字と数字が記載された I/O カムラッチ
2	ロックが完全に解除された I/O ラッチ

3. NVRAM モジュールを安定した場所に置き、カバーの青色のロックボタンを押し下げてカバーを NVRAM モジュールから取り外します。青いボタンを押しながら、カバーをスライドさせて NVRAM モジュールから外します。

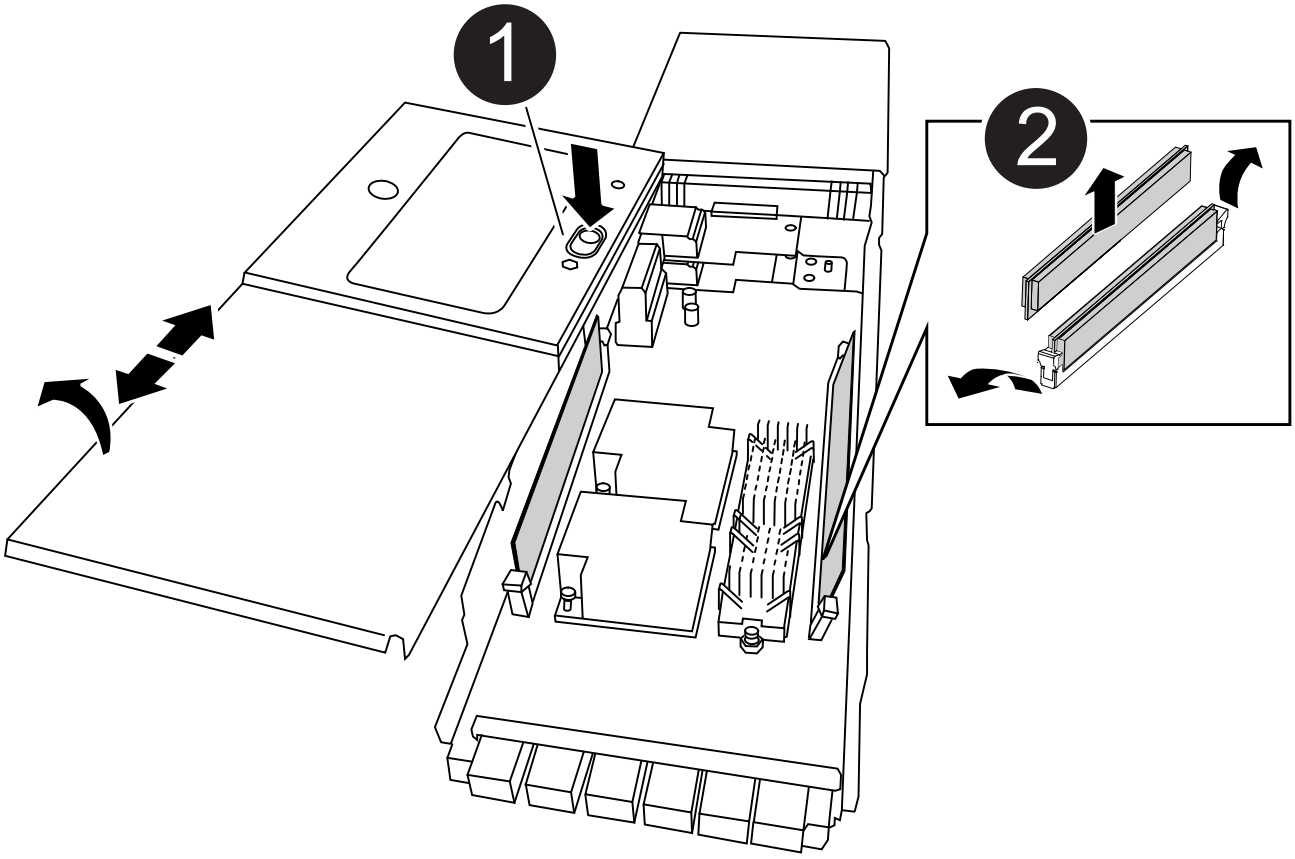

1	カバーのロックボタン
2	DIMM と DIMM のツメ

4. NVRAM モジュール内で交換する DIMM の場所を確認し、 DIMM の固定ツメを押し下げ、ソケットから持ち上げて取り外します。

   各 DIMM の横には LED があり、障害が発生すると点滅します。

5. DIMM をソケットに合わせ、固定ツメが所定の位置に収まるまで DIMM をそっとソケットに押し込み、交換用 DIMM を取り付けます。
6. モジュールのカバーを閉じます。
7. NVRAM モジュールをシャーシに取り付けます。
   a. モジュールをスロット 6 のシャーシ開口部の端に合わせます。
   b. モジュールをスロットにそっと挿入し、文字と数字が記載された I/O カムラッチを上に押してモジュールを所定の位置にロックします。

手順 **4** ： **FRU** の交換後にコントローラをリブートします

FRU を交換したら、コントローラモジュールをリブートする必要があります。

1. LOADER プロンプトから ONTAP を起動するには、「 bye 」と入力します。

手順 **5** ：コントローラモジュールの **HA** 状態を確認して設定します

コントローラモジュールの「 HA 」状態を確認し、必要に応じてシステム構成に合わせて状態を更新する必要があります。

1. 交換用コントローラモジュールの保守モードで ' すべてのコンポーネントが同じ HA 状態を表示していることを確認します HA 構成の場合は 'ha-config show と表示されます

システムの構成	すべてのコンポーネントの **HA** の状態
HA ペア	高可用性

システムの構成	すべてのコンポーネントの **HA** の状態
4 つ以上のノードを含む MetroCluster FC 構成	MCC
MetroCluster IP 構成	mccip

2. 表示されたコントローラモジュールのシステム状態がシステム構成と一致しない場合は、コントローラモジュールの HA 状態を「 ha-config modify controller_A_2 state_」 に設定します
3. 表示されたシャーシのシステム状態がシステム構成と一致しない場合は ' シャーシの HA 状態を設定します HA config modify chassis_HA-state_

手順 **6** ：ディスクの再割り当て

交換用ノードのブート時にシステム ID の変更を確認し、変更が実装されたことを確認する必要があります。

この手順は、 HA ペアの ONTAP を実行するシステムにのみ適用されます。

手順

1. 交換用ノードがメンテナンス・モード（「*>`プロンプト」が表示されている）の場合は、メンテナンス・モードを終了して、LOADERプロンプト「halt」に進みます
2. 交換用ノードの LOADER プロンプトからノードをブートし、システム ID が一致しないためにシステム ID を上書きするかどうかを尋ねられたら、「 y 」と入力します。
3. 交換用ノードのコンソールに「Waiting for giveback…」というメッセージが表示されるまで待ち、正常なノードから、新しいパートナーシステムIDが自動的に割り当てられていることを確認します。「storage failover show

   コマンド出力には、障害ノードでシステム ID が変更されたことを示すメッセージが表示され、正しい古い ID と新しい ID が示されます。次の例では、 node2 の交換が実施され、新しいシステム ID として 151759706 が設定されています。

```
node1> `storage failover show`
                                    Takeover
Node               Partner          Possible     State Description
------------       ------------     --------
--------------------------------------
node1              node2            false        System ID changed on
partner (Old:
                                                 151759755, New:
151759706), In takeover
node2              node1            -            Waiting for giveback
(HA mailboxes)
```

4. 正常なノードから、コアダンプがすべて保存されたことを確認します。
   a. advanced 権限レベルに切り替えます。「 set -privilege advanced 」

advanced モードで続行するかどうかを確認するプロンプトが表示されたら、「 y 」と入力します。advanced モードのプロンプトが表示されます（ * > ）。

b. すべてのコアダンプを保存します： system node run -node local-node-name partner savecore

c. savecoreコマンドが完了するのを待ってからギブバックを実行します

   次のコマンドを入力すると'savecoreコマンドの進行状況を監視できますsystem node run -node local-node-name partner savecore -s

d. admin 権限レベルに戻ります。「 set -privilege admin 」

5. ノードをギブバックします。

   a. 正常なノードから、交換したノードのストレージをギブバックします。 storage failover giveback -ofnode replacement_node_name

      交換用ノードはストレージをテイクバックしてブートを完了します。

      システム ID が一致しないためにシステム ID を上書きするかどうかを確認するメッセージが表示された場合は 'y' と入力する必要があります

      ギブバックが拒否されている場合は、拒否を無効にすることを検討してください。

   詳細については、を参照してください "手動ギブバックコマンド" 拒否を無視するトピック。

   a. ギブバックが完了したら、 HA ペアが正常で、テイクオーバーが可能であることを確認します。「 storage failover show

      storage failover show コマンドの出力に、パートナーメッセージで変更されたシステム ID を含めることはできません。

6. ディスクが正しく割り当てられたことを確認します。「 storage disk show -ownership

   交換用ノードに属するディスクには、新しいシステム ID が表示されます。次の例では、 node1 で所有されているディスクに、新しいシステム ID 1873775277 が表示されています。

```
node1> `storage disk show -ownership`

Disk  Aggregate Home  Owner  DR Home  Home ID    Owner ID  DR Home ID
Reserver  Pool
----- ------    ----- ------ -------- -------    -------    -------
---------  ---
1.0.0  aggr0_1  node1 node1  -        1873775277 1873775277  -
1873775277 Pool0
1.0.1  aggr0_1  node1 node1           1873775277 1873775277  -
1873775277 Pool0
.
.
.
```

7. システムが MetroCluster 構成になっている場合は ' ノードのステータスを監視します MetroCluster node show

   MetroCluster 構成では、交換後に通常の状態に戻るまで数分かかります。この時点で各ノードの状態が設定済みになります。 DR ミラーリングは有効で、通常モードになります。MetroCluster node show -fields node-systemid' コマンドの出力には、 MetroCluster 設定が通常の状態に戻るまで古いシステム ID が表示されます。

8. ノードが MetroCluster 構成になっている場合は、 MetroCluster の状態に応じて、元の所有者がディザスタサイトのノードである場合に DR ホーム ID のフィールドにディスクの元の所有者が表示されることを確認します。

   これは、次の両方に該当する場合に必要です。

   - MetroCluster 構成がスイッチオーバー状態である。
   - 交換用ノードがディザスタサイトのディスクの現在の所有者である。

     を参照してください "4 ノード MetroCluster 構成での HA テイクオーバーおよび MetroCluster スイッチオーバー中のディスク所有権の変更" を参照してください。

9. システムが MetroCluster 構成になっている場合は、各ノードが構成されていることを確認します。「 MetroCluster node show -fields configurion-state 」

```
node1_siteA::> metrocluster node show -fields configuration-state

dr-group-id            cluster node           configuration-state
-----------            ---------------------- --------------
--------------------
1 node1_siteA          node1mcc-001           configured
1 node1_siteA          node1mcc-002           configured
1 node1_siteB          node1mcc-003           configured
1 node1_siteB          node1mcc-004           configured

4 entries were displayed.
```

10. 各ノードに、想定されるボリュームが存在することを確認します。 vol show -node node-name
11. リブート時の自動テイクオーバーを無効にした場合は、正常なノードで「 storage failover modify -node replacement-node-name -onreboot true 」を有効にします

手順 **7** ：ストレージとボリュームの暗号化機能をリストアする

ストレージまたはボリュームの暗号化を使用するように設定したストレージシステムのコントローラモジュールまたは NVRAM モジュールを交換したら、追加の手順を実行して、暗号化機能を中断させないようにする必要があります。ストレージまたはボリュームの暗号化が有効になっていないストレージシステムでは、このタスクを省略できます。

ステップ

1. の該当する手順を使用して、ストレージまたはボリュームの暗号化機能をリストアします "CLI での

NetApp Encryption の概要"。

2. オンボードキー管理と外部キー管理のどちらを使用しているかに応じて、次のいずれかの手順を実行します。
   - "オンボードキー管理の暗号化キーをリストア"
   - "外部キー管理の暗号化キーをリストアします"

手順 **8** ：障害が発生したパーツをネットアップに返却する

障害のある部品は、キットに付属する RMA 指示書に従ってネットアップに返却してください。を参照してください "パーツの返品と交換" 詳細については、を参照してください。

電源装置**FAS9500**を交換します

電源装置を交換するには、古い電源装置の電源を切って接続を解除し、装置を取り出したあとに、交換用電源装置を取り付けて接続し、電源を入れます。

システムのその他のコンポーネントがすべて正常に動作している必要があります。問題がある場合は、必ずテクニカルサポートにお問い合わせください。

このタスクについて

- 電源装置は冗長で、ホットスワップに対応しています。
- この手順は、一度に 1 台の電源装置を交換するために作成されたものです。

> シャーシから電源装置を取り外してから 2 分以内に電源装置を交換することを推奨します。システムは引き続き動作しますが、電源装置が交換されるまでは、デグレード状態の電源装置に関するメッセージが ONTAP からコンソールに送信されます。

- システムの電源装置の数は、モデルによって異なります。
- 電源装置では自動で電圧が調整されます。

> 効率性の異なる PSU を混在させないでください。いつものように同じように置換します。

手順

1. コンソールのエラーメッセージまたは電源装置の LED から、交換する電源装置を特定します。
2. 接地対策がまだの場合は、自身で適切に実施します。
3. 電源装置をオフにし、電源ケーブルを外します。
   a. 電源装置の電源スイッチをオフにします。
   b. 電源ケーブルの固定クリップを開き、電源装置から電源ケーブルを抜きます。
   c. 電源から電源ケーブルを抜きます。
4. 電源装置ハンドルのテラコッタボタンを押したまま、電源装置をシャーシから引き出します。

> 電源装置を取り外すときは、重量があるので必ず両手で支えながら作業してください。

アニメーション- PSUの取り外し/取り付け

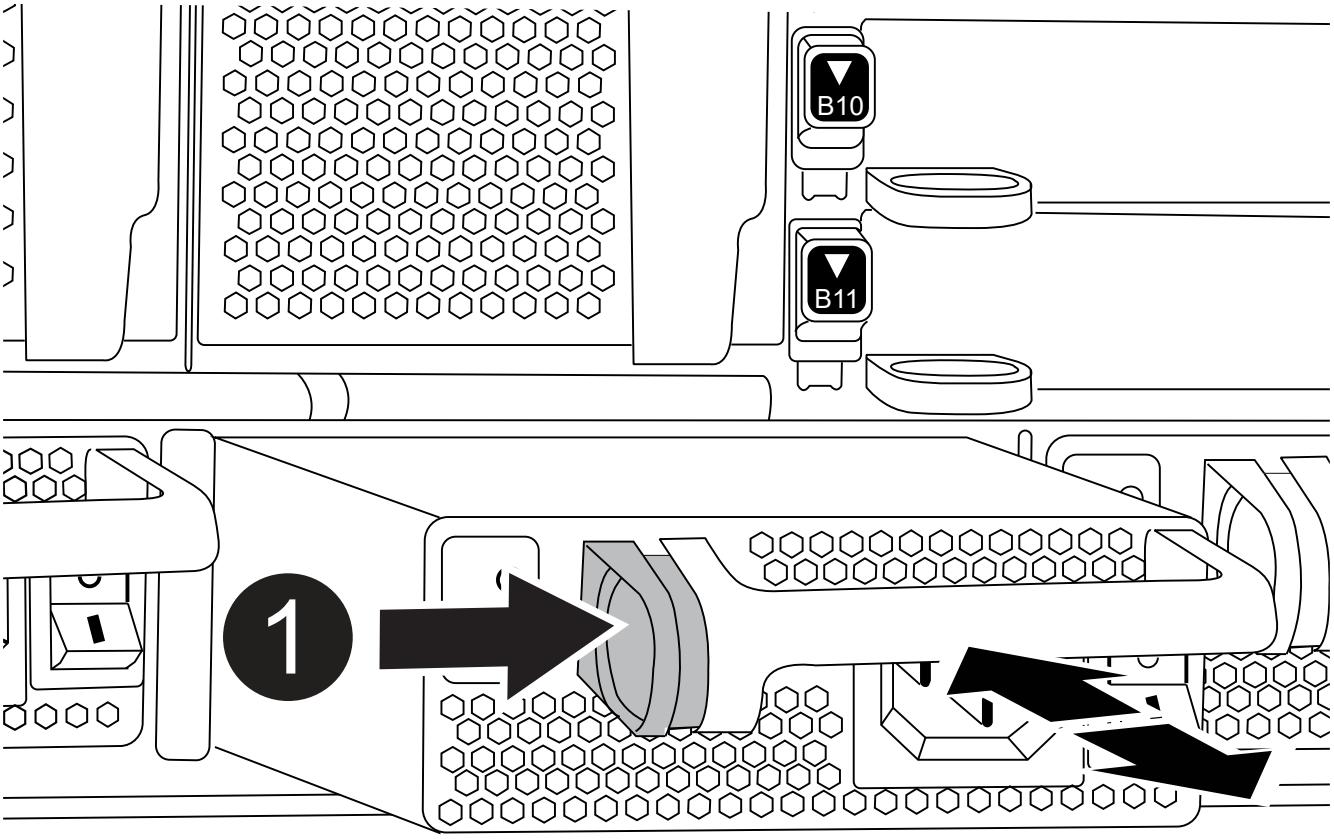

1	ロックボタン

5. 新しい電源装置のオン / オフスイッチがオフになっていることを確認します。
6. 電源装置の端を両手で支えながらシステムシャーシの開口部に合わせ、電源装置を所定の位置に固定されるまでシャーシにそっと押し込みます。

   電源装置にはキーが付いており、一方向のみ取り付けることができます。

   > 電源装置をスライドさせてシステムに挿入する際に力を入れすぎないようにしてください。コネクタが破損する可能性があります。

7. 電源装置のケーブルを再接続します。
   a. 電源装置と電源に電源ケーブルを再接続します。
   b. 電源ケーブルの固定クリップを使用して電源ケーブルを電源装置に固定します。

      電源装置への電力供給が復旧すると、ステータス LED が緑色に点灯します。

8. 新しい電源装置の電源をオンにし、電源装置のアクティビティ LED を確認します。

   PSU がシャーシに完全に挿入されると緑の電源 LED が点灯し、最初はオレンジの警告 LED が点滅しますが、しばらくすると消灯します。

9. 障害のある部品は、キットに付属する RMA 指示書に従ってネットアップに返却してください。を参照してください "パーツの返品と交換" 詳細については、を参照してください。

リアルタイムクロックバッテリ**FAS9500**を交換してください

コントローラモジュールのリアルタイムクロック（ RTC ）バッテリを交換して、正確な時刻同期に依存するシステムのサービスとアプリケーションが機能を継続できるようにします。

- この手順は、システムでサポートされるすべてのバージョンの ONTAP で使用できます
- システムのその他のコンポーネントがすべて正常に動作している必要があります。問題がある場合は、必ずテクニカルサポートにお問い合わせください。

手順 **1** ：障害ノードをシャットダウンします

障害のあるコントローラをシャットダウンするには、コントローラのステータスを確認し、必要に応じて正常なコントローラが障害のあるコントローラストレージからデータを引き続き提供できるようにコントローラをテイクオーバーする必要があります。

このタスクについて

- NetApp Storage Encryption を使用している場合は、 _ ONTAP 9 NetApp Encryption パワーガイド _ の「 SED を非保護モードに戻す」セクションの手順に従って MSID をリセットしておく必要があります。

  "ONTAP 9 ネットアップ暗号化パワーガイド"

- SANシステムを使用している場合は'障害のあるコントローラSCSIブレードに関するイベント・メッセージ（event log show）を確認しておく必要があります

  各 SCSI ブレードプロセスは、クラスタ内の他のノードとクォーラムを構成している必要があります。交換を進める前に、すべての問題を解決しておく必要があります。

- ノードが 3 つ以上あるクラスタは、クォーラムを構成している必要があります。クラスタがクォーラムを構成していない場合、または正常なコントローラで適格性と正常性について false と表示される場合は、障害のあるコントローラをシャットダウンする前に問題 を修正する必要があります。を参照してください "CLI での管理の概要"。
- MetroCluster 構成を使用している場合は、 MetroCluster 構成状態が構成済みで、ノードが有効かつ正常な状態であることを確認しておく必要があります（「 MetroCluster node show 」）。

手順

1. AutoSupport が有効になっている場合は、 AutoSupport メッセージを呼び出してケースの自動作成を抑制します。「 system node AutoSupport invoke -node * -type all -message MAINT=number_OF_hours_downh

   次の AutoSupport メッセージは、ケースの自動作成を 2 時間停止します。 cluster1 ： * > system node AutoSupport invoke -node * -type all -message MAINT=2h`

2. 正常なコントローラのコンソールから自動ギブバックを無効にします。 storage failover modify – node local-auto-giveback false
3. 障害のあるコントローラに LOADER プロンプトを表示します。

障害のあるコントローラの表示	作業
LOADER プロンプト	コントローラモジュールの取り外しに進みます。
ギブバックを待っています	Ctrl キーを押しながら C キーを押し ' プロンプトが表示されたら y と入力します
システムプロンプトまたはパスワードプロンプト（システムパスワードの入力）	正常なコントローラから障害のあるコントローラをテイクオーバーまたは停止します。「 storage failover takeover -ofnode impaired_node_name _ 障害のあるコントローラに「 Waiting for giveback… 」と表示されたら、 Ctrl+C キーを押し、「 y 」と入力します。

手順 **2** ：コントローラを取り外す

コントローラ内部のコンポーネントにアクセスするには、まずコントローラモジュールをシステムから取り外し、続いてコントローラモジュールのカバーを外す必要があります。

1. 接地対策がまだの場合は、自身で適切に実施します。
2. 障害のあるコントローラモジュールからケーブルを外し、どのケーブルが何に接続されていたかを記録します。
3. カムハンドルのテラコッタボタンを下にスライドさせてロックを解除します。

   アニメーション-コントローラモジュールの取り外し

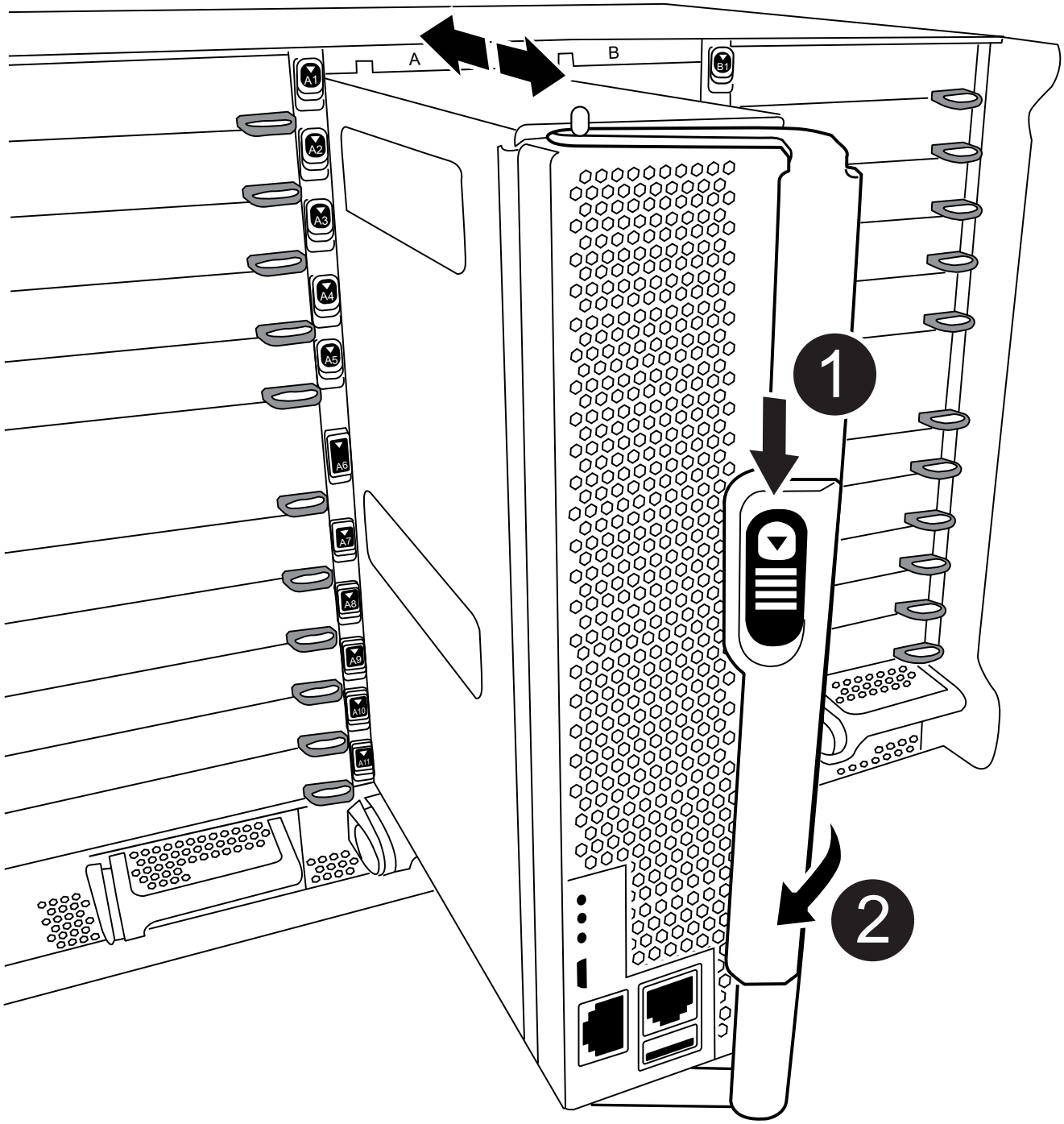

1	カムハンドルのリリースボタン

2	カムハンドル

4. カムハンドルを回転させて、コントローラモジュールをシャーシから完全に外し、コントローラモジュールをシャーシから引き出します。

   このとき、空いている手でコントローラモジュールの底面を支えてください。

5. コントローラモジュールのふた側を上にして、平らで安定した場所に置きます。カバーの青いボタンを押し、コントローラモジュールの背面にカバーをスライドさせてから、カバーを上に動かしてコントローラモジュールから外します。

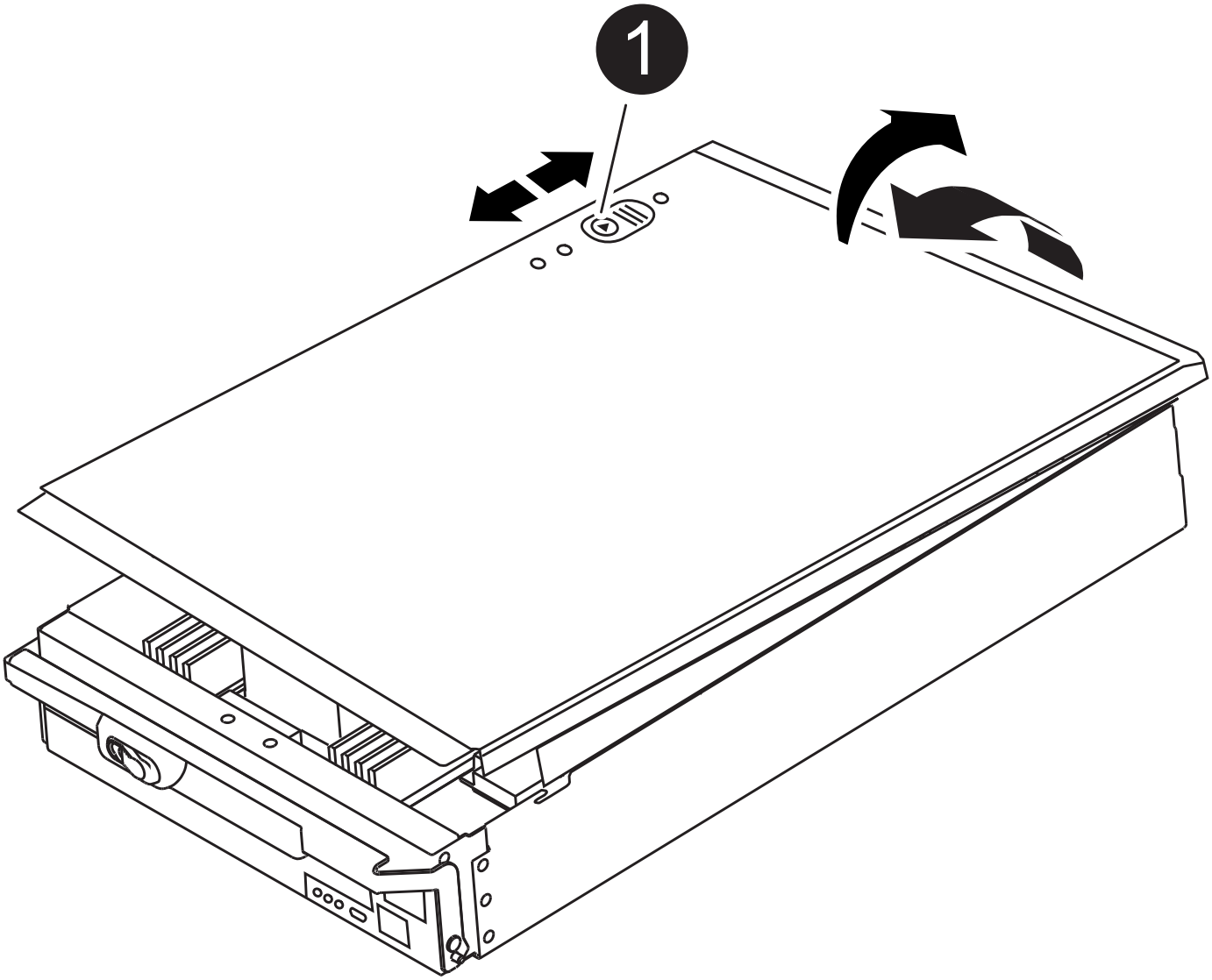

1	コントローラモジュールのカバーの固定ボタン

手順 **3** ： **RTC** バッテリを交換します

RTC バッテリを交換するには、コントローラモジュールで障害が発生したバッテリの場所を確認してホルダーから取り外し、交換用バッテリをホルダーに取り付ける必要があります。

1. 接地対策がまだの場合は、自身で適切に実施します。
2. RTC バッテリの場所を確認します。

   アニメーション- RTCバッテリを交換します

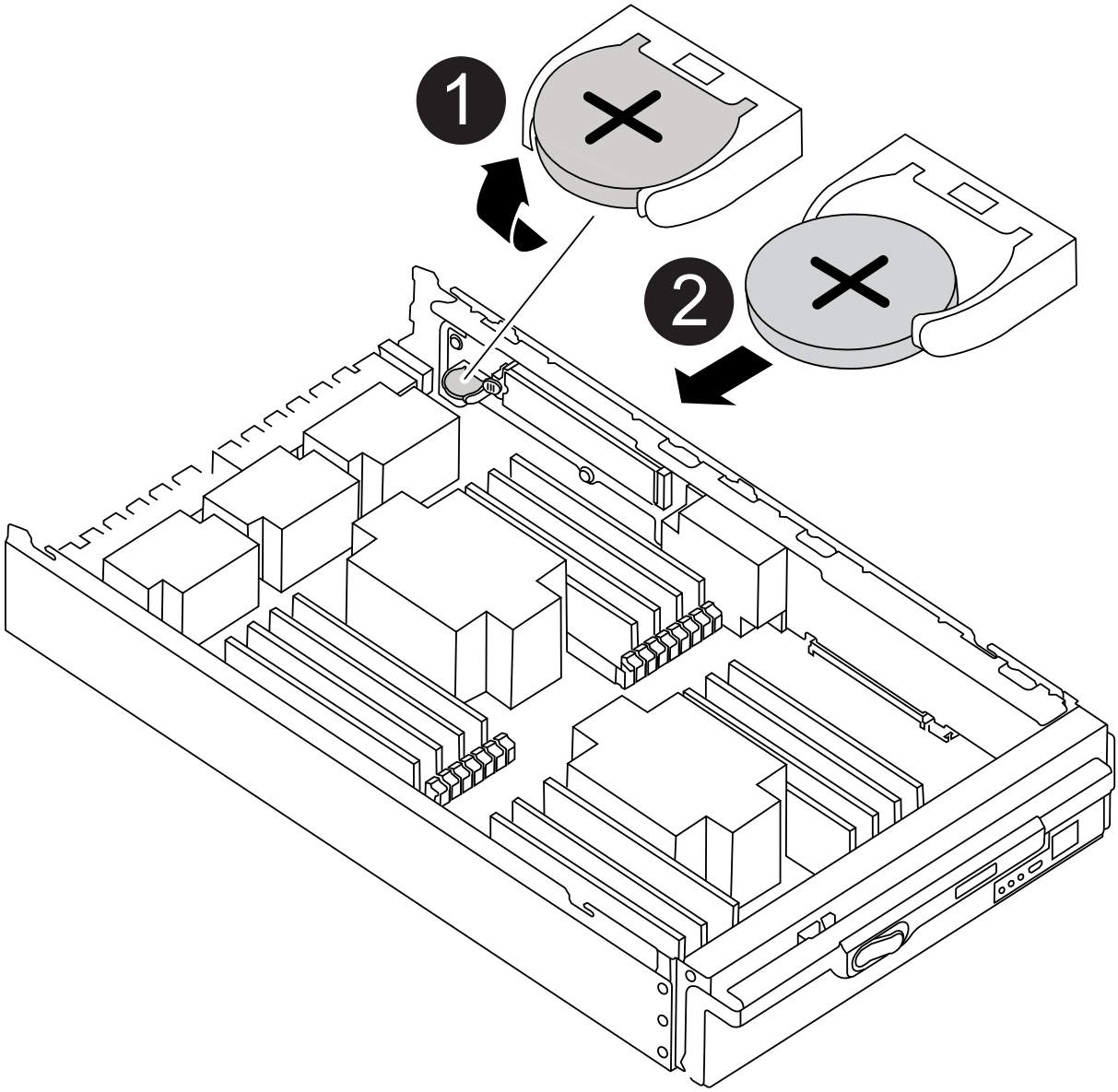

1	バッテリーを上に回します
2	バッテリをスライドさせてハウジングから取り出します

3. バッテリをそっと押してホルダーから離し、持ち上げてホルダーから取り出します。

> ホルダーから取り外す際に、バッテリの極の向きを確認しておいてください。バッテリに記載されているプラス記号に従って、バッテリをホルダーに正しく配置する必要があります。ホルダーの近くにプラス記号が表示されているので、バッテリーの位置を確認できます。

4. 交換用バッテリを静電気防止用の梱包バッグから取り出します。
5. コントローラモジュールで空のバッテリホルダーの場所を確認します。
6. RTC バッテリの極の向きを確認し、バッテリを斜めに傾けた状態で押し下げてホルダーに挿入します。
7. バッテリがホルダーに完全に取り付けられ、かつ極の向きが正しいことを目で見て確認します。
8. コントローラモジュールのカバーを再度取り付けます。

手順 **4** ：コントローラモジュールを再度取り付けて日時を設定します

RTC バッテリを交換したら、コントローラモジュールを再度取り付ける必要があります。RTC バッテリをコントローラモジュールから 10 分以上取り出した場合は、時刻と日付のリセットが必要になることがあります。

1. エアダクトまたはコントローラモジュールカバーを閉じていない場合は閉じます。
2. コントローラモジュールの端をシャーシの開口部に合わせ、コントローラモジュールをシステムに半分までそっと押し込みます。

   指示があるまでコントローラモジュールをシャーシに完全に挿入しないでください。

3. 必要に応じてシステムにケーブルを再接続します。

   光ファイバケーブルを使用する場合は、メディアコンバータ（ QSFP または SFP ）を取り付け直してください（取り外した場合）。

4. 電源装置を取り外した場合は、電源装置を再度接続し、電源ケーブルの固定クリップを再度取り付けます。
5. コントローラモジュールの再取り付けを完了します。
   a. カムハンドルを開き、コントローラモジュールをミッドプレーンまでしっかりと押し込んで完全に装着し、カムハンドルをロック位置まで閉じます。

   > コネクタの破損を防ぐため、コントローラモジュールをスライドしてシャーシに挿入する際に力を入れすぎないでください。

   b. ケーブルマネジメントデバイスをまだ取り付けていない場合は、取り付け直します。
   c. ケーブルマネジメントデバイスに接続されているケーブルをフックとループストラップでまとめます。
   d. 電源装置と電源に電源ケーブルを再接続し、電源をオンにしてブートプロセスを開始します。
   e. LOADER プロンプトでコントローラを停止します。
6. コントローラの時刻と日付をリセットします。
   a. 'how date ' コマンドを使用して ' 正常なノードの日付と時刻を確認します

b. ターゲットノードの LOADER プロンプトで、日時を確認します。

c. 必要に応じて 'set date mm/dd/yyyy` コマンドで日付を変更します

d. 必要に応じて、「 set time hh ： mm ： ss 」コマンドを使用して、時刻を GMT で設定します。

e. ターゲットノードの日時を確認します。

7. LOADER プロンプトで「 bye 」と入力して、 PCIe カードおよびその他のコンポーネントを再初期化し、ノードをリブートさせます。

8. ストレージをギブバックしてノードを通常の動作に戻します。「 storage failover giveback -ofnode impaired_node_name

9. 自動ギブバックを無効にした場合は、再度有効にします。「 storage failover modify -node local-auto-giveback true 」

手順 **5** ：障害が発生したパーツをネットアップに返却する

障害のある部品は、キットに付属する RMA 指示書に従ってネットアップに返却してください。を参照してください "パーツの返品と交換" 詳細については、を参照してください。

著作権情報

Copyrightゥ2022 NetApp、Inc. All rights reserved.米国で印刷されていますこのドキュメントは著作権によって保護されています。画像媒体、電子媒体、および写真複写、記録媒体などの機械媒体など、いかなる形式および方法による複製も禁止します。 テープ媒体、または電子検索システムへの保管-著作権所有者の書面による事前承諾なし。

ネットアップの著作物から派生したソフトウェアは、次に示す使用許諾条項および免責条項の対象となります。

このソフトウェアは、ネットアップによって「現状のまま」提供されています。ネットアップは明示的、または商品性および特定目的に対する適合性の暗示的保証を含み、かつこれに限定されないいかなる暗示的な保証も行いません。ネットアップは、いかなる場合でも、間接的、偶発的、特別、懲罰的、または または結果的損害（代替品または代替サービスの調達、使用の損失、データ、利益、またはこれらに限定されないものを含みますが、これらに限定されません。） ただし、契約、厳格責任、または本ソフトウェアの使用に起因する不法行為（過失やその他を含む）のいずれであっても、かかる損害の可能性について知らされていた場合でも、責任の理論に基づいて発生します。

ネットアップは、ここに記載されているすべての製品に対する変更を随時、予告なく行う権利を保有します。ネットアップによる明示的な書面による合意がある場合を除き、ここに記載されている製品の使用により生じる責任および義務に対して、ネットアップは責任を負いません。この製品の使用または購入は、ネットアップの特許権、商標権、またはその他の知的所有権に基づくライセンスの供与とはみなされません。

このマニュアルに記載されている製品は、 1 つ以上の米国特許、その他の国の特許、および出願中の特許によ特許、その他の国の特許、および出願中の特許。

権利の制限について：政府による使用、複製、開示は、 DFARS 252.227-7103 （ 1988 年 10 月）および FAR 52-227-19 （ 1987 年 6 月）の Rights in Technical Data and Computer Software （技術データおよびコンピュータソフトウェアに関する諸権利）条項の（ c ）（ 1 ）（ ii ）項、に規定された制限が適用されます。

商標情報

NetApp、NetAppのロゴ、に記載されているマーク http://www.netapp.com/TM は、NetApp、Inc.の商標です。その他の会社名と製品名は、それを所有する各社の商標である場合があります。