キャビネットを設置

ONTAP Systems

NetApp
July 01, 2022

This PDF was generated from https://docs.netapp.com/ja-jp/ontap-systems/platform-supplemental/42u-1280mm-install.html on July 01, 2022. Always check docs.netapp.com for the latest.

目次

キャビネットを設置 1
システムキャビネットを設置 1
キャビネットインターコネクトキットを取り付けます 1
ボルトダウンキットを取り付ける 7
追加のサポートレールを取り付けます 8
システムキャビネットに機器を設置 9
システムキャビネットの電源をオンにします 10

キャビネットを設置

システムキャビネットを設置

システムキャビネットを発注する際には、ネットアップストレージコントローラとディスクシェルフが設置された状態で注文することも、既存のネットアップ機器がある場合は空のシステムキャビネットを発注することもできます。オプションのインターコネクトキットを使用して複数のシステムキャビネットを接続でき、オプションのボルトダウンキットを使用してデータセンターの床に固定できます。

キャビネットインターコネクトキットを取り付けます

オプションのキャビネットインターコネクトキットを使用して、システムキャビネットどうしを接続できます。キャビネットどうしが離れてケーブルが破損しないように、キットを取り付けることを推奨します。

1. システムキャビネットを近付けて配置します。

   次の図のように、コントローラモジュールを搭載したキャビネットを真ん中に、ディスクシェルフを追加したキャビネットをその両側に配置する必要があります。キャビネットの側面どうしが触れ合わない程度の近さに配置します。

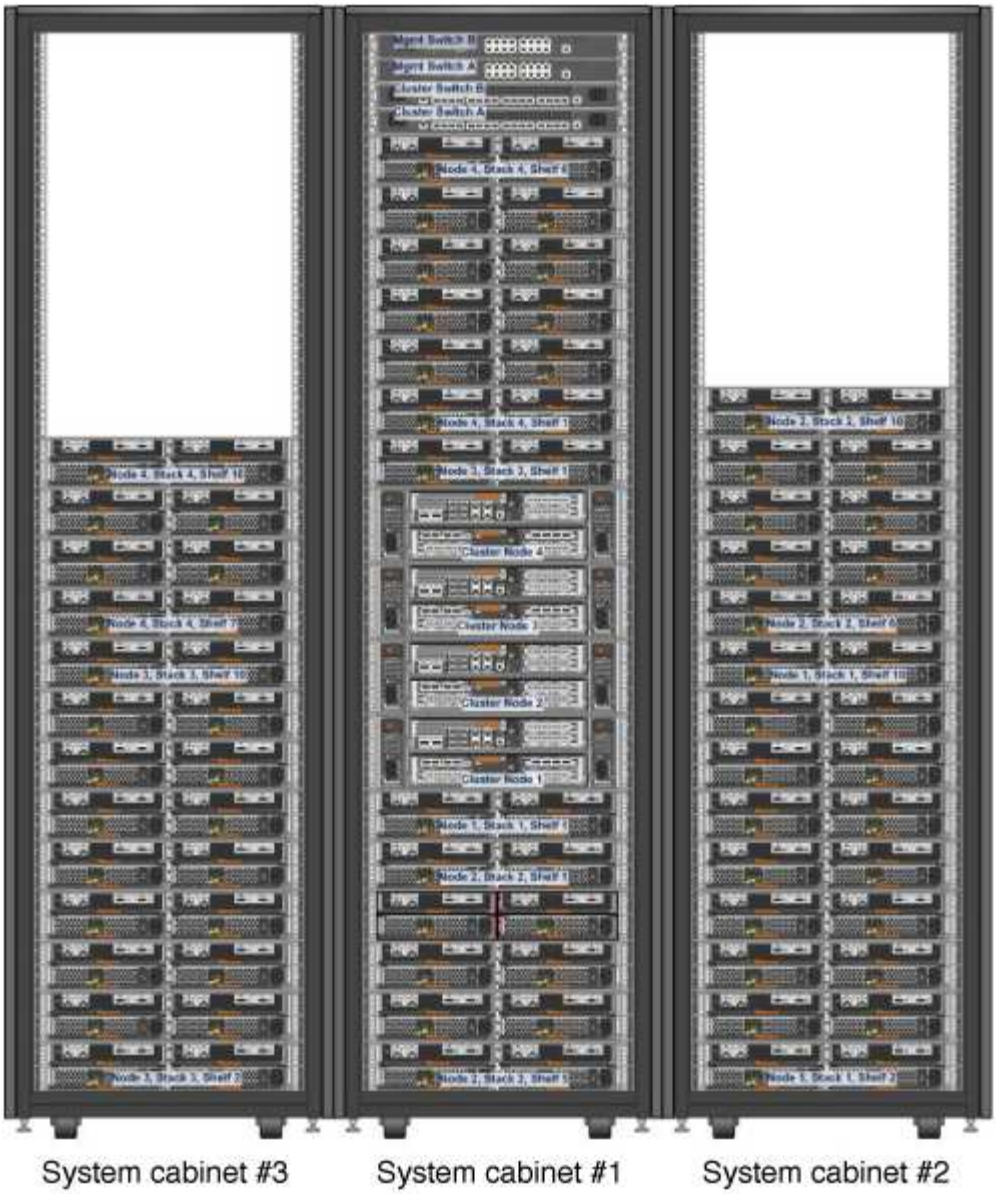

2. 推奨事項に従ってサイドパネルをオンにしたインターコネクトキットを取り付ける場合は、開梱時に取り外したサイドパネルを再度取り付けます。
   a. システムキャビネットの底部から約 15 度離してサイドパネルを持ち上げ、システムキャビネットフレーム上部の縁に掛けます。
   b. サイドパネルをキャビネットフレームに慎重に押し込み、キーを使用して所定の位置にロックします。
   c. 残りのサイドパネルについても、上記の手順を繰り返します。
3. サイドパネルを取り外した状態でインターコネクトキットを取り付ける場合は、前面ドアを取り外します。ドアのヒンジは、キャビネットどうしが接する部分にあります。
   a. 前面ドアのロックを解除して開きます。
   b. 次の図を参照して、照光ベゼルの電源を取り外します。

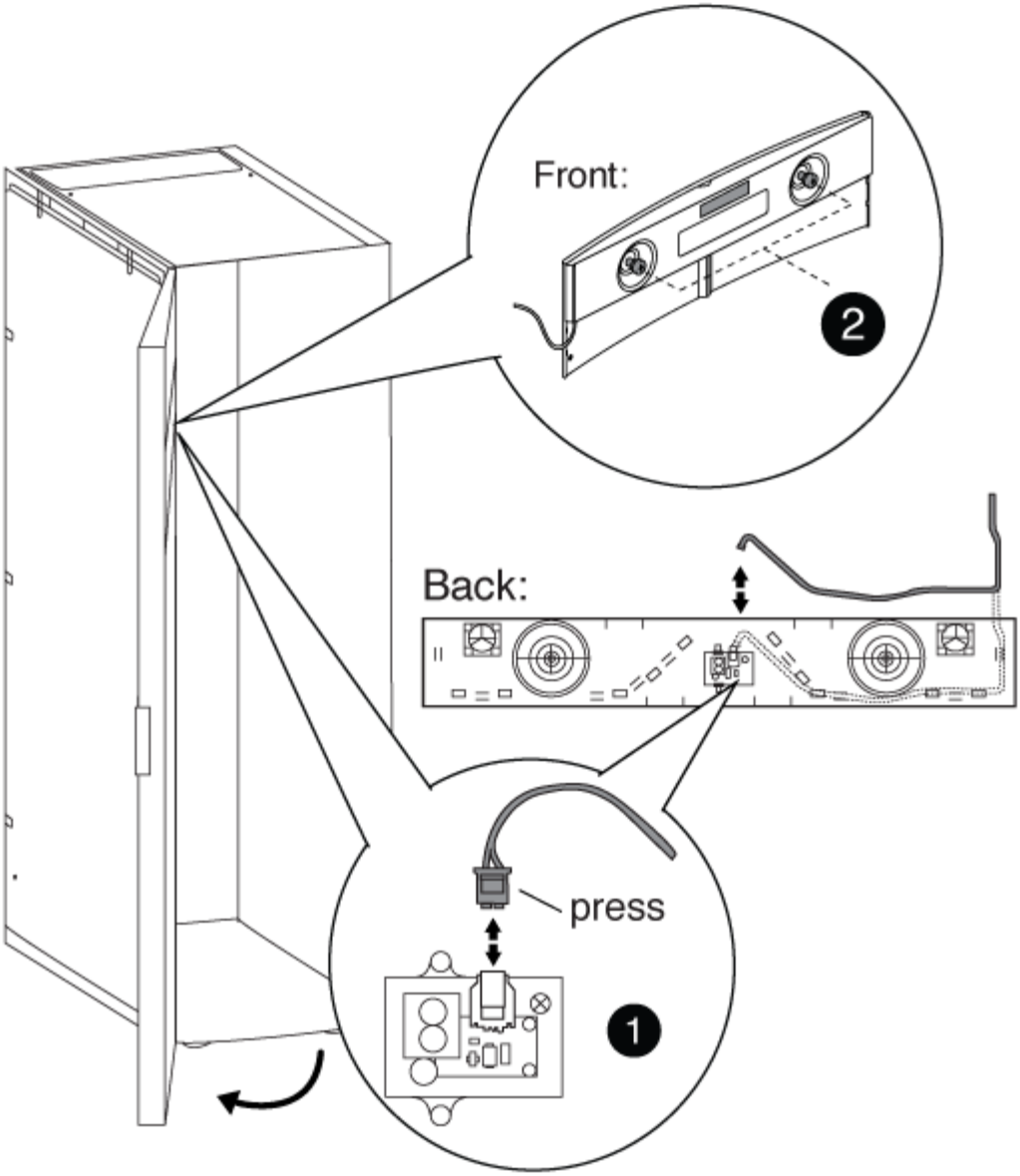

1	
照光ベゼルの回路基板とケーブル	
2	
背面パネルと取り付けネジ	

c. 次の図を参考にして、フロントドアを取り外します。

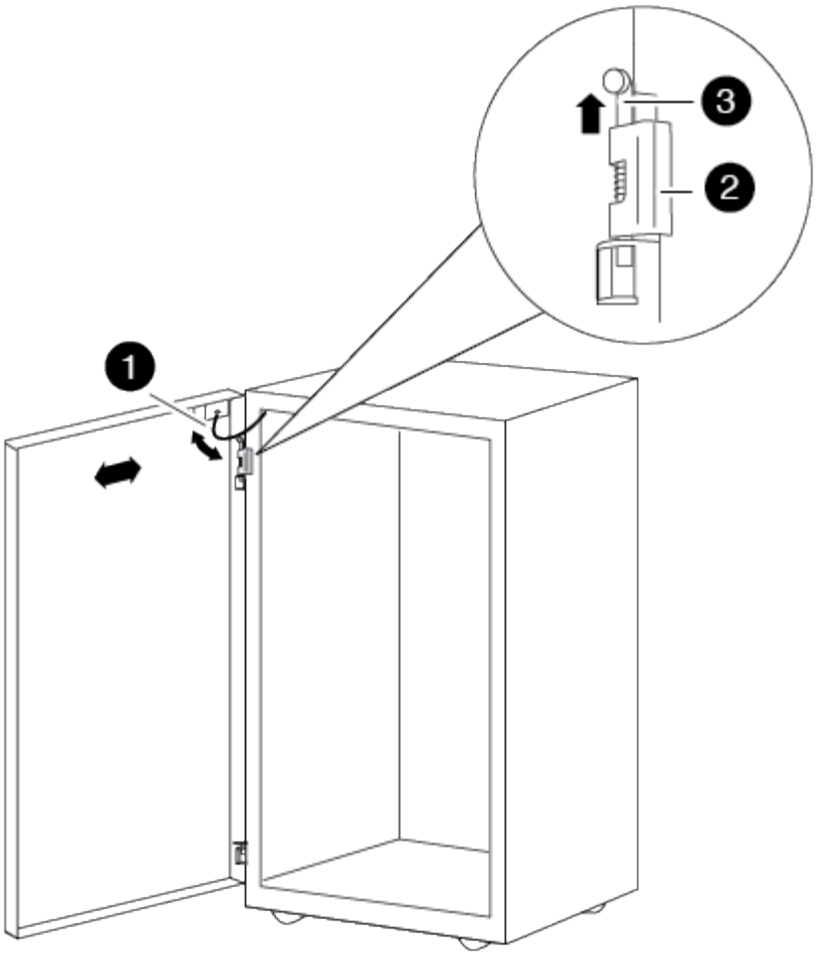

1	
ドアの接地ケーブル	
2	
ドア上部のヒンジ	
3	
ヒンジピン	

+ 取り外したドアが誤って破損しないように、安全な場所に保管してください。

4. 背面ドアを取り外します。ドアのヒンジは、キャビネットどうしが接する部分にあります。
   a. 背面ドアのロックを解除して開きます。
   b. 上部のヒンジピンを持ち上げて、ヒンジの底部から外します。
   c. ドアの上部をシステムキャビネットフレームから慎重に傾けて離し、ヒンジピンを外します。

d. ドアを持ち上げて下部のヒンジから外し、脇に置きます。

5. システムキャビネットをすべて一緒に移動し、システムキャビネットの底部にある 4 つの水平調節脚を調整して同じ高さに合わせます。

6. インターコネクトブラケットを取り付けます。

   - 推奨事項に従って、システムキャビネットのサイドパネルにインターコネクトブラケットを取り付ける場合は、次の図を参照してくださ

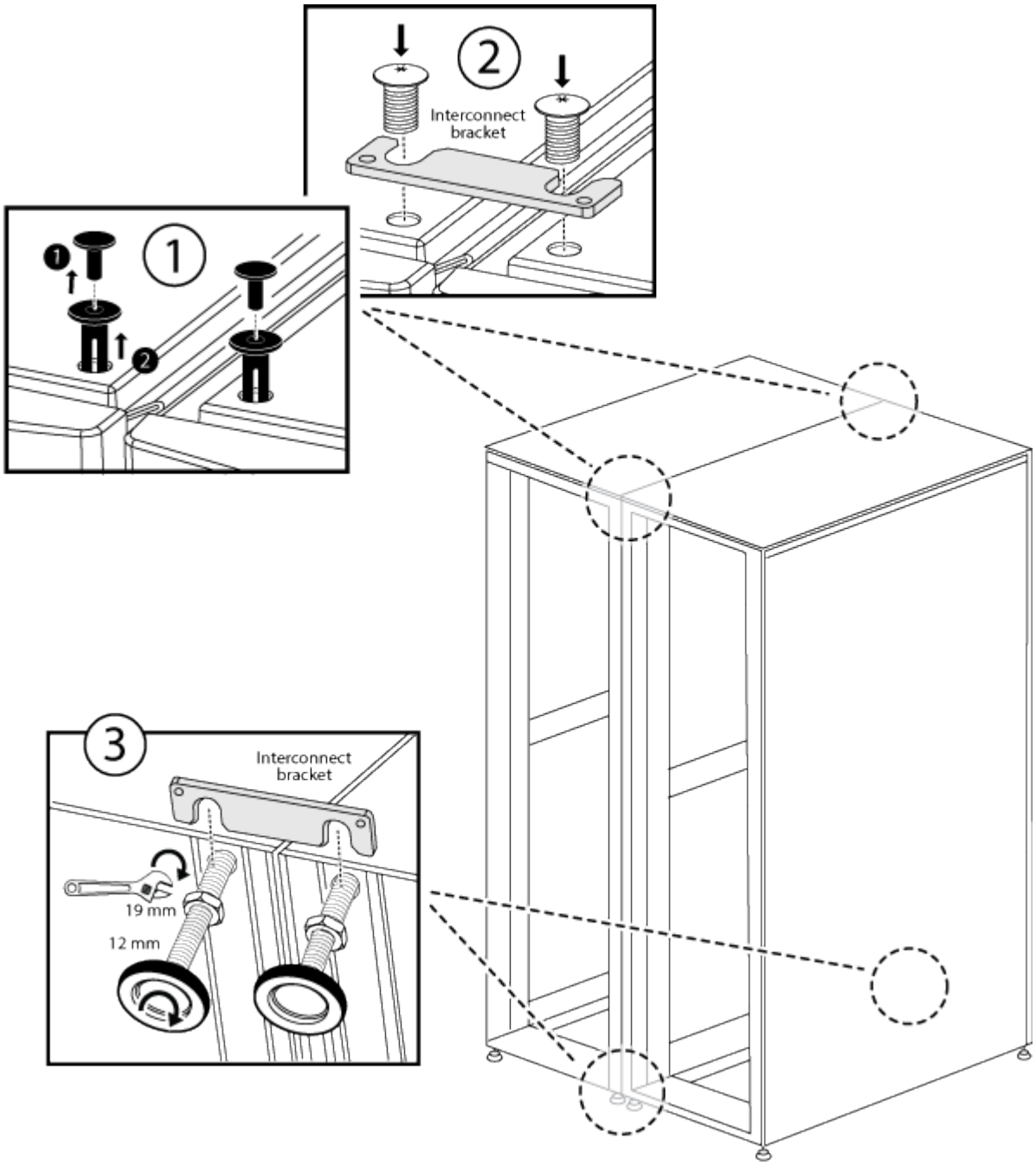

い。

❶
システムキャビネット上部のプラスチック製プッシュリベット

❷
上部インターコネクトブラケット
❸
下部インターコネクトブラケット

+

- システムキャビネットのサイドパネルを外した状態でインターコネクトブラケットを取り付ける場合は、次の図を参考にしてくださ

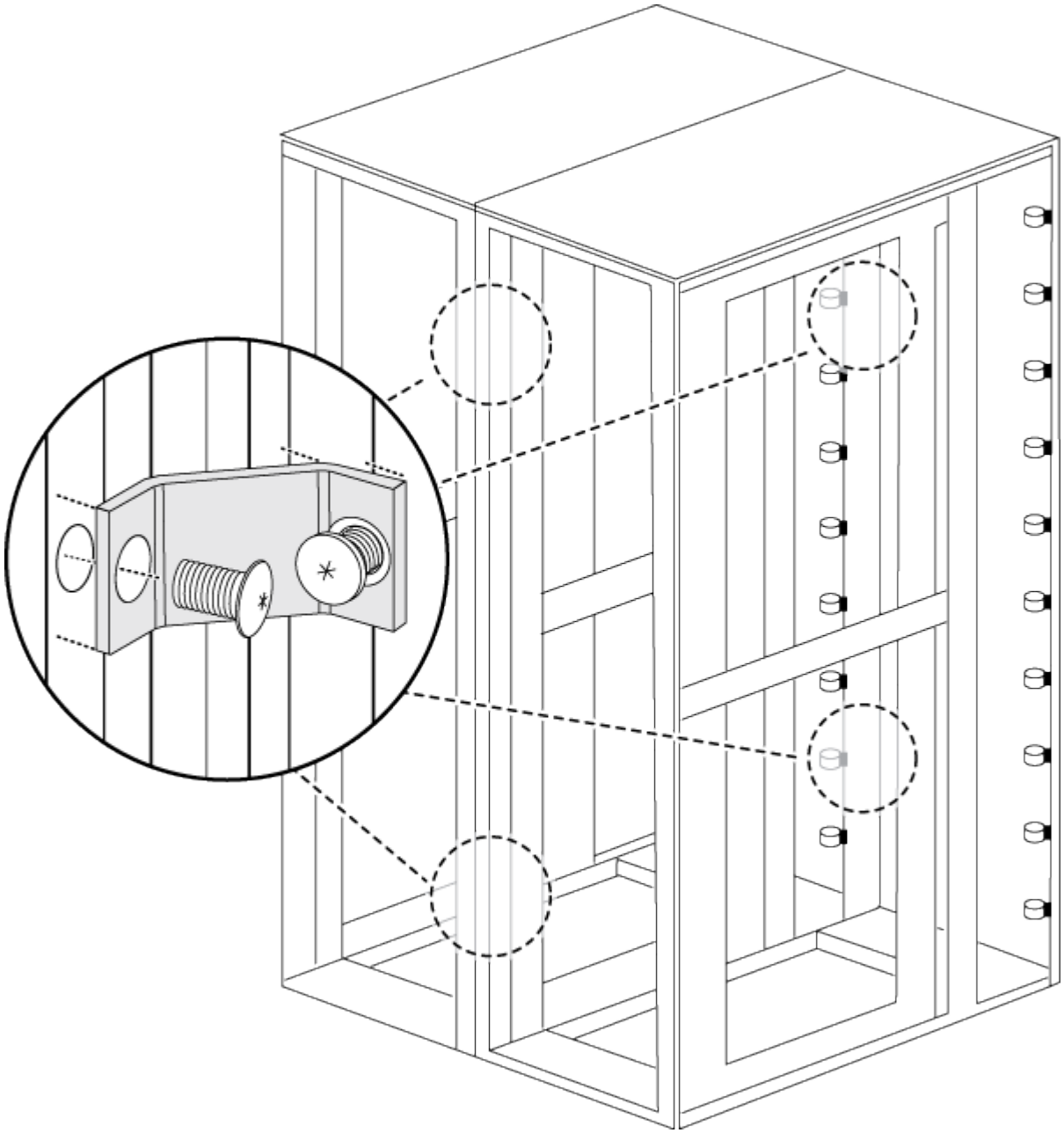

い。

7. 残りのシステムキャビネットについても同じ手順を繰り返します。
8. インターコネクトブラケットのネジをすべて締めます。

ボルトダウンキットを取り付ける

オプションのボルトダウンキットを取り付けると、システムキャビネットを床に固定できます。キットを取り付けると、システムキャビネットが所定の位置から移動しないようになります。

ボルトダウンブラケットごとに、床に適したアンカーボルトを用意する必要があります。

1. システムキャビネットを設置する床の場所をマークし、キャビネットをその位置に移動します。

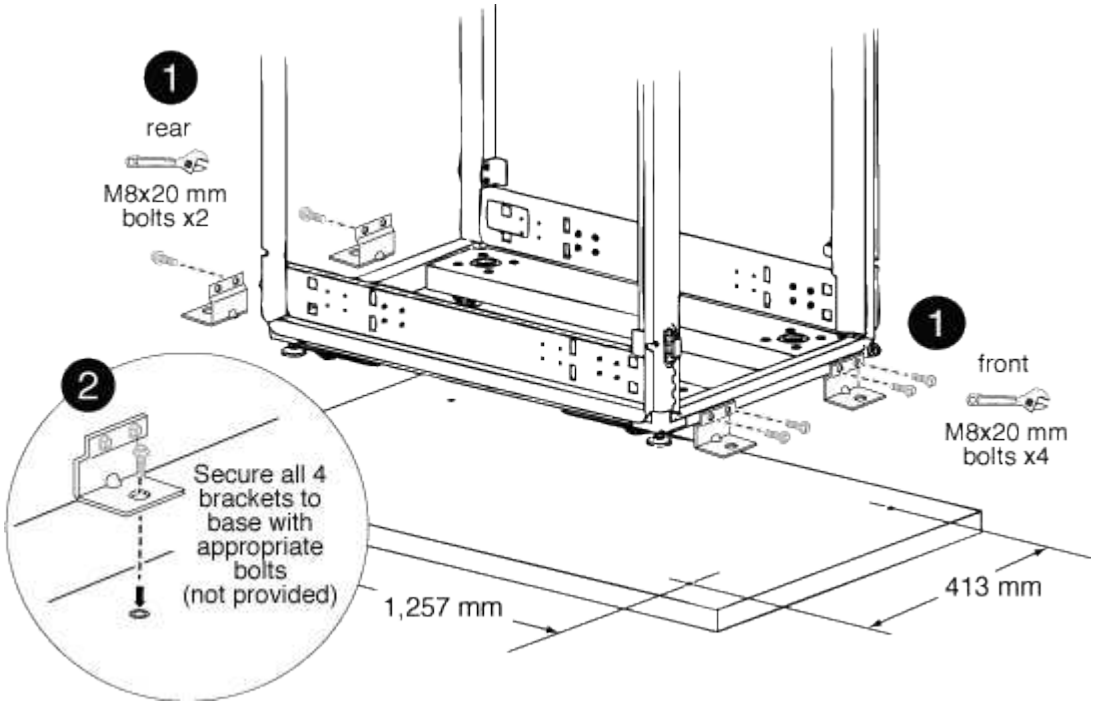

1	
前面および背面のボルトダウンブラケット	
2	
ブラケット上の床のアンカーポイントの位置	

2. 背面のボルトダウンブラケットを床に固定するアンカーポイントをマークし、ブラケット用の穴を開けます。

   床に適したサイズとタイプのボルトを使用してください。

3. ボルトダウンブラケットが低すぎてシステムキャビネットフレームのマウントポイントの位置と合わない

場合は、床の穴の上にスペーサーブラケットを取り付けます。

4. 背面ブラケットを床にボルトで緩く固定し、キットのボルトを使用してブラケットをキャビネットフレームに固定します。
5. 前面のボルトダウンブラケットを床に固定するアンカーポイントをマークし、ブラケット用の穴を開けます。
6. ボルトダウンブラケットが低すぎてシステムキャビネットフレームのマウントポイントの位置と合わない場合は、床の穴の上にスペーサーブラケットを取り付けます。
7. 前面ブラケットを床にボルトで固定し、キットのボルトを使用してブラケットをキャビネットフレームに固定します。
8. 必要に応じて水平調節脚を下げ、背面のボルトダウンブラケットを床に固定します。

追加のサポートレールを取り付けます

システムキャビネットには、あらかじめいくつかのサポートレールが取り付けられています。システムにサポートレールを追加する必要がある場合は、システムコンポーネントを取り付ける前にレールを取り付ける必要があります。

このタスクでは、 DS212C および DE212C ディスクシェルフを除くすべてのコントローラおよびディスクシェルフを環境で接続します。これら 2 つのディスクシェルフについては、該当するレールキットの説明書を使用してください。

"DE212C または DS212C シェルフを 2 支柱ラックまたは 4 支柱ラックに取り付ける"

1. 機器に必要なスペースを決定します。

   機器の高さから機器に必要な U スペース（ 1U = 4.45cm ）を計算し、システムキャビネット内の使用可能なスペースに基づいて機器を取り付ける場所を決定します。

2. サポートレールを取り付ける場所を確認し、次の図を参考にして取り付けます。

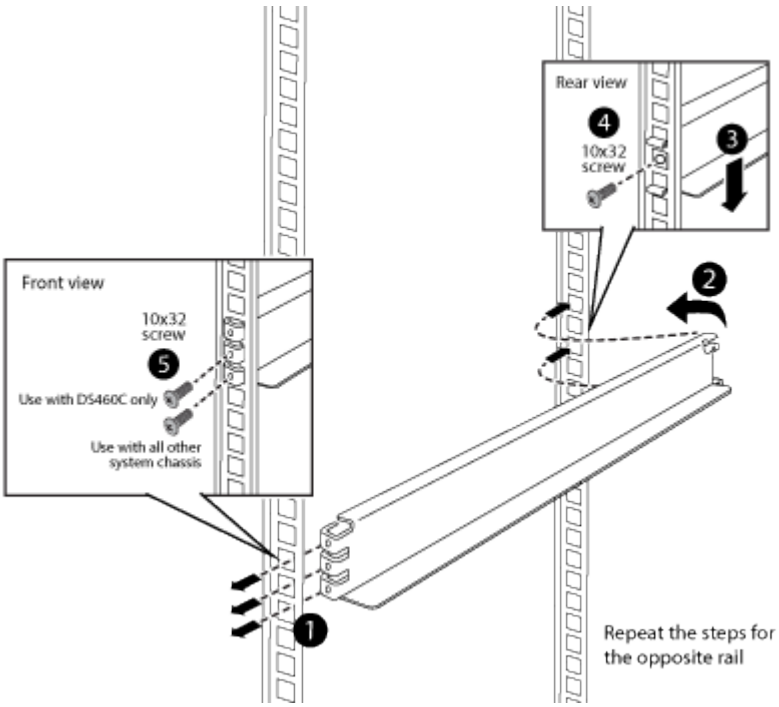

3. 機器のマウントフランジがサポートレールのネジ穴よりも上に来る場合は、必要に応じて、サポートレールの上にケージナットを取り付けます。

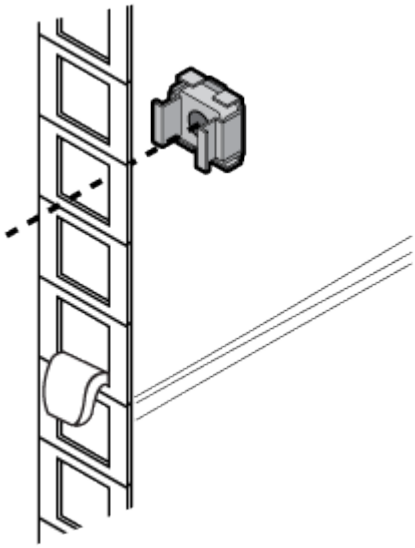

システムキャビネットに機器を設置

サポートレールを追加でシステムキャビネットに取り付けたら、他のシステムコンポーネントがすでに取り付けられているシステムキャビネットにコンポーネントを追加したり、既存のシステムコンポーネントを空のシステムキャビネットに追加したりできます。

1. システムキャビネットの背面ドアと前面ドアが開いていない場合は、ロックを解除して開きます。
2. 機器の設置手順に従って、機器をシステムキャビネットに設置します。

   ストレージコントローラは、システムキャビネットの中央に配置する必要があります。ディスクシェルフは、ストレージコントローラの上および下に配置する必要があります。すべてのスイッチは、システムキャビネットの最上部に配置する必要があります。

   > 機器のマウントフランジがサポートレールのネジ穴よりも上に来る場合は、必要に応じて、サポートレールの上にケージナットを取り付け、キャビネットに機器を固定します。

3. システムキャビネットの空のベイにブランクパネルを取り付けます。

   機器が取り付けられた状態でシステムキャビネットを受け取った場合は、次の図に示すように、空のキャビネットベイのすぐ下にある機器の上にある固定レールを取り外す必要があります。

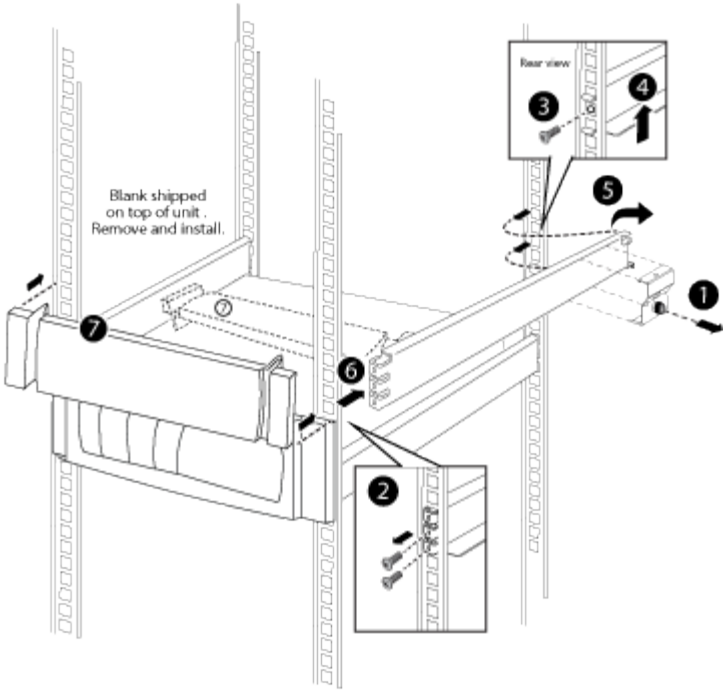

4. 前面と背面のシステムキャビネットドアを再度取り付けます。

システムキャビネットの電源をオンにします

システムコンポーネントを PDU に接続し、 PDU ケーブルを AC 電源に接続し、 AC 電源を電源に接続し、システムの電源をオンにする必要があります。

システムキャビネット内の PDU ごとに別々の電源回路を使用できる必要があります。

1. 機器を PDU に接続します。このとき、各コンポーネントの電源装置を必ずシステムキャビネットの反対側にある PDU に接続します。
2. PDU の電源ケーブルをシステムキャビネットの開口部に通します。

   次のいずれかの開口部を使用します。

   - システムキャビネットの上部
   - システムキャビネットの背面ドア底部とフレームの間
   - フロアの開口部を通ってシステムキャビネットの下
3. PDU の電源スイッチまたは回路ブレーカーをオフにします。
4. 各 PDU 電源ケーブルを、別々の AC 回路にある個別の AC 電源に接続します。
5. PDU の電源スイッチまたは回路ブレーカーをオンにします。
6. コンポーネントの電源を入れ、システムをブートします。
7. システムキャビネットのドアを閉じてロックします。

著作権情報

Copyrightゥ2022 NetApp、Inc. All rights reserved.米国で印刷されていますこのドキュメントは著作権によって保護されています。画像媒体、電子媒体、および写真複写、記録媒体などの機械媒体など、いかなる形式および方法による複製も禁止します。 テープ媒体、または電子検索システムへの保管-著作権所有者の書面による事前承諾なし。

ネットアップの著作物から派生したソフトウェアは、次に示す使用許諾条項および免責条項の対象となります。

このソフトウェアは、ネットアップによって「現状のまま」提供されています。ネットアップは明示的、または商品性および特定目的に対する適合性の暗示的保証を含み、かつこれに限定されないいかなる暗示的な保証も行いません。ネットアップは、いかなる場合でも、間接的、偶発的、特別、懲罰的、または または結果的損害（代替品または代替サービスの調達、使用の損失、データ、利益、またはこれらに限定されないものを含みますが、これらに限定されません。） ただし、契約、厳格責任、または本ソフトウェアの使用に起因する不法行為（過失やその他を含む）のいずれであっても、かかる損害の可能性について知らされていた場合でも、責任の理論に基づいて発生します。

ネットアップは、ここに記載されているすべての製品に対する変更を随時、予告なく行う権利を保有します。ネットアップによる明示的な書面による合意がある場合を除き、ここに記載されている製品の使用により生じる責任および義務に対して、ネットアップは責任を負いません。この製品の使用または購入は、ネットアップの特許権、商標権、またはその他の知的所有権に基づくライセンスの供与とはみなされません。

このマニュアルに記載されている製品は、 1 つ以上の米国特許、その他の国の特許、および出願中の特許によ特許、その他の国の特許、および出願中の特許。

権利の制限について：政府による使用、複製、開示は、 DFARS 252.227-7103 （ 1988 年 10 月）および FAR 52-227-19 （ 1987 年 6 月）の Rights in Technical Data and Computer Software （技術データおよびコンピュータソフトウェアに関する諸権利）条項の（ c ）（ 1 ）（ ii ）項、に規定された制限が適用されます。

商標情報

NetApp、NetAppのロゴ、に記載されているマーク http://www.netapp.com/TM は、NetApp、Inc.の商標です。その他の会社名と製品名は、それを所有する各社の商標である場合があります。