X91148A モジュール

ONTAP Systems

NetApp
June 27, 2022

This PDF was generated from https://docs.netapp.com/ja-jp/ontap-systems/fas9000/x91148a-module-install-overview.html on June 27, 2022. Always check docs.netapp.com for the latest.

目次

X91148A モジュール . . . 1
X91148A モジュールの追加の概要： AFF A9000 . . . 1
オープンスロットを備えた AFF A700 に X91148A モジュールを追加する - AFF A700 および FAS9000 . . . 1
オープンスロットのないシステムに X91148A ストレージモジュールを追加する - AFF A700 および FAS9000 . . . 3

X91148A モジュール

X91148A モジュールの追加の概要： AFF A9000

システムに I/O モジュールを追加するには、 NIC またはストレージアダプタをフル搭載システムの新しいアダプタに交換するか、新しい NIC またはストレージアダプタをシステムの空のシャーシスロットに追加します。

作業を開始する前に

- を確認します "NetApp Hardware Universe の略" 新しい I/O モジュールが、お使いのシステムおよび実行中の ONTAP のバージョンと互換性があることを確認します。
- 複数のスロットが使用可能な場合は、でスロットの優先順位を確認します "NetApp Hardware Universe の略" また、お使いの I/O モジュールに最適なものを使用してください。
- 無停止で I/O モジュールを追加するには、ターゲットコントローラをテイクオーバーし、ターゲットスロットのスロットブランクカバーを取り外すか、既存の I/O モジュールを取り外し、新しい I/O モジュールまたは交換用 I/O モジュールを追加して、ターゲットコントローラをギブバックする必要があります。
- 他のすべてのコンポーネントが正常に機能していることを確認します。

オープンスロットを備えた AFF A700 に X91148A モジュールを追加する - AFF A700 および FAS9000

システムの空のモジュールスロットに、 100GbE NIC または NS224 ストレージシェルフのストレージモジュールとして X91148A モジュールを追加できます。

- システムで ONTAP 9.8 以降が実行されている必要があります。
- X91148A モジュールを無停止で追加するには、ターゲットコントローラをテイクオーバーし、ターゲットスロットのブランクカバーを取り外してモジュールを追加し、ターゲットコントローラをギブバックする必要があります。
- システムに使用可能な空きスロットが 1 つ以上必要です。
- 複数のスロットが使用可能な場合は、 Hardware Universe で X91148A モジュールのスロット優先順位のマトリックスに従ってモジュールをインストールします。

  "NetApp Hardware Universe の略"

- X91148A モジュールをストレージモジュールとして追加する場合は ' モジュールスロット 3 または 7 を取り付ける必要があります
- X91148A モジュールを 100GbE NIC として追加する場合は、任意の空きスロットを使用できます。ただし、デフォルトでは、スロット 3 と 7 がストレージスロットとして設定されます。これらのスロットをネットワークスロットとして使用し、 NS224 シェルフを追加しない場合は、「 storage port modify -node name _ *port_port name*-mode network 」コマンドでネットワーク用のスロットを変更する必要があります。ネットワーク用に X91148A モジュールで使用できるその他のスロットについては、 Hardware Universe を参照してください。

  "NetApp Hardware Universe の略"

- システムのその他のコンポーネントがすべて正常に動作している必要があります。問題がある場合は、必

ずテクニカルサポートにお問い合わせください。

オプション **1** ：オープンスロットを持つシステムで、 **NIC** モジュールとして **X91148A** モジュールを追加する

スロットが開いているシステムで、 X91148A モジュールを NIC モジュールとして追加するには、特定の手順に従う必要があります。

手順

1. コントローラ A をシャットダウンします。
   a. 自動ギブバックを無効にします。「 storage failover modify -node local-auto-giveback false 」
   b. ターゲットノードをテイクオーバーします。「 storage failover takeover -ofnode _target_node_name _ 」

      テイクオーバーが完了すると、コンソール接続でノードが LOADER プロンプトに表示されます。
2. 接地対策がまだの場合は、自身で適切に実施します。
3. ターゲットスロットのブランクカバーを取り外します。
   a. 文字と数字が記載されたカムボタンを押し下げます。
   b. カムラッチを下に回転させて水平にします。
   c. ブランキングカバーを取り外す。
4. X91148A モジュールをインストールします
   a. X91148A モジュールをスロットの端に合わせます
   b. X91148A モジュールをスロットに差し込み ' 文字と数字が記載された I/O カムラッチが I/O カムピンにかみ合うようにします
   c. I/O カムラッチを上に押してモジュールを所定の位置にロックします。
5. モジュールをデータスイッチにケーブル接続します。
6. コントローラ A を再起動します。「 boot_ontap 」
7. パートナーノードからノードをギブバックします。「 storage failover giveback -ofnode target_node_name _
8. 自動ギブバックを無効にした場合は、有効にします。「 storage failover modify -node local-auto-giveback true 」
9. コントローラ B について、上記の手順を繰り返します

オプション **2** ：オープンスロットを持つシステムで、 **X91148A** モジュールをストレージモジュールとして追加する

オープン・スロットがあるシステムで X91148A モジュールをストレージ・モジュールとして追加するには ' 特定の手順に従う必要があります

- この手順は、スロット 3 または 7 が開いていることを前提としています。

手順

1. コントローラ A をシャットダウンします。
   a. 自動ギブバックを無効にします。「 storage failover modify -node local-auto-giveback false 」
   b. ターゲットノードをテイクオーバーします。「 storage failover takeover -ofnode target_node_name 」

      テイクオーバーが完了すると、コンソール接続でノードが LOADER プロンプトに表示されます。
2. 接地対策がまだの場合は、自身で適切に実施します。
3. ターゲットスロットのブランクカバーを取り外します。
   a. 文字と数字が記載されたカムボタンを押し下げます。
   b. カムラッチを下に回転させて水平にします。
   c. ブランキングカバーを取り外す。
4. X91148A モジュールをスロット 3 に取り付けます
   a. X91148A モジュールをスロットの端に合わせます
   b. X91148A モジュールをスロットに差し込み ' 文字と数字が記載された I/O カムラッチが I/O カムピンにかみ合うようにします
   c. I/O カムラッチを上に押してモジュールを所定の位置にロックします。
   d. ストレージ用に 2 つ目の X91148A モジュールを取り付ける場合は、スロット 7 のモジュールに対してこの手順を繰り返します。
5. コントローラ A を再起動します。「 boot_ontap 」
6. パートナーノードからノードをギブバックします。「 storage failover giveback -ofnode target_node_name
7. 自動ギブバックを無効にした場合は、有効にします。「 storage failover modify -node local-auto-giveback true 」
8. コントローラ B について、上記の手順を繰り返します
9. の説明に従って、 NS224 シェルフを設置してケーブル接続します "NS224 シェルフをホットアドします"。

オープンスロットのないシステムに X91148A ストレージモジュールを追加する - AFF A700 および FAS9000

システムに搭載された 1 つ以上の既存の NIC またはストレージモジュールを 1 つ以上取り外して、完全に装着されたシステムに 1 つ以上の X9118X911A ストレージモジュールを取り付ける必要があります。

- システムで ONTAP 9.8 以降が実行されている必要があります。
- X91148A モジュールを無停止で追加するには、ターゲットコントローラをテイクオーバーし、モジュールを追加してから、ターゲットコントローラをギブバックする必要があります。
- X91148A モジュールをストレージアダプタとして追加する場合は ' スロット 3 または 7 にモジュールを取り付ける必要があります
- X91148A モジュールを 100GbE NIC として追加する場合は、任意の空きスロットを使用できます。ただ

し、デフォルトでは、スロット 3 と 7 がストレージスロットとして設定されます。これらのスロットをネットワークスロットとして使用する必要があり、 NS224 シェルフを追加しない場合は、各ポートに対して「 storage port modify -node name *-port_port name*-mode network 」コマンドでネットワーク用のスロットを変更する必要があります。ネットワーク用に X91148A モジュールで使用できるその他のスロットについては、 Hardware Universe を参照してください。

"NetApp Hardware Universe の略"

- システムのその他のコンポーネントがすべて正常に動作している必要があります。問題がある場合は、必ずテクニカルサポートにお問い合わせください。

オプション **1** ：オープンスロットのないシステムで、 **X91148A** モジュールを **NIC** モジュールとして追加する

1 つ以上の X91148A NIC モジュールをフル装備のシステムに取り付けるには、システム内の既存の NIC またはストレージモジュールを 1 つ以上取り外す必要があります。

手順

1. X91148A モジュールを、 X91148A モジュールと同じ数のポートを持つ NIC モジュールを含むスロットに追加する場合は、コントローラモジュールのシャットダウン時に LIF が自動的に移行されます。交換する NIC モジュールのポート数が X91148A モジュールよりも多い場合は、影響を受ける LIF を別のホームポートに完全に再割り当てする必要があります。を参照してください "LIF を移行する" System Manager を使用して LIF を完全に移動する方法については、を参照してください
2. コントローラ A をシャットダウンします。
   a. 自動ギブバックを無効にします。「 storage failover modify -node local-auto-giveback false 」
   b. ターゲットノードをテイクオーバーします。「 storage failover takeover -ofnode _target_node_name _ 」

      テイクオーバーが完了すると、コンソール接続でノードが LOADER プロンプトに表示されます。
3. 接地対策がまだの場合は、自身で適切に実施します。
4. ターゲット I/O モジュールのケーブルをすべて取り外します。
5. ターゲットの I/O モジュールをシャーシから取り外します。
   a. 文字と数字が記載されたカムボタンを押し下げます。

      カムボタンがシャーシから離れます。
   b. カムラッチを下に回転させて水平にします。

      I/O モジュールがシャーシから外れ、 I/O スロットから約 1/2 インチアウトします。
   c. I/O モジュール前面の両側にあるプルタブを引いて、 I/O モジュールをシャーシから取り外します。

      I/O モジュールが取り付けられていたスロットを記録しておいてください。

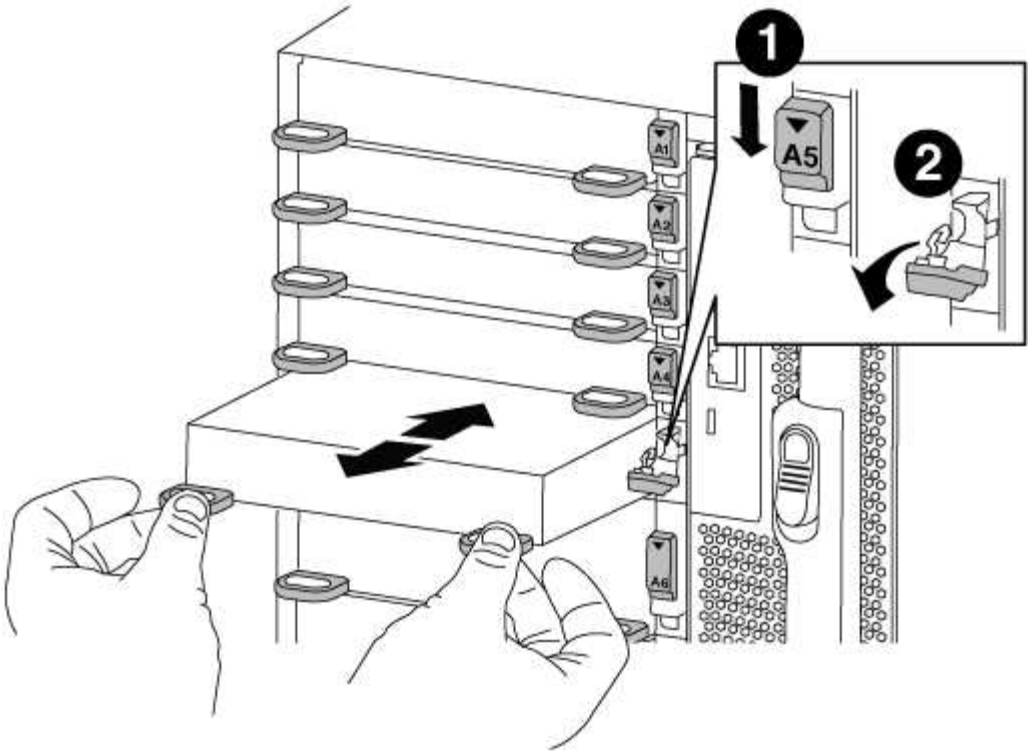

❶	
文字と数字が記載された I/O カムラッチ	
❷	
ロックが完全に解除された I/O カムラッチ	

6. X91148A モジュールをターゲットスロットに取り付けます
   a. X91148A モジュールをスロットの端に合わせます
   b. X91148A モジュールをスロットに差し込み ' 文字と数字が記載された I/O カムラッチが I/O カムピンにかみ合うようにします
   c. I/O カムラッチを上に押してモジュールを所定の位置にロックします。
7. コントローラ A の他のモジュールについても、取り外しと取り付けの手順を繰り返して交換します
8. モジュールをデータスイッチにケーブル接続します。
9. コントローラ A を再起動します。「 boot_ontap 」
10. パートナーノードからノードをギブバックします。「 storage failover giveback -ofnode target_node_name
11. 自動ギブバックを無効にした場合は、有効にします。「 storage failover modify -node local-auto-giveback true 」

12. スロット 3 または 7 の NIC モジュールとして X91148A モジュールを追加した場合は、ネットワーク用に、各ポートに対して「 storage port modify -node name _ *port_port name*-mode network 」コマンドを使用します。
13. コントローラ B について、上記の手順を繰り返します

オプション **2** ：オープンスロットのないシステムで、 **X91148A** モジュールをストレージモジュールとして追加する

1 つ以上の X91148A ストレージモジュールをシステムにインストールするには、システム内の既存の NIC またはストレージモジュールを 1 つ以上削除する必要があります。

- この手順では、 X91148A モジュールをスロット 3 または 7 に取り付ける必要があります。

手順

1. スロット 3 および / または 7 のストレージモジュールとして X91148A モジュールを追加する場合は、System Manager を使用して、 LIF を別のホームポートに完全に移行します。詳細については、を参照してください "LIF を移行する"。
2. コントローラ A をシャットダウンします。
   a. 自動ギブバックを無効にします。「 storage failover modify -node local-auto-giveback false 」
   b. ターゲットノードをテイクオーバーします。「 storage failover takeover -ofnode target_node_name 」

      テイクオーバーが完了すると、コンソール接続でノードが LOADER プロンプトに表示されます。
3. 接地対策がまだの場合は、自身で適切に実施します。
4. ターゲット I/O モジュールのケーブルをすべて取り外します。
5. ターゲットの I/O モジュールをシャーシから取り外します。
   a. 文字と数字が記載されたカムボタンを押し下げます。

      カムボタンがシャーシから離れます。
   b. カムラッチを下に回転させて水平にします。

      I/O モジュールがシャーシから外れ、 I/O スロットから約 1/2 インチアウトします。
   c. I/O モジュール前面の両側にあるプルタブを引いて、 I/O モジュールをシャーシから取り外します。

      I/O モジュールが取り付けられていたスロットを記録しておいてください。

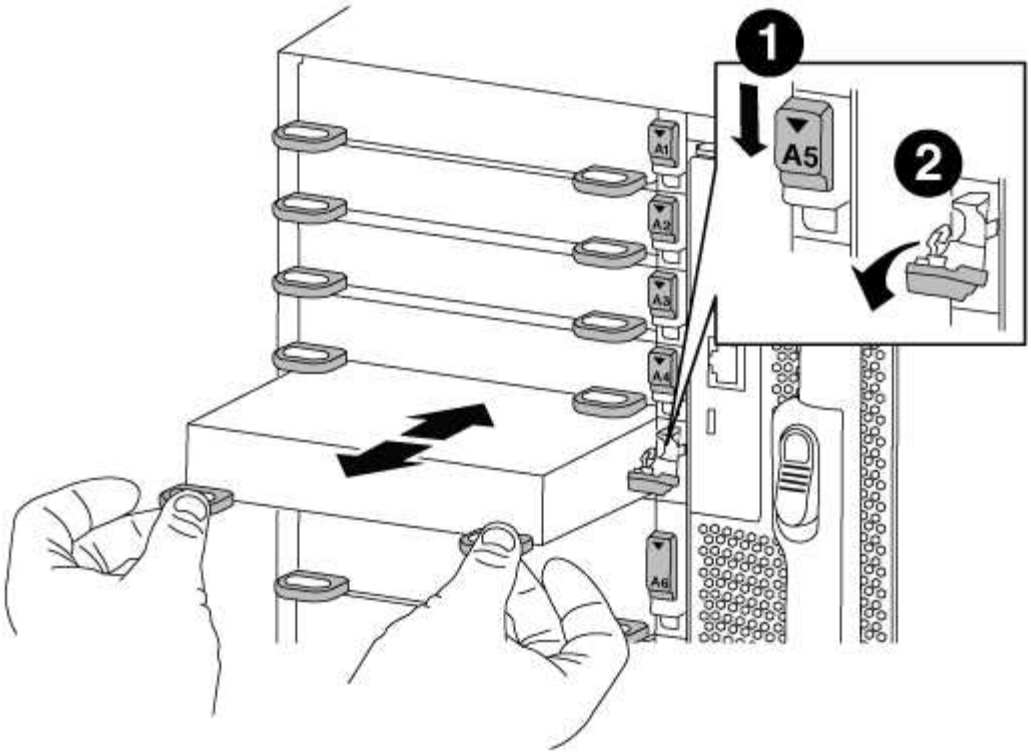

1	
文字と数字が記載された I/O カムラッチ	
2	
ロックが完全に解除された I/O カムラッチ	

6. X91148A モジュールをスロット 3 に取り付けます
   a. X91148A モジュールをスロットの端に合わせます
   b. X91148A モジュールをスロットに差し込み ' 文字と数字が記載された I/O カムラッチが I/O カムピンにかみ合うようにします
   c. I/O カムラッチを上に押してモジュールを所定の位置にロックします。
   d. ストレージ用に 2 つ目の X91148A モジュールを取り付ける場合は、スロット 7 のモジュールについても、取り外しと取り付けの手順を繰り返します。
7. コントローラ A を再起動します。「 boot_ontap 」
8. パートナーノードからノードをギブバックします。「 storage failover giveback -ofnode target_node_name _
9. 自動ギブバックを無効にした場合は、有効にします。「 storage failover modify -node local-auto-giveback true 」
10. コントローラ B について、上記の手順を繰り返します

11. の説明に従って、 NS224 シェルフを設置してケーブル接続します "NS224 ドライブシェルフのホットアド"。

著作権情報

Copyrightゥ2022 NetApp、Inc. All rights reserved.米国で印刷されていますこのドキュメントは著作権によって保護されています。画像媒体、電子媒体、および写真複写、記録媒体などの機械媒体など、いかなる形式および方法による複製も禁止します。 テープ媒体、または電子検索システムへの保管-著作権所有者の書面による事前承諾なし。

ネットアップの著作物から派生したソフトウェアは、次に示す使用許諾条項および免責条項の対象となります。

このソフトウェアは、ネットアップによって「現状のまま」提供されています。ネットアップは明示的、または商品性および特定目的に対する適合性の暗示的保証を含み、かつこれに限定されないいかなる暗示的な保証も行いません。ネットアップは、いかなる場合でも、間接的、偶発的、特別、懲罰的、または または結果的損害（代替品または代替サービスの調達、使用の損失、データ、利益、またはこれらに限定されないものを含みますが、これらに限定されません。） ただし、契約、厳格責任、または本ソフトウェアの使用に起因する不法行為（過失やその他を含む）のいずれであっても、かかる損害の可能性について知らされていた場合でも、責任の理論に基づいて発生します。

ネットアップは、ここに記載されているすべての製品に対する変更を随時、予告なく行う権利を保有します。ネットアップによる明示的な書面による合意がある場合を除き、ここに記載されている製品の使用により生じる責任および義務に対して、ネットアップは責任を負いません。この製品の使用または購入は、ネットアップの特許権、商標権、またはその他の知的所有権に基づくライセンスの供与とはみなされません。

このマニュアルに記載されている製品は、 1 つ以上の米国特許、その他の国の特許、および出願中の特許によ特許、その他の国の特許、および出願中の特許。

権利の制限について：政府による使用、複製、開示は、 DFARS 252.227-7103 （ 1988 年 10 月）および FAR 52-227-19 （ 1987 年 6 月）の Rights in Technical Data and Computer Software （技術データおよびコンピュータソフトウェアに関する諸権利）条項の（ c ）（ 1 ）（ ii ）項、に規定された制限が適用されます。

商標情報

NetApp、NetAppのロゴ、に記載されているマーク http://www.netapp.com/TM は、NetApp、Inc.の商標です。その他の会社名と製品名は、それを所有する各社の商標である場合があります。