設置とセットアップ
ONTAP Systems

NetApp
June 20, 2022

This PDF was generated from https://docs.netapp.com/ja-jp/ontap-systems/a400/install-setup.html on June 20, 2022. Always check docs.netapp.com for the latest.

目次

設置とセットアップ 1
はじめに：設置とセットアップを選択してください 1
クイックガイド - AFF A400 1
ビデオ - AFF A400 1
詳細ガイド - AFF A400 2

設置とセットアップ

はじめに：設置とセットアップを選択してください

ほとんどの構成では、さまざまなコンテンツ形式から選択できます。

- "クイックステップ"

  ステップバイステップの手順と追加コンテンツへのライブリンクが記載された PDF 形式のガイドです。

- "ビデオの手順"

  手順を追ったビデオでご確認ください。

- "詳細な手順"

  ステップバイステップの手順と追加コンテンツへのライブリンクが記載されたオンライン形式のガイドです。

MetroCluster 構成については、次のいずれかを参照してください。

- "MetroCluster IP 構成をインストール"
- "MetroCluster ファブリック接続構成をインストール"

クイックガイド - AFF A400

このガイドでは、システムの初期起動時にラックやケーブル接続からシステムを標準的に設置する手順を図で説明します。ネットアップシステムのインストールに精通している場合は、このガイドを使用してください。

設置およびセットアップ手順 _PDF ポスター：

"AFF A400 のセットアップガイド"

ビデオ - AFF A400

ここでは、システムの設置とケーブル接続の方法を紹介するビデオと、 System Manager のガイド付きセットアップを使用してシステムの初期設定を行う例を紹介するビデオを 2 種類紹介します。

ビデオ 1 ：ハードウェアの設置とケーブル接続

次のビデオでは、新しいシステムの設置とケーブル接続の方法を紹介します。

"AFF A400 の設置とセットアップの手順書" "AFF A400 の設置とセットアップの手順書"

ビデオ 2 ：エンドツーエンドのソフトウェア設定を実行する

次のビデオでは、 ONTAP 9.2 以降を実行するシステムのエンドツーエンドのソフトウェア設定を示します。

"ネットアップのビデオ： Software configuration for vSphere NAS datastores for FAS/AFF systems running ONTAP 9.2"

詳細ガイド - AFF A400

このガイドでは、一般的なネットアップシステムのインストール手順について詳しく説明します。インストール手順の詳細については、このガイドを参照してください。

手順 1 ：設置の準備

システムを設置するには、アカウントを作成し、システムを登録し、ライセンスキーを取得する必要があります。また、システムに応じた適切な数とタイプのケーブルを準備し、特定のネットワーク情報を収集する必要があります。

サイト要件および構成済みシステムの追加情報の情報については、 Hardware Universe にアクセスできる必要があります。また、ご使用の ONTAP バージョンのリリースノートにアクセスして、このシステムの詳細を確認しておくことを推奨します。

"NetApp Hardware Universe の略"

"使用しているバージョンの ONTAP 9 に対するリリースノートを検索してください"

お客様のサイトで次のものを準備する必要があります。

- ストレージシステム用のラックスペース
- No.2 プラスドライバ
- Web ブラウザを使用してシステムをネットワークスイッチおよびラップトップまたはコンソールに接続するための追加のネットワークケーブル

手順

1. すべての箱を開封して内容物を取り出します。
2. コントローラのシステムシリアル番号をメモします。

3. 同梱されていたケーブルの数と種類を確認し、書き留めておきます。

   次の表に、同梱されているケーブルの種類を示します。この表にないケーブルが含まれていた場合は、Hardware Universe を参照してケーブルを特定し、用途を確認してください。

   "NetApp Hardware Universe の略"

ケーブルのタイプ	パーツ番号と長さ	コネクタのタイプ	用途
100GbE ケーブル（ QSF （ 28 ）	X666211A-05 (112-00595) 、 0.5m X666211A-1 （ 112-00573 ）、 1m X666211A-2 （ 112-00574 ）、 2m X666211A-5 （ 112-00574 ）、 5m		ストレージ、クラスタインターコネクト / HA 、イーサネットデータ（注文内容による）
25GbE ケーブル（ SFP28s ）	X66240 2 （ 112-00598 ）、 2m X66240 - 5 （ 112-00639 ）、 5m		GbE ネットワーク接続（注文内容による）
32Gb FC （ SFP+ 光）	X66250-2 （ 112-00342 ）、 2m X66250-5 （ 112-00344 ）、 5m X66250-15 （ 112-00346 ）、 15m		FC ネットワーク接続
ストレージケーブル	X66030A （ 112-00435 ）、 0.5m X66031A （ 112-00436 ）、 1m X66032A （ 112-00437 ）、 2m X66033A (112-00438) 、 3m		mini-SAS HD 間ケーブル（注文内容による）
光ケーブル	X66250-2-N-C （ 112-00342 ）		メザニンカード用の 16Gb FC ケーブルまたは 25GbE ケーブル（注文内容による）
RJ-45 （注文内容による）	X6585-R6 （ 112-00291 ）、 3m X6562-R6 （ 112-00196 ）、 5m		管理ネットワーク
Micro-USB コンソールケーブル	該当なし		ネットワーク検出をサポートしていないラップトップまたはコンソールでソフトウェアをセットアップする際に使用するコンソール接続
電源ケーブル	該当なし		システムの電源をオンにします

4. NetApp ONTAP 構成ガイドを確認して、必要な情報を収集します。

   "『 ONTAP 構成ガイド』"

手順 2 ：ハードウェアを設置する

システムは、 4 ポストラックまたはネットアップシステムキャビネットのいずれかに設置する必要があります。

1. 必要に応じてレールキットを取り付けます。
2. レールキットに付属の手順書に従って、システムを設置して固定します。

   システムの重量に関連する安全上の注意事項を確認しておく必要があります。

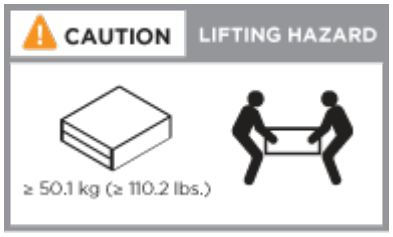

3. ケーブルマネジメントデバイスを取り付けます（図を参照）。

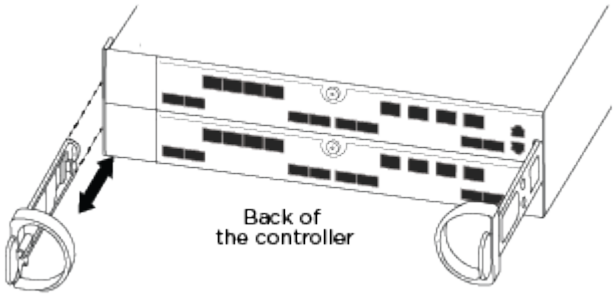

4. システムの前面にベゼルを配置します。

手順 3 ：コントローラをネットワークに接続する

2 ノードスイッチレスクラスタメソッドまたはクラスタインターコネクトネットワークを使用して、コントローラをネットワークにケーブル接続できます。

オプション 1 ： 2 ノードスイッチレスクラスタをケーブル接続

コントローラモジュールのオプションのデータポート、オプションの NIC カード、および管理ポートは、スイッチに接続されます。クラスタインターコネクトポートと HA ポートは、両方のコントローラモジュールでケーブル接続されます。

システムとスイッチの接続に関する情報を、ネットワーク管理者に確認しておく必要があります。

ケーブルをポートに差し込む際は、ケーブルのプルタブの向きを確認してください。ケーブルのプルタブは、すべてのオンボードポートでは上向き、拡張（ NIC ）カードでは下向きになります。

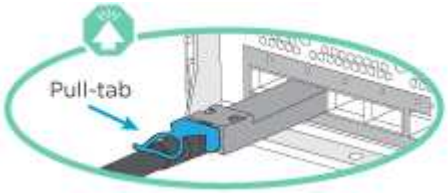

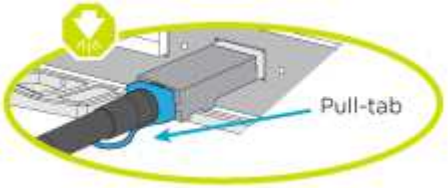

コネクタを挿入すると、カチッという音がしてコネクタが所定の位置に収まるはずです。音がしない場合は、コネクタを取り外し、回転させてからもう一度試してください。

手順

1. アニメーションや図を使用して、コントローラとスイッチをケーブルで接続します。

   "2 ノードスイッチレスクラスタのケーブル接続"

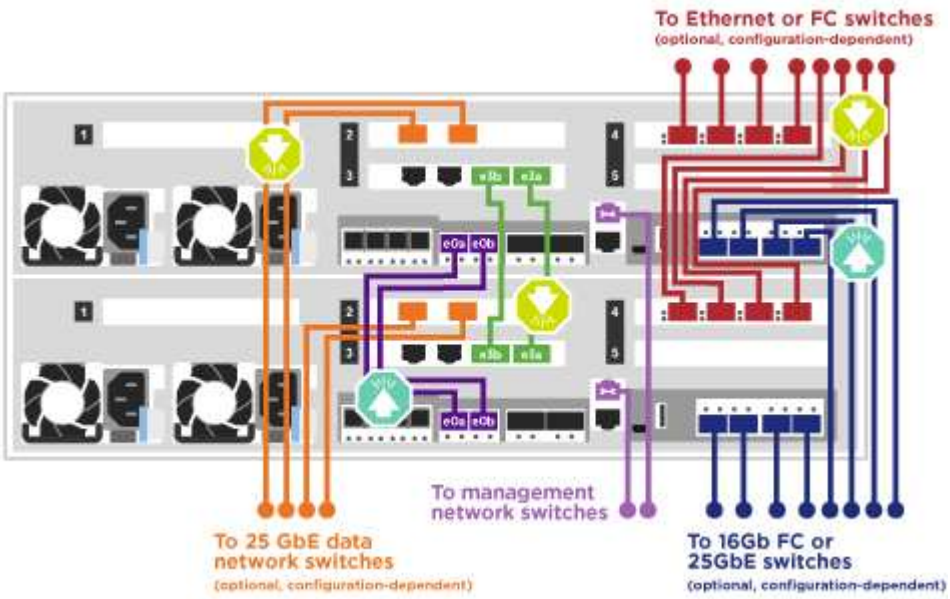

2. に進みます [Step 4: Cable controllers to drive shelves] ドライブシェルフのケーブル接続手順については、を参照して

オプション **2** ：スイッチクラスタをケーブル接続する

コントローラモジュールのオプションのデータポート、オプションの NIC カード、メザニンカード、および管理ポートは、スイッチに接続されます。クラスタインターコネクト / HA ポートは、クラスタ / HA スイッチにケーブル接続されます。

システムとスイッチの接続に関する情報を、ネットワーク管理者に確認しておく必要があります。

ケーブルをポートに差し込む際は、ケーブルのプルタブの向きを確認してください。ケーブルのプルタブは、すべてのオンボードポートでは上向き、拡張（NIC）カードでは下向きになります。

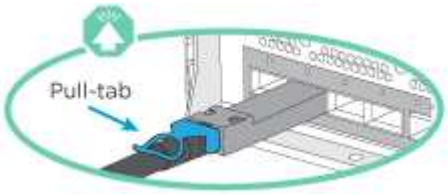

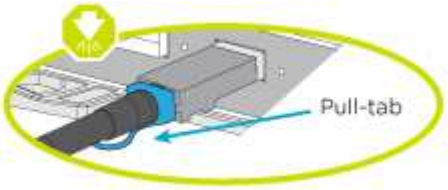

コネクタを挿入すると、カチッという音がしてコネクタが所定の位置に収まるはずです。音がしない場合は、コネクタを取り外し、回転させてからもう一度試してください。

手順

1. アニメーションや図を使用して、コントローラとスイッチをケーブルで接続します。

   "スイッチクラスタのケーブル接続"

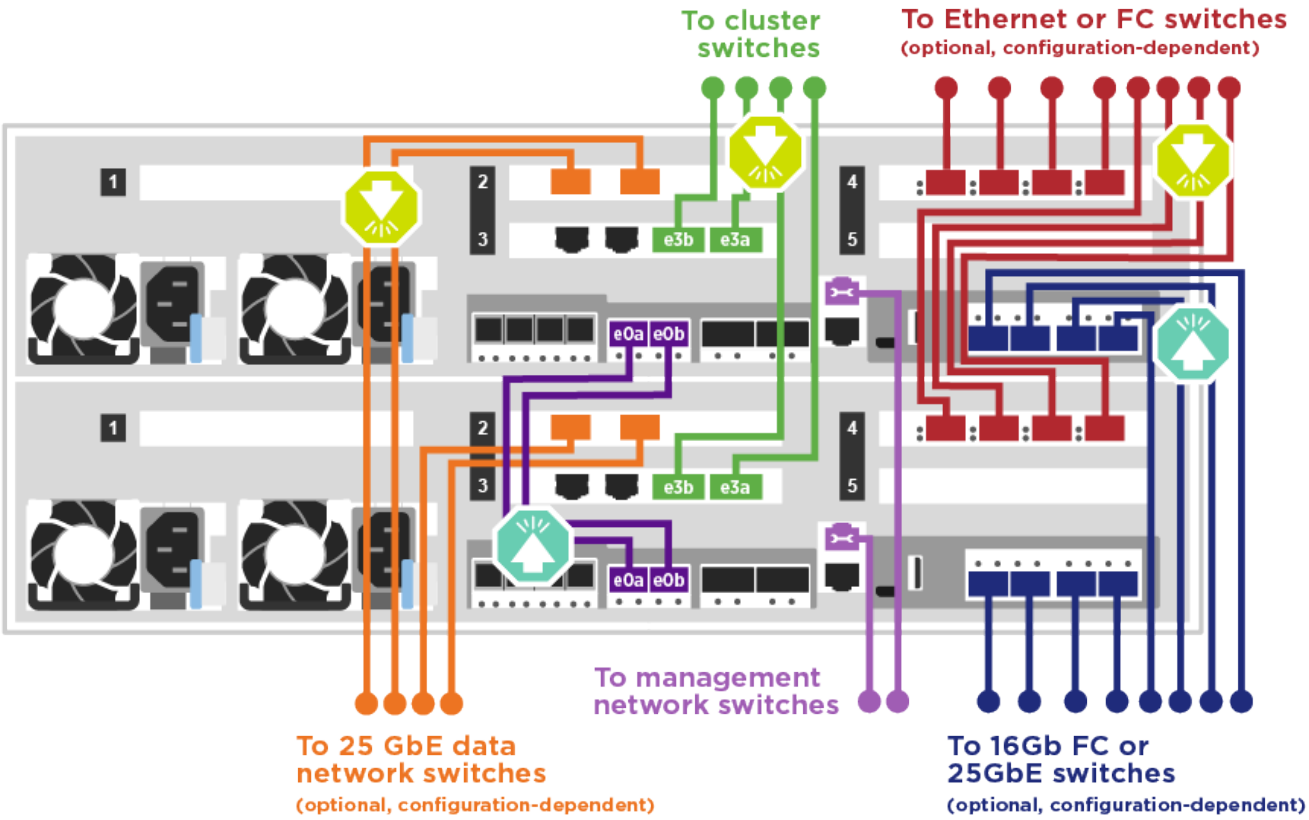

2. に進みます [Step 4: Cable controllers to drive shelves] ドライブシェルフのケーブル接続手順については、を参照して

手順 4 ：コントローラをドライブシェルフにケーブル接続する

NSS224 または SAS シェルフをシステムにケーブル接続できます。

オプション 1 ：コントローラを 1 台のドライブシェルフにケーブル接続する

各コントローラを、 NS224 ドライブシェルフの NSM モジュールにケーブル接続する必要があります。

図の矢印を見て、ケーブルコネクタのプルタブの正しい向きを確認してください。NS224 のケーブルのプルタブは上向きです。

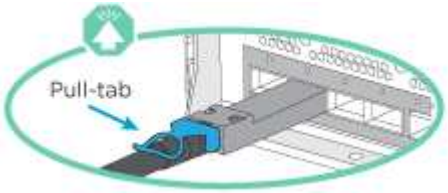

コネクタを挿入すると、カチッという音がしてコネクタが所定の位置に収まるはずです。音がしない場合は、コネクタを取り外し、回転させてからもう一度試してください。

手順

1. 次のアニメーションや図を使用して、 1 台のドライブシェルフにコントローラをケーブル接続します。

   "NS224 ドライブシェルフへのコントローラのケーブル接続"

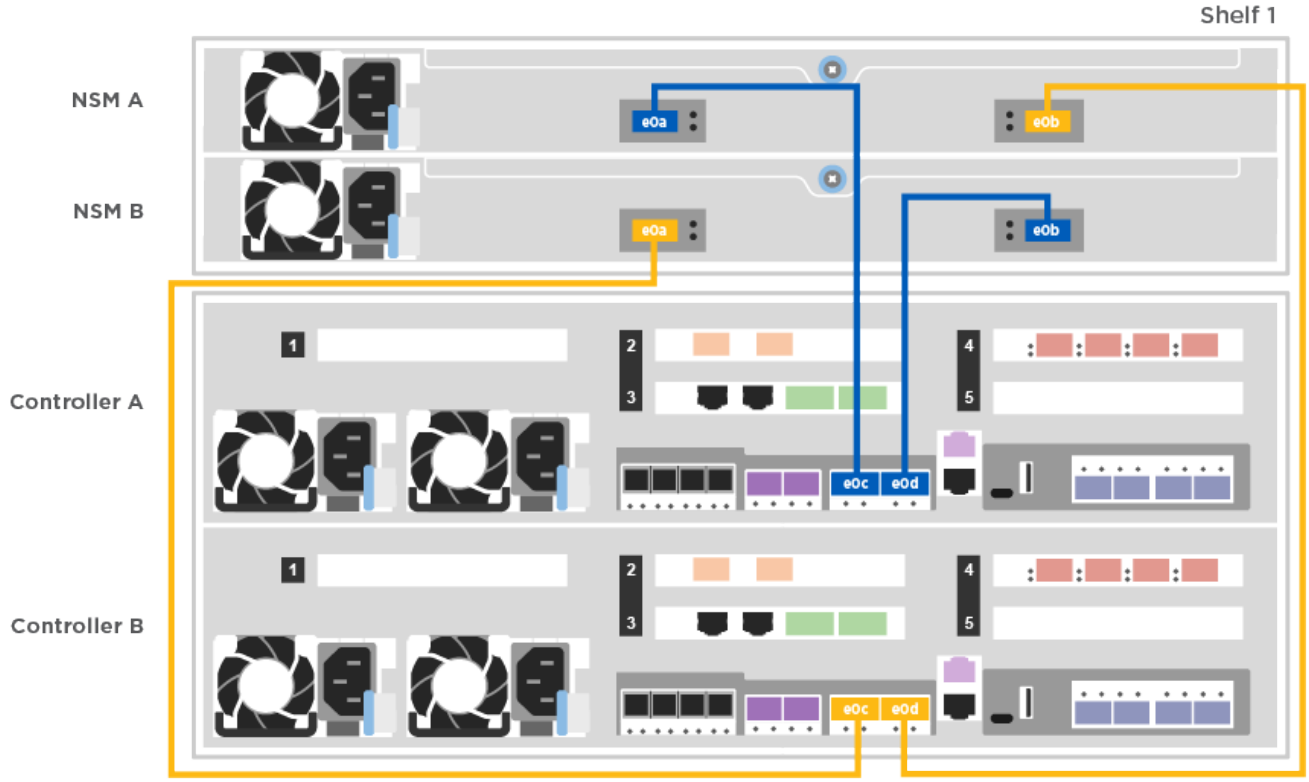

2. に進みます [Step 5: Complete system setup and configuration] をクリックして、システムのセットアップ

と設定を完了します。

オプション **2** ：コントローラを **2** 台のドライブシェルフにケーブル接続する

各コントローラを両方の NS224 ドライブシェルフの NSM モジュールにケーブル接続する必要があります。

図の矢印を見て、ケーブルコネクタのプルタブの正しい向きを確認してください。NS224 のケーブルのプルタブは上向きです。

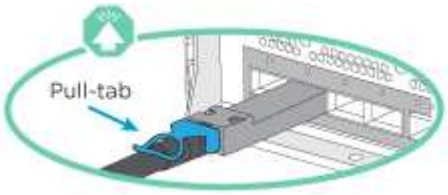

コネクタを挿入すると、カチッという音がしてコネクタが所定の位置に収まるはずです。音がしない場合は、コネクタを取り外し、回転させてからもう一度試してください。

手順

1. 次のアニメーションや図を使用して、 2 台のドライブシェルフにコントローラをケーブル接続します。

   "2 台の NS224 ドライブシェルフへのコントローラのケーブル接続"

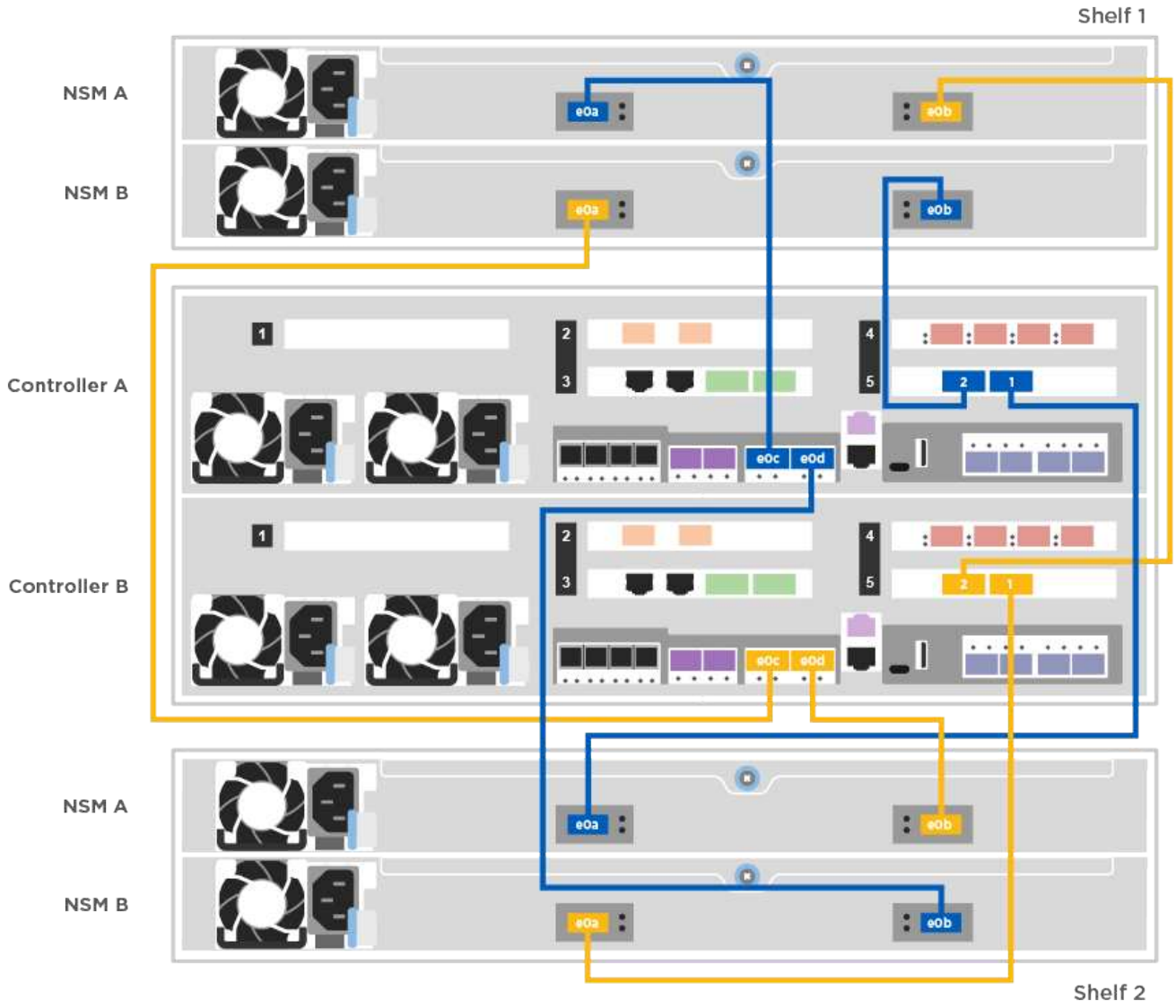

2. に進みます [Step 5: Complete system setup and configuration] をクリックして、システムのセットアップと設定を完了します。

オプション **3** ：コントローラを **SAS** ドライブシェルフにケーブル接続する

各コントローラを両方の SAS ドライブシェルフの IOM モジュールにケーブル接続する必要があります。

図の矢印を見て、ケーブルコネクタのプルタブの正しい向きを確認してください。DS224-C のケーブルプルタブは下です。

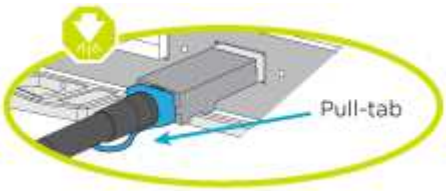

コネクタを挿入すると、カチッという音がしてコネクタが所定の位置に収まるはずです。音がしない場合は、コネクタを取り外し、回転させてからもう一度試してください。

手順

1. 次の図を使用して、 2 台のドライブシェルフにコントローラをケーブル接続します。

   "SAS ドライブシェルフへのコントローラのケーブル接続"

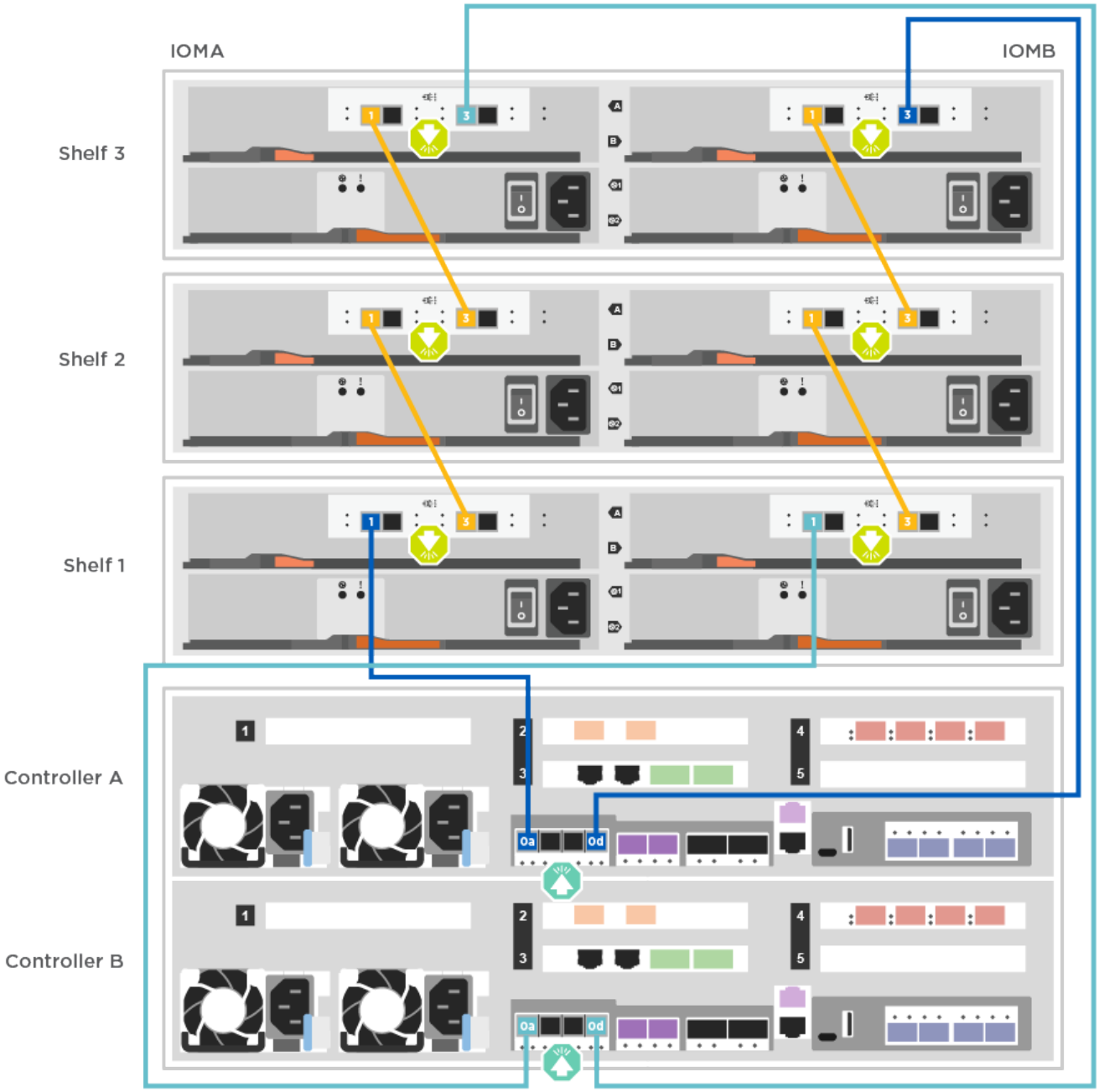

2. に進みます [Step 5: Complete system setup and configuration] をクリックして、システムのセットアップと設定を完了します。

手順 5 ：システムのセットアップと設定を完了する

システムのセットアップと設定を実行するには、スイッチとラップトップのみを接続してクラスタ検出を使用するか、システムのコントローラに直接接続してから管理スイッチに接続します。

オプション 1 ：ネットワーク検出が有効になっている場合は、システムのセットアップと設定を実行する

ラップトップでネットワーク検出が有効になっている場合は、クラスタの自動検出を使用してシステムのセットアップと設定を実行できます。

1. 次のアニメーションに従って、 1 つ以上のドライブシェルフ ID を設定します。

   システムに NS224 ドライブシェルフがある場合、シェルフ ID は 00 および 01 に事前に設定されています。シェルフ ID を変更する場合は、ボタンが配置されている穴に差し込む工具が必要です。

   "ドライブシェルフ ID を設定します"

2. 電源コードをコントローラの電源装置に接続し、さらに別の回路の電源に接続します。
3. ラップトップでネットワーク検出が有効になっていることを確認します。

   詳細については、ラップトップのオンラインヘルプを参照してください。

4. 次のアニメーションに従って、ラップトップを管理スイッチに接続します。

   "ラップトップを管理スイッチに接続します"

5. 検出する ONTAP アイコンを選択します。

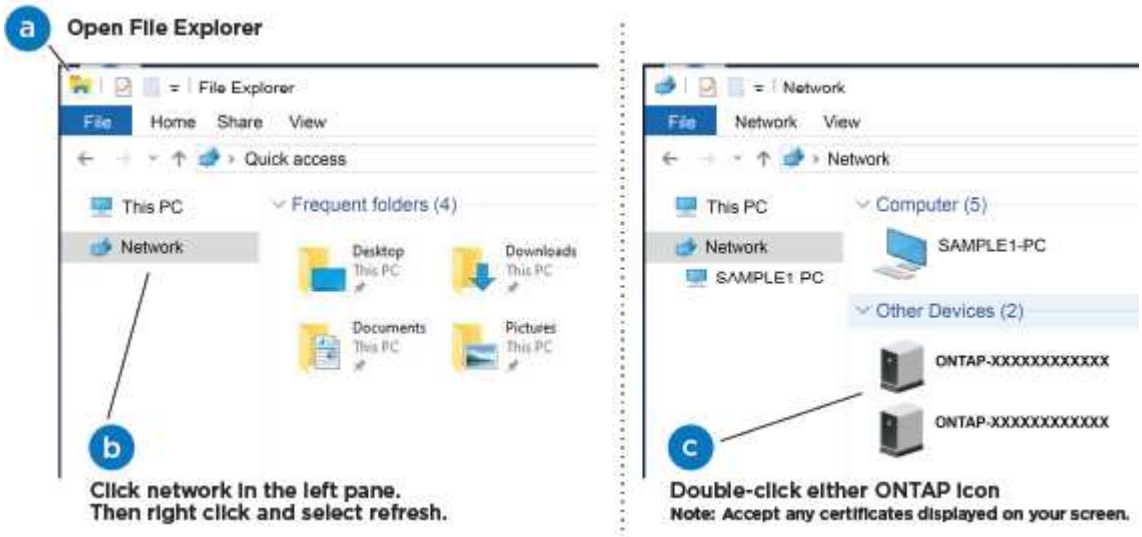

   a. エクスプローラを開きます。
   b. 左側のペインで、 [Network] (ネットワーク) をクリックします。
   c. 右クリックして、更新を選択します。

d. いずれかの ONTAP アイコンをダブルクリックし、画面に表示された証明書を受け入れます。

> 「 XXXXX 」は、ターゲットノードのシステムシリアル番号です。

System Manager が開きます。

6. System Manager のセットアップガイドを使用して、 _NetApp ONTAP 構成ガイド _ で収集したデータを基にシステムを設定します。

   "『 ONTAP 構成ガイド』"

7. アカウントを設定して Active IQ Config Advisor をダウンロードします。
   a. 既存のアカウントにログインするか、アカウントを作成します。

      "ネットアップサポート登録"

   b. システムを登録します。

      "ネットアップ製品登録"

   c. Active IQ Config Advisor をダウンロードします。

      "ネットアップのダウンロード： Config Advisor"

8. Config Advisor を実行してシステムの健全性を確認します。
9. 初期設定が完了したら、に進みます "ONTAP & ONTAP システムマネージャのマニュアルリソース" ONTAP での追加機能の設定については、ページを参照してください。

オプション **2** ：ネットワーク検出が有効になっていない場合のシステムのセットアップと設定の実行

ラップトップでネットワーク検出が有効になっていない場合は、このタスクを使用して設定とセットアップを実行する必要があります。

1. ラップトップまたはコンソールをケーブル接続して設定します。
   a. ラップトップまたはコンソールのコンソールポートを、 115 、 200 ボー、 N-8-1 に設定します。

      > コンソールポートの設定方法については、ラップトップまたはコンソールのオンラインヘルプを参照してください。

   b. システム付属のコンソールケーブルを使用してラップトップまたはコンソールにコンソールケーブルを接続し、ラップトップを管理サブネット上の管理スイッチに接続します。
   c. 管理サブネット上の TCP / IP アドレスをラップトップまたはコンソールに割り当てます。
2. 次のアニメーションに従って、 1 つ以上のドライブシェルフ ID を設定します。

   "ドライブシェルフ ID を設定します"

システムに NS224 ドライブシェルフがある場合、シェルフ ID は 00 および 01 に事前に設定されています。シェルフ ID を変更する場合は、ボタンが配置されている穴に差し込む工具が必要です。

[+]"ドライブシェルフ ID を設定します"

1. 電源コードをコントローラの電源装置に接続し、さらに別の回路の電源に接続します。

   FAS8300 と FAS8700 の例を示します。

   "コントローラの電源をオンにします"

   初回のブートには最大 8 分かかる場合があります。

2. いずれかのノードに初期ノード管理 IP アドレスを割り当てます。

管理ネットワークでの **DHCP** の状況	作業
を設定します	新しいコントローラに割り当てられた IP アドレスを記録します。
未設定	a. PuTTY 、ターミナルサーバ、または環境に対応した同等の機能を使用して、コンソールセッションを開きます。 PuTTY の設定方法がわからない場合は、ラップトップまたはコンソールのオンラインヘルプを確認してください。 b. スクリプトからプロンプトが表示されたら、管理 IP アドレスを入力します。

3. ラップトップまたはコンソールで、 System Manager を使用してクラスタを設定します。
   a. ブラウザでノード管理 IP アドレスを指定します。

      アドレスの形式は、 https://x.x.x.x. です

   b. NetApp ONTAP 構成ガイドで収集したデータを基にシステムを設定します。

      "『 ONTAP 構成ガイド』"

4. アカウントを設定して Active IQ Config Advisor をダウンロードします。
   a. 既存のアカウントにログインするか、アカウントを作成します。

      "ネットアップサポート登録"

   b. システムを登録します。

      "ネットアップ製品登録"

   c. Active IQ Config Advisor をダウンロードします。

      "ネットアップのダウンロード： Config Advisor"

5. Config Advisor を実行してシステムの健全性を確認します。
6. 初期設定が完了したら、に進みます "ONTAP & ONTAP システムマネージャのマニュアルリソース" ONTAP での追加機能の設定については、ページを参照してください。

著作権情報

Copyrightゥ2022 NetApp、Inc. All rights reserved.米国で印刷されていますこのドキュメントは著作権によって保護されています。画像媒体、電子媒体、および写真複写、記録媒体などの機械媒体など、いかなる形式および方法による複製も禁止します。 テープ媒体、または電子検索システムへの保管-著作権所有者の書面による事前承諾なし。

ネットアップの著作物から派生したソフトウェアは、次に示す使用許諾条項および免責条項の対象となります。

このソフトウェアは、ネットアップによって「現状のまま」提供されています。ネットアップは明示的、または商品性および特定目的に対する適合性の暗示的保証を含み、かつこれに限定されないいかなる暗示的な保証も行いません。ネットアップは、いかなる場合でも、間接的、偶発的、特別、懲罰的、または または結果的損害（代替品または代替サービスの調達、使用の損失、データ、利益、またはこれらに限定されないものを含みますが、これらに限定されません。） ただし、契約、厳格責任、または本ソフトウェアの使用に起因する不法行為（過失やその他を含む）のいずれであっても、かかる損害の可能性について知らされていた場合でも、責任の理論に基づいて発生します。

ネットアップは、ここに記載されているすべての製品に対する変更を随時、予告なく行う権利を保有します。ネットアップによる明示的な書面による合意がある場合を除き、ここに記載されている製品の使用により生じる責任および義務に対して、ネットアップは責任を負いません。この製品の使用または購入は、ネットアップの特許権、商標権、またはその他の知的所有権に基づくライセンスの供与とはみなされません。

このマニュアルに記載されている製品は、 1 つ以上の米国特許、その他の国の特許、および出願中の特許によ特許、その他の国の特許、および出願中の特許。

権利の制限について：政府による使用、複製、開示は、 DFARS 252.227-7103 （ 1988 年 10 月）および FAR 52-227-19 （ 1987 年 6 月）の Rights in Technical Data and Computer Software （技術データおよびコンピュータソフトウェアに関する諸権利）条項の（ c ）（ 1 ）（ ii ）項、に規定された制限が適用されます。

商標情報

NetApp、NetAppのロゴ、に記載されているマーク http://www.netapp.com/TM は、NetApp、Inc.の商標です。その他の会社名と製品名は、それを所有する各社の商標である場合があります。