シャーシ
ONTAP Systems

NetApp
July 19, 2022

This PDF was generated from https://docs.netapp.com/ja-jp/ontap-systems/a800/chassis-replace-overview.html on July 19, 2022. Always check docs.netapp.com for the latest.

目次

シャーシ 1
シャーシを交換してください - AFF A800 1
コントローラ AFF A800 をシャットダウンします 1
ハードウェアの移動と交換 - AFF A800 2
リストアと交換のプロセスを完了します（ AFF A800 ） 5

シャーシ

シャーシを交換してください - AFF A800

シャーシを交換するには、ベゼル、コントローラモジュール、および NVMe ドライブを障害のあるシャーシから交換用シャーシに移動し、障害のあるシャーシを装置ラックまたはシステムキャビネットから取り外して、交換用シャーシを所定の位置に取り付ける必要があります。

システムのその他のコンポーネントがすべて正常に動作している必要があります。問題がある場合は、必ずテクニカルサポートにお問い合わせください。

- この手順は、システムでサポートされるすべてのバージョンの ONTAP で使用できます。
- この手順は、ベゼル、 NVMe ドライブ、およびコントローラモジュールをネットアップ製の新しいシャーシに移動することを前提としています。
- この手順はシステムの停止を伴います。2 ノードクラスタではサービスが完全に停止し、マルチノードクラスタでは部分的に停止します。

コントローラ AFF A800 をシャットダウンします

シャーシ内のコントローラまたはコントローラを新しいシャーシに移動する前に、シャットダウンする必要があります。

このタスクについて

- コントローラが 3 台以上あるクラスタは、クォーラムを構成している必要があります。クラスタがクォーラムを構成していない場合、または正常なコントローラで資格とヘルスについて「 false 」と表示される場合は、障害のあるコントローラをシャットダウンする前に問題 を修正する必要があります。を参照してください "CLI での管理の概要"。
- AutoSupport が有効になっている場合は、 AutoSupport メッセージを呼び出してケースの自動作成を抑制します。「 system node AutoSupport invoke -node * -type all -message MAINT=number_OF_hours_downh

  次の AutoSupport メッセージは、ケースの自動作成を 2 時間停止します。 cluster1 ： * > system node AutoSupport invoke -node * -type all -message MAINT=2h`

手順

1. システムにコントローラモジュールが 2 つある場合は、 HA ペアを無効にします。

clustered ONTAP を実行しているシステムの構成	作業
クラスタに 2 台のコントローラがあります	cluster ha modify -configured false 「 storage failover modify -node node0 -enabled false 」という名前になります

clustered ONTAP を実行しているシステムの構成	作業
クラスタ内に 3 台以上のコントローラがあります	「 storage failover modify -node node0 -enabled false 」という名前のノードが追加されました

2. 停止を確認するプロンプトが表示されたら 'y を押してコントローラを停止します system node halt -node _node_name _`

   次のような確認メッセージが表示されます。

```
Warning: This operation will cause controller "node-name" to be marked
as unhealthy. Unhealthy nodes do not participate in quorum voting. If
the controller goes out of service and one more controller goes out of
service there will be a data serving failure for the entire cluster.
This will cause a client disruption. Use "cluster show" to verify
cluster state. If possible bring other nodes online to improve the
resiliency of this cluster.

Do you want to continue? {y|n}:
```

   シャーシを交換する前にシステムのクリーンシャットダウンを実行し、不揮発性メモリ（ NVMEM / NVRAM ）内の書き込み前のデータが失われないようにする必要があります。システムによっては、 NVMEM / NVRAM の LED の点滅は、ディスクに保存されていないデータが NVMEM / NVRAM にあることを示しています。コントローラをリブートし、この手順 の最初からやり直してください。コントローラのクリーンシャットダウンに繰り返し失敗すると、ディスクに保存されていないデータが失われる可能性があります。

3. 該当する場合は、 2 台目のコントローラを停止して、 HA ペア構成でクォーラムエラーメッセージが表示されないようにします。「 system node halt -node _second_node_name -ignore-quorum -warnings true -skip-lif-migration-before-shutdown true 」

   プロンプトが表示されたら回答 'y' 。

ハードウェアの移動と交換 - AFF A800

電源装置、ハードドライブ、およびコントローラモジュールを障害のあるシャーシから新しいシャーシに移動し、装置ラックまたはシステムキャビネットから障害のあるシャーシを、障害のあるシャーシと同じモデルの新しいシャーシと交換します。

手順 1 ：コントローラモジュールを取り外す

シャーシを交換するには、古いシャーシからコントローラモジュールを取り外す必要があります。

1. 接地対策がまだの場合は、自身で適切に実施します。
2. 電源ケーブル固定クリップを外し、電源装置からケーブルを抜きます。

3. ケーブルマネジメントデバイスに接続しているケーブルをまとめているフックとループストラップを緩め、システムケーブルをコントローラモジュールから外し、どのケーブルが何に接続されていたかを記録します。

   ケーブルはケーブルマネジメントデバイスに収めたままにします。これにより、ケーブルマネジメントデバイスを取り付け直すときに、ケーブルを整理する必要がありません。

4. ケーブルマネジメントデバイスをコントローラモジュールから取り外し、脇に置きます。
5. 両方のロックラッチを押し下げ、両方のラッチを同時に下方向に回転させます。

   コントローラモジュールがシャーシから少し引き出されます。

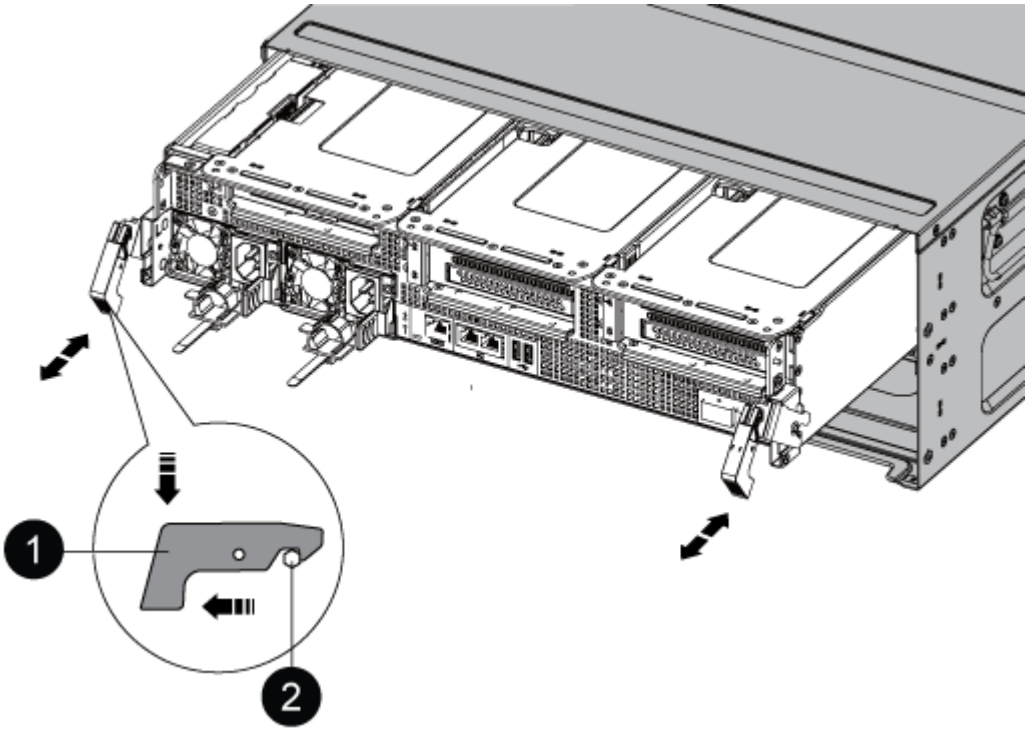

1	
固定ラッチ	
2	
ロッキングピン	

6. コントローラモジュールをシャーシから引き出します。

   このとき、空いている手でコントローラモジュールの底面を支えてください。

7. コントローラモジュールを安全な場所に置いておきます。シャーシ内の他のコントローラモジュールについて、上記の手順を繰り返します。

手順 2 ：ドライブを新しいシャーシに移動します

古いシャーシの各ベイから新しいシャーシの同じベイにドライブを移動する必要があります。

1. システムの前面からベゼルをそっと取り外します。
2. ドライブを取り外します。

   a. LED の下のキャリア前面上部にあるリリースボタンを押します。
   b. カムハンドルを完全に引き下げてミッドプレーンからドライブを外し、ドライブをシャーシからそっと引き出します。

      ドライブがシャーシから外れ、シャーシから取り出せるようになります。

      ドライブを取り外すときは、必ず両手で支えながら作業してください。

   ドライブは壊れやすいので、損傷を防ぐために、できる限り取り扱いは最小限にしてください。

3. 古いシャーシから取り外したドライブを、新しいシャーシの同じベイに合わせます。
4. ドライブをシャーシの奥までそっと押し込みます。

   カムハンドルが上に戻り始めます。

5. ドライブをシャーシの奥までしっかりと押し込み、カムハンドルをドライブホルダーの方に押し上げてロックします。

   カムハンドルは、ドライブキャリアの前面に揃うようにゆっくりと閉じてください。安全な状態でカチッと音がします。

6. システムの残りのドライブに対して同じ手順を繰り返します。

手順 3 ：装置ラックまたはシステムキャビネット内のシャーシを交換する

交換用シャーシを設置するには、装置ラックまたはシステムキャビネットから既存のシャーシを取り外す必要があります。

1. シャーシ取り付けポイントからネジを外します。
2. 古いシャーシをシステムキャビネットまたは装置ラックのラックレールからスライドさせて取り出し、脇に置きます。
3. 接地対策がまだの場合は、自身で適切に実施します。
4. 交換用シャーシを、システムキャビネットまたは装置ラックのラックレールに沿って挿入して、装置ラックまたはシステムキャビネットに設置します。この作業は 2 人で行ってください。
5. シャーシをスライドさせて装置ラックまたはシステムキャビネットに完全に挿入します。
6. 古いシャーシから取り外したネジを使用して、シャーシの前面を装置ラックまたはシステムキャビネットに固定します。
7. まだベゼルを取り付けていない場合は、取り付けます。

手順 4 ：コントローラモジュールを取り付ける

新しいシャーシにコントローラモジュールを取り付けたら、コントローラモジュールをブートして診断テストを実行できる状態にする必要があります。

2 台のコントローラモジュールを同じシャーシに搭載する HA ペアでは、シャーシへの設置が完了すると同時にリブートが試行されるため、コントローラモジュールの取り付け順序が特に重要です。

1. コントローラモジュールの端をシャーシの開口部に合わせ、コントローラモジュールをシステムに半分までそっと押し込みます。

   ⓘ 指示があるまでコントローラモジュールをシャーシに完全に挿入しないでください。

2. コンソールとコントローラモジュールを再度ケーブル接続し、管理ポートを再接続します。
3. 電源装置に電源ケーブルを接続し、電源ケーブルの固定クリップを再度取り付けます。
4. コントローラモジュールの再取り付けを完了します。

   a. コントローラモジュールをシャーシに挿入し、ミッドプレーンまでしっかりと押し込んで完全に装着します。

      コントローラモジュールが完全に装着されると、ロックラッチが上がります。

      ⓘ コネクタの破損を防ぐため、コントローラモジュールをスライドしてシャーシに挿入する際に力を入れすぎないでください。

   コントローラモジュールは、シャーシに完全に装着されるとすぐにブートを開始します。ブートプロセスを中断できるように準備しておきます。

   a. ロックラッチを上に回転させてロックピンが外れるように傾け、ロックされるまで下げます。
   b. ケーブルマネジメントデバイスをまだ取り付けていない場合は、取り付け直します。
   c. Ctrl キーを押しながら C キーを押して ' 通常の起動プロセスを中断します

5. 同じ手順を繰り返して、 2 台目のコントローラを新しいシャーシに取り付けます。

リストアと交換のプロセスを完了します（ **AFF A800** ）

キットに付属する RMA 指示書に従って、シャーシの HA 状態を確認し、診断を実行し、障害が発生した部品をネットアップに返却する必要があります。

手順 1 ：シャーシの HA 状態を確認して設定します

シャーシの HA 状態を確認し、必要に応じてシステム構成に合わせて更新する必要があります。

1. メンテナンスモードでは、いずれかのコントローラモジュールから、ローカルコントローラモジュールとシャーシの HA 状態を表示します。「 ha-config show 」

   HA 状態はすべてのコンポーネントで同じになっているはずです。

2. 表示されたシャーシのシステム状態がシステム構成と一致しない場合は、次の手順を実行します。
   a. シャーシの HA 状態を設定します :'ha-config modify chassis_ha-state _

      hA-state には、次のいずれかの値を指定できます。

      - 「 HA 」
      - 「 mcc 」
      - 「 MCCIP 」
      - 「 non-ha 」

   b. 設定が変更されたことを確認します。「 ha-config show 」
3. システムの残りのケーブルをまだ再接続していない場合は、ケーブルを再接続します。
4. システムの前面にベゼルを再度取り付けます。

手順 2 ：診断を実行します

システムのコンポーネントを交換したら、そのコンポーネントに対して診断テストを実行する必要があります。

診断を開始するには、システムに LOADER プロンプトが表示されている必要があります。

診断手順のコマンドは、すべてコンポーネントを交換するコントローラから実行します。

手順

1. 保守対象のコントローラが LOADER プロンプトに表示されていない場合は、コントローラをリブートします。「 system node halt -node node_name 」

   コマンドを問題したら、システムが LOADER プロンプトで停止するまで待ちます。

2. LOADER プロンプトで、システムレベルの診断用に特別に設計されたドライバ「 boot_diags 」にアクセスします
3. 表示されたメニューから「 * Scan System * （システムのスキャン）」を選択して、診断テストの実行を有効にします。
4. 表示されたメニューから * Test Memory * を選択します。
5. 前述の手順の結果に応じて、次に進みます。
   - テストに失敗した場合は、エラーを修正してからテストを再実行します。
   - テストでエラーが報告されなかった場合は、メニューから Reboot を選択してシステムをリブートします。

手順 3 ：障害が発生したパーツをネットアップに返却する

障害のある部品は、キットに付属する RMA 指示書に従ってネットアップに返却してください。を参照してください "パーツの返品と交換" 詳細については、を参照してください。

著作権情報

Copyrightゥ2022 NetApp、Inc. All rights reserved.米国で印刷されていますこのドキュメントは著作権によって保護されています。画像媒体、電子媒体、および写真複写、記録媒体などの機械媒体など、いかなる形式および方法による複製も禁止します。 テープ媒体、または電子検索システムへの保管-著作権所有者の書面による事前承諾なし。

ネットアップの著作物から派生したソフトウェアは、次に示す使用許諾条項および免責条項の対象となります。

このソフトウェアは、ネットアップによって「現状のまま」提供されています。ネットアップは明示的、または商品性および特定目的に対する適合性の暗示的保証を含み、かつこれに限定されないいかなる暗示的な保証も行いません。ネットアップは、いかなる場合でも、間接的、偶発的、特別、懲罰的、または または結果的損害（代替品または代替サービスの調達、使用の損失、データ、利益、またはこれらに限定されないものを含みますが、これらに限定されません。） ただし、契約、厳格責任、または本ソフトウェアの使用に起因する不法行為（過失やその他を含む）のいずれであっても、かかる損害の可能性について知らされていた場合でも、責任の理論に基づいて発生します。

ネットアップは、ここに記載されているすべての製品に対する変更を随時、予告なく行う権利を保有します。ネットアップによる明示的な書面による合意がある場合を除き、ここに記載されている製品の使用により生じる責任および義務に対して、ネットアップは責任を負いません。この製品の使用または購入は、ネットアップの特許権、商標権、またはその他の知的所有権に基づくライセンスの供与とはみなされません。

このマニュアルに記載されている製品は、 1 つ以上の米国特許、その他の国の特許、および出願中の特許によ特許、その他の国の特許、および出願中の特許。

権利の制限について：政府による使用、複製、開示は、 DFARS 252.227-7103 （ 1988 年 10 月）および FAR 52-227-19 （ 1987 年 6 月）の Rights in Technical Data and Computer Software （技術データおよびコンピュータソフトウェアに関する諸権利）条項の（ c ）（ 1 ）（ ii ）項、に規定された制限が適用されます。

商標情報

NetApp、NetAppのロゴ、に記載されているマーク http://www.netapp.com/TM は、NetApp、Inc.の商標です。その他の会社名と製品名は、それを所有する各社の商標である場合があります。