コントローラモジュール

ONTAP Systems

NetApp
July 19, 2022

This PDF was generated from https://docs.netapp.com/ja-jp/ontap-systems/fas9500/controller_replace_overview.html on July 19, 2022. Always check docs.netapp.com for the latest.

目次

コントローラモジュール 1
コントローラモジュールFAS9500を交換してください 1
障害ノードFAS9500をシャットダウンします 2
コントローラモジュールハードウェアFAS9500を交換してください 3
システム構成をリストアして確認します（FAS9500） 12
システムとFAS9500をケーブルで再接続します 18
システムのリストアを完了します。FAS9500 21

コントローラモジュール

コントローラモジュールFAS9500を交換してください

障害のあるコントローラモジュールを交換するには、障害のあるコントローラをシャットダウンし、内蔵コンポーネントを交換用コントローラモジュールに移動して、交換用コントローラモジュールを取り付け、交換用コントローラをリブートする必要があります。

交換用手順の前提条件を確認し、ご使用の ONTAP オペレーティングシステムのバージョンに適したバージョンを選択する必要があります。

- すべてのドライブシェルフが適切に動作している必要があります。
- FlexArray システムの場合や V_StorageAttach ライセンスのあるシステムの場合は、この手順を実行する前に、必要な追加の手順を参照する必要があります。
- システムが HA ペアに含まれている場合、正常なノードが交換するノードをテイクオーバーできる必要があります（この手順では「障害ノード」と呼びます）。
- MetroCluster 構成のシステムの場合は、を参照してください "正しいリカバリ手順の選択" この手順の使用が必要かどうかを判断するには、次の手順を実行

  使用する手順の場合は、 4 ノードまたは 8 ノードの MetroCluster 構成のノードのコントローラ交換手順は HA ペアの場合と同じであることに注意してください。障害が HA ペアに制限されているため、MetroCluster 固有の手順は必要ありません。また、 storage failover コマンドを使用すると、交換時に無停止操作を行うことができます。

- 障害が発生したコンポーネントは、プロバイダから受け取った交換用 FRU コンポーネントと交換する必要があります。
- コントローラモジュールを、同じモデルタイプのコントローラモジュールと交換する必要があります。コントローラモジュールを交換するだけでは、システムをアップグレードすることはできません。
- この手順の一部としてドライブやドライブシェルフを変更することはできません。
- この手順では、ブートデバイスを障害ノードから交換用ノードに移動して、交換用ノードが古いコントローラモジュールと同じバージョンの ONTAP でブートするようにします。
- これらの手順のコマンドを正しいシステムに適用することが重要です。
  - 障害ノードとは、交換するノードです。
  - 交換用ノードとは、障害ノードに代わる新しいノードです。
  - 正常なノードとはサバイバーノードです。
- ノードのコンソール出力を必ずテキストファイルにキャプチャする必要があります。

  これにより、手順の記録が作成され、交換プロセス中に発生する可能性のある問題をトラブルシューティングすることができます。

障害ノードFAS9500をシャットダウンします

障害のあるコントローラをシャットダウンするには、コントローラのステータスを確認し、必要に応じて正常なコントローラが障害のあるコントローラストレージからデータを引き続き提供できるようにコントローラをテイクオーバーする必要があります。

このタスクについて

- NetApp Storage Encryption を使用している場合は、 _ ONTAP 9 NetApp Encryption パワーガイド _ の「 SED を非保護モードに戻す」セクションの手順に従って MSID をリセットしておく必要があります。

  "ONTAP 9 ネットアップ暗号化パワーガイド"

- SANシステムを使用している場合は'障害のあるコントローラSCSIブレードに関するイベント・メッセージ（event log show）を確認しておく必要があります

  各 SCSI ブレードプロセスは、クラスタ内の他のノードとクォーラムを構成している必要があります。交換を進める前に、すべての問題を解決しておく必要があります。

- ノードが 3 つ以上あるクラスタは、クォーラムを構成している必要があります。クラスタがクォーラムを構成していない場合、または正常なコントローラで適格性と正常性について false と表示される場合は、障害のあるコントローラをシャットダウンする前に問題 を修正する必要があります。を参照してください "CLI での管理の概要"。

- MetroCluster 構成を使用している場合は、 MetroCluster 構成状態が構成済みで、ノードが有効かつ正常な状態であることを確認しておく必要があります（「 MetroCluster node show 」）。

手順

1. AutoSupport が有効になっている場合は、 AutoSupport メッセージを呼び出してケースの自動作成を抑制します。「 system node AutoSupport invoke -node * -type all -message MAINT=number_OF_hours_downh

   次の AutoSupport メッセージは、ケースの自動作成を 2 時間停止します。 cluster1 ： * > system node AutoSupport invoke -node * -type all -message MAINT=2h`

2. 正常なコントローラのコンソールから自動ギブバックを無効にします。 storage failover modify – node local-auto-giveback false

3. 障害のあるコントローラに LOADER プロンプトを表示します。

障害のあるコントローラの表示	作業
LOADER プロンプト	コントローラモジュールの取り外しに進みます。
ギブバックを待っています	Ctrl キーを押しながら C キーを押し ' プロンプトが表示されたら y と入力します

障害のあるコントローラの表示	作業
システムプロンプトまたはパスワードプロンプト（システムパスワードの入力）	正常なコントローラから障害のあるコントローラをテイクオーバーまたは停止します。「 storage failover takeover -ofnode impaired_node_name _ 障害のあるコントローラに「 Waiting for giveback… 」と表示されたら、 Ctrl+C キーを押し、「 y 」と入力します。

コントローラモジュールハードウェア**FAS9500**を交換してください

コントローラモジュールハードウェアを交換するには、障害ノードを取り外し、 FRU コンポーネントを交換用コントローラモジュールに移動し、交換用コントローラモジュールをシャーシに取り付けてから、システムをメンテナンスモードでブートする必要があります。

次のアニメーションは、障害のあるコンポーネントを交換用コントローラに移動するプロセスを示しています。

アニメーション-コントローラモジュールを交換し、プロセスを完了します

手順 **1** ：コントローラモジュールを取り外す

コントローラ内部のコンポーネントにアクセスするには、まずコントローラモジュールをシステムから取り外し、続いてコントローラモジュールのカバーを外す必要があります。

1. 接地対策がまだの場合は、自身で適切に実施します。
2. 障害のあるコントローラモジュールからケーブルを外し、どのケーブルが何に接続されていたかを記録します。
3. カムハンドルのテラコッタボタンを下にスライドさせてロックを解除します。

   アニメーション-コントローラモジュールの取り外し

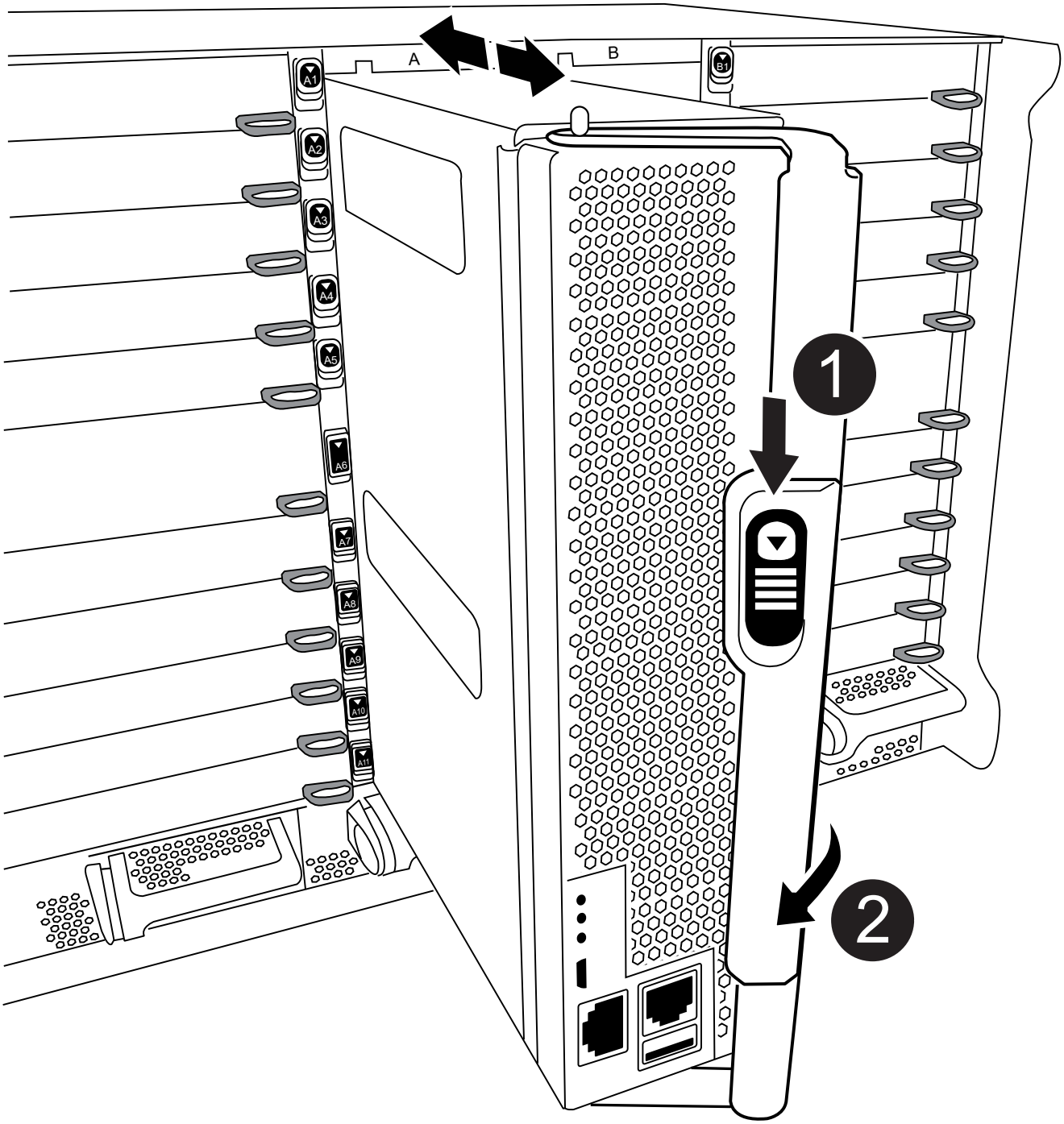

1	カムハンドルのリリースボタン

2	カムハンドル

4. カムハンドルを回転させて、コントローラモジュールをシャーシから完全に外し、コントローラモジュールをシャーシから引き出します。

   このとき、空いている手でコントローラモジュールの底面を支えてください。

5. コントローラモジュールのふた側を上にして、平らで安定した場所に置きます。カバーの青いボタンを押し、コントローラモジュールの背面にカバーをスライドさせてから、カバーを上に動かしてコントローラモジュールから外します。

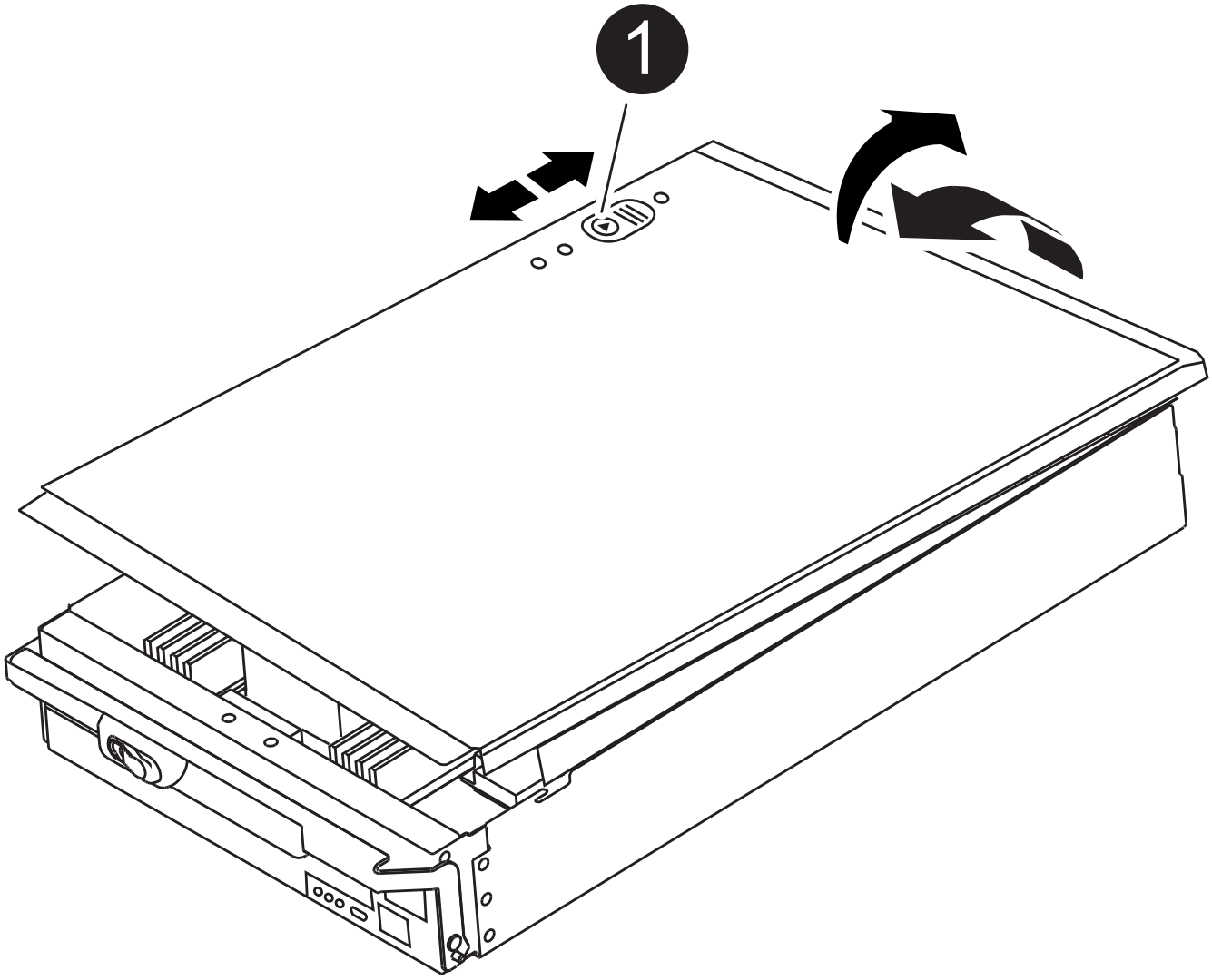

1	コントローラモジュールのカバーの固定ボタン

手順 2 ：ブートメディアを移動します

ブートメディアの場所を確認し、手順に従って古いコントローラからブートメディアを取り外して、新しいコントローラに挿入する必要があります。

1. 次の図またはコントローラモジュールの FRU マップを使用して、ブートメディアの場所を確認します。

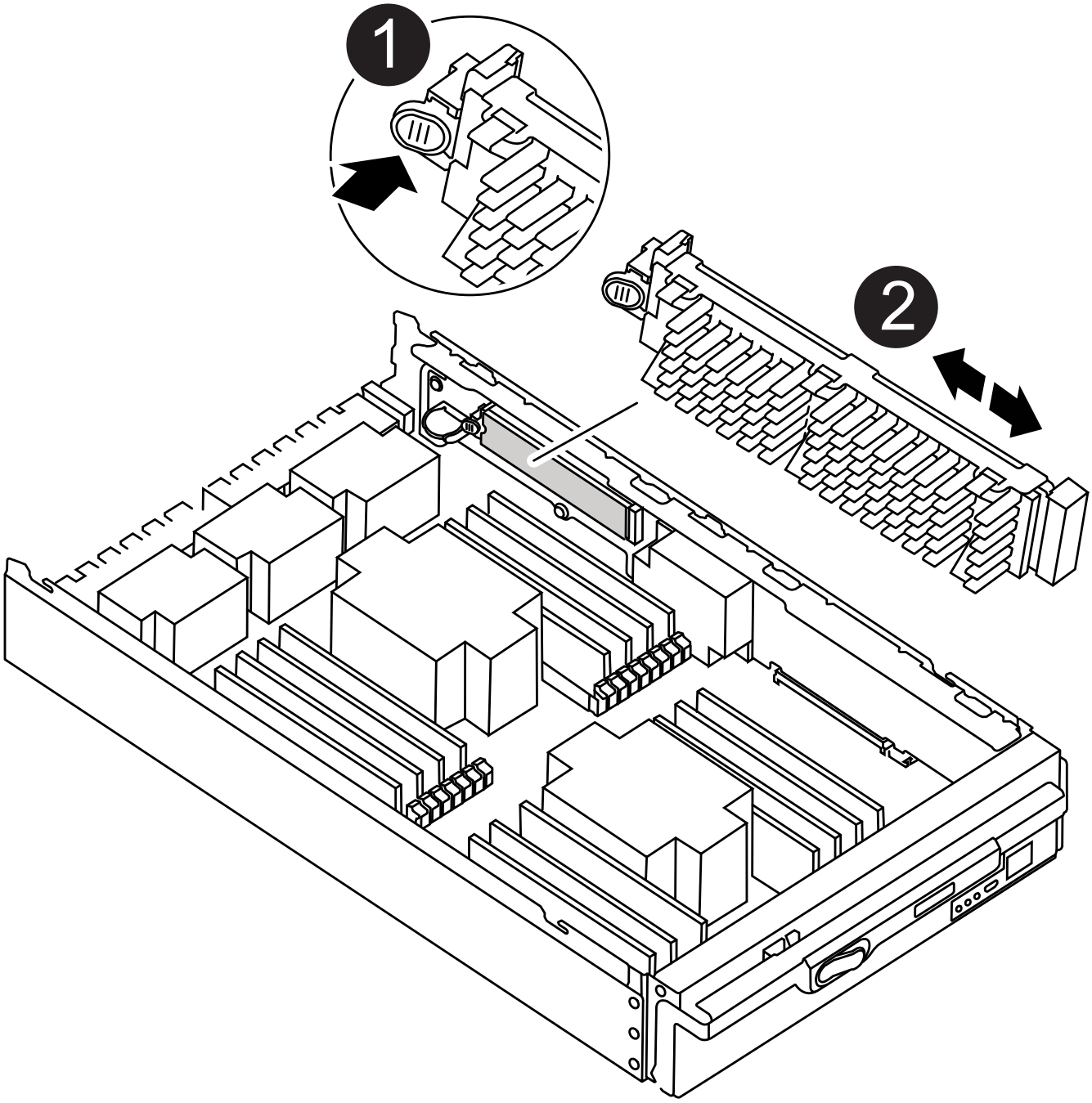

1	リリースタブを押します

2	ブートメディア

2. ブートメディアケースの青いボタンを押してブートメディアをケースからリリースし、ブートメディアソケットからゆっくりと引き出します。

> ソケットやブートメディアが損傷する可能性があるため、ブートメディアをねじったり、真上に引き出したりしないでください。

3. 新しいコントローラモジュールにブートメディアを移し、ブートメディアの端をソケットケースに合わせ、ソケットにゆっくりと押し込みます。
4. ブートメディアが正しい向きでソケットに完全に装着されたことを確認します。

   必要に応じて、ブートメディアを取り外してソケットへの装着をやり直します。

5. ブートメディアを押し下げて、ブートメディアケースの固定ボタンをはめ込みます。

手順 **3** ：システム **DIMM** を移動します

DIMM を移動するには、古いコントローラの DIMM の場所を確認し、 DIMM を交換用コントローラに移動して、特定の手順を実行します。

1. 接地対策がまだの場合は、自身で適切に実施します。
2. コントローラモジュールで DIMM の場所を確認します。
3. DIMM を交換用コントローラモジュールに正しい向きで挿入できるように、ソケット内の DIMM の向きをメモします。
4. DIMM の両側にある 2 つのツメをゆっくり押し開いて DIMM をスロットから外し、そのままスライドさせてスロットから取り出します。

> DIMM 回路基板のコンポーネントに力が加わらないように、 DIMM の両端を慎重に持ちます。

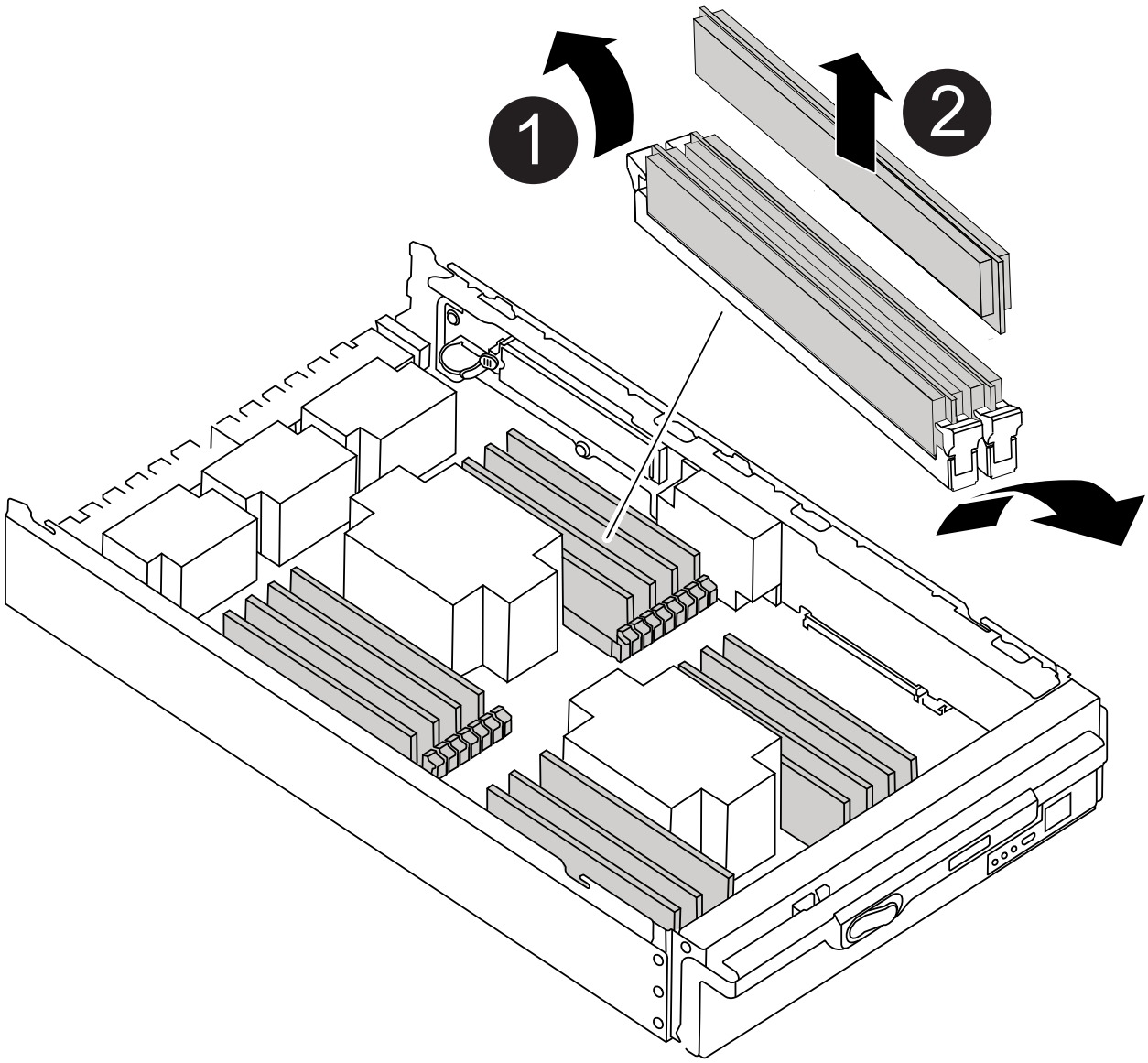

1	DIMM のツメ
2	DIMM

5. DIMM を取り付けるスロットの位置を確認します。

6. コネクタにある DIMM のツメが開いた状態になっていることを確認し、 DIMM をスロットに対して垂直に挿入します。

   DIMM のスロットへの挿入にはある程度の力が必要です。簡単に挿入できない場合は、 DIMM をスロットに正しく合わせてから再度挿入してください。

   > DIMM がスロットにまっすぐ差し込まれていることを目で確認してください。

7. DIMM をスロットに対して垂直に挿入します。

   DIMM のスロットへの挿入にはある程度の力が必要です。簡単に挿入できない場合は、 DIMM をスロットに正しく合わせてから再度挿入してください。

   > DIMM がスロットにまっすぐ差し込まれていることを目で確認してください。

8. DIMM の両端のノッチにツメがかかるまで、 DIMM の上部を慎重にしっかり押し込みます。
9. 残りの DIMM についても、上記の手順を繰り返します。

手順 4 ：コントローラを取り付ける

コンポーネントを交換用コントローラモジュールに取り付けたら、交換用コントローラモジュールをシステムシャーシに取り付け、オペレーティングシステムをブートする必要があります。

2 台のコントローラモジュールを同じシャーシに搭載する HA ペアでは、シャーシへの設置が完了すると同時にリブートが試行されるため、コントローラモジュールの取り付け順序が特に重要です。

> システムのブート時にシステムファームウェアが更新されることがあります。このプロセスは中止しないでください。手順ではブートプロセスを中断する必要があります。通常はプロンプトが表示されたあとにいつでも中断できます。ただし、システムがブート時にシステムファームウェアの更新を開始した場合は、更新が完了してからブートプロセスを中断する必要があります。

1. 接地対策がまだの場合は、自身で適切に実施します。
2. コントローラモジュールのカバーをまだ取り付けていない場合は取り付けます。
3. コントローラモジュールの端をシャーシの開口部に合わせ、コントローラモジュールをシステムに半分までそっと押し込みます。

   アニメーション-コントローラモジュールを設置

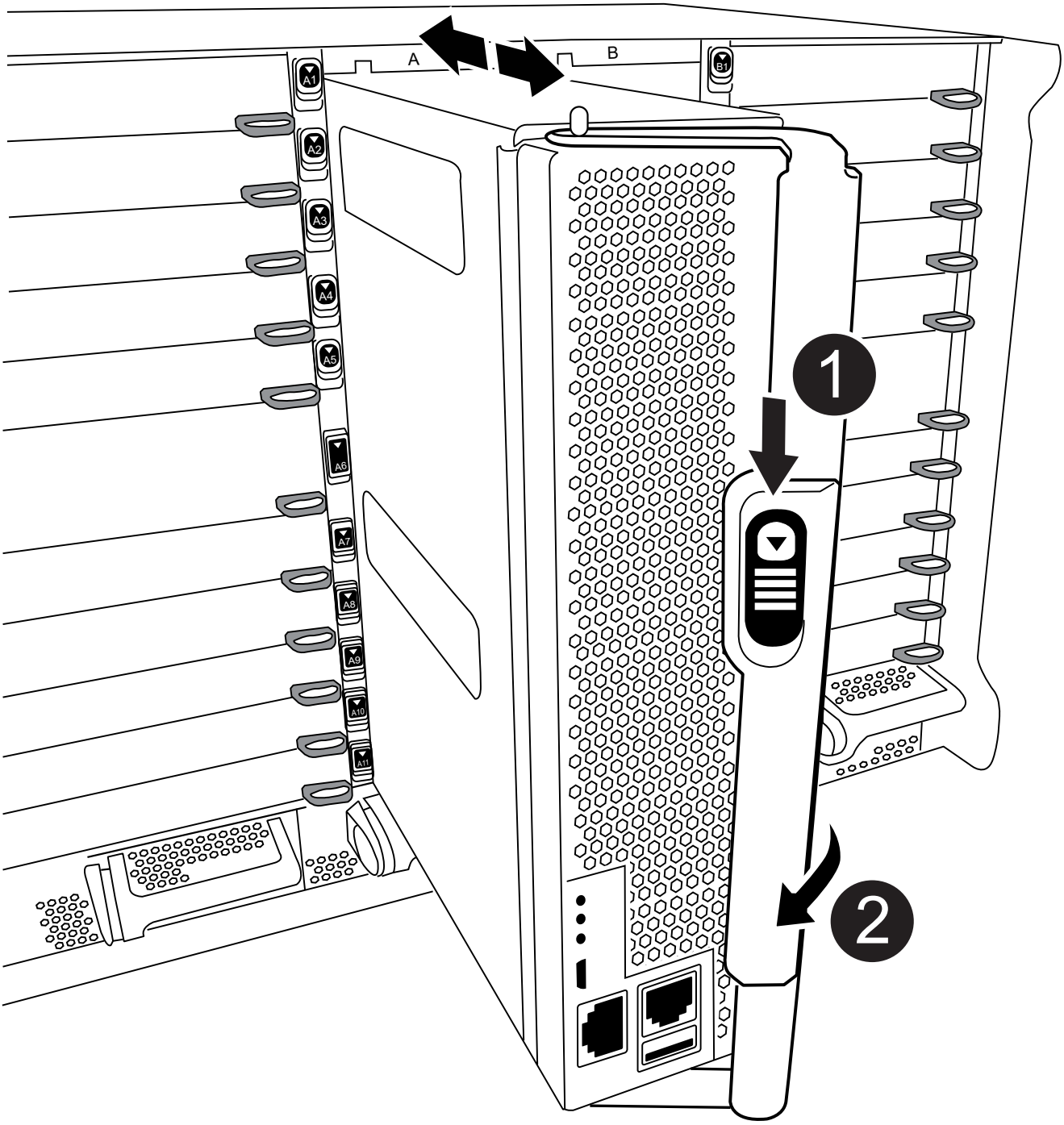

1	カムハンドルのリリースボタン

2	カムハンドル

> 指示があるまでコントローラモジュールをシャーシに完全に挿入しないでください。

4. システムにアクセスして以降のセクションのタスクを実行できるように、管理ポートとコンソールポートのみをケーブル接続します。

> 残りのケーブルは、この手順の後半でコントローラモジュールに接続します。

5. コントローラモジュールの再取り付けを完了します。

   a. ケーブルマネジメントデバイスをまだ取り付けていない場合は、取り付け直します。

   b. コントローラモジュールをシャーシに挿入し、ミッドプレーンまでしっかりと押し込んで完全に装着します。

   > コネクタの破損を防ぐため、コントローラモジュールをスライドしてシャーシに挿入する際に力を入れすぎないでください。

   コントローラモジュールは、シャーシに完全に装着されるとすぐにブートを開始します。ブートプロセスを中断できるように準備しておきます。

   a. コントローラモジュールのカムハンドルをロック位置まで回転させます。

   b. 起動メニューに Ctrl+C キーを押して ' 起動プロセスを中断します

   c. LOADER でブートするオプションを選択します。

システム構成をリストアして確認します（FAS9500）

ハードウェアの交換が完了したら、交換用コントローラの下位のシステム構成を確認し、必要に応じてシステム設定を再設定してから、システムレベルの診断を実行します。

手順 1 ：コントローラモジュールの交換後にシステム時間を設定して確認します

交換用コントローラモジュールの日付と時刻は、 HA ペアの正常なコントローラモジュール、またはスタンドアロン構成の信頼できるタイムサーバに照らして確認する必要があります。日付と時刻が一致しない場合は、時刻の違いによるクライアントの停止を防ぐために、交換用コントローラモジュールで日付と時刻をリセットする必要があります。

これらの手順のコマンドを正しいシステムに適用することが重要です。

- replacement _node は、この手順で障害ノードと交換した新しいノードです。
- healthy_node は、 _replacement _node の HA パートナーです。

手順

1. _replacement _node に LOADER プロンプトが表示されない場合は、システムを停止して LOADER プロンプトを表示します。
2. _healthy_node で、システム時刻「 show date 」を確認します

   日付と時刻は GMT で表示されます。

3. LOADER プロンプトで、 _replacement node の日付と時刻を確認します。 'how date]

   日付と時刻は GMT で表示されます。

4. 必要に応じて、交換用ノードの日付を GMT で設定します。 'et date_mm/dd/yyyy_`
5. 必要に応じて、交換用ノードの時刻を GMT で設定します。「 set time *hh* ： *mm* ： *ss*` 」
6. LOADER プロンプトで、 _replacement _node の日付と時刻を確認します。 'how dat'

   日付と時刻は GMT で表示されます。

手順 **2** ：コントローラモジュールの **HA** 状態を確認して設定します

コントローラモジュールの「 HA 」状態を確認し、必要に応じてシステム構成に合わせて状態を更新する必要があります。

1. 交換用コントローラモジュールの保守モードで ' すべてのコンポーネントが同じ HA 状態を表示していることを確認します HA 構成の場合は 'ha-config show と表示されます

システムの構成	すべてのコンポーネントの **HA** の状態
HA ペア	高可用性
4 つ以上のノードを含む MetroCluster FC 構成	MCC
MetroCluster IP 構成	mccip

2. 表示されたコントローラモジュールのシステム状態がシステム構成と一致しない場合は、コントローラモジュールの HA 状態を「 ha-config modify controller_A_2 state_」 に設定します
3. 表示されたシャーシのシステム状態がシステム構成と一致しない場合は ' シャーシの HA 状態を設定します HA config modify chassis_HA-state_

手順 **3** ：システムレベルの診断を実行します

コントローラを交換するたびに、特定のコンポーネントとサブシステムについて包括的な診断テストまたは集中的な診断テストを実行する必要があります。

診断手順のコマンドは、すべてコンポーネントを交換するノードから実行します。

1. サービスを提供するノードが LOADER プロンプトに表示されていない場合は、ノードをリブートします。「 halt

   コマンドを問題したら、システムが LOADER プロンプトで停止するまで待ちます。

2. LOADER プロンプトで、システムレベルの診断用に特別に設計されたドライバ「 boot_diags 」にアクセスします

   ブート・プロセス中に 'Maintenance] モードのプロンプト（ *> ）が表示されるまで 'y とプロンプトを入力しても安全です

3. コントローラモジュールで使用可能なデバイスを表示してメモします。 'diag device show -dev MB

   コントローラモジュールのデバイスおよびポートとして、次のいくつかが表示されます。

   - bootmedia は、システムのブートデバイスです。
   - cna は、ネットワークやストレージデバイスに接続されていない統合ネットワークアダプタまたはインターフェイスです。
   - fcal は、 Fibre Channel ネットワークに接続されていない Fibre Channel-Arbitrated Loop デバイスです。
   - env は、マザーボード環境です。
   - mem はシステムメモリです。
   - nic は、ネットワークインターフェイスカードです。
   - nvram は、不揮発性 RAM です。
   - nvmem は、 NVRAM とシステムメモリの組み合わせです。
   - sas は、ディスクシェルフに接続されていない Serial Attached SCSI デバイスです。

4. 必要に応じて診断を実行します。

診断テストを実行する対象	作業
個々のコンポーネント	a. ステータスログ「`diag device clearstatus`」を消去します b. 選択したデバイスで使用可能なテストを表示します。「sldiag device show -dev dev_name dev_name には、前の手順で特定したポートとデバイスのいずれかを指定します。 c. 出力を確認し、必要に応じて実行するテストのみを選択します。「sldiag device modify -dev dev_name -selection only ◦ selection only を指定すると、デバイスに対して実行しないその他のテストがすべて無効になります。 d. 選択したテスト「sldiag device run -dev dev_name」を実行します テストが完了すると、次のメッセージが表示されます。 `*> <SLDIAG:_ALL_TESTS_COMPLETED>` e. 失敗したテストがないことを確認します :sldiag device status -dev dev_name -long-state failed テストに失敗した場合は、プロンプトに戻ります。失敗した場合は、そのステータスがすべて表示されます。

診断テストを実行する対象	作業
同時に複数のコンポーネント	a. 前の手順の出力で有効なデバイスと無効なデバイスを確認し、同時に実行するデバイスを決定します。 b. デバイスに対する個々のテストを一覧表示します。「 sldiag device show -dev dev_name 」 c. 出力を確認し、必要に応じて実行するテストのみを選択します。「 sldiag device modify -dev dev_name -selection only ◦ selection only を指定すると、デバイスに対して実行しないその他のテストがすべて無効になります。 d. テストが変更されたことを確認します。 'lddiag device show' e. 同時に実行するデバイスごとに上記の手順を繰り返します。 f. すべてのデバイスで診断を実行します： 'lddiag device run ⓘ 診断の実行を開始した後は、エントリを追加または変更しないでください。 テストが完了すると、次のメッセージが表示されます。 `*> <SLDIAG:_ALL_TESTS_COMPLETED>` g. ノードにハードウェアの問題がないことを確認します。「 diag device status -llong -state failed 」 テストに失敗した場合は、プロンプトに戻ります。失敗した場合は、そのステータスがすべて表示されます。

5. 前述の手順の結果に応じて、次に進みます。

システムレベルの診断のテスト結果	作業
は失敗なしで完了しました	a. ステータスログ「 `diag device clearstatus` 」を消去します b. ログがクリアされたことを確認します。「 diag device status 」 次のデフォルトの応答が表示されます。 SLDIAG ：ログメッセージが存在しません。 c. 保守モードを終了します :halt ノードに LOADER プロンプトが表示されます。 d. LOADER プロンプトからノードをブートします。 bye e. ノードを通常動作に戻します。

ノードの構成	作業
HA ペア	ギブバックを実行します。「 storage failover giveback -ofnode replacement_node_name 」 自動ギブバックを無効にした場合は、 storage failover modify コマンドを使用して再度有効にします。

ノードの構成	作業
テストが失敗しました	問題の原因を特定します。 1. 保守モードを終了します :halt コマンドを問題したら、システムが LOADER プロンプトで停止するまで待ちます。 2. シャーシ内のコントローラモジュールの数に応じて、電源装置をオフにするか、オンのままにします。+ 他のコントローラモジュールに電力を供給するために、電源装置をオンのままにします。 3. システムレベルの診断を実行するための考慮事項をすべて確認するとともに、ケーブルがしっかりと接続されているか、ハードウェアコンポーネントがストレージシステムに適切に取り付けられているかを確認します。 4. 対象となるコントローラモジュールをブートし、ブートメニューを表示するよう求められたら Ctrl+C キーを押して、ブートを中断します。+ コントローラモジュールを完全に取り付けると、モジュールがブートします。 5. メニューから、メンテナンスモードでのブートを選択します。 6. 次のコマンドを入力して保守モードを終了します :halt コマンドを問題したら、システムが LOADER プロンプトで停止するまで待ちます。 7. システムレベルの診断テストを再実行します。

システムと**FAS9500**をケーブルで再接続します

ストレージおよびネットワーク接続をケーブルで再接続して、交換用手順を続行します。

手順 **1** ：システムにケーブルを再接続します

診断の実行後、コントローラモジュールのストレージとネットワークを再度ケーブル接続する必要があります。

手順

1. システムにケーブルを再接続します。
2. を使用して、ケーブル接続が正しいことを確認します "Active IQ Config Advisor"。
   a. Config Advisor をダウンロードしてインストールします。
   b. ターゲットシステムの情報を入力し、データ収集をクリックします。
   c. Cabling タブをクリックし ' 出力を確認しますすべてのディスクシェルフが表示されていること、およびすべてのディスクが出力に表示されていることを確認し、ケーブル接続に関する問題が見つかった場合は修正します。

d. 該当するタブをクリックして他のケーブル接続を確認し、 Config Advisor からの出力を確認します。

> システム ID とディスク割り当て情報は NVRAM モジュールにあります。 NVRAM モジュールはコントローラモジュールとは別のモジュールに搭載されており、コントローラモジュールの交換による影響はありません。

手順 2 ：ディスクを再割り当てする

HA ペアのストレージシステムの場合、手順の最後でギブバックが実行されると、新しいコントローラモジュールのシステム ID がディスクに自動的に割り当てられます。_replacement _node のブート時にシステム ID の変更を確定し、その変更が実施されたことを確認する必要があります。

この手順は、 HA ペアの ONTAP を実行するシステムにのみ適用されます。

1. _replacement _node が Maintenance モード (プロンプトに *>` が表示されている) の場合は 'Maintenance モードを終了して ' LOADER プロンプト :halt に進みます
2. システム ID が一致しないためにシステム ID を上書きするかどうかを尋ねられた場合は、 _replacement _node の LOADER プロンプトから「 y 」と入力し、ノードをブートします。「 boot_ontap 」
3. _replacement _node コンソールに Waiting for giveback… というメッセージが表示されるまで待ち、正常なノードから、新しいパートナーシステム ID が自動的に割り当てられていることを確認します。 storage failover show

   コマンド出力には、障害ノードでシステム ID が変更されたことを示すメッセージが表示され、正しい古い ID と新しい ID が示されます。次の例では、 node2 の交換が実施され、新しいシステム ID として 151759706 が設定されています。

```
node1> storage failover show
                                     Takeover
Node              Partner            Possible     State Description
------------      ------------       --------
-------------------------------------
node1             node2              false        System ID changed on
partner (Old:
                                                   151759755, New:
151759706), In takeover
node2             node1              -            Waiting for giveback
(HA mailboxes)
```

4. 正常なノードから、コアダンプがすべて保存されたことを確認します。
   a. advanced 権限レベルに切り替えます。「 set -privilege advanced 」

      advanced モードで続行するかどうかを確認するプロンプトが表示されたら、「 y 」と入力します。advanced モードのプロンプトが表示されます（ * > ）。

   b. コアダンプをすべて保存します。「 system node run -node _local-node-name_partner savecore 」
   c. savecore コマンドの完了を待機してからギブバックを実行します。

次のコマンドを入力すると、 savecore コマンドの進行状況を監視できます。 'system node run -node _local-node-name_partner savecore -s

d. admin 権限レベルに戻ります。「 set -privilege admin 」

5. ノードをギブバックします。

a. 正常なノードから、交換したノードのストレージをギブバックします。「 storage failover giveback -ofnode replacement_node_name _

_replacement _node はストレージをテイクバックしてブートを完了します。

システム ID が一致しないためにシステム ID を上書きするかどうかを確認するメッセージが表示された場合は 'y' と入力する必要があります

ギブバックが拒否されている場合は、拒否を無効にすることを検討してください。

詳細については、を参照してください "手動ギブバックコマンド" 拒否を無視するトピック。

a. ギブバックが完了したら、 HA ペアが正常でテイクオーバーが可能であることを確認します。 storage failover show

「 storage failover show 」コマンドの出力に、パートナーメッセージで変更されたシステム ID は含まれません。

6. ディスクが正しく割り当てられたことを確認します。「 storage disk show -ownership

replacement _node には、新しいシステム ID が表示されます。次の例では、 node1 で所有されているディスクに、新しいシステム ID 1873775277 が表示されています。

```
node1> storage disk show -ownership

Disk  Aggregate Home  Owner  DR Home  Home ID    Owner ID  DR Home ID
Reserver  Pool
----- ------    ----- ------ -------- -------    -------    -------
---------  ---
1.0.0  aggr0_1  node1 node1  -        1873775277 1873775277  -
1873775277 Pool0
1.0.1  aggr0_1  node1 node1           1873775277 1873775277  -
1873775277 Pool0
.
.
.
```

7. システムが MetroCluster 構成になっている場合は ' ノードのステータスを監視します MetroCluster node show

MetroCluster 構成では、交換後に通常の状態に戻るまで数分かかります。この時点で各ノードの状態が設定済みになります。 DR ミラーリングは有効で、通常モードになります。MetroCluster node show -fields node-systemid' コマンドの出力には、 MetroCluster 設定が通常の状態に戻るまで古いシステム ID が表示

されます。

8. ノードが MetroCluster 構成になっている場合は、 MetroCluster の状態に応じて、元の所有者がディザスタサイトのノードである場合に DR ホーム ID のフィールドにディスクの元の所有者が表示されることを確認します。

   これは、次の両方に該当する場合に必要です。

   - MetroCluster 構成がスイッチオーバー状態である。
   - replacement _node は、ディザスタサイトのディスクの現在の所有者です。

     詳細については、を参照してください "4 ノード MetroCluster 構成での HA テイクオーバーおよび MetroCluster スイッチオーバー中のディスク所有権の変更" トピック：

9. システムが MetroCluster 構成になっている場合は、各ノードが構成されていることを確認します。「 MetroCluster node show -fields configurion-state 」

```
node1_siteA::> metrocluster node show -fields configuration-state

dr-group-id            cluster node           configuration-state
-----------            ---------------------- --------------
-------------------
1 node1_siteA          node1mcc-001           configured
1 node1_siteA          node1mcc-002           configured
1 node1_siteB          node1mcc-003           configured
1 node1_siteB          node1mcc-004           configured

4 entries were displayed.
```

10. 各ノードに、想定されるボリュームが存在することを確認します。 vol show -node node-name
11. リブート時の自動テイクオーバーを無効にした場合は、正常なノードで「 storage failover modify -node replacement-node-name -onreboot true 」を有効にします

システムのリストアを完了します。FAS9500

交換用手順を完了してシステムを完全に動作状態に戻すには、ストレージのケーブル接続をやり直し、必要に応じて NetApp Storage Encryption の構成をリストアし、新しいコントローラのライセンスをインストールする必要があります。システムを完全に動作状態にリストアするには、一連の作業を完了しておく必要があります。

手順 1 ：交換用ノードのライセンスを ONTAP にインストールする

障害ノードが標準（ノードロック）ライセンスを必要とする ONTAP 機能を使用していた場合は、_replacement node に新しいライセンスをインストールする必要があります。標準ライセンスを使用する機能では、クラスタ内の各ノードにその機能用のキーが必要です。

ライセンスキーをインストールするまでの間も、標準ライセンスを必要とする機能を _replacement _node か

ら引き続き使用できます。ただし、該当する機能のライセンスがクラスタ内でその障害ノードにしかなかった場合、機能の設定を変更することはできません。また、ライセンスされていない機能をノードで使用するとライセンス契約に違反する可能性があるため、できるだけ早く _replacement にライセンスキーをインストールする必要があります。

ライセンスキーは 28 文字の形式です。

ライセンスキーは 90 日間の猶予期間中にインストールする必要があります。この猶予期間を過ぎると、古いライセンスはすべて無効になります。有効なライセンスキーをインストールしたら、 24 時間以内にすべてのキーをインストールする必要があります。

ノードが MetroCluster 構成であり、サイトのすべてのノードを交換した場合は、スイッチバックの前にライセンスキーを _replacement node に取り付ける必要があります。

1. 新しいライセンスキーが必要な場合は、ネットアップサポートサイトの「ソフトウェアライセンス」の下の「サポート」セクションで交換用ライセンスキーを入手します。

   "ネットアップサポート"

   > 必要な新しいライセンスキーが自動的に生成され、 E メールで送信されます。ライセンスキーが記載された E メールが 30 日以内に届かないは、テクニカルサポートにお問い合わせください。

手順

1. 各ライセンスキーをインストールします :+system license add-license-code license-key, license-key…+`
2. 必要に応じて、古いライセンスを削除します。
   a. 使用されていないライセンスを確認してください : 「 license clean-up-unused -simulate 」
   b. リストが正しい場合は、未使用のライセンス「 license clean-up-unused 」を削除します

手順 2 ：ストレージとボリュームの暗号化機能をリストアする

ストレージまたはボリュームの暗号化を使用するように設定したストレージシステムのコントローラモジュールまたは NVRAM モジュールを交換したら、追加の手順を実行して、暗号化機能を中断させないようにする必要があります。ストレージまたはボリュームの暗号化が有効になっていないストレージシステムでは、このタスクを省略できます。

ステップ

1. の該当する手順を使用して、ストレージまたはボリュームの暗号化機能をリストアします "CLI での NetApp Encryption の概要"。
2. オンボードキー管理と外部キー管理のどちらを使用しているかに応じて、次のいずれかの手順を実行します。
   - "オンボードキー管理の暗号化キーをリストア"
   - "外部キー管理の暗号化キーをリストアします"

手順 3 ： LIF を確認してシリアル番号を登録する

replacement _node を使用可能な状態に戻す前に、 LIF がホームポートにあることを確認し、 AutoSupport が有効になっている場合は _replacement _node のシリアル番号を登録して、自動ギブバックをリセットする必

要があります。

手順

1. 論理インターフェイスがホームサーバとポートに報告されていることを確認します。「 network interface show -is-home false 」

   いずれかの LIF が false と表示されている場合は、ホームポートにリバートします。「 network interface revert

2. システムのシリアル番号をネットアップサポートに登録します。
   - AutoSupport が有効になっている場合は、 AutoSupport メッセージを送信してシリアル番号を登録します。
   - AutoSupport が有効になっていない場合は、を呼び出します "ネットアップサポート" をクリックしてシリアル番号を登録します。
3. 自動ギブバックを無効にした場合は、再度有効にします。「 storage failover modify -node local-auto-giveback true 」

手順 4 ：障害が発生したパーツをネットアップに返却する

障害のある部品は、キットに付属する RMA 指示書に従ってネットアップに返却してください。を参照してください "パーツの返品と交換" 詳細については、を参照してください。

著作権情報

Copyrightゥ2022 NetApp、Inc. All rights reserved.米国で印刷されていますこのドキュメントは著作権によって保護されています。画像媒体、電子媒体、および写真複写、記録媒体などの機械媒体など、いかなる形式および方法による複製も禁止します。 テープ媒体、または電子検索システムへの保管-著作権所有者の書面による事前承諾なし。

ネットアップの著作物から派生したソフトウェアは、次に示す使用許諾条項および免責条項の対象となります。

このソフトウェアは、ネットアップによって「現状のまま」提供されています。ネットアップは明示的、または商品性および特定目的に対する適合性の暗示的保証を含み、かつこれに限定されないいかなる暗示的な保証も行いません。ネットアップは、いかなる場合でも、間接的、偶発的、特別、懲罰的、または または結果的損害（代替品または代替サービスの調達、使用の損失、データ、利益、またはこれらに限定されないものを含みますが、これらに限定されません。） ただし、契約、厳格責任、または本ソフトウェアの使用に起因する不法行為（過失やその他を含む）のいずれであっても、かかる損害の可能性について知らされていた場合でも、責任の理論に基づいて発生します。

ネットアップは、ここに記載されているすべての製品に対する変更を随時、予告なく行う権利を保有します。ネットアップによる明示的な書面による合意がある場合を除き、ここに記載されている製品の使用により生じる責任および義務に対して、ネットアップは責任を負いません。この製品の使用または購入は、ネットアップの特許権、商標権、またはその他の知的所有権に基づくライセンスの供与とはみなされません。

このマニュアルに記載されている製品は、 1 つ以上の米国特許、その他の国の特許、および出願中の特許によ特許、その他の国の特許、および出願中の特許。

権利の制限について：政府による使用、複製、開示は、 DFARS 252.227-7103 （ 1988 年 10 月）および FAR 52-227-19 （ 1987 年 6 月）の Rights in Technical Data and Computer Software （技術データおよびコンピュータソフトウェアに関する諸権利）条項の（ c ）（ 1 ）（ ii ）項、に規定された制限が適用されます。

商標情報

NetApp、NetAppのロゴ、に記載されているマーク http://www.netapp.com/TM は、NetApp、Inc.の商標です。その他の会社名と製品名は、それを所有する各社の商標である場合があります。