# AFF A320 システム

ONTAP Systems

NetApp
May 18, 2022

This PDF was generated from https://docs.netapp.com/ja-jp/ontap-systems/a320/install-setup.html on May 18, 2022. Always check docs.netapp.com for the latest.

# 目次

AFF A320 システムのドキュメント . . . . . 1
設置とセットアップ . . . . . 1
メンテナンス . . . . . 18

# AFF A320 システムのドキュメント

## 設置とセットアップ

### はじめに：設置とセットアップを選択してください

ほとんどの構成では、さまざまなコンテンツ形式から選択できます。

- "クイックステップ"

  ステップバイステップの手順と追加コンテンツへのライブリンクが記載された PDF 形式のガイドです。

- "ビデオの手順"

  手順を追ったビデオでご確認ください。

- "詳細な手順"

  ステップバイステップの手順と追加コンテンツへのライブリンクが記載されたオンライン形式のガイドです。

システムが MetroCluster IP 構成の場合は、を参照してください "MetroCluster IP 構成をインストールします" 手順

### クイックガイド - AFF A320

このガイドでは、システムの初期起動時にラックやケーブル接続からシステムを標準的に設置する手順を図で説明します。ネットアップシステムのインストールに精通している場合は、このガイドを使用してください。

設置およびセットアップ手順 _PDF ポスター：

"AFF A320 システムの設置とセットアップの手順"

### ビデオ - AFF A320

ここでは、システムの設置とケーブル接続の方法を紹介するビデオと、 System Manager のガイド付きセットアップを使用してシステムの初期設定を行う例を紹介するビデオを 2 種類紹介します。

ビデオ **1** ：ハードウェアの設置とケーブル接続

次のビデオでは、新しいシステムの設置とケーブル接続の方法を紹介します。

"ネットアップのビデオ： AFF A320 Installation and setup"

ビデオ **2** ：エンドツーエンドのソフトウェア設定の実行

次のビデオでは、 ONTAP 9.2 以降を実行するシステムのエンドツーエンドのソフトウェア設定を示します。

"ネットアップのビデオ： Software configuration for vSphere NAS datastores for FAS/AFF systems running ONTAP 9.2"

## 詳細ガイド **- AFF A320**

このガイドでは、一般的なネットアップシステムのインストール手順について詳しく説明します。インストール手順の詳細については、このガイドを参照してください。

設置を準備

AFF A320 システムを設置するには、アカウントを作成し、システムを登録し、ライセンスキーを取得する必要があります。また、システムに応じた適切な数とタイプのケーブルを準備し、特定のネットワーク情報を収集する必要があります。

サイト要件および構成済みシステムの追加情報の情報については、 Hardware Universe にアクセスできる必要があります。また、ご使用の ONTAP バージョンのリリースノートにアクセスして、このシステムの詳細を確認しておくことを推奨します。

"NetApp Hardware Universe の略"

"使用しているバージョンの ONTAP 9 に対するリリースノートを検索してください"

お客様のサイトで次のものを準備する必要があります。

- ストレージシステム用のラックスペース
- No.2 プラスドライバ
- Web ブラウザを使用してシステムをネットワークスイッチおよびラップトップまたはコンソールに接続するための追加のネットワークケーブル
- RJ-45 接続を備え、 Web ブラウザにアクセスできるラップトップまたはコンソール

a. すべての箱を開封して内容物を取り出します。

b. コントローラのシステムシリアル番号をメモします。

c. アカウントを設定します。

   i. 既存のアカウントにログインするか、アカウントを作成します。

   ii. システムを登録します。

   "ネットアップ製品登録"

d. 同梱されていたケーブルの数と種類を確認し、書き留めておきます。

次の表に、同梱されているケーブルの種類を示します。この表にないケーブルが含まれていた場合は、 Hardware Universe を参照してケーブルを特定し、用途を確認してください。

"NetApp Hardware Universe の略"

| ケーブルのタイプ | パーツ番号と長さ | コネクタのタイプ | 用途 |
|---|---|---|---|
| 100GbE ケーブル（ QSF （ 28 ） | X666211A-05 (112-00595) 、 0.5m<br><br>X666211A-1 （ 112-00573 ）、 1m<br><br>X666211A-2 （ 112-00574 ）、 2m<br><br>X666211A-5 （ 112-00574 ）、 5m | | ストレージ、クラスタインターコネクト / HA 、イーサネットデータ（注文内容による） |
| 40GbE ケーブル | X666211A-1 （ 112-00573 ）、 1m ；<br><br>X666211A-3 （ 112-00543 ）、 3m ；<br><br>X666211A-5 （ 112-00576 ）、 5m | | ストレージ、クラスタインターコネクト / HA 、イーサネットデータ（注文内容による） |
| イーサネットケーブル - MPO | X66200-2 （ 112-00326 ）、 2m<br><br>X66250-5 （ 112-00328 ）、 5m<br><br>X66250-30 （ 112-00331 ）、 30m | | イーサネットケーブル（注文内容による） |

| ケーブルのタイプ | パーツ番号と長さ | コネクタのタイプ | 用途 |
|---|---|---|---|
| 光ケーブル | SR ：<br><br>X6553-R6 （ 112-00188 ）、 2m<br><br>X6554-R6 （ 112-00189 ）、 15m<br><br>X6537-R6 （ 112-00091 ）、 30m<br><br>LR ：<br><br>X66250-3 （ 112-00342 ）、 2m<br><br>X66260-5 （ 112-00344 ）、 5m<br><br>X66260-30 （ 112-00354 ）、 30m | | FC 構成（注文内容による） |
| RJ-45 （注文内容による） | X6585-R6 （ 112-00291 ）、 3m<br><br>X6562-R6 （ 112-00196 ）、 5m | | 管理ネットワーク |
| Micro-USB コンソールケーブル | 該当なし | | ネットワーク検出をサポートしていないラップトップまたはコンソールでソフトウェアをセットアップする際に使用するコンソール接続 |
| 電源ケーブル | 該当なし | | システムの電源をオンにします |

a. クラスタ設定ワークシート _ をダウンロードして記入します。

"クラスタ設定ワークシート"

ハードウェアを設置

## システムは、 4 ポストラックまたはネットアップシステムキャビネットのいずれかに設置する必要があります。

1. 必要に応じてレールキットを取り付けます。
2. レールキットに付属の手順書に従って、システムを設置して固定します。

システムの重量に関連する安全上の注意事項を確認しておく必要があります。

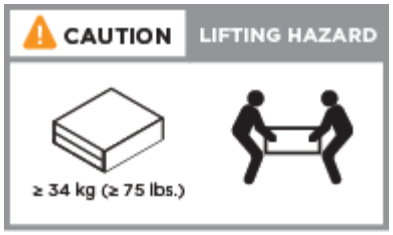


3. ケーブルマネジメントデバイスを取り付けます（図を参照）。

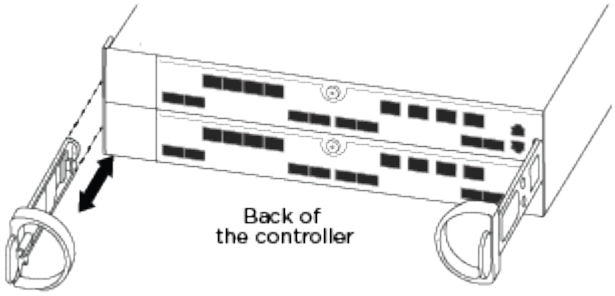


4. システムの前面にベゼルを配置します。

コントローラをネットワークに接続

## 2 ノードスイッチレスクラスタメソッドまたはクラスタインターコネクトネットワークを使用して、コントローラをネットワークにケーブル接続できます。

オプション **1** ： **2** ノードスイッチレスクラスタをケーブル接続

## コントローラモジュールのオプションのデータポート、オプションの NIC カード、および管理ポートは、スイッチに接続されます。クラスタインターコネクト / HA ポートは、両方のコントローラモジュールでケーブル接続されます。

システムとスイッチの接続に関する情報を、ネットワーク管理者に確認しておく必要があります。

図の矢印を見て、ケーブルコネクタのプルタブの正しい向きを確認してください。

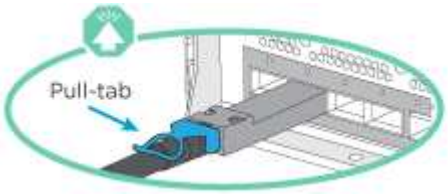


コネクタを挿入すると、カチッという音がしてコネクタが所定の位置に収まるはずです。音がしない場合は、コネクタを取り外し、回転させてからもう一度試してください。

1. 図またはステップバイステップの手順に従って、コントローラとスイッチをケーブルで接続します。

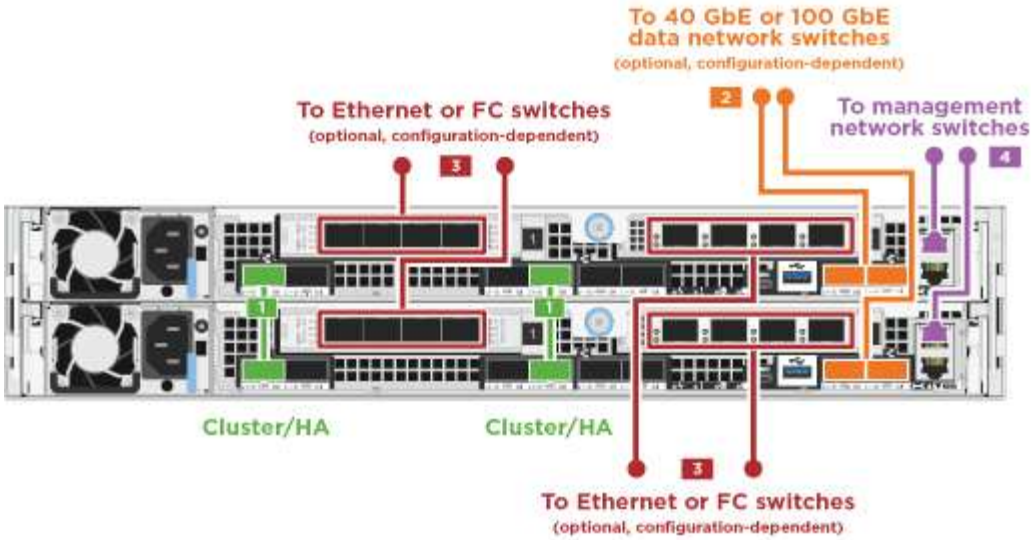


| ステップ | 各コントローラモジュールでを実行します |
|---|---|
| 1 | 100GbE （ QSFP28 ）ケーブルを使用して、クラスタ / HA ポートを相互に接続します。<br>• e0a から e0a<br>• e0d から e0d<br> 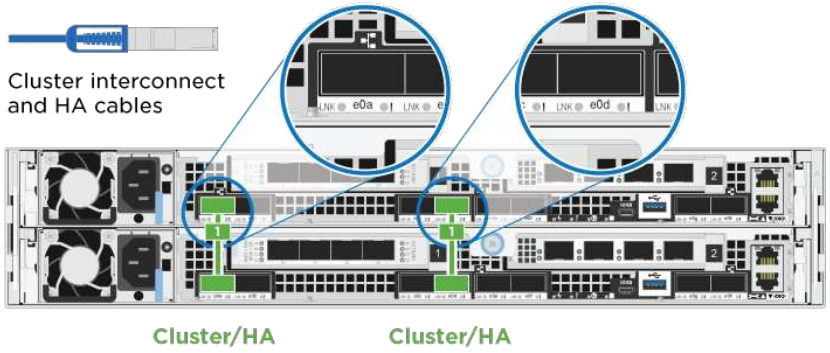 |

| ステップ | 各コントローラモジュールでを実行します |
| --- | --- |
| 2 | オンボードポートをデータネットワーク接続に使用している場合は、100GbE または 40GbE ケーブルを適切なデータネットワークスイッチに接続します。<br><br>• e0g と e0h<br> 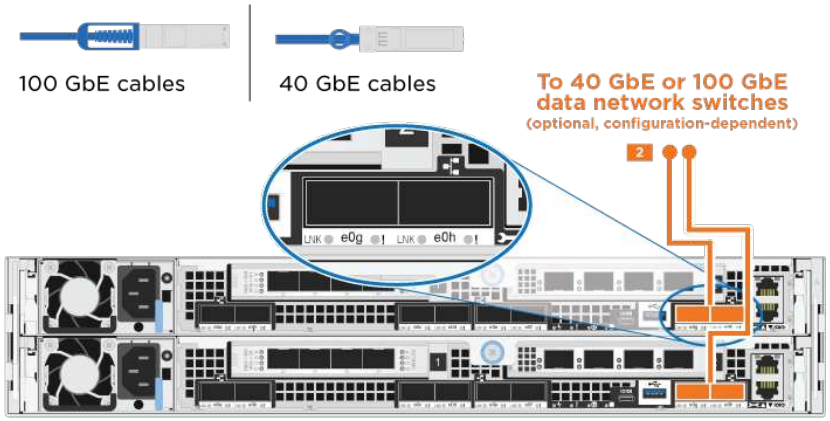 |
| 3 | イーサネット接続または FC 接続に NIC カードを使用している場合は、 NIC カードを適切なスイッチに接続します。<br> 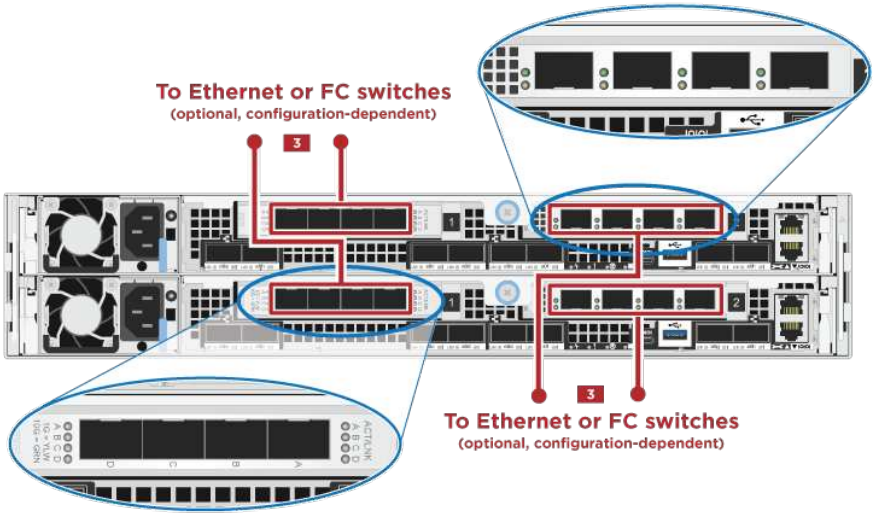 |

| ステップ | 各コントローラモジュールでを実行します |
| --- | --- |
| 4 | RJ45 ケーブルを使用して、 e0M ポートを管理ネットワークスイッチに接続します。<br> 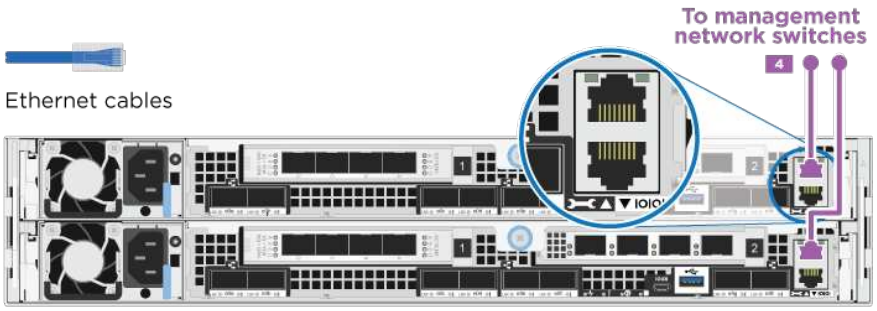 |
| ! | この時点ではまだ電源コードをプラグに接続しないでください。 |

2. ストレージをケーブル接続します。 "コントローラとドライブシェルフのケーブル接続"

オプション **2** ：スイッチクラスタのケーブル接続

## コントローラモジュールのオプションのデータポート、オプションの NIC カード、および管理ポートは、スイッチに接続されます。クラスタインターコネクト / HA ポートは、クラスタ / HA スイッチにケーブル接続されます。

システムとスイッチの接続に関する情報を、ネットワーク管理者に確認しておく必要があります。

図の矢印を見て、ケーブルコネクタのプルタブの正しい向きを確認してください。

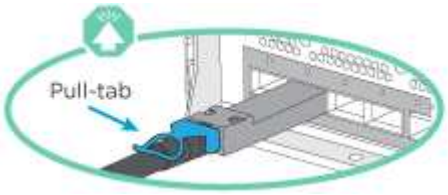


コネクタを挿入すると、カチッという音がしてコネクタが所定の位置に収まるはずです。音がしない場合は、コネクタを取り外し、回転させてからもう一度試してください。

1. 図またはステップバイステップの手順に従って、コントローラとスイッチをケーブルで接続します。

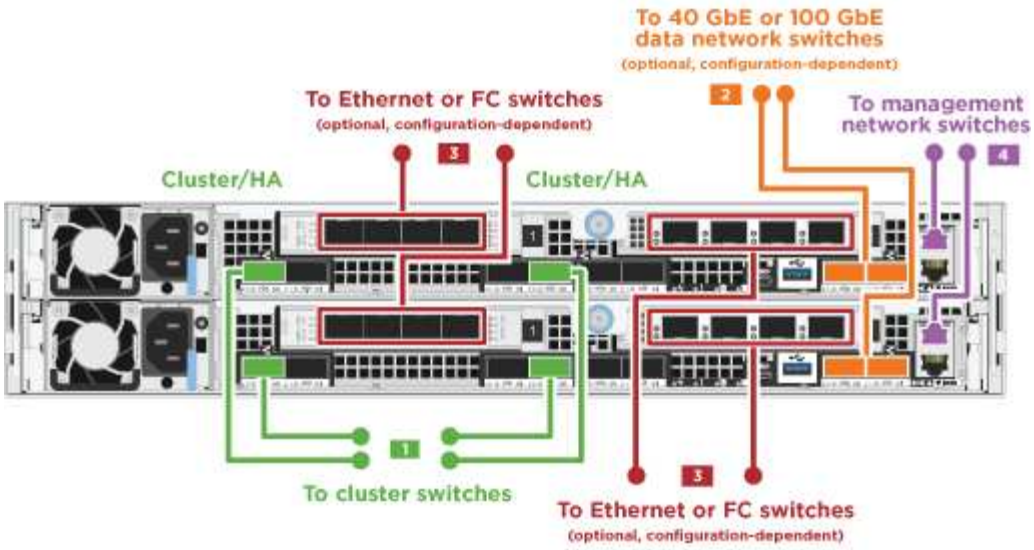


| ステップ | 各コントローラモジュールでを実行します |
|---|---|
| 1 | 100GbE （ QSFP28 ）ケーブルを使用して、クラスタ / HA ポートをクラスタ / HA スイッチに接続します。<br><br>• 両方のコントローラの e0a をクラスタ / HA スイッチに接続します<br>• 両方のコントローラの e0d とクラスタ / HA スイッチ<br><br> 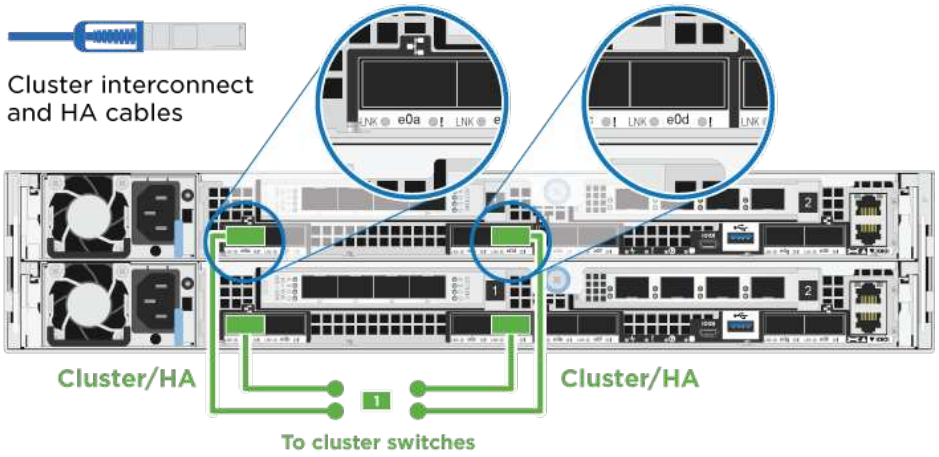 |

| ステップ | 各コントローラモジュールでを実行します |
|---|---|
| 2 | オンボードポートをデータネットワーク接続に使用している場合は、 100GbE または 40GbE ケーブルを適切なデータネットワークスイッチに接続します。<br><br>• e0g と e0h<br> 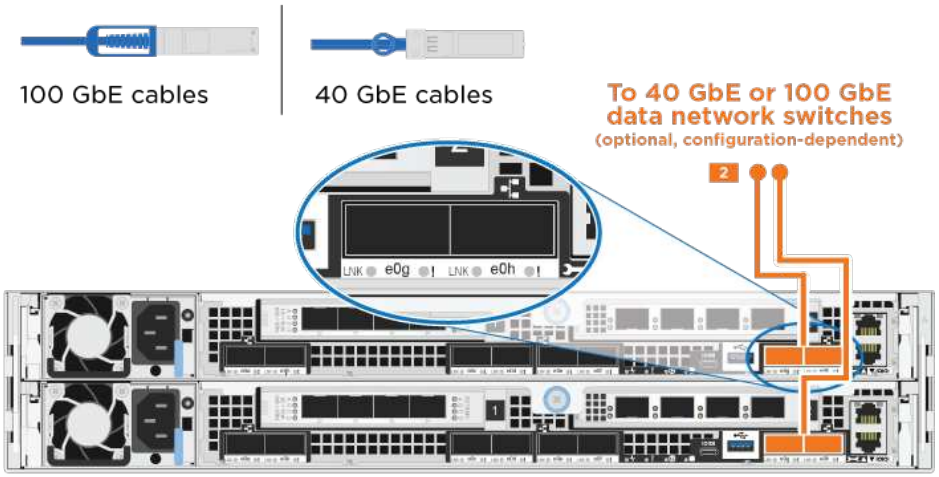 |
| 3 | イーサネット接続または FC 接続に NIC カードを使用している場合は、 NIC カードを適切なスイッチに接続します。<br> 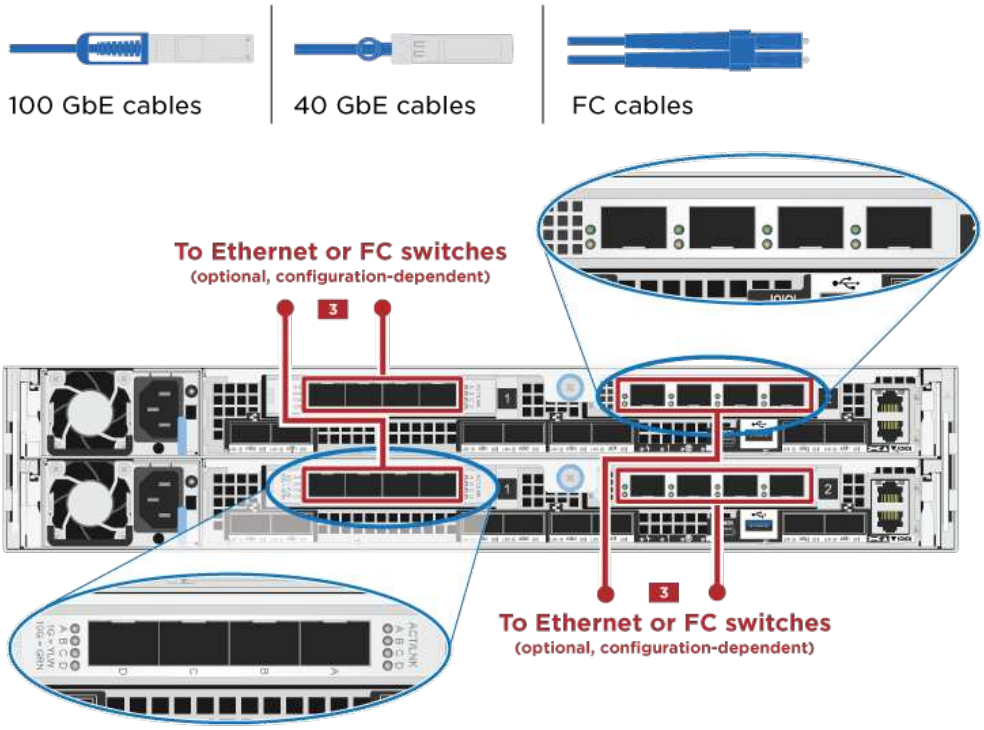 |

| ステップ | 各コントローラモジュールでを実行します |
| --- | --- |
| 4 | RJ45 ケーブルを使用して、 e0M ポートを管理ネットワークスイッチに接続します。<br> 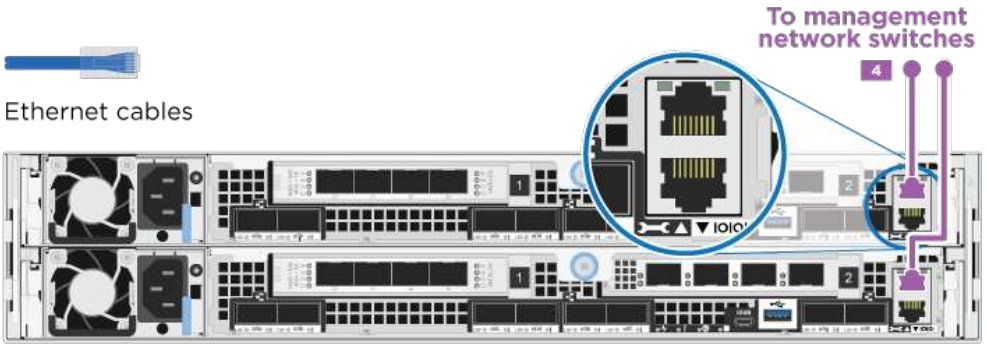 |
| ! | この時点ではまだ電源コードをプラグに接続しないでください。 |

2. ストレージをケーブル接続します。 "コントローラとドライブシェルフのケーブル接続"

コントローラをドライブシェルフにケーブル接続

## オンボードストレージポートを使用して、コントローラをシェルフにケーブル接続する必要があります。

オプション **1** ：コントローラを **1** 台のドライブシェルフにケーブル接続する

## 各コントローラを、 NS224 ドライブシェルフの NSM モジュールにケーブル接続する必要があります。

図の矢印を見て、ケーブルコネクタのプルタブの正しい向きを確認してください。

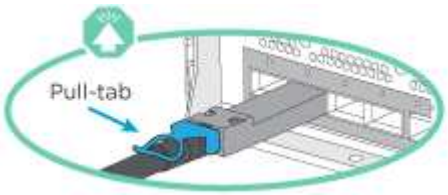


コネクタを挿入すると、カチッという音がしてコネクタが所定の位置に収まるはずです。音がしない場合は、コネクタを取り外し、回転させてからもう一度試してください。

1. 図またはステップバイステップの手順に従って、 1 台のシェルフにコントローラをケーブル接続できます。

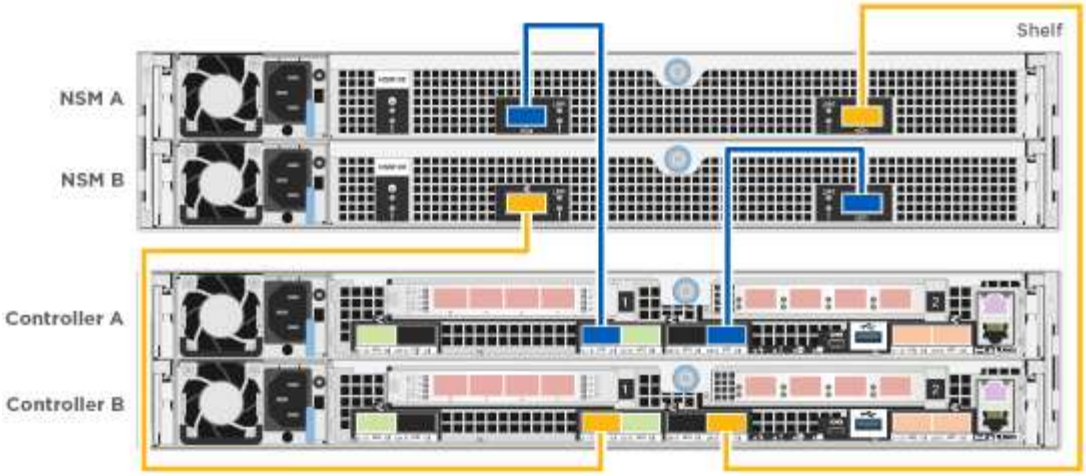


| ステップ | 各コントローラモジュールでを実行します |
|---|---|
| 1 | コントローラ A をシェルフにケーブル接続します<br> 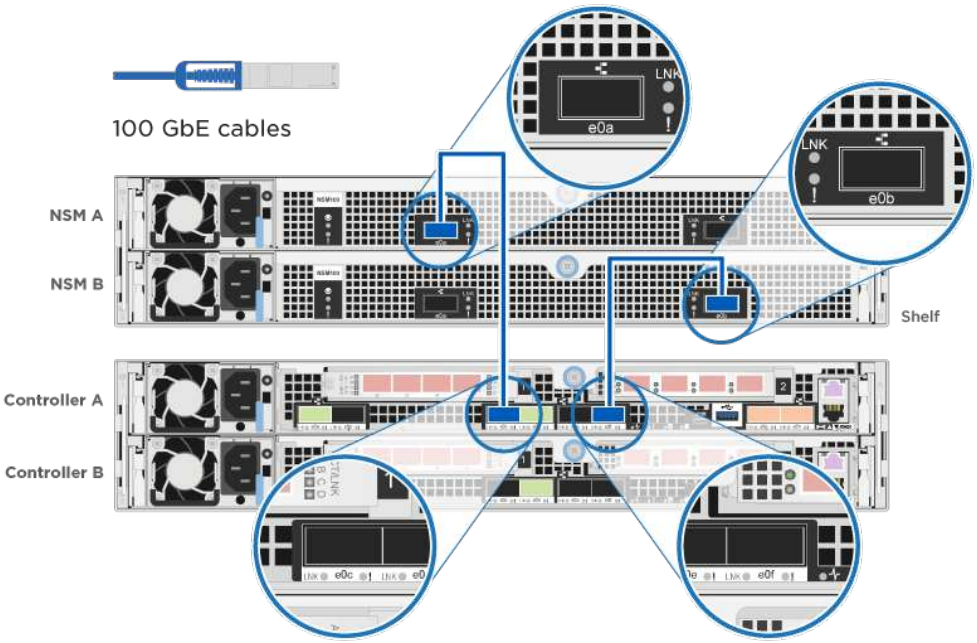 <br> |

| ステップ | 各コントローラモジュールでを実行します |
| --- | --- |
| 2 | コントローラ B をシェルフにケーブル接続します。<br> 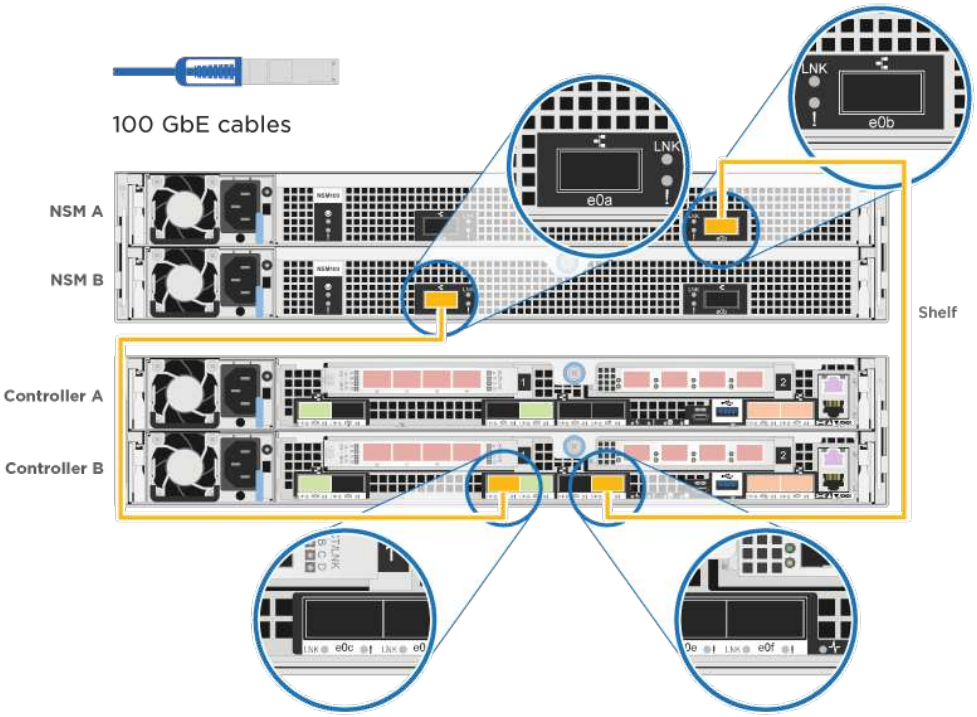 <br> |

2. システムのセットアップを完了するには、を参照してください "システムのセットアップと設定を実行"。

オプション **2** ：コントローラを **2** 台のドライブシェルフにケーブル接続する

## 各コントローラを両方の NS224 ドライブシェルフの NSM モジュールにケーブル接続する必要があります。

図の矢印を見て、ケーブルコネクタのプルタブの正しい向きを確認してください。

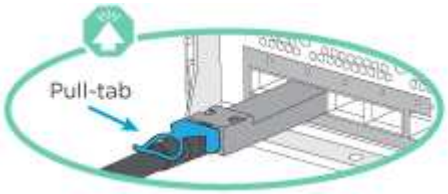


コネクタを挿入すると、カチッという音がしてコネクタが所定の位置に収まるはずです。音がしない場合は、コネクタを取り外し、回転させてからもう一度試してください。

1. 次の図または記載された手順を使用して、 2 台のドライブシェルフにコントローラをケーブル接続できます。

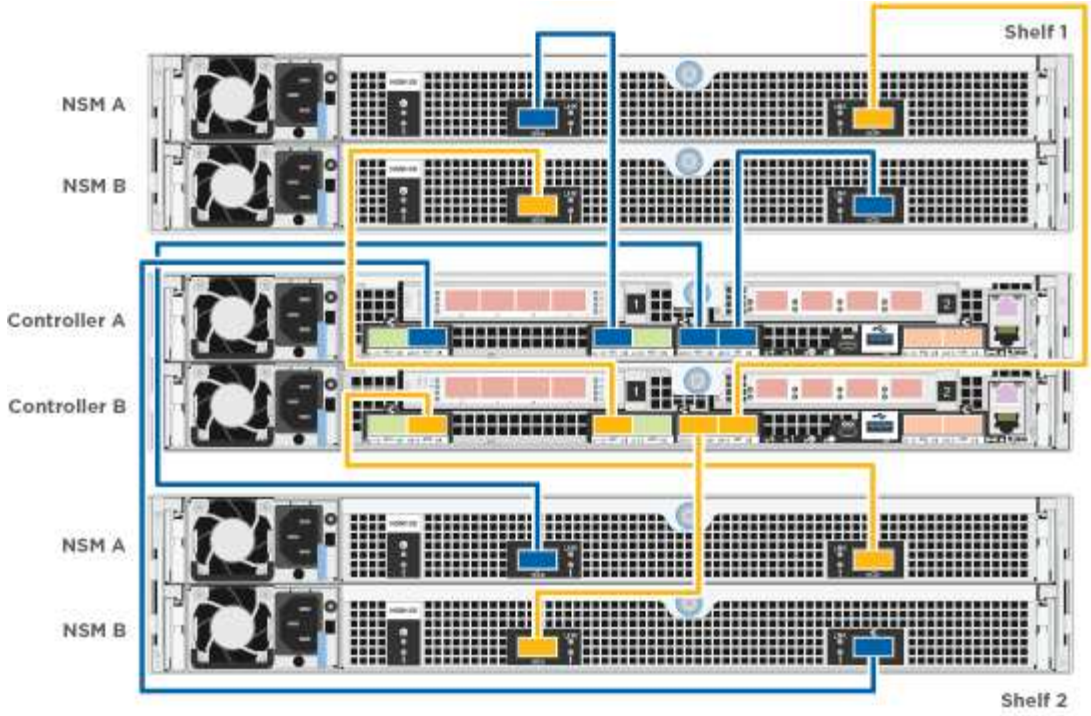


| ステップ | 各コントローラモジュールでを実行します |
| --- | --- |
| 1 | コントローラ A をシェルフにケーブル接続します。<br> 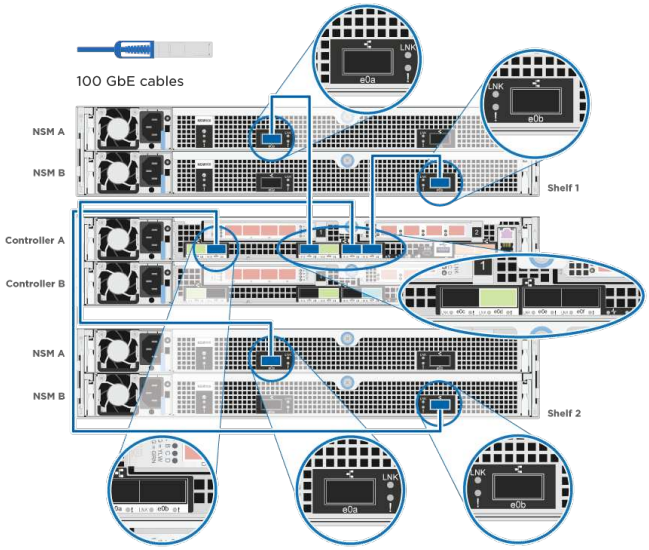 <br> |

| ステップ | 各コントローラモジュールでを実行します |
| --- | --- |
| 2 | コントローラ B をシェルフにケーブル接続します。<br> 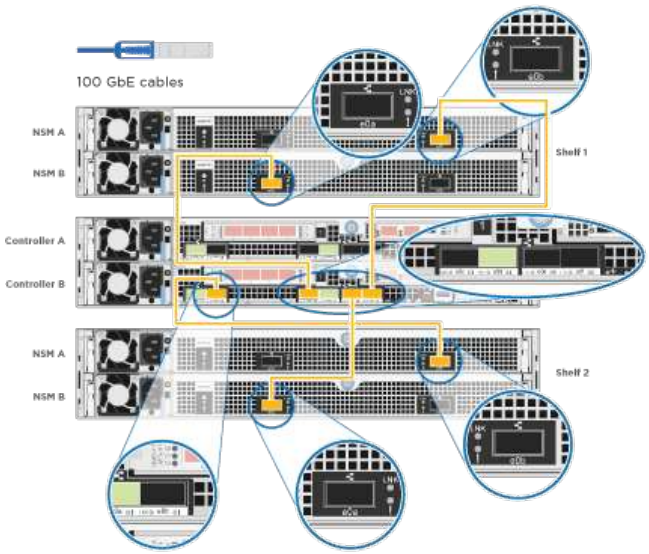 <br> |

2. システムのセットアップを完了するには、を参照してください "システムのセットアップと設定を実行"。

システムのセットアップと設定を完了

## システムのセットアップと設定を実行するには、スイッチとラップトップのみを接続してクラスタ検出を使用するか、システムのコントローラに直接接続してから管理スイッチに接続します。

オプション **1** ：ネットワーク検出が有効になっている場合は、システムのセットアップと設定を実行する

## ラップトップでネットワーク検出が有効になっている場合は、クラスタの自動検出を使用してシステムのセットアップと設定を実行できます。

1. 電源コードをコントローラの電源装置に接続し、さらに別の回路の電源に接続します。

   システムがブートを開始します。初回のブートには最大 8 分かかる場合があります

2. ラップトップでネットワーク検出が有効になっていることを確認します。

   詳細については、ラップトップのオンラインヘルプを参照してください。

3. 次のアニメーションに従って、ラップトップを管理スイッチに接続します。

   "ラップトップを管理スイッチに接続します"

4. 検出する ONTAP アイコンを選択します。

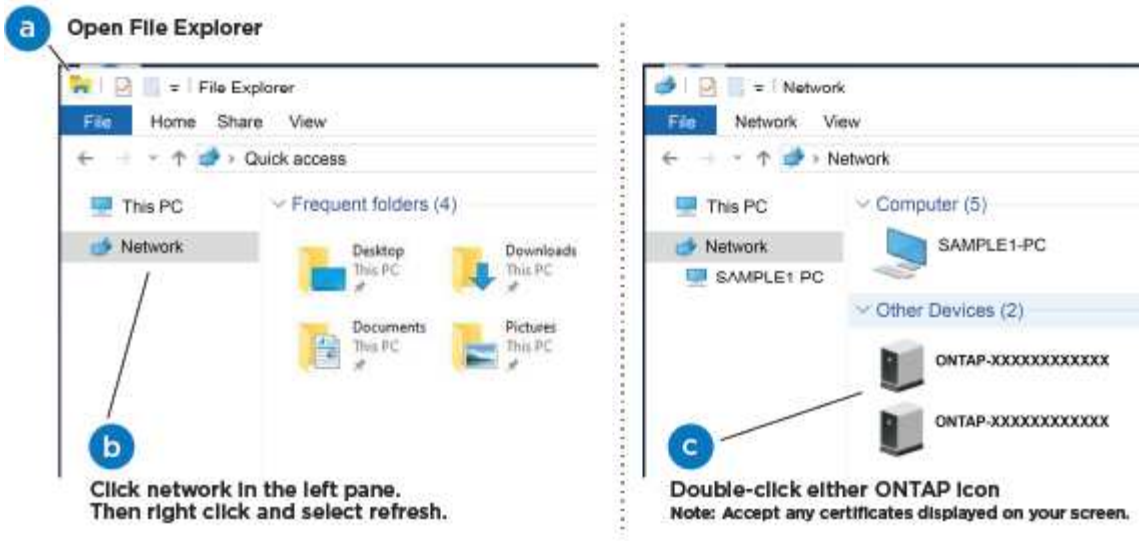


a. エクスプローラを開きます。

b. 左側のペインで、 [Network] ( ネットワーク ) をクリックします。

c. 右クリックして、更新を選択します。

d. いずれかの ONTAP アイコンをダブルクリックし、画面に表示された証明書を受け入れます。

> 「 XXXXX 」は、ターゲットノードのシステムシリアル番号です。

System Manager が開きます。

5. System Manager のセットアップガイドを使用して、 _NetApp ONTAP 構成ガイド _ で収集したデータを基にシステムを設定します。

   "『 ONTAP 構成ガイド』"

6. Config Advisor を実行してシステムの健全性を確認します。

7. 初期設定が完了したら、に進みます "ONTAP & ONTAP システムマネージャのマニュアルリソース" ONTAP での追加機能の設定については、ページを参照してください。

オプション **2** ：ネットワーク検出が有効になっていない場合のシステムのセットアップと設定の実行

## ラップトップでネットワーク検出が有効になっていない場合は、このタスクを使用して設定とセットアップを実行する必要があります。

1. ラップトップまたはコンソールをケーブル接続して設定します。

   a. ラップトップまたはコンソールのコンソールポートを、 115 、 200 ボー、 N-8-1 に設定します。

   > コンソールポートの設定方法については、ラップトップまたはコンソールのオンラインヘルプを参照してください。

   b. システム付属のコンソールケーブルを使用してラップトップまたはコンソールにコンソールケーブルを接続し、ラップトップを管理サブネット上の管理スイッチに接続します。

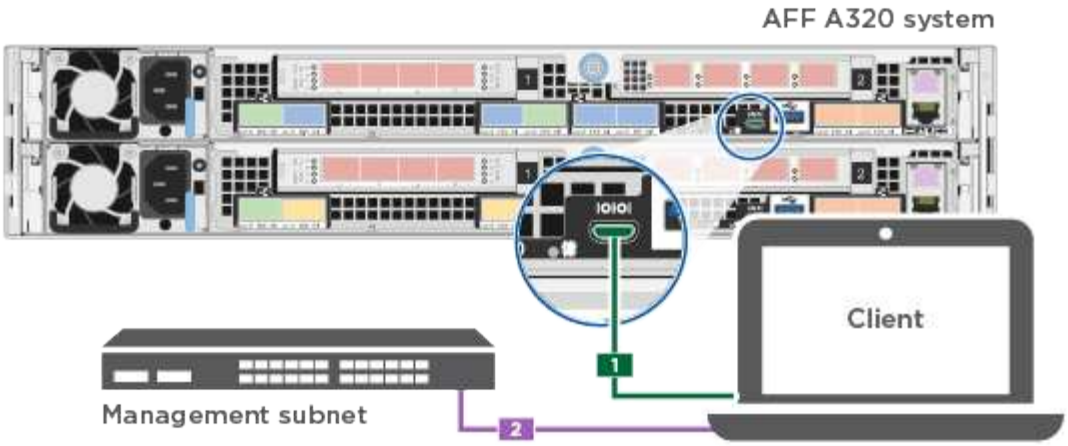


c. 管理サブネット上の TCP / IP アドレスをラップトップまたはコンソールに割り当てます。

2. 次のアニメーションに従って、 1 つ以上のドライブシェルフ ID を設定します。

   "ドライブシェルフ ID を設定します"

3. 電源コードをコントローラの電源装置に接続し、さらに別の回路の電源に接続します。

   システムがブートを開始します。初回のブートには最大 8 分かかる場合があります

4. いずれかのノードに初期ノード管理 IP アドレスを割り当てます。

| 管理ネットワークでの **DHCP** の状況 | 作業 |
|---|---|
| を設定します | 新しいコントローラに割り当てられた IP アドレスを記録します。 |
| 未設定 | a. PuTTY 、ターミナルサーバ、または環境に対応した同等の機能を使用して、コンソールセッションを開きます。<br>PuTTY の設定方法がわからない場合は、ラップトップまたはコンソールのオンラインヘルプを確認してください。<br>b. スクリプトからプロンプトが表示されたら、管理 IP アドレスを入力します。 |

5. ラップトップまたはコンソールで、 System Manager を使用してクラスタを設定します。

   a. ブラウザでノード管理 IP アドレスを指定します。

      アドレスの形式は、 https://x.x.x.x です。

   b. NetApp ONTAP 構成ガイドで収集したデータを基にシステムを設定します。

      "『 ONTAP 構成ガイド』"

6. Config Advisor を実行してシステムの健全性を確認します。
7. 初期設定が完了したら、に進みます "ONTAP & ONTAP システムマネージャのマニュアルリソース" ONTAP での追加機能の設定については、ページを参照してください。

# メンテナンス

## ブートメディア

### ブートメディアの交換 **- AFF A320** の概要

ブートメディアには、システムがブート時に使用するシステムファイル（ブートイメージ）のプライマリセットとセカンダリセットが格納されています。ネットワーク構成に応じて、無停止または停止を伴う交換を実行できます。

「 image_xxx.tgz 」ファイルを格納できる適切な容量のストレージを搭載した、 FAT32 にフォーマットされた USB フラッシュドライブが必要です。

また ' この手順で後で使用するために 'image_xxx.tgz ファイルを USB フラッシュドライブにコピーする必要があります

- ブート・メディアを交換するための無停止かつ停止を伴う方法では 'var' ファイル・システムをリストアする必要があります
  - 無停止で交換するには 'var' ファイル・システムをリストアするために HA ペアをネットワークに接続する必要があります
  - 停止を伴う交換の場合 'var' ファイル・システムをリストアするためにネットワーク接続は必要ありませんが ' 再起動が 2 回必要です
- 障害が発生したコンポーネントは、プロバイダから受け取った交換用 FRU コンポーネントと交換する必要があります。
- 以下の手順のコマンドを正しいノードに適用することが重要です。
  - impaired_node は、保守を実行しているノードです。
  - Healthy node_name は、障害が発生したノードの HA パートナーです。

### オンボード暗号化キー **- AFF A320** を確認します

障害のあるコントローラをシャットダウンしてオンボード暗号化キーのステータスを確認する前に、障害のあるコントローラのステータスを確認し、自動ギブバックを無効にして、実行中の ONTAP のバージョンを確認する必要があります。

ノードが 3 つ以上あるクラスタは、クォーラムを構成している必要があります。クラスタがクォーラムを構成していない場合、または正常なコントローラで適格性と正常性について false と表示される場合は、障害のあるコントローラをシャットダウンする前に問題 を修正する必要があります。を参照してください "CLI での NetApp Encryption の概要"。

#### 手順

1. 障害のあるコントローラのステータスを確認します。

- 障害のあるコントローラがログインプロンプトに表示されている場合は 'admin' としてログインします
- 障害のあるコントローラが LOADER プロンプトに表示され、 HA 構成の一部である場合は、正常なコントローラに「 admin 」としてログインします。
- 障害のあるコントローラがスタンドアロン構成で LOADER プロンプトが表示されている場合は、にお問い合わせください "mysupport.netapp.com"。

2. AutoSupport が有効になっている場合は、 AutoSupport メッセージを呼び出してケースの自動作成を抑制します。「 system node AutoSupport invoke -node * -type all -message MAINT=number_OF_hours_downh

   次の AutoSupport メッセージは、ケースの自動作成を 2 時間停止します。 cluster1 ： * > system node AutoSupport invoke -node * -type all -message MAINT=2h`

3. 「 version -v 」コマンドを使用して、障害のあるコントローラ上でシステムが実行している ONTAP のバージョンを確認します。アップしている場合はパートナーコントローラ上で、障害のあるコントローラがダウンしている場合はパートナーコントローラ上で確認します。
   - このコマンドの出力に <lno-DARE> または <1Ono-dARE> が表示される場合は、システムが NVE をサポートしていないので、コントローラのシャットダウンに進みます。
   - コマンドの出力に <lno-DARE> が表示されず、システムで ONTAP 9.6 以降が実行されている場合は、次のセクションに進みます。

**ONTAP 9.6** 以降を実行しているシステムでは、 **NVE** または **NSE** を確認します

## 障害のあるコントローラをシャットダウンする前に、システムで NetApp Volume Encryption （ NVE ）または NetApp Storage Encryption （ NSE ）が有効になっているかどうかを確認する必要があります。その場合は、設定を確認する必要があります。

1. クラスタ内のいずれのボリュームにも NVE が使用されているかどうかを確認します。 volume show -is -encrypted true

   出力に含まれるボリュームには NVE が設定されているため、 NVE の設定を確認する必要があります。ボリュームが表示されない場合は、 NSE が設定されて使用中であるかどうかを確認します。

2. NSE が構成され ' 使用されているかどうかを確認します storage encryption disk show
   - モードとキー ID の情報を含むドライブの詳細がコマンド出力に表示される場合は、 NSE が設定されているので、 NSE の設定と使用状況を確認する必要があります。
   - ディスクが表示されない場合は、 NSE は設定されません。
   - NVE と NSE が設定されていない場合、 NSE キーでドライブが保護されていないため、障害のあるコントローラを安全にシャットダウンできます。

**NVE** の設定を確認する

1. キー管理サーバに格納されている認証キーのキー ID を表示します。「 security key-manager key-query

   ONTAP 9.6 リリース以降では、キー管理ツールのタイプが追加されることがあります。タイプは「 KMIP 」、「 AKV 」、「 GCP 」です。これらのタイプを確認するプロセスは 'external' または 'onboard のキー管理タイプを確認するプロセスと同じです

- 「キー・マネージャ」タイプに「 external 」と表示され、「 Restored 」列に「 yes 」と表示されている場合は、障害のあるコントローラをシャットダウンしても安全です。
- 「キー・マネージャ」タイプに「 onboard 」と表示され、「 restored 」列に「 yes 」と表示されている場合は、いくつかの追加手順を実行する必要があります。
- 「キー・マネージャ」タイプに「外部」が表示され、「復元」列に「はい」以外の項目が表示されている場合は、いくつかの追加手順を実行する必要があります。
- 'Key Manager' タイプに 'onboard と表示され ' Restored' カラムに 'yes' 以外の項目が表示されている場合は ' 追加の手順を実行する必要があります

  a. 'Key Manager' タイプに 'onboard と表示され ' Restored' カラムに 'yes' と表示されている場合は 'OKM 情報を手動でバックアップします

     i. advanced 権限モードに切り替え、続行するかどうかを尋ねられたら「 y 」と入力します。「 set -priv advanced 」

     ii. コマンドを入力して、キー管理情報「 securitykey-manager onboard show-backup 」を表示します

     iii. バックアップ情報の内容を別のファイルまたはログファイルにコピーします。OKM は手動でリカバリする必要がある災害シナリオで必要になります。

     iv. admin モードに戻ります。 'set-priv admin'

     v. 障害のあるコントローラをシャットダウンします。

  b. 「キー・マネージャ」タイプに「外部」が表示され、「リストア済み」列に「はい」以外の項目が表示される場合：

     i. 外部キー管理の認証キーをクラスタ内のすべてのノードにリストアします：「 securitykey-manager external restore

        コマンドが失敗した場合は、ネットアップサポートにお問い合わせください。

"mysupport.netapp.com"

     i. すべての認証キーについて 'restored' カラムが 'yes' になっていることを確認しますつまり 'security key-manager key-query' です

     ii. 障害のあるコントローラをシャットダウンします。

        a. 'Key Manager' タイプに 'onboard と表示され ' Restored' カラムに 'yes' 以外の項目が表示される場合は ' 次の手順を実行します

     iii. onboard security key-manager sync コマンド「 security key-manager sync 」を入力します

> プロンプトで、お客様のオンボードキー管理のパスフレーズを入力します。パスフレーズを指定できない場合は、ネットアップサポートにお問い合わせください。
> "mysupport.netapp.com"

     iv. すべての認証キーについて 'restored' カラムに yes と表示されていることを確認します security key-manager key-query

     v. 「キーマネージャ」タイプに「 onboard 」と表示されていることを確認し、 OKM 情報を手動でバックアップします。

     vi. advanced 権限モードに切り替え、続行するかどうかを尋ねられたら「 y 」と入力します。「 set -priv advanced 」

vii. コマンドを入力して、キー管理バックアップ情報を表示します。「 securitykey-manager onboard show-backup 」

viii. バックアップ情報の内容を別のファイルまたはログファイルにコピーします。OKM は手動でリカバリする必要がある災害シナリオで必要になります。

ix. admin モードに戻ります。 'set-priv admin'

x. コントローラは安全にシャットダウンできます。

**NSE** の設定を確認

1. キー管理サーバに格納されている認証キーのキー ID を表示します。「 security key-manager key-query-key-type NSE-AK

> ONTAP 9.6 リリース以降では、キー管理ツールのタイプが追加されることがあります。タイプは「 KMIP 」、「 AKV 」、「 GCP 」です。これらのタイプを確認するプロセスは 'external' または 'onboard のキー管理タイプを確認するプロセスと同じです

- 「キー・マネージャ」タイプに「 external 」と表示され、「 Restored 」列に「 yes 」と表示されている場合は、障害のあるコントローラをシャットダウンしても安全です。
- 「キー・マネージャ」タイプに「 onboard 」と表示され、「 restored 」列に「 yes 」と表示されている場合は、いくつかの追加手順を実行する必要があります。
- 「キー・マネージャ」タイプに「外部」が表示され、「復元」列に「はい」以外の項目が表示されている場合は、いくつかの追加手順を実行する必要があります。
- 「キー・マネージャ」タイプに「外部」が表示され、「復元」列に「はい」以外の項目が表示されている場合は、いくつかの追加手順を実行する必要があります。

a. 'Key Manager' タイプに 'onboard と表示され ' Restored' カラムに 'yes' と表示されている場合は 'OKM 情報を手動でバックアップします

   i. advanced 権限モードに切り替え、続行するかどうかを尋ねられたら「 y 」と入力します。「 set -priv advanced 」

   ii. コマンドを入力して、キー管理情報「 securitykey-manager onboard show-backup 」を表示します

   iii. バックアップ情報の内容を別のファイルまたはログファイルにコピーします。OKM は手動でリカバリする必要がある災害シナリオで必要になります。

   iv. admin モードに戻ります。 'set-priv admin'

   v. コントローラは安全にシャットダウンできます。

b. 「キー・マネージャ」タイプに「外部」が表示され、「リストア済み」列に「はい」以外の項目が表示される場合：

   i. onboard security key-manager sync コマンド「 security key-manager external sync 」を入力します

   コマンドが失敗した場合は、ネットアップサポートにお問い合わせください。

"mysupport.netapp.com"

   i. すべての認証キーについて 'restored' カラムが 'yes' になっていることを確認しますつまり 'security key-manager key-query' です

ii. コントローラは安全にシャットダウンできます。

c. 'Key Manager' タイプに 'onboard と表示され ' Restored' カラムに 'yes' 以外の項目が表示される場合は ' 次の手順を実行します

i. onboard security key-manager sync コマンド「 security key-manager sync 」を入力します

プロンプトで、お客様のオンボードキー管理のパスフレーズを入力します。パスフレーズを指定できない場合は、ネットアップサポートにお問い合わせください。

"mysupport.netapp.com"

i. すべての認証キーについて 'restored' カラムに yes と表示されていることを確認します security key-manager key-query

ii. 「キーマネージャ」タイプに「 onboard 」と表示されていることを確認し、 OKM 情報を手動でバックアップします。

iii. advanced 権限モードに切り替え、続行するかどうかを尋ねられたら「 y 」と入力します。「 set -priv advanced 」

iv. コマンドを入力して、キー管理バックアップ情報を表示します。「 securitykey-manager onboard show-backup 」

v. バックアップ情報の内容を別のファイルまたはログファイルにコピーします。OKM は手動でリカバリする必要がある災害シナリオで必要になります。

vi. admin モードに戻ります。 'set-priv admin'

vii. コントローラは安全にシャットダウンできます。

ノード **AFF A320** をシャットダウンします

## NVE タスクまたは NSE タスクを完了したら、障害ノードのシャットダウンを完了する必要があります。構成に応じた適切な手順 を使用して、障害のあるコントローラをシャットダウンまたはテイクオーバーします。

オプション **1** ：ほとんどのシステム

## NVE タスクまたは NSE タスクが完了したら、障害のあるコントローラをシャットダウンする必要があります。

手順

1. 障害のあるコントローラに LOADER プロンプトを表示します。

| 障害のあるコントローラが表示された場合 | 作業 |
|---|---|
| LOADER プロンプト | コントローラモジュールの取り外しに進みます。 |
| ギブバックを待機しています | Ctrl キーを押しながら C キーを押し ' プロンプトが表示されたら y と入力します |

| 障害のあるコントローラが表示された場合 | 作業 |
| --- | --- |
| システムプロンプトまたはパスワードプロンプト（システムパスワードの入力） | 正常なコントローラから障害のあるコントローラをテイクオーバーまたは停止します。 storage failover takeover -ofnode impaired_node_name<br><br>障害のあるコントローラに「 Waiting for giveback… 」と表示されたら、 Ctrl+C キーを押し、「 y 」と入力します。 |

a. LOADER プロンプトで「 printenv 」と入力し、すべてのブート環境変数をキャプチャします。出力をログファイルに保存します。

> ブートデバイスが壊れているか機能していない場合、このコマンドは機能しない可能性があります。

オプション **2** ：システムが **MetroCluster** に含まれている

> 2 ノード MetroCluster 構成のシステムでは、この手順を使用しないでください。

障害のあるコントローラをシャットダウンするには、コントローラのステータスを確認し、必要に応じて正常なコントローラが障害のあるコントローラストレージからデータを引き続き提供できるようにコントローラをテイクオーバーする必要があります。

- ノードが 3 つ以上あるクラスタは、クォーラムを構成している必要があります。クラスタがクォーラムを構成していない場合、または正常なコントローラで適格性と正常性について false と表示される場合は、障害のあるコントローラをシャットダウンする前に問題 を修正する必要があります。を参照してください "CLI での管理の概要"。
- MetroCluster 構成を使用している場合は、 MetroCluster 構成状態が構成済みで、ノードが有効かつ正常な状態であることを確認しておく必要があります（「 MetroCluster node show 」）。

手順

1. AutoSupport が有効になっている場合は、 AutoSupport メッセージを呼び出してケースの自動作成を抑制します。「 system node AutoSupport invoke -node * -type all -message MAINT=number_OF_hours_downh

   次の AutoSupport メッセージは、ケースの自動作成を 2 時間停止します。 cluster1 ： * > system node AutoSupport invoke -node * -type all -message MAINT=2h`

2. 正常なコントローラのコンソールから自動ギブバックを無効にします。 storage failover modify – node local-auto-giveback false
3. 障害のあるコントローラに LOADER プロンプトを表示します。

| 障害のあるコントローラの表示 | 作業 |
| --- | --- |
| LOADER プロンプト | コントローラモジュールの取り外しに進みます。 |

| 障害のあるコントローラの表示 | 作業 |
|---|---|
| ギブバックを待っています | Ctrl キーを押しながら C キーを押し ' プロンプトが表示されたら y と入力します |
| システムプロンプトまたはパスワードプロンプト（システムパスワードの入力） | 正常なコントローラから障害のあるコントローラをテイクオーバーまたは停止します。「 storage failover takeover -ofnode impaired_node_name _<br><br>障害のあるコントローラに「 Waiting for giveback… 」と表示されたら、 Ctrl+C キーを押し、「 y 」と入力します。 |

ブートメディアを交換します **- AFF A320**

ブートメディアを交換するには、障害のあるコントローラモジュールを取り外し、交換用ブートメディアを取り付けて、ブートイメージを USB フラッシュドライブに転送する必要があります。

手順 **1** ：コントローラモジュールを取り外す

## コントローラモジュール内部のコンポーネントにアクセスするには、コントローラモジュールをシャーシから取り外す必要があります。

1. 接地対策がまだの場合は、自身で適切に実施します。
2. コントローラモジュールの電源装置のコードを電源から抜きます。
3. ケーブルマネジメントデバイスに接続しているケーブルをまとめているフックとループストラップを緩め、システムケーブルと SFP をコントローラモジュールから外し（必要な場合）、どのケーブルが何に接続されていたかを記録します。

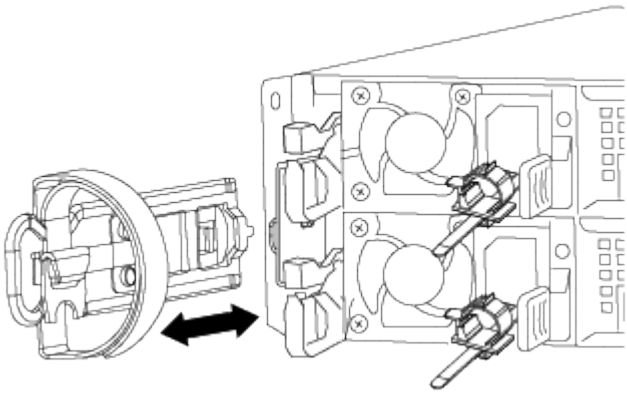

ケーブルはケーブルマネジメントデバイスに収めたままにします。これにより、ケーブルマネジメントデバイスを取り付け直すときに、ケーブルを整理する必要がありません。

4. ケーブルマネジメントデバイスをコントローラモジュールの右側と左側から取り外し、脇に置きます。
5. コントローラモジュールをシャーシから取り外します。

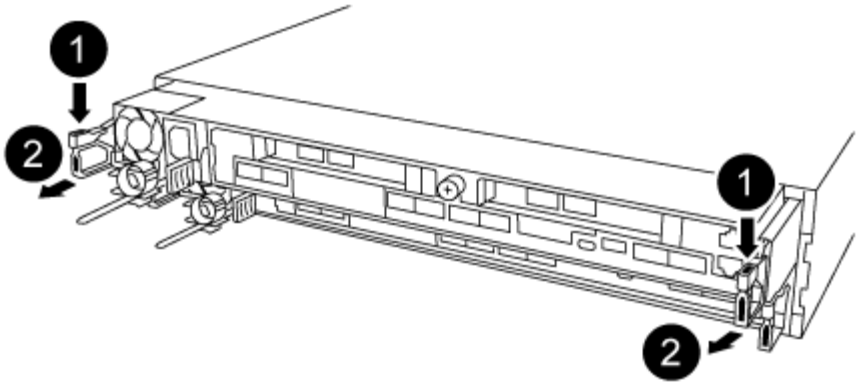


a. コントローラモジュールの両側にあるラッチ機構に人差し指をかけます。

b. ラッチ機構の上部にあるオレンジ色のタブを押し下げて、シャーシのラッチピンを解除します。

   ラッチ機構のフックがほぼ垂直に位置し、シャーシピンから解除されている必要があります。

c. コントローラモジュールの側面を持てるように、コントローラモジュールをゆっくりと少し手前に引き出します。

d. コントローラモジュールを両手でシャーシからゆっくりと引き出し、平らで安定した場所に置きます。

手順 **2** ：ブートメディアを交換します

## コントローラモジュールのブートメディアの場所を確認し、手順に従って交換する必要があります。

1. エアダクトを開き、次の図またはコントローラモジュールの FRU マップを使用してブートメディアの場所を確認します。
2. コントローラモジュールからブートメディアの場所を確認して取り出します。

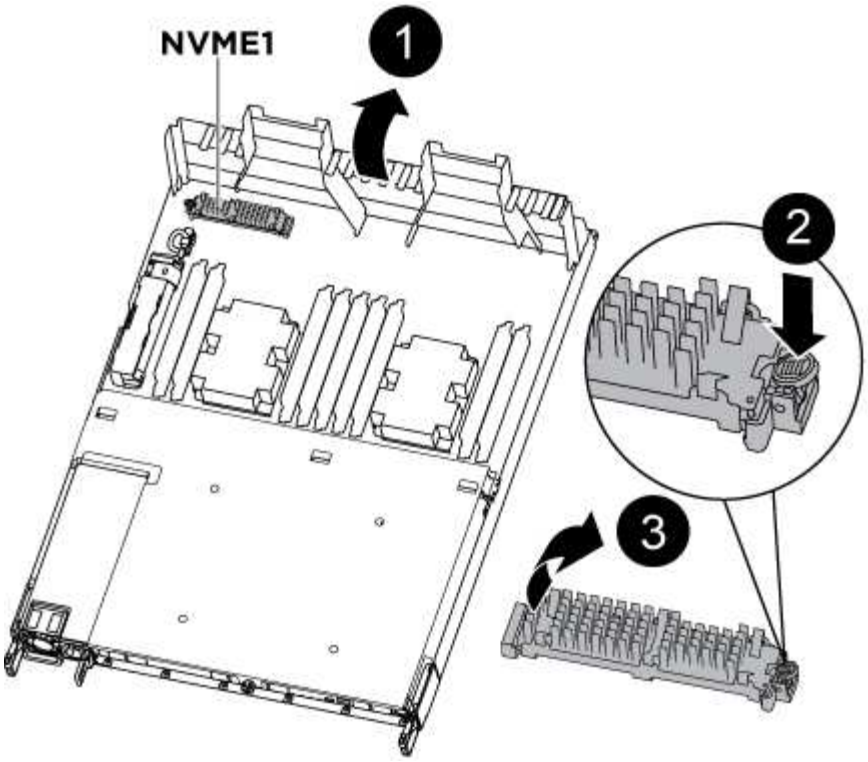


a. ブートメディアの横の青いボタンを押して、ブートメディアの端を青いボタンの上まで跳ね上げます。

b. ブートメディアを回しながらソケットからゆっくりと引き出します。

   i. ブートメディアが正しい向きでソケットに完全に装着されたことを確認します。

必要に応じて、ブートメディアを取り外してソケットへの装着をやり直します。

3. ブートメディアを所定の位置にロックします。

   a. ブートメディアをマザーボードの方に回転させます。

   b. ブートメディアの横の青いボタンを押し、ブートメディアの端を押し下げて、青いロックボタンをはめ込みます。

   c. ブートメディアを押し下げながら青いロックボタンを持ち上げて、ブートメディアを所定の位置にロックします。

4. エアダクトを閉じます。

手順 **3** ： **USB** フラッシュドライブを使用してブートイメージをブートメディアに転送します

## 取り付けた交換用ブートメディアにはブートイメージが含まれていないため、 USB フラッシュドライブを使用してブートイメージを転送する必要があります。

- 4GB 以上の容量の MBR / FAT32 にフォーマットされた USB フラッシュドライブが必要です
- 障害のあるコントローラが実行していたバージョンの ONTAP イメージのコピー。該当するイメージは、ネットアップサポートサイトのダウンロードセクションからダウンロードできます
  - NVE が有効な場合は、ダウンロードボタンの指示に従って、 NetApp Volume Encryption を使用してイメージをダウンロードします。
  - NVE が有効になっていない場合は、ダウンロードボタンの指示に従って、 NetApp Volume Encryption

なしでイメージをダウンロードします。

- HA ペアのシステムの場合は、ネットワーク接続が必要です。
- スタンドアロンシステムの場合はネットワーク接続は必要ありませんが、 var ファイルシステムをリストアしたときに追加のリブートを実行する必要があります。

a. ネットアップサポートサイトから USB フラッシュドライブに適切なサービスイメージをダウンロードしてコピーします。

   i. ラップトップの作業スペースにサービスイメージをダウンロードします。

   ii. サービスイメージを解凍します。

   > Windows を使用して内容を展開する場合は、 winzip を使用してネットブートイメージを展開しないでください。7-Zip や WinRAR など、別の抽出ツールを使用します。

   解凍されたサービスイメージファイルには、次の 2 つのフォルダがあります。

   - /boot
   - EFI

   iii. EFI フォルダを USB フラッシュドライブの最上位ディレクトリにコピーします。

   USB フラッシュドライブには、 EFI フォルダと、障害のあるコントローラが実行しているものと同じバージョンの Service Image （ BIOS ）が必要です。

   iv. USB フラッシュドライブをラップトップから取り外します。

b. まだ行っていない場合は、エアダクトを閉じます。

c. コントローラモジュールの端をシャーシの開口部に合わせ、コントローラモジュールをシステムに半分までそっと押し込みます。

d. ケーブルマネジメントデバイスを再び取り付け、必要に応じてシステムにケーブルを再接続します。

   ケーブルを再接続する際は、メディアコンバータ（ SFP または QSFP ）も取り付け直してください（メディアコンバータを取り外した場合）。

e. 電源装置に電源ケーブルを接続し、電源ケーブルの固定クリップを再度取り付けます。

f. USB フラッシュドライブをコントローラモジュールの USB スロットに挿入します。

   USB フラッシュドライブは、 USB コンソールポートではなく、 USB デバイス用のラベルが付いたスロットに取り付けてください。

g. コントローラモジュールの再取り付けを完了します。

   i. ラッチアームが引き出された位置で固定されていることを確認します。

   ii. ラッチアームを使用して、コントローラモジュールをシャーシベイの奥まで押し込みます。

   > ラッチアームの上部にあるラッチを押し下げないでください。そのためには、ロックを上げて、コントローラモジュールがシャーシにスライドしないようにします。

   iii. ラッチ上部にあるオレンジ色のタブを押し下げます。

iv. コントローラモジュールをシャーシの端と揃うまで、シャーシベイにそっと押し込みます。

ラッチのアームがシャーシ内にスライドします。

コントローラモジュールは、シャーシに完全に装着されるとすぐにブートを開始します。

i. ラッチを外してコントローラモジュールを所定の位置に固定します。

ii. ケーブルマネジメントデバイスをまだ取り付けていない場合は、取り付け直します。

   a. Ctrl+C キーを押してブートプロセスを中断し、 LOADER プロンプトで停止します。

      このメッセージが表示されない場合は、 Ctrl+C キーを押し、メンテナンスモードでブートするオプションを選択して、ノードを停止して LOADER プロンプトを表示します。

   b. LOADER プロンプトから、 USB フラッシュドライブ「 boot_recovery 」からリカバリ・イメージをブートします

      イメージが USB フラッシュドライブからダウンロードされます。

   c. プロンプトが表示されたら、イメージの名前を入力するか、画面に表示されたデフォルトのイメージをそのまま使用します。

   d. イメージがインストールされたら、リストアプロセスを開始します。

iii. 画面に表示される障害ノードの IP アドレスをメモします。

iv. バックアップ構成を復元するかどうかを確認するメッセージが表示されたら 'y' を押します

v. /etc/ssh/ssh_host_DSA_KEY を上書きするかどうかを確認するメッセージが表示されたら 'y' を押します

   a. advanced 権限レベルのパートナーノードから、前の手順でメモした IP アドレスを使用して設定の同期を開始します。「 system node restore-backup -node local-target-address_impaired_node_name _

   b. リストアに成功した場合は、リストアしたコピーを使用するかどうかを確認するメッセージが表示されたら、障害ノードで「 y 」を押します。

   c. バックアップ手順が成功したことを確認したら 'y' を押し ' ノードを再起動するよう求められたら 'y' を押します

   d. 環境変数が正しく設定されていることを確認します。

vi. ノードに LOADER プロンプトを表示します。

   ONTAP プロンプトから問題、 system node halt -skip-lif-migration-before-shutdown true -ignore -quorum -warnings true -inhibit-takeover true コマンドを実行できます。

vii. printenv コマンドを使用して ' 環境変数の設定を確認します

viii. 環境変数が正しく設定されていない場合は 'setenv_environment-variable-name___ changed-value_` コマンドで変更します

ix. 「 savenv 」コマンドを使用して、変更内容を保存します。

x. ノードをリブートします。

   a. リブートされた障害ノードに「 Waiting for giveback… 」というメッセージが表示されたら、正常

なノードからギブバックを実行します。

| システムの構成 | 作業 |
| --- | --- |
| HA ペア | 障害ノードに「 Waiting for giveback… 」というメッセージが表示されたら、正常なノードからギブバックを実行します。<br><br>i. 正常なノードから：「 storage failover giveback -ofnode partner_node_name<br><br>障害ノードはストレージをテイクバックしてブートを完了し、その後リブートして再び正常なノードによってテイクオーバーされます。<br><br>ギブバックが拒否されている場合は、拒否を無効にすることを検討してください。<br><br>"ONTAP 9 ハイアベイラビリティ構成ガイド"<br><br>ii. 「 storage failover show-giveback 」コマンドを使用して、ギブバック処理の進捗を監視します。<br><br>iii. ギブバック処理が完了したら、「 storage failover show 」コマンドを使用して、 HA ペアが正常でテイクオーバーが可能であることを確認します。<br><br>iv. storage failover modify コマンドを使用して自動ギブバックを無効にした場合は、自動ギブバックをリストアします。 |

b. 正常なノードで advanced 権限レベルを終了します。

リカバリイメージ **AFF A320** をブートします

## ONTAP イメージを USB ドライブからブートし、ファイルシステムをリストアして、環境変数を確認する必要があります。

1. LOADER プロンプトから、 USB フラッシュドライブ「 boot_recovery 」からリカバリ・イメージをブートします

   イメージが USB フラッシュドライブからダウンロードされます。

2. プロンプトが表示されたら、イメージの名前を入力するか、画面に表示されたデフォルトのイメージをそのまま使用します。
3. var ファイルシステムを復元します。

| システム構成 | 作業 |
| --- | --- |
| ネットワーク接続 | a. バックアップ構成を復元するかどうかを確認するメッセージが表示されたら 'y' を押します<br>b. 正常なノードを advanced 権限レベルに設定します。「 set -privilege advanced 」<br>c. バックアップのリストアコマンドを実行します。 'system node restore-backup -node local-target-address impaired_node_name<br>d. ノードを admin レベルに戻します。「 set -privilege admin 」<br>e. 復元された構成を使用するかどうかを確認するメッセージが表示されたら 'y' を押します<br>f. ノードの再起動を求めるプロンプトが表示されたら 'y' を押します |
| ネットワーク接続がありません | a. バックアップ構成を復元するよう求められたら 'n' を押します<br>b. プロンプトが表示されたら、システムをリブートします。<br>c. 表示されたメニューから「 * Update flash from backup config * （ sync flash ）」オプションを選択します。<br><br>更新を続行するかどうかを確認するメッセージが表示されたら '**y**' を押します |

| システム構成 | 作業 |
| --- | --- |
| ネットワークに接続されておらず、 MetroCluster IP 構成になっています | a. バックアップ構成を復元するよう求められたら 'n' を押します<br>b. プロンプトが表示されたら、システムをリブートします。<br>c. iSCSI ストレージ接続が確立されるまで待ちます。<br>次のメッセージが表示されたら、次の手順に進みます。<br>`date-and-time [node-name:iscsi.session.stateChanged:notice]: iSCSI session state is changed to Connected for the target iSCSI-target (type: dr_auxiliary, address: ip-address).`<br>`date-and-time [node-name:iscsi.session.stateChanged:notice]: iSCSI session state is changed to Connected for the target iSCSI-target (type: dr_partner, address: ip-address).`<br>`date-and-time [node-name:iscsi.session.stateChanged:notice]: iSCSI session state is changed to Connected for the target iSCSI-target (type: dr_auxiliary, address: ip-address).`<br>`date-and-time [node-name:iscsi.session.stateChanged:notice]: iSCSI session state is changed to Connected for the target iSCSI-target (type: dr_partner, address: ip-address).`<br>d. 表示されたメニューから「 * Update flash from backup config * （ sync flash ）」オプションを選択します。<br>更新を続行するかどうかを確認するメッセージが表示されたら '**y**' を押します |

4. 環境変数が正しく設定されていることを確認します。
   a. ノードに LOADER プロンプトを表示します。
   b. printenv コマンドを使用して ' 環境変数の設定を確認します
   c. 環境変数が正しく設定されていない場合は 'setenv_environment_variable_name_changed_value_' コマンドを使用して変更します
   d. 「 savenv 」コマンドを使用して、変更内容を保存します。
5. 次の手順は、システム構成によって異なります。
   - システムにオンボードキーマネージャ、 NSE 、または NVE が設定されている場合は、に進みます

OKM 、 NSE 、 NVE のブートメディア交換後の手順

- システムにオンボードキーマネージャ、 NSE 、または NVE が設定されていない場合は、このセクションの手順を実行します。

6. LOADER プロンプトで「 boot_ontap 」コマンドを入力します。

| 表示される内容 | 作業 |
|---|---|
| ログインプロンプト | 次の手順に進みます。 |
| ギブバックを待っています | a. パートナーノードにログインします。<br>b. 「 storage failover show 」コマンドを使用して、ターゲットノードでギブバックの準備が完了していることを確認します。 |

7. パートナーノードにコンソールケーブルを接続します。
8. 「 storage failover giveback -fromnode local 」コマンドを使用してノードをギブバックします
9. クラスタ・プロンプトで 'net int-is-home false' コマンドを使用して論理インターフェイスを確認します

   "false" と表示されているインターフェイスがある場合は、 net int revert コマンドを使用して、これらのインターフェイスをホームポートに戻します。

10. コンソールケーブルを修復されたノードに移動し、「 version-v 」コマンドを実行して ONTAP のバージョンを確認します。
11. 「 storage failover modify -node local-auto-giveback true 」コマンドを使用して自動ギブバックを無効にした場合は、自動ギブバックをリストアします。

必要に応じて、 **OKM** 、 **NSE** 、 **NVE** をリストアします **- AFF A320**

## 環境変数を確認したら、オンボードキーマネージャ（ OKM ）、 NetApp Storage Encryption （ NSE ）、または NetApp Volume Encryption （ NVE ）が有効になっているシステムに固有の手順を実行する必要があります。

1. OKM 、 NSE 、または NVE 構成のリストアに使用するセクションを決定します。 NSE または NVE がオンボードキーマネージャとともに有効になっている場合、この手順の最初に取得した設定をリストアする必要があります。
   - NSE または NVE が有効で、オンボードキーマネージャが有効になっている場合は、に進みます [Restore NVE or NSE when Onboard Key Manager is enabled]。
   - ONTAP 9.6 に対して NSE または NVE が有効になっている場合は、に進みます [Restore NSE/NVE on systems running ONTAP 9.6 and later]。

オンボードキーマネージャを有効にした場合は、 **NVE** または **NSE** をリストアします

手順

1. コンソールケーブルをターゲットコントローラに接続します。
2. LOADER プロンプトで「 boot_ontap 」コマンドを使用して、コントローラをブートします。
3. コンソールの出力を確認します。

| * と表示されます | * 次に ... * |
|---|---|
| LOADER プロンプト | コントローラをブートメニュー「 boot_ontap menu 」からブートします |
| ギブバックを待っています | a. プロンプトで「 Ctrl+C 」と入力します<br>b. というメッセージが表示された場合：このノードを halt するのではなく、 [y/n] をクリックしますか？「 y 」と入力します<br>c. LOADER プロンプトで「 boot_ontap menu 」コマンドを入力します。 |

4. ブートメニューで、非表示のコマンド「 recover _onboard keymanager 」を入力し、プロンプトで「 y 」と応答します
5. この手順の冒頭でお客様から入手したオンボードキーマネージャのパスフレーズを入力します。
6. バックアップ・データの入力を求められたら、この手順の最初にキャプチャしたバックアップ・データを貼り付けます。「 securitykey-manager backup show 」コマンドまたは「 securitykey-manager onboard show -backup 」コマンドの出力を貼り付けます

   データは 'securitykey-manager backup show または 'securitykey-manager onboard show-backup' コマンドから出力されます

   バックアップデータの例：

   ---------- バックアップの開始
   TmV0QXBwIEISELAALAC6AALAG3ATVATLH1DBZ12piVATVZ4ATLASYFSSAJAXAJAXAZAAALAC
   6AALACBAALAC6AALACZAAAAAAAAAAAAAAAAAAAAAAAAAAAAAAAAAAAAAAAAAAAAAAAAAAAA
   AAAAAAADDAAAAAAAAAAAAAAAAAAAADDAAAAAAAAAAAAAAAAAADATAAAAADAAAAAAADAD
   AAAAAAAAAADAAAAAAAAAAADAAAAADAAAAADAAAAADAAAADAAAADAAAAAAAAAAAAA
   AAAAAAAAAAAAAAAAAAAAAAAAAAAAAAAAAAAAAAAAAAAAAAAAAAAAAAAAAAAAAAAAAAAAA
   AAAAAAAAAAAADAAAAAAAAAAAAAAAAAAAAAAAAAAAAAAAAAAAAAAAAAAAAAAAAAAADAD
   AAAADAAAADAAAAA。。。H4nPQM0nrDRYAAAAAAAAAAAAAAAAAAAAAAAAAAAAAAAAAA
   AAAAAAAAAAAAAAAAAAAAAAAAAAAAAAAAAAAAAAAAAAAAAAAAAAAAAAAAAAAAAAAAAAAAA
   A

   ---------- エンド・バックアップ：

7. ブートメニューで、 Normal Boot のオプションを選択します。

   システムがブートし、「 Waiting for giveback… 」プロンプトが表示されます。

8. パートナーコントローラにコンソールケーブルを接続し、「 admin 」としてログインします。
9. storage failover show コマンドを使用して ' ターゲット・コントローラがギブバック可能な状態になっていることを確認します
10. ギブバックを実行するには、「 storage failover giveback -fromnode local-only -cfo-aggregates true 」コマンドを使用して CFO アグリゲートのみをギブバックします。
    - ディスク障害のためにコマンドが失敗した場合は、ディスクを物理的に取り外します。ただし、交換

用のディスクを受け取るまでは、ディスクをスロットに残しておきます。

- CIFS セッションが開いているためにコマンドが失敗する場合は、 CIFS セッションを閉じる方法をお客様に確認してください。

> CIFS を終了原因すると、データが失われる可能性があります。

- パートナーの「準備が完了していません」が原因でコマンドが失敗した場合は、 NVMEM が同期されるまで 5 分待ちます。
- NDMP 、 SnapMirror 、または SnapVault のプロセスが原因でコマンドが失敗する場合は、そのプロセスを無効にします。詳細については、該当するドキュメントセンターを参照してください。

11. ギブバックが完了したら 'storage failover show' および storage failover show-giveback コマンドを使用して ' フェイルオーバーとギブバックのステータスを確認します

    CFO アグリゲート（ルートアグリゲートおよび CFO 形式のデータアグリゲート）のみが表示されます。

12. コンソールケーブルをターゲットコントローラに接続します。
    a. ONTAP 9.6 以降を実行している場合は、セキュリティキー管理ツールのオンボード同期を実行します。
    b. 「 securitykey-manager onboard sync 」コマンドを実行し、プロンプトが表示されたらパスフレーズを入力します。
    c. 「 securitykey-manager key query 」コマンドを入力して、オンボードキーマネージャに格納されているすべてのキーの詳細を表示し、すべての認証キーの「 restored 」列 = 「 yes / true 」であることを確認します。

    > 「 Restored 」列が「 yes/true 」以外の場合は、カスタマサポートにお問い合わせください。

    d. キーがクラスタ全体で同期されるまで 10 分待ちます。
13. パートナーコントローラにコンソールケーブルを接続します。
14. storage failover giveback -fromnode local コマンドを使用して、ターゲットコントローラをギブバックします。
15. 「 storage failover show 」コマンドを使用して、ギブバックのステータスを確認します。このステータスは、レポートが完了してから 3 分後に表示されます。

    20 分経ってもギブバックが完了しない場合は、カスタマーサポートにお問い合わせください。

16. クラスタシェルプロンプトで、「 net int show -is-home false 」コマンドを入力し、ホームコントローラとポートにない論理インターフェイスを表示します。

    いずれかのインターフェイスが「 false 」と表示されている場合は、「 net int revert 」コマンドを使用して、これらのインターフェイスをホームポートに戻します。

17. コンソール・ケーブルをターゲット・コントローラに移動し 'version -v コマンドを実行して ONTAP のバージョンを確認します
18. 「 storage failover modify -node local-auto-giveback true 」コマンドを使用して自動ギブバックを無効にした場合は、自動ギブバックをリストアします。

**ONTAP 9.6** 以降を実行しているシステムで **NSE / NVE** をリストアする

手順

1. コンソールケーブルをターゲットコントローラに接続します。
2. LOADER プロンプトで「 boot_ontap 」コマンドを使用して、コントローラをブートします。
3. コンソールの出力を確認します。

| * と表示されます | * 次に … * |
|---|---|
| ログインプロンプト | 手順 7 に進みます。 |
| ギブバックを待っています | a. パートナーコントローラにログインします。<br>b. storage failover show コマンドを使用して ' ターゲット・コントローラがギブバック可能な状態になっていることを確認します |

4. コンソール・ケーブルをパートナー・コントローラに移動し ' storage failover giveback -fromnode local-only CFO -aggregates true local コマンドを使用してターゲット・コントローラ・ストレージをギブバックします
   - ディスク障害のためにコマンドが失敗した場合は、ディスクを物理的に取り外します。ただし、交換用のディスクを受け取るまでは、ディスクをスロットに残しておきます。
   - CIFS セッションが開いているためにコマンドが失敗する場合は、 CIFS セッションを閉じる方法をお客様に確認してください。

     CIFS を終了原因すると、データが失われる可能性があります。

   - パートナーの「準備が完了していません」が原因でコマンドが失敗した場合は、 NVMEM が同期されるまで 5 分待ちます。
   - NDMP 、 SnapMirror 、または SnapVault のプロセスが原因でコマンドが失敗する場合は、そのプロセスを無効にします。詳細については、該当するドキュメントセンターを参照してください。
5. 3 分待ってから、「 storage failover show 」コマンドを使用してフェイルオーバーステータスを確認します。
6. クラスタシェルプロンプトで、「 net int show -is-home false 」コマンドを入力し、ホームコントローラとポートにない論理インターフェイスを表示します。

   いずれかのインターフェイスが「 false 」と表示されている場合は、「 net int revert 」コマンドを使用して、これらのインターフェイスをホームポートに戻します。

7. コンソール・ケーブルをターゲット・コントローラに移動し 'version -v コマンドを実行して ONTAP のバージョンを確認します
8. 「 storage failover modify -node local-auto-giveback true 」コマンドを使用して自動ギブバックを無効にした場合は、自動ギブバックをリストアします。
9. クラスタシェルプロンプトで「 storage encryption disk show 」を使用して出力を確認します。
10. 「 securitykey-manager key query 」コマンドを使用して、キー管理サーバに格納されている認証キーのキー ID を表示します。

- リストアされたカラム = 'yes/true' の場合は ' 終了し ' 交換プロセスを完了することができます
- 「 Key Manager type 」 = 「 external 」および「 restored 」列 = 「 yes / true 」以外の場合は、「 securitykey-manager external restore 」コマンドを使用して認証キーのキー ID をリストアします。

  コマンドが失敗した場合は、カスタマーサポートにお問い合わせください。

- 「 Key Manager type 」 = 「 onboard 」で「 restored 」列 = 「 yes / true 」以外の場合は、「 securitykey-manager onboard sync 」コマンドを使用して、 Key Manager タイプを再同期します。

  すべての認証キーに対して 'restored`column=yes/true' を確認するには 'securitykey-manager key query` コマンドを使用します

11. パートナーコントローラにコンソールケーブルを接続します。
12. storage failover giveback -fromnode local コマンドを使用して、コントローラをギブバックします。
13. 「 storage failover modify -node local-auto-giveback true 」コマンドを使用して自動ギブバックを無効にした場合は、自動ギブバックをリストアします。

障害のある部品を **NetApp-AFF A320** に返却します

障害のある部品は、キットに付属する RMA 指示書に従ってネットアップに返却してください。を参照してください "パーツの返品と交換" 詳細については、を参照してください。

## シャーシ

シャーシの交換の概要 **- AFF A320**

シャーシを交換するには、障害のあるシャーシから障害のあるシャーシと同じモデルの新しいシャーシにファンとコントローラモジュールを移動する必要があります。

システムのその他のコンポーネントがすべて正常に動作している必要があります。問題がある場合は、必ずテクニカルサポートにお問い合わせください。

- この手順は、システムでサポートされるすべてのバージョンの ONTAP で使用できます。
- この手順は、コントローラモジュールをネットアップ製の新しいシャーシに移動することを前提としています。
- この手順はシステムの停止を伴います。2 ノードクラスタではサービスが完全に停止し、マルチノードクラスタでは部分的に停止します。

コントローラをシャットダウンします。 **AFF A320**

シャーシ内のコントローラまたはコントローラを新しいシャーシに移動する前に、シャットダウンする必要があります。

このタスクについて

- コントローラが 3 台以上あるクラスタは、クォーラムを構成している必要があります。クラスタがクォーラムを構成していない場合、または正常なコントローラで資格とヘルスについて「 false 」と表示される

場合は、障害のあるコントローラをシャットダウンする前に問題 を修正する必要があります。を参照してください "CLI での管理の概要"。

- AutoSupport が有効になっている場合は、 AutoSupport メッセージを呼び出してケースの自動作成を抑制します。「 system node AutoSupport invoke -node * -type all -message MAINT=number_OF_hours_downh

  次の AutoSupport メッセージは、ケースの自動作成を 2 時間停止します。 cluster1 ： * > system node AutoSupport invoke -node * -type all -message MAINT=2h`

手順

1. システムにコントローラモジュールが 2 つある場合は、 HA ペアを無効にします。

| **clustered ONTAP** を実行しているシステムの構成 | 作業 |
|---|---|
| クラスタに 2 台のコントローラがあります | cluster ha modify -configured false 「 storage failover modify -node node0 -enabled false 」という名前になります |
| クラスタ内に 3 台以上のコントローラがあります | 「 storage failover modify -node node0 -enabled false 」という名前のノードが追加されました |

2. 停止を確認するプロンプトが表示されたら 'y を押してコントローラを停止します system node halt -node _node_name _`

   次のような確認メッセージが表示されます。

```
Warning: This operation will cause controller "node-name" to be marked
as unhealthy. Unhealthy nodes do not participate in quorum voting. If
the controller goes out of service and one more controller goes out of
service there will be a data serving failure for the entire cluster.
This will cause a client disruption. Use "cluster show" to verify
cluster state. If possible bring other nodes online to improve the
resiliency of this cluster.

Do you want to continue? {y|n}:
```

   シャーシを交換する前にシステムのクリーンシャットダウンを実行し、不揮発性メモリ（ NVMEM / NVRAM ）内の書き込み前のデータが失われないようにする必要があります。システムによっては、 NVMEM / NVRAM の LED の点滅は、ディスクに保存されていないデータが NVMEM / NVRAM にあることを示しています。コントローラをリブートし、この手順 の最初からやり直してください。コントローラのクリーンシャットダウンに繰り返し失敗すると、ディスクに保存されていないデータが失われる可能性があります。

3. 該当する場合は、 2 台目のコントローラを停止して、 HA ペア構成でクォーラムエラーメッセージが表示されないようにします。「 system node halt -node _second_node_name -ignore-quorum -warnings true -skip-lif-migration-before-shutdown true 」

   プロンプトが表示されたら回答 'y' 。

# ファン、ハードドライブ、およびコントローラモジュールを障害のあるシャーシから新しいシャーシに移動し、装置ラックまたはシステムキャビネットの障害のあるシャーシを、障害のあるシャーシと同じモデルの新しいシャーシと交換します。

手順 **1** ：コントローラモジュールを取り外す

シャーシを交換するには、古いシャーシからコントローラモジュールを取り外す必要があります。

1. 接地対策がまだの場合は、自身で適切に実施します。
2. 電源ケーブル固定クリップを外し、電源装置からケーブルを抜きます。
3. ケーブルマネジメントデバイスに接続しているケーブルをまとめているフックとループストラップを緩め、システムケーブルと SFP をコントローラモジュールから外し（必要な場合）、どのケーブルが何に接続されていたかを記録します。

   ケーブルはケーブルマネジメントデバイスに収めたままにします。これにより、ケーブルマネジメントデバイスを取り付け直すときに、ケーブルを整理する必要がありません。

4. ケーブルマネジメントデバイスをコントローラモジュールの右側と左側から取り外し、脇に置きます。
5. コントローラモジュールをシャーシから取り外します。
   a. コントローラモジュールの両側にあるラッチ機構に人差し指をかけます。
   b. ラッチ機構の上部にあるオレンジ色のタブを押し下げて、シャーシのラッチピンを解除します。

      ラッチ機構のフックがほぼ垂直に位置し、シャーシピンから解除されている必要があります。

   c. コントローラモジュールの側面を持てるように、コントローラモジュールをゆっくりと少し手前に引き出します。
   d. コントローラモジュールを両手でシャーシからゆっくりと引き出し、平らで安定した場所に置きます。
6. シャーシ内の他のコントローラモジュールについて、上記の手順を繰り返します。

手順 **2** ：ファンを移動します

シャーシを交換するときにファンモジュールを交換用シャーシに移動するには、特定の順序でタスクを実行する必要があります。

1. 接地対策がまだの場合は、自身で適切に実施します。
2. （必要な場合）両手でベゼルの両側の開口部を持ち、手前に引いてシャーシフレームのボールスタッドからベゼルを外します。
3. ファンモジュールのカムハンドルのリリースラッチを押し下げ、カムハンドルを下に回転させます。

   ファンモジュールがシャーシから少し離れた場所に移動します。

4. ファンモジュールをシャーシから引き出します。このとき、ファンモジュールがシャーシから落下しないように、必ず空いている手で支えてください。

ファンモジュールは奥行きがないので、シャーシから突然落下してけがをすることがないように、必ず空いている手でファンモジュールの底面を支えてください。

5. ファンモジュールを脇へ置きます。
6. 残りのファンモジュールに対して上記の手順を繰り返します。
7. 交換用シャーシの開口部にファンモジュールを合わせ、スライドさせながらシャーシに挿入します。
8. ファンモジュールのカムハンドルをしっかり押して、シャーシに完全に装着されるようにします。

   ファンモジュールが完全に装着されると、カムハンドルが少し持ち上がります。

9. カムハンドルを閉じる位置まで上げ、カムハンドルのリリースラッチがカチッという音を立ててロックされたことを確認します。

   ファンが装着されて動作速度まで回転数が上がると、ファンの LED が緑色に点灯します。

10. 残りのファンモジュールに対して上記の手順を繰り返します。

手順 **3** ：装置ラックまたはシステムキャビネット内のシャーシを交換する

交換用シャーシを設置するには、装置ラックまたはシステムキャビネットから既存のシャーシを取り外す必要があります。

1. シャーシ取り付けポイントからネジを外します。
2. 古いシャーシをシステムキャビネットまたは装置ラックのラックレールからスライドさせて取り出し、脇に置きます。
3. 接地対策がまだの場合は、自身で適切に実施します。
4. 交換用シャーシを、システムキャビネットまたは装置ラックのラックレールに沿って挿入して、装置ラックまたはシステムキャビネットに設置します。この作業は 2 人で行ってください。
5. シャーシをスライドさせて装置ラックまたはシステムキャビネットに完全に挿入します。
6. 古いシャーシから取り外したネジを使用して、シャーシの前面を装置ラックまたはシステムキャビネットに固定します。
7. まだベゼルを取り付けていない場合は、取り付けます。

手順 **4** ：コントローラモジュールを取り付ける

新しいシャーシにコントローラモジュールを取り付けたら、コントローラモジュールをブートして診断テストを実行できる状態にする必要があります。

2 台のコントローラモジュールを同じシャーシに搭載する HA ペアでは、シャーシへの設置が完了すると同時にリブートが試行されるため、コントローラモジュールの取り付け順序が特に重要です。

1. コントローラモジュールの端をシャーシの開口部に合わせ、コントローラモジュールをシステムに半分までそっと押し込みます。

   指示があるまでコントローラモジュールをシャーシに完全に挿入しないでください。

2. コンソールとコントローラモジュールを再度ケーブル接続し、管理ポートを再接続します。

3. 電源装置に電源ケーブルを接続し、電源ケーブルの固定クリップを再度取り付けます。
4. コントローラモジュールの再取り付けを完了します。
   a. ラッチアームが引き出された位置で固定されていることを確認します。
   b. ラッチアームを使用して、コントローラモジュールをシャーシベイの奥まで押し込みます。
   c. ラッチ上部にあるオレンジ色のタブを押し下げます。
   d. コントローラモジュールをシャーシの端と揃うまで、シャーシベイにそっと押し込みます。

      ラッチのアームがシャーシ内にスライドします。

   コントローラモジュールは、シャーシに完全に装着されるとすぐにブートを開始します。

   a. ラッチを外してコントローラモジュールを所定の位置に固定します。
   b. 電源装置を再度ケーブル接続します。
   c. ケーブルマネジメントデバイスをまだ取り付けていない場合は、取り付け直します。
   d. Ctrl キーを押しながら C キーを押して ' 通常の起動プロセスを中断します
5. 同じ手順を繰り返して、 2 台目のコントローラを新しいシャーシに取り付けます。

リストアと交換のプロセスを完了します **- AFF A320**

## キットに付属する RMA 指示書に従って、シャーシの HA 状態を確認し、診断を実行し、障害が発生した部品をネットアップに返却する必要があります。

手順 **1** ：シャーシの **HA** 状態を確認して設定します

シャーシの HA 状態を確認し、必要に応じてシステム構成に合わせて更新する必要があります。

1. メンテナンスモードでは、いずれかのコントローラモジュールから、ローカルコントローラモジュールとシャーシの HA 状態を表示します。「 ha-config show 」

   HA 状態はすべてのコンポーネントで同じになっているはずです。

2. 表示されたシャーシのシステム状態がシステム構成と一致しない場合は、次の手順を実行します。
   a. シャーシの HA 状態を設定します :'ha-config modify chassis_ha-state _

      hA-state には、次のいずれかの値を指定できます。

      - 「 HA 」
      - 「 mcc 」
      - 「 MCCIP 」
      - 「 non-ha 」
   b. 設定が変更されたことを確認します。「 ha-config show 」
3. システムの残りのケーブルをまだ再接続していない場合は、ケーブルを再接続します。

4. システムの前面にベゼルを再度取り付けます。

手順 **2** ：診断を実行します

システムのコンポーネントを交換したら、そのコンポーネントに対して診断テストを実行する必要があります。

診断を開始するには、システムに LOADER プロンプトが表示されている必要があります。

診断手順のコマンドは、すべてコンポーネントを交換するノードから実行します。

1. 作業をするノードに LOADER プロンプトが表示されていない場合は、ノードをリブートします。「 system node halt -node node_name 」

   コマンドを問題したら、システムが LOADER プロンプトで停止するまで待ちます。

2. LOADER プロンプトで、システムレベルの診断用に特別に設計されたドライバ「 boot_diags 」にアクセスします
3. 表示されたメニューから「 * Scan System * （システムのスキャン）」を選択して、診断テストの実行を有効にします。
4. 表示されたメニューから * Test system * を選択して、診断テストを実行します。
5. 各種サブメニューからテストまたは一連のテストを選択します。
6. 前述の手順の結果に応じて、次に進みます。
   - テストに失敗した場合は、エラーを修正してからテストを再実行します。
   - テストでエラーが報告されなかった場合は、メニューから Reboot を選択してシステムをリブートします。

手順 **3** ：障害が発生したパーツをネットアップに返却する

障害のある部品は、キットに付属する RMA 指示書に従ってネットアップに返却してください。を参照してください "パーツの返品と交換" 詳細については、を参照してください。

## コントローラモジュール

コントローラモジュールの交換 **- AFF A320** の概要

## 交換用手順の前提条件を確認し、ご使用の ONTAP オペレーティングシステムのバージョンに適したバージョンを選択する必要があります。

- すべてのドライブシェルフが適切に動作している必要があります。
- 正常なコントローラは、交換するコントローラをテイクオーバーできる必要があります（この手順 では「障害のあるコントローラ」と呼びます）。
- MetroCluster 構成のシステムの場合は、を参照してください "正しいリカバリ手順の選択" この手順の使用が必要かどうかを判断するには、次の手順を実行

  この手順 を使用する場合は、 4 ノードまたは 8 ノードの MetroCluster 構成のコントローラの交換用手順が HA ペアの場合と同じであることに注意してください。障害が HA ペアに制限されているため、MetroCluster 固有の手順は必要ありません。また、 storage failover コマンドを使用すると、交換時に無

停止操作を行うことができます。

- 障害が発生したコンポーネントは、プロバイダから受け取った交換用 FRU コンポーネントと交換する必要があります。
- コントローラモジュールを、同じモデルタイプのコントローラモジュールと交換する必要があります。コントローラモジュールを交換するだけでは、システムをアップグレードすることはできません。
- この手順の一部としてドライブやドライブシェルフを変更することはできません。
- この手順 では、障害のあるコントローラから _replacement _ controller にブートデバイスが移動され、古いコントローラモジュールと同じバージョンの ONTAP で _replacement _ controller がブートします。
- これらの手順のコマンドを正しいシステムに適用することが重要です。
  - impaired_controller は、交換するコントローラです。
  - replacement _controller は、障害のあるコントローラを交換する新しいコントローラです。
  - healthy_controller はサバイバーコントローラです。
- コントローラのコンソール出力を必ずテキストファイルにキャプチャする必要があります。

  これにより、手順の記録が作成され、交換プロセス中に発生する可能性のある問題をトラブルシューティングすることができます。

障害のあるコントローラ **AFF A320** をシャットダウンします

## 構成に応じた適切な手順 を使用して、障害のあるコントローラをシャットダウンまたはテイクオーバーします。

オプション **1** ：ほとんどの構成

障害のあるコントローラをシャットダウンするには、コントローラのステータスを確認し、必要に応じて正常なコントローラが障害のあるコントローラストレージからデータを引き続き提供できるようにコントローラをテイクオーバーする必要があります。

このタスクについて

- NetApp Storage Encryption を使用している場合は、 _ ONTAP 9 NetApp Encryption パワーガイド _ の「 SED を非保護モードに戻す」セクションの手順に従って MSID をリセットしておく必要があります。

  "ONTAP 9 ネットアップ暗号化パワーガイド"

- SAN システムを使用している場合は、障害のあるコントローラの SCSI ブレードに関するイベントメッセージ（ event log show ）を確認しておく必要があります。

  各 SCSI ブレードプロセスは、クラスタ内の他のノードとクォーラムを構成している必要があります。交換を進める前に、すべての問題を解決しておく必要があります。

- ノードが 3 つ以上あるクラスタは、クォーラムを構成している必要があります。クラスタがクォーラムを構成していない場合、または正常なコントローラで適格性と正常性について false と表示される場合は、障害のあるコントローラをシャットダウンする前に問題 を修正する必要があります。を参照してください "CLI での管理の概要"。
- MetroCluster 構成を使用している場合は、 MetroCluster 構成状態が構成済みで、ノードが有効かつ正常な状態であることを確認しておく必要があります（「 MetroCluster node show 」）。

手順

1. AutoSupport が有効になっている場合は、 AutoSupport メッセージを呼び出してケースの自動作成を抑制します。「 system node AutoSupport invoke -node * -type all -message MAINT=number_OF_hours_downh

   次の AutoSupport メッセージは、ケースの自動作成を 2 時間停止します。 cluster1 ： * > system node AutoSupport invoke -node * -type all -message MAINT=2h`

2. 正常なコントローラのコンソールから自動ギブバックを無効にします。 storage failover modify – node local-auto-giveback false

3. 障害のあるコントローラに LOADER プロンプトを表示します。

| 障害のあるコントローラの表示 | 作業 |
|---|---|
| LOADER プロンプト | コントローラモジュールの取り外しに進みます。 |
| ギブバックを待っています | Ctrl キーを押しながら C キーを押し ' プロンプトが表示されたら y と入力します |
| システムプロンプトまたはパスワードプロンプト（システムパスワードの入力） | 正常なコントローラから障害のあるコントローラをテイクオーバーまたは停止します。「 storage failover takeover -ofnode impaired_node_name _<br><br>障害のあるコントローラに「 Waiting for giveback… 」と表示されたら、 Ctrl+C キーを押し、「 y 」と入力します。 |

オプション **2** ：コントローラが **MetroCluster** に搭載されている

2 ノード MetroCluster 構成のシステムでは、この手順を使用しないでください。

障害のあるコントローラをシャットダウンするには、コントローラのステータスを確認し、必要に応じて正常なコントローラが障害のあるコントローラストレージからデータを引き続き提供できるようにコントローラをテイクオーバーする必要があります。

- ノードが 3 つ以上あるクラスタは、クォーラムを構成している必要があります。クラスタがクォーラムを構成していない場合、または正常なコントローラで適格性と正常性について false と表示される場合は、障害のあるコントローラをシャットダウンする前に問題 を修正する必要があります。を参照してください "CLI での管理の概要"。
- MetroCluster 構成を使用している場合は、 MetroCluster 構成状態が構成済みで、ノードが有効かつ正常な状態であることを確認しておく必要があります（「 MetroCluster node show 」）。

手順

1. AutoSupport が有効になっている場合は、 AutoSupport メッセージを呼び出してケースの自動作成を抑制します。「 system node AutoSupport invoke -node * -type all -message MAINT=number_OF_hours_downh

   次の AutoSupport メッセージは、ケースの自動作成を 2 時間停止します。 cluster1 ： * > system node AutoSupport invoke -node * -type all -message MAINT=2h`

2. 正常なコントローラのコンソールから自動ギブバックを無効にします。 storage failover modify – node local-auto-giveback false
3. 障害のあるコントローラに LOADER プロンプトを表示します。

| 障害のあるコントローラの表示 | 作業 |
|---|---|
| LOADER プロンプト | コントローラモジュールの取り外しに進みます。 |
| ギブバックを待っています | Ctrl キーを押しながら C キーを押し ' プロンプトが表示されたら y と入力します |
| システムプロンプトまたはパスワードプロンプト（システムパスワードの入力） | 正常なコントローラから障害のあるコントローラをテイクオーバーまたは停止します。「 storage failover takeover -ofnode impaired_node_name _<br><br>障害のあるコントローラに「 Waiting for giveback… 」と表示されたら、 Ctrl+C キーを押し、「 y 」と入力します。 |

コントローラモジュールハードウェアを交換します **- AFF A320**

## コントローラモジュールハードウェアを交換するには、障害のあるコントローラを取り外し、 FRU コンポーネントを交換用コントローラモジュールに移動し、交換用コントローラモジュールをシャーシに取り付けてから、システムをメンテナンスモードでブートする必要があります。

手順 **1** ：コントローラモジュールを取り外す

コントローラモジュール内部のコンポーネントにアクセスするには、コントローラモジュールをシャーシから取り外す必要があります。

次の図または記載された手順に従って、コントローラモジュールをシャーシから取り外すことができます。

次の図は、障害のあるコントローラモジュールからケーブルとケーブル管理アームを取り外す方法を示しています。

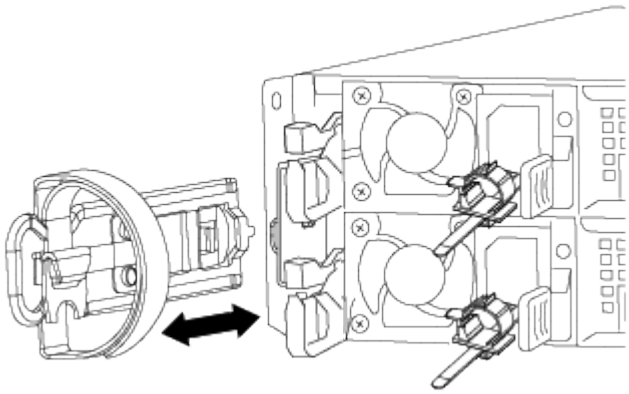

次の図は、障害のあるコントローラモジュールをシャーシから取り外す方法を示しています。

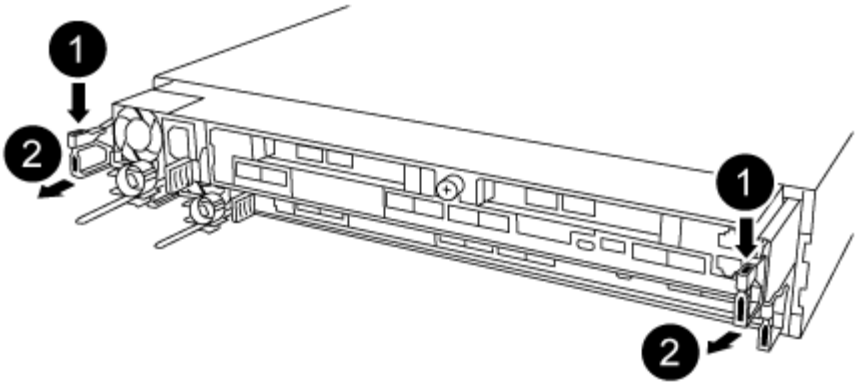


1. 接地対策がまだの場合は、自身で適切に実施します。
2. コントローラモジュールの電源装置のコードを電源から抜きます。
3. ケーブルマネジメントデバイスに接続しているケーブルをまとめているフックとループストラップを緩め、システムケーブルと SFP をコントローラモジュールから外し（必要な場合）、どのケーブルが何に接続されていたかを記録します。

   ケーブルはケーブルマネジメントデバイスに収めたままにします。これにより、ケーブルマネジメントデバイスを取り付け直すときに、ケーブルを整理する必要がありません。

4. ケーブルマネジメントデバイスをコントローラモジュールの右側と左側から取り外し、脇に置きます。
5. コントローラモジュールをシャーシから取り外します。
   a. コントローラモジュールの両側にあるラッチ機構に人差し指をかけます。
   b. ラッチ機構の上部にあるオレンジ色のタブを押し下げて、シャーシのラッチピンを解除します。

      ラッチ機構のフックがほぼ垂直に位置し、シャーシピンから解除されている必要があります。

   c. コントローラモジュールの側面を持てるように、コントローラモジュールをゆっくりと少し手前に引き出します。
   d. コントローラモジュールを両手でシャーシからゆっくりと引き出し、平らで安定した場所に置きます。

手順 **2** ：電源装置を移動します

コントローラモジュールを交換する場合は、障害のあるコントローラモジュールから交換用コントローラモジュールに電源装置を移動する必要があります。

1. 青色の固定ツメを押しながらカムハンドルを回転させて、コントローラモジュールから電源装置を引き出せるようにします。

   電源装置は奥行きがないので、コントローラモジュールから突然落下して負傷することがないように、取り外すときは必ず両手で支えてください。

2. 電源装置を新しいコントローラモジュールに移して取り付けます。
3. 電源装置の端を両手で支えながらコントローラモジュールの開口部に合わせ、固定ツメがカチッと音を立てて所定の位置に収まるまで電源装置をコントローラモジュールにそっと押し込みます。

   電源装置は、内部コネクタに正しく差し込まれ、所定の位置にロックされているだけです。

内部コネクタの破損を防ぐため、電源装置をシステムに挿入する際に力を入れすぎないようにしてください。

手順 **3** ： **NVDIMM** バッテリを移動します

NVDIMM バッテリを障害のあるコントローラモジュールから交換用コントローラモジュールに移動するには、特定の手順を実行する必要があります。

次の図または記載された手順を使用して、障害のあるコントローラモジュールから交換用コントローラモジュールに NVDIMM バッテリを移動できます。

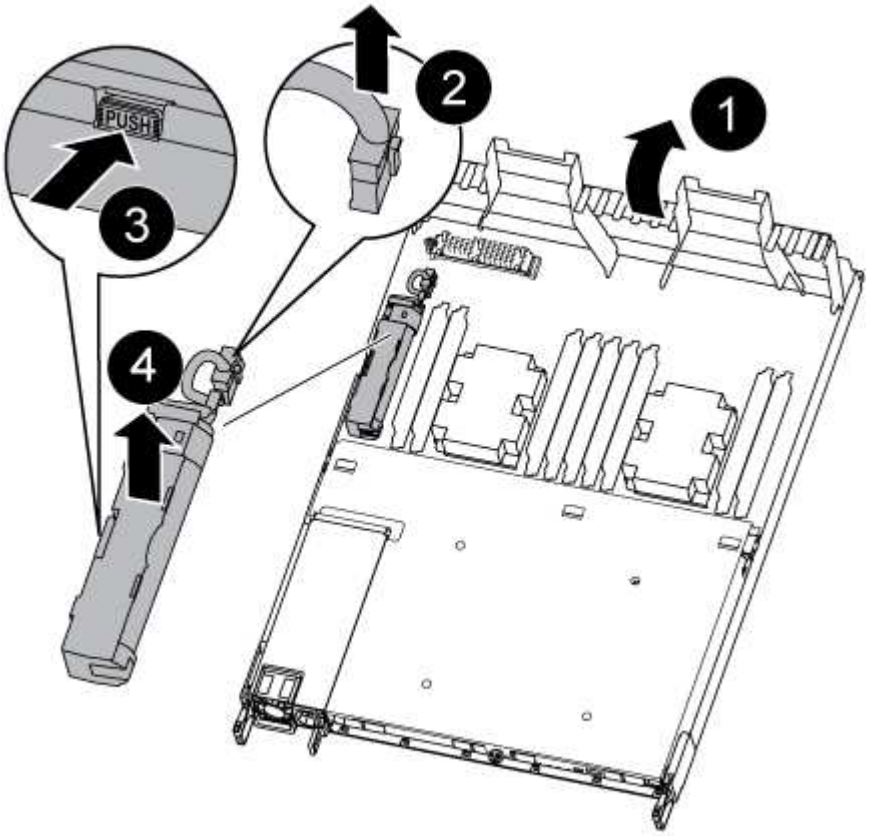


1. コントローラモジュールで NVDIMM バッテリの場所を確認します。
2. バッテリプラグの場所を確認し、バッテリプラグ前面のクリップを押してプラグをソケットから外し、バッテリケーブルをソケットから抜きます。
3. バッテリをつかんで「 PUSH 」と書かれた青色の固定ツメを押し、バッテリを持ち上げてホルダーとコントローラモジュールから取り出します。
4. バッテリを交換用コントローラモジュールに移動します。
5. バッテリモジュールをバッテリの開口部に合わせ、バッテリをスロットにそっと押し込んで所定の位置に固定します。

指示があるまで、バッテリケーブルをマザーボードに再接続しないでください。

手順 **4** ：ブートメディアを移動します

ブートメディアの場所を確認し、手順に従って障害のあるコントローラモジュールからブートメディアを取り外して、交換用コントローラモジュールに挿入する必要があります。

次の図または記載された手順を使用して、障害のあるコントローラモジュールから交換用コントローラモジュールにブートメディアを移動できます。

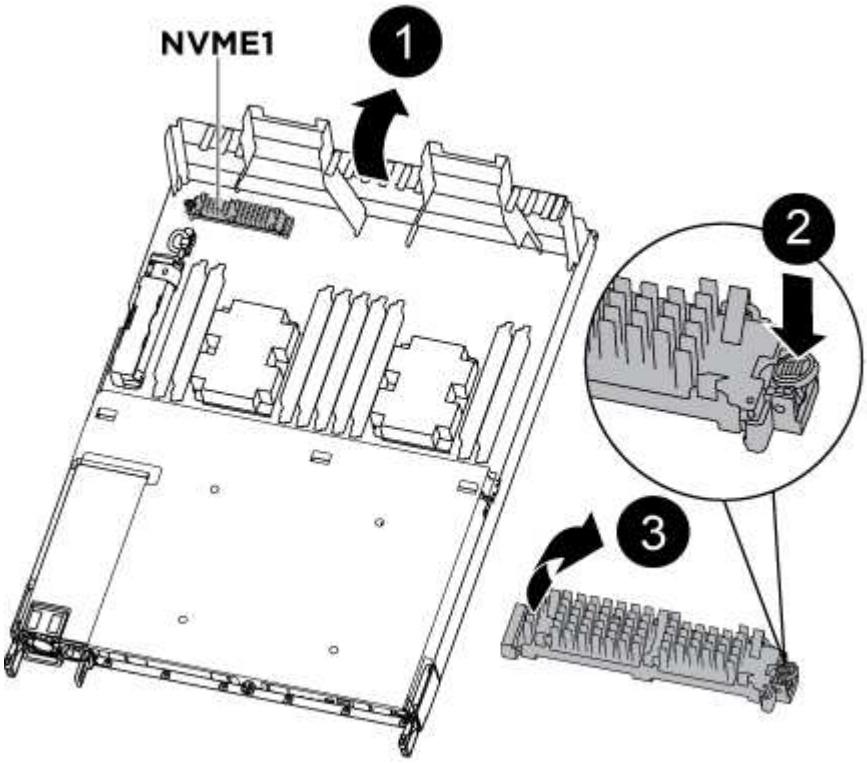


1. エアダクトを開き、次の図またはコントローラモジュールの FRU マップを使用してブートメディアの場所を確認します。
2. コントローラモジュールからブートメディアの場所を確認して取り出します。
   a. ブートメディアの横の青いボタンを押して、ブートメディアの端を青いボタンの上まで跳ね上げます。
   b. ブートメディアを回しながらソケットからゆっくりと引き出します。
3. 新しいコントローラモジュールにブートメディアを移し、ブートメディアの端をソケットケースに合わせ、ソケットにゆっくりと押し込みます。
4. ブートメディアが正しい向きでソケットに完全に装着されたことを確認します。

   必要に応じて、ブートメディアを取り外してソケットへの装着をやり直します。

5. ブートメディアを所定の位置にロックします。
   a. ブートメディアをマザーボードの方に回転させます。
   b. ブートメディアの横の青いボタンを押し、ブートメディアの端を押し下げて、青いロックボタンをはめ込みます。
   c. ブートメディアを押し下げながら青いロックボタンを持ち上げて、ブートメディアを所定の位置にロックします。

手順 **5** ： **DIMM** を移動します

DIMM の場所を確認し、障害のあるコントローラモジュールから交換用コントローラモジュールに DIMM を移動する必要があります。

障害のあるコントローラモジュールから交換用コントローラモジュールの対応するスロットに DIMM を直接移動できるように、新しいコントローラモジュールを準備しておく必要があります。

次の図または記載された手順を使用して、障害のあるコントローラモジュールから交換用コントローラモジュールに DIMM を移動できます。

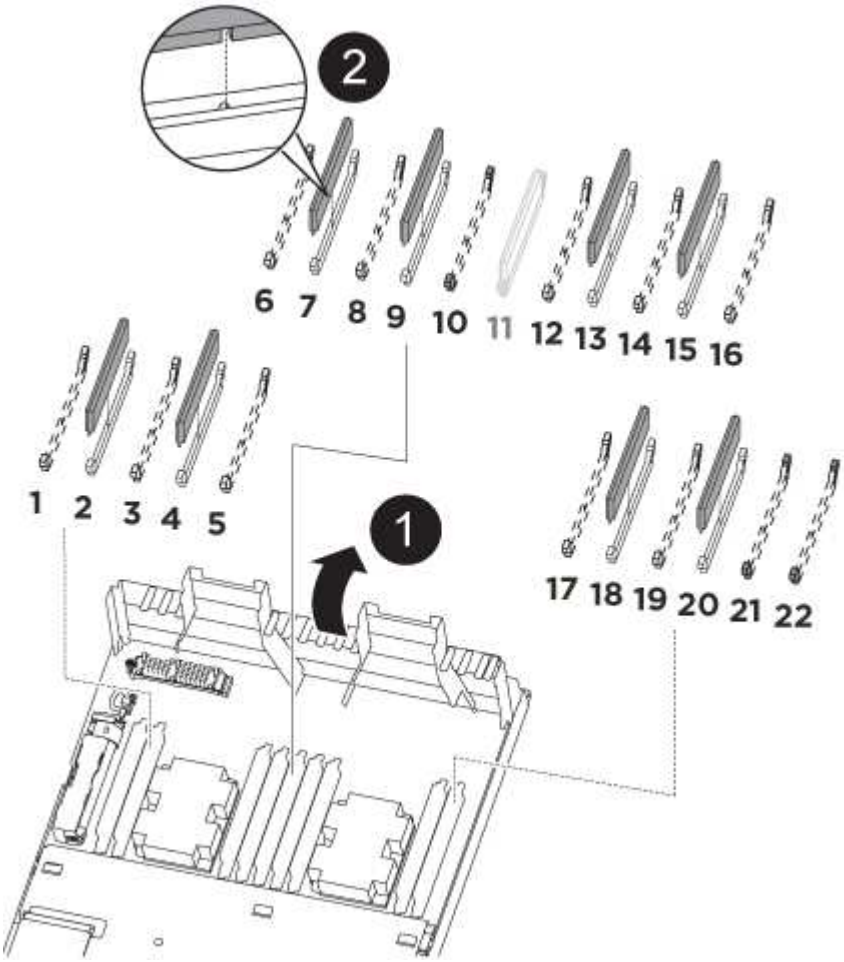


1. コントローラモジュールで DIMM の場所を確認します。

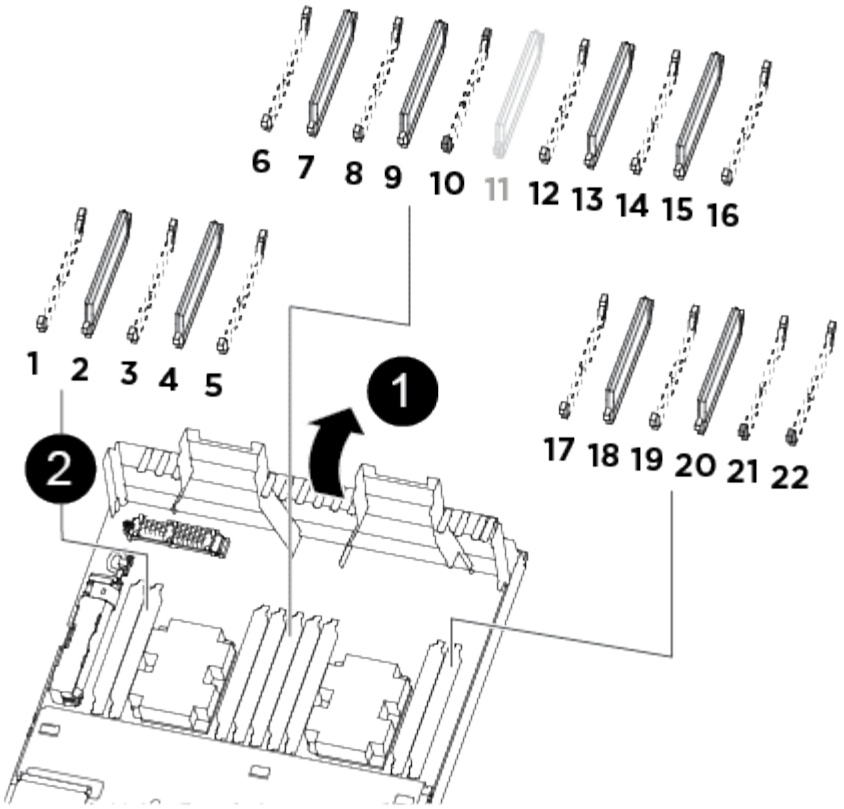


| | |
|---|---|
| 1 | |
| エアダクト | |
| 2 | |
| • システム DIMM スロット： 2 、 4 、 7 、 9 、 13 、 15 、 18 、 20<br>• NVDIMM スロット： 11<br>NVDIMM の外観はシステム DIMM とは大きく異なります。 | |

2. DIMM を交換用コントローラモジュールに正しい向きで挿入できるように、ソケット内の DIMM の向きをメモします。
3. NVDIMM バッテリが新しいコントローラモジュールに接続されていないことを確認します。
4. 障害のあるコントローラモジュールから交換用コントローラモジュールに DIMM を移動します。

   障害のあるコントローラモジュールで使用していたスロットと同じスロットに各 DIMM を取り付けてください。

   a. DIMM の両側にあるツメをゆっくり押し開いて DIMM をスロットから外し、そのままスライドさせてスロットから取り出します。

DIMM 回路基板のコンポーネントに力が加わらないように、 DIMM の両端を慎重に持ちます。

b. 交換用コントローラモジュールで対応する DIMM スロットの場所を確認します。

c. DIMM ソケットのツメが開いた状態になっていることを確認し、 DIMM をソケットに対して垂直に挿入します。

   DIMM のソケットへの挿入にはある程度の力が必要です。簡単に挿入できない場合は、 DIMM をソケットに正しく合わせてから再度挿入してください。

d. DIMM がソケットにまっすぐ差し込まれていることを目で確認してください。

e. 残りの DIMM についても、上記の手順を繰り返します。

5. NVDIMM バッテリをマザーボードに接続します。

   プラグがコントローラモジュールに固定されていることを確認します。

手順 **6** ： **PCIe** ライザーを移動します

PCIe ライザーに PCIe カードを取り付けた状態で、障害のあるコントローラモジュールから交換用コントローラモジュールに PCIe ライザーを移動する必要があります。

次の図または記載された手順を使用して、障害のあるコントローラモジュールから交換用コントローラモジュールに PCIe ライザーを移動できます。

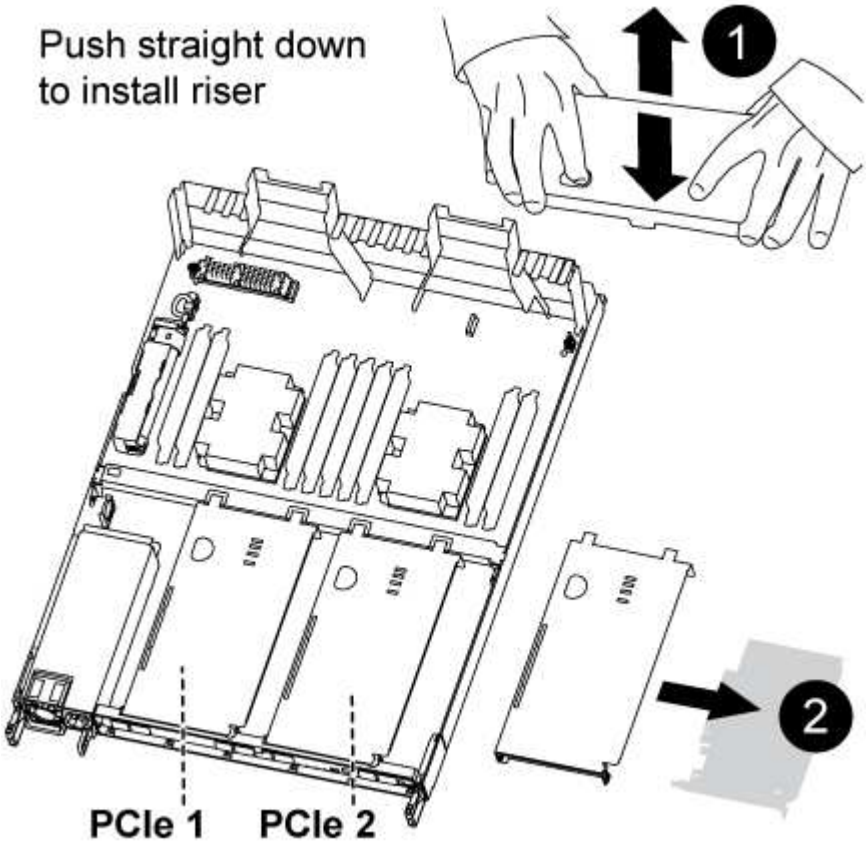


1. PCIe ライザーのカバーの青色の取り付けネジを外してカバーを取り外します。カバーを手前にスライド

させて上に回転させ、コントローラモジュールから持ち上げて外し、脇に置きます。

2. 交換用コントローラモジュールから空のライザーを取り外します。
   a. ライザーモジュールの左側にある穴に人差し指を入れ、親指でライザーをつかみます。
   b. ライザーを真上に持ち上げてベイから取り出し、脇に置きます。
   c. 2 つ目のライザーに対して上記の手順を繰り返します。
3. PCIe ライザーを、障害のあるコントローラモジュールから交換用コントローラモジュールの同じライザーベイに移します。
   a. 障害のあるコントローラモジュールからライザーを取り外し、交換用コントローラモジュールに移します。
   b. ライザーのピンがベイの背面にあるガイド穴に入るように、ライザーをまっすぐベイに下ろします。
   c. ライザーの両端を均等な力で真下に押し込んで、マザーボードソケットに装着します。

      ライザーはほとんど抵抗なくスムーズに装着されるはずです。ライザーがスムーズにソケットに装着されない場合は、ライザーをベイに装着し直してください。

   d. 2 つ目のライザーに対して上記の手順を繰り返します。
   e. PCIe ライザーにカバーを再度取り付けます。

手順 **7** ：コントローラモジュールを取り付ける

障害のあるコントローラモジュールから交換用コントローラモジュールにすべてのコンポーネントを移動したら、交換用コントローラモジュールをシャーシに取り付け、メンテナンスモードでブートする必要があります。

次の図または記載された手順を使用して、交換用コントローラモジュールをシャーシに設置できます。

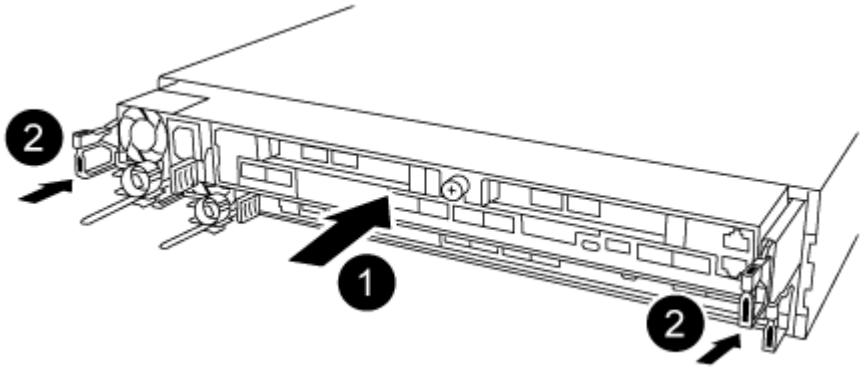


1. コントローラモジュールの背面にあるエアダクトを閉じ、 PCIe カードにカバーを再度取り付けていない場合は、
2. コントローラモジュールの端をシャーシの開口部に合わせ、コントローラモジュールをシステムに半分までそっと押し込みます。

   指示があるまでコントローラモジュールをシャーシに完全に挿入しないでください。

3. システムにアクセスして以降のセクションのタスクを実行できるように、管理ポートとコンソールポートのみをケーブル接続します。

残りのケーブルは、この手順の後半でコントローラモジュールに接続します。

4. コントローラモジュールの再取り付けを完了します。

   a. ラッチアームが引き出された位置で固定されていることを確認します。
   b. ラッチアームを使用して、コントローラモジュールをシャーシベイの奥まで押し込みます。
   c. ラッチ上部にあるオレンジ色のタブを押し下げます。
   d. コントローラモジュールをシャーシの端と揃うまで、シャーシベイにそっと押し込みます。

   ラッチのアームがシャーシ内にスライドします。

   コントローラモジュールは、シャーシに完全に装着されるとすぐにブートを開始します。

   a. ラッチを外してコントローラモジュールを所定の位置に固定します。
   b. 電源装置を再度ケーブル接続します。
   c. ケーブルマネジメントデバイスをまだ取り付けていない場合は、取り付け直します。
   d. Ctrl キーを押しながら C キーを押して ' 通常の起動プロセスを中断します

システム構成を復元して確認します **- AFF A320**

## ハードウェアの交換が完了してメンテナンスモードでブートしたら、交換用コントローラの下位のシステム構成を確認し、必要に応じてシステムを再設定します。

手順 **1** ：コントローラモジュールの交換後にシステム時間を設定して確認します

交換用コントローラモジュールの日付と時刻は、 HA ペアの正常なコントローラモジュール、またはスタンドアロン構成の信頼できるタイムサーバに照らして確認する必要があります。日付と時刻が一致しない場合は、時刻の違いによるクライアントの停止を防ぐために、交換用コントローラモジュールで日付と時刻をリセットする必要があります。

これらの手順のコマンドを正しいシステムに適用することが重要です。

- replacement _node は、この手順で障害ノードと交換した新しいノードです。
- healthy_node は、 _replacement _node の HA パートナーです。

手順

1. _replacement _node に LOADER プロンプトが表示されない場合は、システムを停止して LOADER プロンプトを表示します。
2. _healthy_node で、システム時刻「 show date 」を確認します

   日付と時刻は GMT で表示されます。

3. LOADER プロンプトで、 _replacement node の日付と時刻を確認します。 'how date]

   日付と時刻は GMT で表示されます。

4. 必要に応じて、交換用ノードの日付を GMT で設定します。 'et date_mm/dd/yyyy_`
5. 必要に応じて、交換用ノードの時刻を GMT で設定します。「 set time *hh* ： *mm* ： *ss*` 」
6. LOADER プロンプトで、 _replacement _node の日付と時刻を確認します。 'how dat'

   日付と時刻は GMT で表示されます。

手順 **2** ：コントローラモジュールの **HA** 状態を確認して設定します

コントローラモジュールの「 HA 」状態を確認し、必要に応じてシステム構成に合わせて状態を更新する必要があります。

1. 新しいコントローラモジュールのメンテナンスモードで ' すべてのコンポーネントが同じ HA 状態で表示されることを確認します

   HA 状態はすべてのコンポーネントで同じになっているはずです。

2. 表示されたコントローラモジュールのシステム状態がシステム構成と一致しない場合は、コントローラモジュールの HA 状態を「 ha-config modify controller ha-state 」に設定します

   hA-state には、次のいずれかの値を指定できます。

   - 「 HA 」
   - 「 mcc 」
   - 「 MCCIP 」
   - 「 non-ha 」
3. 表示されたコントローラモジュールのシステム状態がシステム構成と一致しない場合は、コントローラモジュールの HA 状態を「 ha-config modify controller ha-state 」に設定します
4. 設定が変更されたことを確認します。「 ha-config show 」

手順 **3** ：診断を実行します

システムのコンポーネントを交換したら、そのコンポーネントに対して診断テストを実行する必要があります。

診断を開始するには、システムに LOADER プロンプトが表示されている必要があります。

診断手順のコマンドは、すべてコンポーネントを交換するコントローラから実行します。

1. 保守対象のコントローラが LOADER プロンプトに表示されていない場合は、コントローラをリブートします。「 system node halt -node node_name 」

   コマンドを問題したら、システムが LOADER プロンプトで停止するまで待ちます。

2. LOADER プロンプトで、システムレベルの診断用に特別に設計されたドライバ「 boot_diags 」にアクセスします
3. 表示されたメニューから「 * Scan System * （システムのスキャン）」を選択して、診断テストの実行を有効にします。
4. 表示されたメニューから * Test system * を選択して、診断テストを実行します。

5. 各種サブメニューからテストまたは一連のテストを選択します。
6. 前述の手順の結果に応じて、次に進みます。
   - テストに失敗した場合は、エラーを修正してからテストを再実行します。
   - テストでエラーが報告されなかった場合は、メニューから Reboot を選択してシステムをリブートします。

     ブートプロセス中に、次のプロンプトが表示される場合があります。

     - システム ID が一致していないためにシステム ID の上書きを求める警告プロンプト。
     - HA 構成でメンテナンスモードに切り替えたときに表示される、正常なコントローラが停止したままであることの確認を求めるプロンプト。これらのプロンプトには「 y 」と入力できます。

システムにケーブルを再接続し、ディスクを再割り当てします **- AFF A320**

## ストレージを再接続し、ディスクの再割り当てを確認して、交換用手順を続行します。

手順 **1** ：システムにケーブルを再接続します

診断の実行後、コントローラモジュールのストレージとネットワークを再度ケーブル接続する必要があります。

手順

1. システムにケーブルを再接続します。
2. を使用して、ケーブル接続が正しいことを確認します "Active IQ Config Advisor"。
   a. Config Advisor をダウンロードしてインストールします。
   b. ターゲットシステムの情報を入力し、データ収集をクリックします。
   c. Cabling タブをクリックし ' 出力を確認しますすべてのディスクシェルフが表示されていること、およびすべてのディスクが出力に表示されていることを確認し、ケーブル接続に関する問題が見つかった場合は修正します。
   d. 該当するタブをクリックして他のケーブル接続を確認し、 Config Advisor からの出力を確認します。

手順 **2** ：ディスクを再割り当てする

HA ペアのストレージシステムの場合、手順の最後でギブバックが実行されると、新しいコントローラモジュールのシステム ID がディスクに自動的に割り当てられます。 _replacement _controller をブートしたときにシステム ID の変更を確認し、その変更が実装されたことを確認する必要があります。

この手順は、 HA ペアの ONTAP を実行するシステムにのみ適用されます。

1. _replacement _controller が Maintenance モードになっている場合 (*> プロンプトが表示されている場合は 'Maintenance モードを終了して ' LOADER プロンプト :halt に進みます
2. システム ID が一致していないためにシステム ID を上書きするかどうかを尋ねられた場合は 'boot_ontap `` を」と入力して ' コントローラをブートします
3. _replacement _controller コンソールに Waiting for giveback… というメッセージが表示されるまで待ち、正常なコントローラから、新しいパートナーシステム ID が自動的に割り当てられていることを確認します。 storage failover show

コマンド出力には、障害のあるコントローラでシステム ID が変更されたことを示すメッセージが表示され、正しい古い ID と新しい ID が示されます。次の例では、 node2 の交換が実施され、新しいシステム ID として 151759706 が設定されています。

```
node1> `storage failover show`
                                      Takeover
Node                Partner           Possible     State Description
------------        ------------      --------
-------------------------------------
node1               node2             false        System ID changed on
partner (Old:
                                                    151759755, New:
151759706), In takeover
node2               node1             -            Waiting for giveback
(HA mailboxes)
```

4. 正常なコントローラから、コアダンプがすべて保存されたことを確認します。
   a. advanced 権限レベルに切り替えます。「 set -privilege advanced 」

      advanced モードで続行するかどうかを確認するプロンプトが表示されたら、「 y 」と入力します。advanced モードのプロンプトが表示されます（ * > ）。

   b. コアダンプをすべて保存します。「 system node run -node _local-node-name_partner savecore 」
   c. savecore コマンドが完了するのを待ってからギブバックを実行します

      次のコマンドを入力すると、 savecore コマンドの進行状況を監視できます。 'system node run -node _local-node-name_partner savecore -s

   d. admin 権限レベルに戻ります。「 set -privilege admin 」
5. コントローラをギブバックします。
   a. 正常なコントローラから、交換したコントローラのストレージをギブバックします。 storage failover giveback -ofnode replacement_node_name _`

      _replacement _controller はストレージをテイクバックしてブートを完了します。

      システム ID が一致しないためにシステム ID を上書きするかどうかを確認するメッセージが表示された場合は 'y' と入力する必要があります

      ギブバックが拒否されている場合は、拒否を無効にすることを検討してください。

"使用しているバージョンの ONTAP 9 に対するハイアベイラビリティ構成のコンテンツを検索してください"

   a. ギブバックが完了したら、 HA ペアが正常で、テイクオーバーが可能であることを確認します。「 storage failover show

      「 storage failover show 」コマンドの出力に、パートナーメッセージで変更されたシステム ID は含ま

れません。

6. ディスクが正しく割り当てられたことを確認します。「 storage disk show -ownership

   replacement _controller に属するディスクには、新しいシステム ID が表示されます。次の例では、 node1 で所有されているディスクに、新しいシステム ID 1873775277 が表示されています。

```
node1> `storage disk show -ownership`

Disk  Aggregate Home  Owner  DR Home  Home ID    Owner ID  DR Home ID
Reserver  Pool
----- ------    ----- ------ -------- -------    -------    -------
---------  ---
1.0.0  aggr0_1  node1 node1  -        1873775277 1873775277  -
1873775277 Pool0
1.0.1  aggr0_1  node1 node1           1873775277 1873775277  -
1873775277 Pool0
.
.
.
```

7. 各コントローラに、想定されるボリュームが存在することを確認します。 vol show -node node-name
8. リブート時の自動テイクオーバーを無効にした場合は、正常なコントローラで storage failover modify -node replacement-node-name -onreboot true を有効にします

システムのリストアが完了しました **- AFF A320**

## システムを完全に動作状態に戻すには、 NetApp Storage Encryption の構成をリストアし（必要な場合）、新しいコントローラのライセンスをインストールし、障害のある部品をネットアップに返却する必要があります。これについては、キットに付属する RMA 指示書を参照してください。

手順 **1** ：交換用コントローラのライセンスを **ONTAP** にインストールする

障害ノードが標準（ノードロック）ライセンスを必要とする ONTAP 機能を使用していた場合は、 _replacement node に新しいライセンスをインストールする必要があります。標準ライセンスを使用する機能では、クラスタ内の各ノードにその機能用のキーが必要です。

ライセンスキーをインストールするまでの間も、標準ライセンスを必要とする機能を _replacement _node から引き続き使用できます。ただし、該当する機能のライセンスがクラスタ内でその障害ノードにしかなかった場合、機能の設定を変更することはできません。また、ライセンスされていない機能をノードで使用するとライセンス契約に違反する可能性があるため、できるだけ早く _replacement にライセンスキーをインストールする必要があります。

ライセンスキーは 28 文字の形式です。

ライセンスキーは 90 日間の猶予期間中にインストールする必要があります。この猶予期間を過ぎると、古いライセンスはすべて無効になります。有効なライセンスキーをインストールしたら、 24 時間以内にすべての

キーをインストールする必要があります。

手順

1. 新しいライセンスキーが必要な場合は、で交換用ライセンスキーを取得します "ネットアップサポートサイト" [ ソフトウェアライセンス ] の [ マイサポート ] セクションで、

> 必要な新しいライセンスキーが自動的に生成され、 E メールで送信されます。ライセンスキーが記載された E メールが 30 日以内に届かないは、テクニカルサポートにお問い合わせください。

2. 各ライセンスキーをインストールします :+system license add-license-code license-key, license-key…+`
3. 必要に応じて、古いライセンスを削除します。
   a. 使用されていないライセンスを確認してください : 「 license clean-up-unused -simulate 」
   b. リストが正しい場合は、未使用のライセンス「 license clean-up-unused 」を削除します

手順 **2** ：ストレージとボリュームの暗号化機能をリストアする

ストレージまたはボリュームの暗号化を使用するように設定したストレージシステムのコントローラモジュールまたは NVRAM モジュールを交換したら、追加の手順を実行して、暗号化機能を中断させないようにする必要があります。ストレージまたはボリュームの暗号化が有効になっていないストレージシステムでは、このタスクを省略できます。

ステップ

1. の該当する手順を使用して、ストレージまたはボリュームの暗号化機能をリストアします "CLI での NetApp Encryption の概要"。
2. オンボードキー管理と外部キー管理のどちらを使用しているかに応じて、次のいずれかの手順を実行します。
   - "オンボードキー管理の暗号化キーをリストア"
   - "外部キー管理の暗号化キーをリストアします"

手順 **3** ： **LIF** を確認してシリアル番号を登録する

replacement _node を使用可能な状態に戻す前に、 LIF がホームポートにあることを確認し、 AutoSupport が有効になっている場合は _replacement _node のシリアル番号を登録して、自動ギブバックをリセットする必要があります。

手順

1. 論理インターフェイスがホームサーバとポートに報告されていることを確認します。「 network interface show -is-home false 」

   いずれかの LIF が false と表示されている場合は、ホームポートにリバートします。「 network interface revert

2. システムのシリアル番号をネットアップサポートに登録します。
   - AutoSupport が有効になっている場合は、 AutoSupport メッセージを送信してシリアル番号を登録します。
   - AutoSupport が有効になっていない場合は、を呼び出します "ネットアップサポート" をクリックしてシリアル番号を登録します。

3. 自動ギブバックを無効にした場合は、再度有効にします。「 storage failover modify -node local-auto-giveback true 」

手順 **4** ：障害が発生したパーツをネットアップに返却する

障害のある部品は、キットに付属する RMA 指示書に従ってネットアップに返却してください。を参照してください "パーツの返品と交換" 詳細については、を参照してください。

## DIMM-AFF A320 を交換します

システムで登録される修正可能なエラー修正コード（ ECC ）の数が増え続けている場合は、コントローラモジュールの DIMM を交換する必要があります。そのままにしているとシステムがパニック状態になります。

システムのその他のコンポーネントがすべて正常に動作している必要があります。問題がある場合は、必ずテクニカルサポートにお問い合わせください。

障害が発生したコンポーネントは、プロバイダから受け取った交換用 FRU コンポーネントと交換する必要があります。

手順 **1** ：コントローラをシャットダウンします

構成に応じた適切な手順 を使用して、障害のあるコントローラをシャットダウンまたはテイクオーバーします。

オプション **1** ：ほとんどの構成

障害のあるコントローラをシャットダウンするには、コントローラのステータスを確認し、必要に応じて正常なコントローラが障害のあるコントローラストレージからデータを引き続き提供できるようにコントローラをテイクオーバーする必要があります。

このタスクについて

- NetApp Storage Encryption を使用している場合は、 _ ONTAP 9 NetApp Encryption パワーガイド _ の「 SED を非保護モードに戻す」セクションの手順に従って MSID をリセットしておく必要があります。

  "ONTAP 9 ネットアップ暗号化パワーガイド"

- SAN システムを使用している場合は、障害のあるコントローラの SCSI ブレードに関するイベントメッセージ（ event log show ）を確認しておく必要があります。

  各 SCSI ブレードプロセスは、クラスタ内の他のノードとクォーラムを構成している必要があります。交換を進める前に、すべての問題を解決しておく必要があります。

- ノードが 3 つ以上あるクラスタは、クォーラムを構成している必要があります。クラスタがクォーラムを構成していない場合、または正常なコントローラで適格性と正常性について false と表示される場合は、障害のあるコントローラをシャットダウンする前に問題 を修正する必要があります。を参照してください "CLI での管理の概要"。
- MetroCluster 構成を使用している場合は、 MetroCluster 構成状態が構成済みで、ノードが有効かつ正常な状態であることを確認しておく必要があります（「 MetroCluster node show 」）。

手順

1. AutoSupport が有効になっている場合は、 AutoSupport メッセージを呼び出してケースの自動作成を抑制します。「 system node AutoSupport invoke -node * -type all -message MAINT=number_OF_hours_downh

   次の AutoSupport メッセージは、ケースの自動作成を 2 時間停止します。 cluster1 ： * > system node AutoSupport invoke -node * -type all -message MAINT=2h`

2. 正常なコントローラのコンソールから自動ギブバックを無効にします。 storage failover modify – node local-auto-giveback false

3. 障害のあるコントローラに LOADER プロンプトを表示します。

| 障害のあるコントローラの表示 | 作業 |
|---|---|
| LOADER プロンプト | コントローラモジュールの取り外しに進みます。 |
| ギブバックを待っています | Ctrl キーを押しながら C キーを押し ' プロンプトが表示されたら y と入力します |
| システムプロンプトまたはパスワードプロンプト（システムパスワードの入力） | 正常なコントローラから障害のあるコントローラをテイクオーバーまたは停止します。「 storage failover takeover -ofnode impaired_node_name _<br><br>障害のあるコントローラに「 Waiting for giveback… 」と表示されたら、 Ctrl+C キーを押し、「 y 」と入力します。 |

オプション **2** ：コントローラが **MetroCluster** に搭載されている

2 ノード MetroCluster 構成のシステムでは、この手順を使用しないでください。

障害のあるコントローラをシャットダウンするには、コントローラのステータスを確認し、必要に応じて正常なコントローラが障害のあるコントローラストレージからデータを引き続き提供できるようにコントローラをテイクオーバーする必要があります。

- ノードが 3 つ以上あるクラスタは、クォーラムを構成している必要があります。クラスタがクォーラムを構成していない場合、または正常なコントローラで適格性と正常性について false と表示される場合は、障害のあるコントローラをシャットダウンする前に問題 を修正する必要があります。を参照してください "CLI での管理の概要"。
- MetroCluster 構成を使用している場合は、 MetroCluster 構成状態が構成済みで、ノードが有効かつ正常な状態であることを確認しておく必要があります（「 MetroCluster node show 」）。

手順

1. AutoSupport が有効になっている場合は、 AutoSupport メッセージを呼び出してケースの自動作成を抑制します。「 system node AutoSupport invoke -node * -type all -message MAINT=number_OF_hours_downh

   次の AutoSupport メッセージは、ケースの自動作成を 2 時間停止します。 cluster1 ： * > system node AutoSupport invoke -node * -type all -message MAINT=2h`

2. 正常なコントローラのコンソールから自動ギブバックを無効にします。 storage failover modify – node local-auto-giveback false
3. 障害のあるコントローラに LOADER プロンプトを表示します。

| 障害のあるコントローラの表示 | 作業 |
|---|---|
| LOADER プロンプト | コントローラモジュールの取り外しに進みます。 |
| ギブバックを待っています | Ctrl キーを押しながら C キーを押し ' プロンプトが表示されたら y と入力します |
| システムプロンプトまたはパスワードプロンプト（システムパスワードの入力） | 正常なコントローラから障害のあるコントローラをテイクオーバーまたは停止します。「 storage failover takeover -ofnode impaired_node_name _<br><br>障害のあるコントローラに「 Waiting for giveback… 」と表示されたら、 Ctrl+C キーを押し、「 y 」と入力します。 |

手順 **2** ：コントローラモジュールを取り外す

## コントローラモジュール内部のコンポーネントにアクセスするには、コントローラモジュールをシャーシから取り外す必要があります。

1. 接地対策がまだの場合は、自身で適切に実施します。
2. コントローラモジュールの電源装置のコードを電源から抜きます。
3. ケーブルマネジメントデバイスに接続しているケーブルをまとめているフックとループストラップを緩め、システムケーブルと SFP をコントローラモジュールから外し（必要な場合）、どのケーブルが何に接続されていたかを記録します。

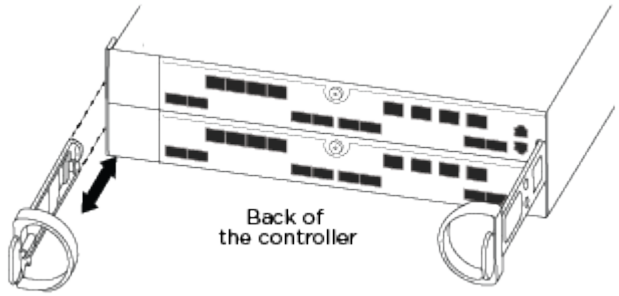


ケーブルはケーブルマネジメントデバイスに収めたままにします。これにより、ケーブルマネジメントデバイスを取り付け直すときに、ケーブルを整理する必要がありません。

4. ケーブルマネジメントデバイスをコントローラモジュールの右側と左側から取り外し、脇に置きます。
5. コントローラモジュールをシャーシから取り外します。

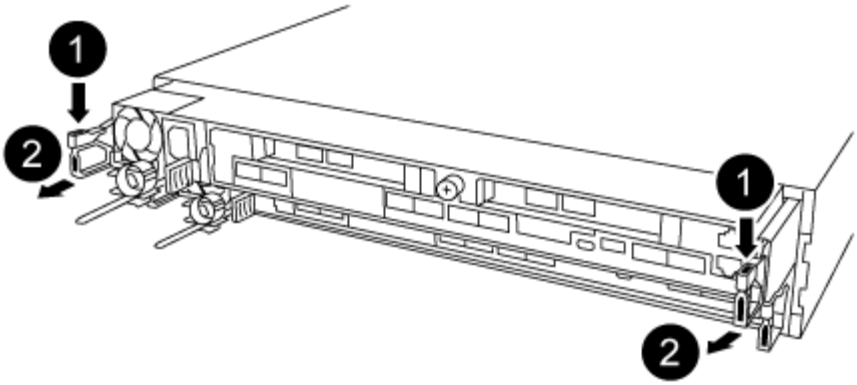


1. コントローラモジュールの両側にあるラッチ機構に人差し指をかけます。
2. ラッチ機構の上部にあるオレンジ色のタブを押し下げて、シャーシのラッチピンを解除します。

   ラッチ機構のフックがほぼ垂直に位置し、シャーシピンから解除されている必要があります。

3. コントローラモジュールの側面を持てるように、コントローラモジュールをゆっくりと少し手前に引き出します。
4. コントローラモジュールを両手でシャーシからゆっくりと引き出し、平らで安定した場所に置きます。

手順 **3** ：システム **DIMM** を交換します

システム DIMM を交換するには、関連するエラーメッセージで対象の DIMM を特定し、エアダクトの FRU マップまたはマザーボードの点灯している LED から対象の DIMM の場所を確認し、 DIMM を交換します。

1. エアダクトを回転させて開きます。
2. コントローラモジュールで DIMM の場所を確認します。

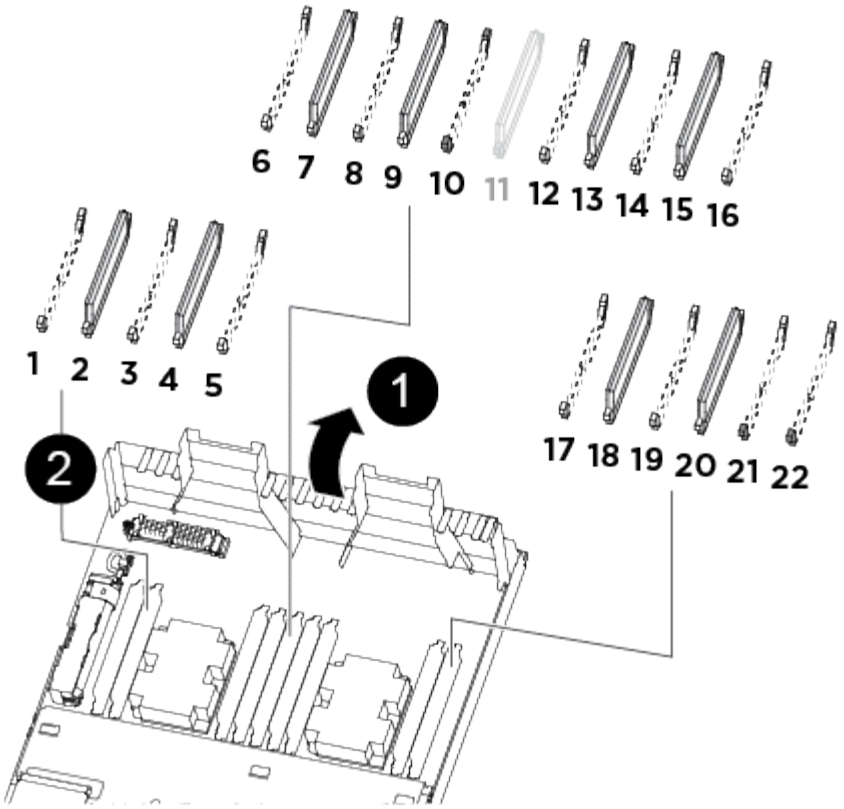


| | |
|---|---|
| 1 | |
| エアダクト | |
| 2 | |
| • システム DIMM スロット： 2 、 4 、 7 、 9 、 13 、 15 、 18 、 20<br>• NVDIMM スロット： 11<br>NVDIMM の外観はシステム DIMM とは大きく異なります。 | |

3. 交換用 DIMM を正しい向きで挿入できるように、ソケット内の DIMM の向きをメモします。
4. DIMM の両側にある 2 つのツメをゆっくり押し開いて DIMM をソケットから外し、そのままスライドさせてソケットから取り出します。

   DIMM 回路基板のコンポーネントに力が加わらないように、 DIMM の両端を慎重に持ちます。

5. 交換用 DIMM を静電気防止用の梱包バッグから取り出し、 DIMM の端を持ってスロットに合わせます。

   DIMM のピンの間にある切り欠きを、ソケットの突起と揃える必要があります。

6. コネクタにある DIMM のツメが開いた状態になっていることを確認し、 DIMM をスロットに対して垂直に挿入します。

   DIMM のスロットへの挿入にはある程度の力が必要です。簡単に挿入できない場合は、 DIMM をスロットに正しく合わせてから再度挿入してください。

   ⓘ DIMM がスロットにまっすぐ差し込まれていることを目で確認してください。

7. DIMM の両端のノッチにツメがかかるまで、 DIMM の上部を慎重にしっかり押し込みます。
8. エアダクトを閉じます。

手順 **4** ：コントローラモジュールを取り付ける

## コントローラモジュールのコンポーネントを交換したら、コントローラモジュールをシャーシに再度取り付け、メンテナンスモードでブートする必要があります。

1. コントローラモジュールの背面にあるエアダクトを閉じ、 PCIe カードにカバーを再度取り付けていない場合は、
2. コントローラモジュールの端をシャーシの開口部に合わせ、コントローラモジュールをシステムに半分までそっと押し込みます。

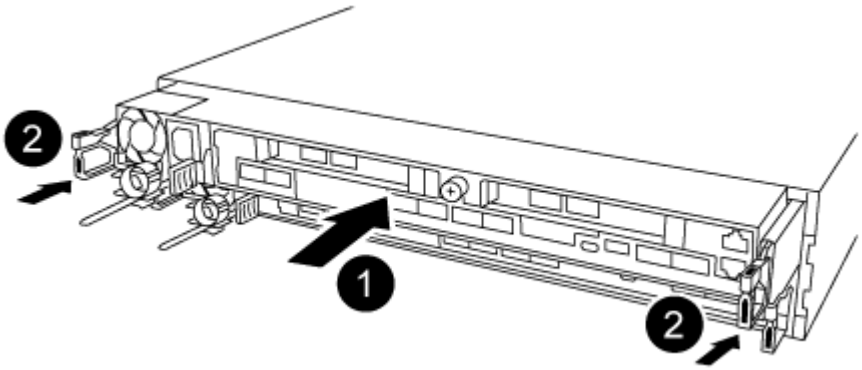


   ⓘ 指示があるまでコントローラモジュールをシャーシに完全に挿入しないでください。

3. システムにアクセスして以降のセクションのタスクを実行できるように、管理ポートとコンソールポートのみをケーブル接続します。

   ⓘ 残りのケーブルは、この手順の後半でコントローラモジュールに接続します。

4. コントローラモジュールの再取り付けを完了します。
   a. ラッチアームが引き出された位置で固定されていることを確認します。
   b. ラッチアームを使用して、コントローラモジュールをシャーシベイの奥まで押し込みます。
   c. ラッチ上部にあるオレンジ色のタブを押し下げます。
   d. コントローラモジュールをシャーシの端と揃うまで、シャーシベイにそっと押し込みます。

ラッチのアームがシャーシ内にスライドします。

コントローラモジュールは、シャーシに完全に装着されるとすぐにブートを開始します。

a. ラッチを外してコントローラモジュールを所定の位置に固定します。
b. 電源装置を再度ケーブル接続します。
c. ケーブルマネジメントデバイスをまだ取り付けていない場合は、取り付け直します。
d. Ctrl キーを押しながら C キーを押して ' 通常の起動プロセスを中断します

手順 **5** ：診断を実行します

## システム内の DIMM を交換したら、そのコンポーネントに対して診断テストを実行する必要があります。

診断を開始するには、システムに LOADER プロンプトが表示されている必要があります。

診断手順のコマンドは、すべてコンポーネントを交換するコントローラから実行します。

1. 保守対象のコントローラが LOADER プロンプトに表示されていない場合は、コントローラをリブートします。「 system node halt -node node_name 」

   コマンドを問題したら、システムが LOADER プロンプトで停止するまで待ちます。

2. LOADER プロンプトで、システムレベルの診断用に特別に設計されたドライバ「 boot_diags 」にアクセスします
3. 表示されたメニューから「 * Scan System * （システムのスキャン）」を選択して、診断テストの実行を有効にします。
4. 表示されたメニューから * 応力テストシステム * を選択します。
5. 表示されたサブメニューからオプションを選択し、テストを実行します。
6. 前述の手順の結果に応じて、次に進みます。
   - テストに失敗した場合は、エラーを修正してからテストを再実行します。
   - テストでエラーが報告されなかった場合は、メニューから Reboot を選択してシステムをリブートします。

手順 **6** ：診断の実行後にコントローラモジュールを稼働状態に戻す

## 診断が完了したら、システムにケーブルを再接続してコントローラモジュールをギブバックし、自動ギブバックを再度有効にする必要があります。

1. 必要に応じてシステムにケーブルを再接続します。

   光ファイバケーブルを使用する場合は、メディアコンバータ（ QSFP または SFP ）を取り付け直してください（取り外した場合）。

2. ストレージをギブバックして、コントローラを通常の動作に戻します。 storage failover giveback -ofnode impaired_node_name _`

3. 自動ギブバックを無効にした場合は、再度有効にします。「 storage failover modify -node local-auto-giveback true 」

手順 **7** ：障害が発生したパーツをネットアップに返却する

障害のある部品は、キットに付属する RMA 指示書に従ってネットアップに返却してください。を参照してください "パーツの返品と交換" 詳細については、を参照してください。

## ファンモジュールのホットスワップ - AFF A320

サービスを中断せずにファンモジュールを交換するには、特定の順序でタスクを実行する必要があります。

> シャーシからファンモジュールを取り外したら 2 分以内にファンモジュールを交換する必要があります。システムの通気が遮断されて 2 分が経過すると、過熱を防ぐためにコントローラモジュールがシャットダウンします。

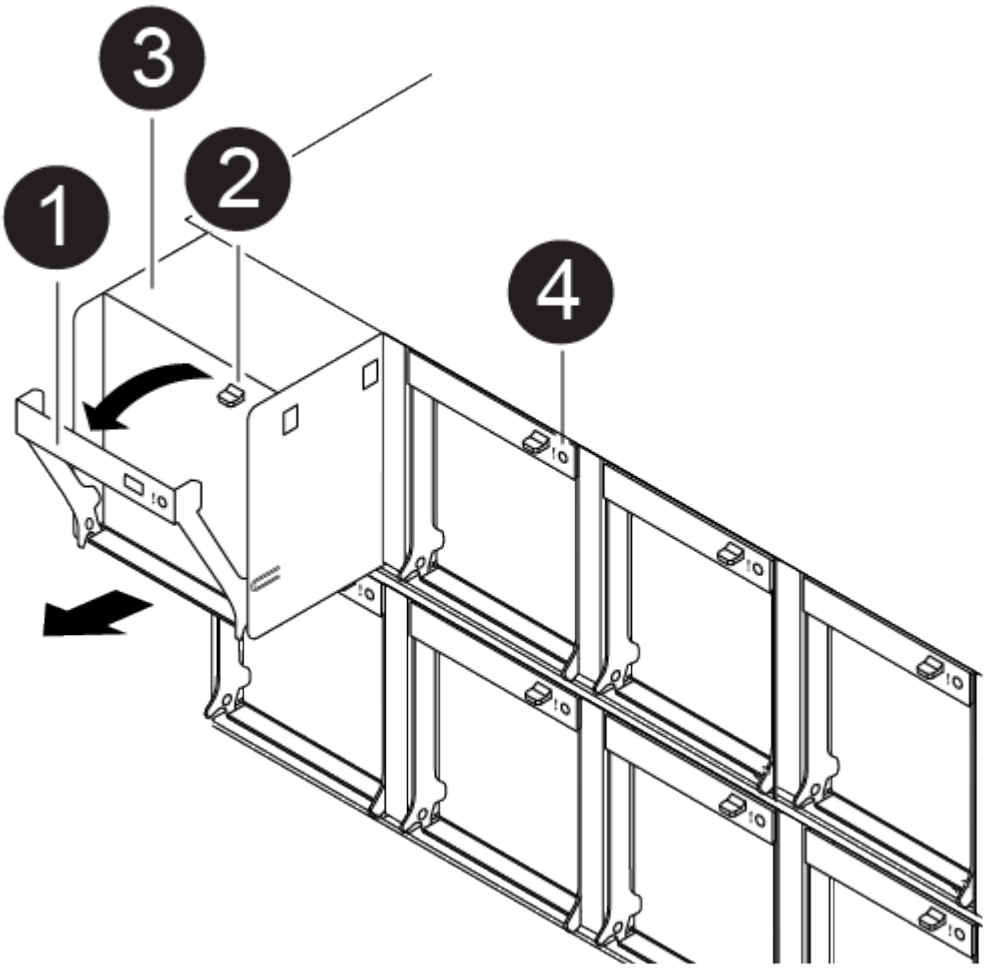


1. 接地対策がまだの場合は、自身で適切に実施します。
2. （必要な場合）両手でベゼルの両側の開口部を持ち、手前に引いてシャーシフレームのボールスタッドか

らベゼルを外します。

3. 交換が必要なファンモジュールを特定するために、コンソールのエラーメッセージを確認し、ファンモジュールの警告 LED を確認します。
4. ファンモジュールのカムハンドルのリリースラッチを押し下げ、カムハンドルを下に回転させます。

   ファンモジュールがシャーシから少し離れた場所に移動します。

5. ファンモジュールをシャーシから引き出します。このとき、ファンモジュールがシャーシから落下しないように、必ず空いている手で支えてください。

   ファンモジュールは奥行きがないので、シャーシから突然落下してけがをすることがないように、必ず空いている手でファンモジュールの底面を支えてください。

6. ファンモジュールを脇へ置きます。
7. 交換用ファンモジュールをシャーシの開口部に合わせ、スライドさせながらシャーシに挿入します。
8. ファンモジュールのカムハンドルをしっかり押して、シャーシに完全に装着されるようにします。

   ファンモジュールが完全に装着されると、カムハンドルが少し持ち上がります。

9. カムハンドルを閉じる位置まで上げ、カムハンドルのリリースラッチがカチッという音を立ててロックされたことを確認します。

   ファンが装着されて動作速度まで回転数が上がっても、警告 LED は点灯しません。

10. ベゼルをボールスタッドに合わせ、ボールスタッドにそっと押し込みます。

## NVDIMM を交換します - AFF A320

フラッシュの有効期間がほぼ終了していること、または識別された NVDIMM が全般的に正常でないことがシステムで登録された場合は、コントローラモジュールの NVDIMM を交換する必要があります。そのままにしているとシステムがパニック状態になります。

システムのその他のコンポーネントがすべて正常に動作している必要があります。問題がある場合は、必ずテクニカルサポートにお問い合わせください。

障害が発生したコンポーネントは、プロバイダから受け取った交換用 FRU コンポーネントと交換する必要があります。

手順 **1** ：障害のあるコントローラをシャットダウンします

構成に応じた適切な手順 を使用して、障害のあるコントローラをシャットダウンまたはテイクオーバーします。

オプション **1** ：コントローラをシャットダウンします

障害のあるコントローラをシャットダウンするには、コントローラのステータスを確認し、必要に応じて正常なコントローラが障害のあるコントローラストレージからデータを引き続き提供できるようにコントローラをテイクオーバーする必要があります。

このタスクについて

- NetApp Storage Encryption を使用している場合は、 _ ONTAP 9 NetApp Encryption パワーガイド _ の「 SED を非保護モードに戻す」セクションの手順に従って MSID をリセットしておく必要があります。

  "ONTAP 9 ネットアップ暗号化パワーガイド"

- SAN システムを使用している場合は、障害のあるコントローラの SCSI ブレードに関するイベントメッセージ（ event log show ）を確認しておく必要があります。

  各 SCSI ブレードプロセスは、クラスタ内の他のノードとクォーラムを構成している必要があります。交換を進める前に、すべての問題を解決しておく必要があります。

- ノードが 3 つ以上あるクラスタは、クォーラムを構成している必要があります。クラスタがクォーラムを構成していない場合、または正常なコントローラで適格性と正常性について false と表示される場合は、障害のあるコントローラをシャットダウンする前に問題 を修正する必要があります。を参照してください "CLI での管理の概要"。
- MetroCluster 構成を使用している場合は、 MetroCluster 構成状態が構成済みで、ノードが有効かつ正常な状態であることを確認しておく必要があります（「 MetroCluster node show 」）。

手順

1. AutoSupport が有効になっている場合は、 AutoSupport メッセージを呼び出してケースの自動作成を抑制します。「 system node AutoSupport invoke -node * -type all -message MAINT=number_OF_hours_downh

   次の AutoSupport メッセージは、ケースの自動作成を 2 時間停止します。 cluster1 ： * > system node AutoSupport invoke -node * -type all -message MAINT=2h`

2. 正常なコントローラのコンソールから自動ギブバックを無効にします。 storage failover modify – node local-auto-giveback false
3. 障害のあるコントローラに LOADER プロンプトを表示します。

| 障害のあるコントローラの表示 | 作業 |
|---|---|
| LOADER プロンプト | コントローラモジュールの取り外しに進みます。 |
| ギブバックを待っています | Ctrl キーを押しながら C キーを押し ' プロンプトが表示されたら y と入力します |
| システムプロンプトまたはパスワードプロンプト（システムパスワードの入力） | 正常なコントローラから障害のあるコントローラをテイクオーバーまたは停止します。「 storage failover takeover -ofnode impaired_node_name _<br><br>障害のあるコントローラに「 Waiting for giveback… 」と表示されたら、 Ctrl+C キーを押し、「 y 」と入力します。 |

オプション **2** ：コントローラが **MetroCluster** に搭載されている

2 ノード MetroCluster 構成のシステムでは、この手順を使用しないでください。

障害のあるコントローラをシャットダウンするには、コントローラのステータスを確認し、必要に応じて正常なコントローラが障害のあるコントローラストレージからデータを引き続き提供できるようにコントローラをテイクオーバーする必要があります。

- ノードが 3 つ以上あるクラスタは、クォーラムを構成している必要があります。クラスタがクォーラムを構成していない場合、または正常なコントローラで適格性と正常性について false と表示される場合は、障害のあるコントローラをシャットダウンする前に問題 を修正する必要があります。を参照してください "CLI での管理の概要"。
- MetroCluster 構成を使用している場合は、 MetroCluster 構成状態が構成済みで、ノードが有効かつ正常な状態であることを確認しておく必要があります（「 MetroCluster node show 」）。

手順

1. AutoSupport が有効になっている場合は、 AutoSupport メッセージを呼び出してケースの自動作成を抑制します。「 system node AutoSupport invoke -node * -type all -message MAINT=number_OF_hours_downh

   次の AutoSupport メッセージは、ケースの自動作成を 2 時間停止します。 cluster1 ： * > system node AutoSupport invoke -node * -type all -message MAINT=2h`

2. 正常なコントローラのコンソールから自動ギブバックを無効にします。 storage failover modify – node local-auto-giveback false
3. 障害のあるコントローラに LOADER プロンプトを表示します。

| 障害のあるコントローラの表示 | 作業 |
|---|---|
| LOADER プロンプト | コントローラモジュールの取り外しに進みます。 |
| ギブバックを待っています | Ctrl キーを押しながら C キーを押し ' プロンプトが表示されたら y と入力します |
| システムプロンプトまたはパスワードプロンプト（システムパスワードの入力） | 正常なコントローラから障害のあるコントローラをテイクオーバーまたは停止します。「 storage failover takeover -ofnode impaired_node_name _<br><br>障害のあるコントローラに「 Waiting for giveback… 」と表示されたら、 Ctrl+C キーを押し、「 y 」と入力します。 |

手順 **2** ：コントローラモジュールを取り外す

## コントローラモジュール内部のコンポーネントにアクセスするには、コントローラモジュールをシャーシから取り外す必要があります。

1. 接地対策がまだの場合は、自身で適切に実施します。
2. コントローラモジュールの電源装置のコードを電源から抜きます。
3. ケーブルマネジメントデバイスに接続しているケーブルをまとめているフックとループストラップを緩め、システムケーブルと SFP をコントローラモジュールから外し（必要な場合）、どのケーブルが何に接続されていたかを記録します。

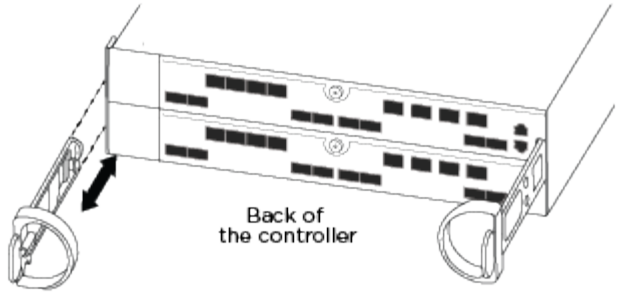


ケーブルはケーブルマネジメントデバイスに収めたままにします。これにより、ケーブルマネジメントデバイスを取り付け直すときに、ケーブルを整理する必要がありません。

4. ケーブルマネジメントデバイスをコントローラモジュールの右側と左側から取り外し、脇に置きます。
5. コントローラモジュールをシャーシから取り外します。

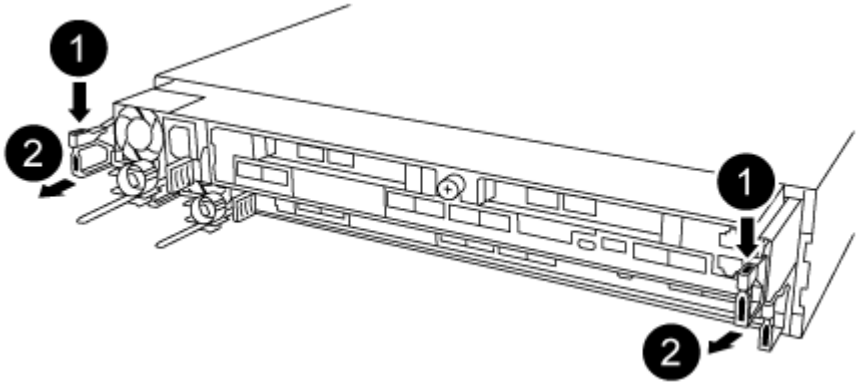


a. コントローラモジュールの両側にあるラッチ機構に人差し指をかけます。
b. ラッチ機構の上部にあるオレンジ色のタブを押し下げて、シャーシのラッチピンを解除します。

   ラッチ機構のフックがほぼ垂直に位置し、シャーシピンから解除されている必要があります。

c. コントローラモジュールの側面を持てるように、コントローラモジュールをゆっくりと少し手前に引き出します。
d. コントローラモジュールを両手でシャーシからゆっくりと引き出し、平らで安定した場所に置きます。

手順 **3** ： **NVDIMM** を交換します

NVDIMM を交換するには、エアダクトの上の NVDIMM マップラベルまたは NVDIMM の横の LED でコントローラモジュール内の NVDIMM の場所を確認してから、特定の手順に従って交換します。

システムを停止すると、コンテンツのデステージ中に NVDIMM の LED が点滅します。デステージが完了すると LED は消灯します。

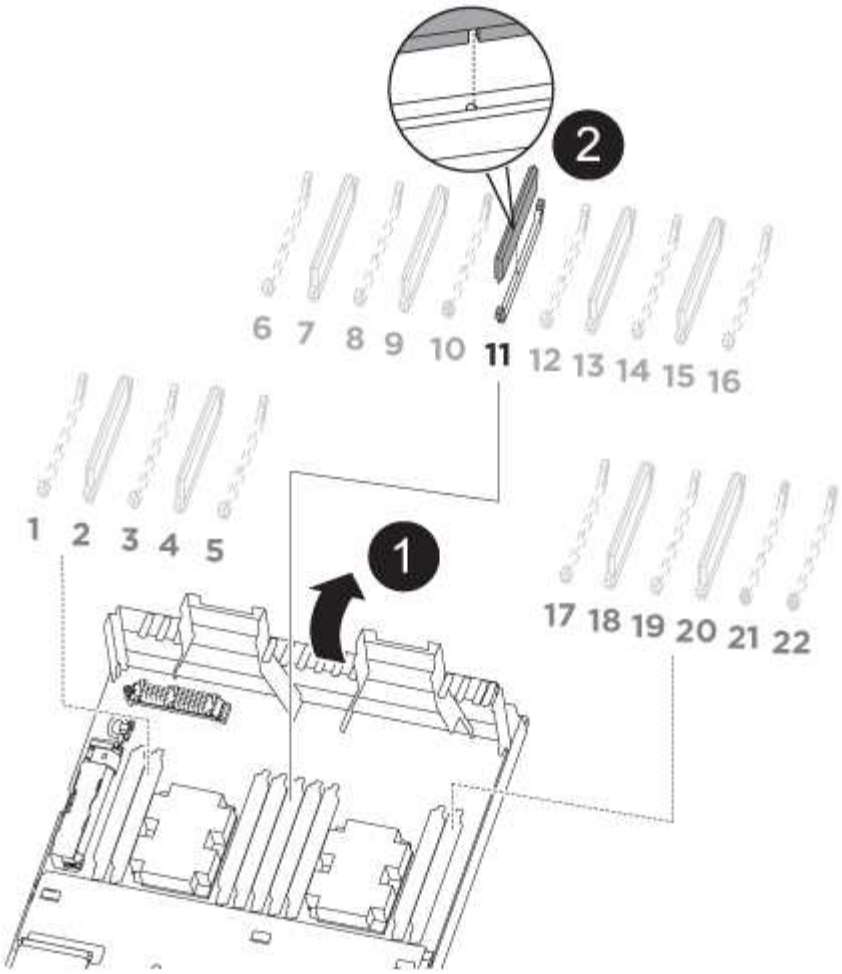


1. エアダクトを開き、コントローラモジュールのスロット 11 で NVDIMM の場所を確認します。

   NVDIMM の外観はシステム DIMM とは大きく異なります。

2. NVDIMM を交換用コントローラモジュールに正しい向きで挿入できるように、ソケット内の NVDIMM の向きをメモします。
3. NVDIMM の両側にある 2 つのツメをゆっくり押し開いて NVDIMM をスロットから外し、そのままスライドさせてソケットから取り出し、脇に置きます。

   NVDIMM 回路基板のコンポーネントに力が加わらないように、 NVDIMM の両端を慎重に持ちます。

4. 交換用 NVDIMM を静電気防止用の梱包バッグから取り出し、 NVDIMM の端を持ってスロットに合わせます。

   NVDIMM のピンの間にある切り欠きを、ソケットの突起と揃える必要があります。

5. NVDIMM を取り付けるスロットの場所を確認します。
6. NVDIMM をスロットに対して垂直に挿入します。

   NVDIMM のスロットへの挿入にはある程度の力が必要です。簡単に挿入できない場合は、 NVDIMM をスロットに正しく合わせてから再度挿入してください。

NVDIMM がスロットにまっすぐ差し込まれていることを目で確認してください。

7. NVDIMM の両端のノッチにツメがかかるまで、 NVDIMM の上部を慎重にしっかり押し込みます。
8. エアダクトを閉じます。

手順 **4** ：コントローラモジュールを取り付ける

## コントローラモジュールのコンポーネントを交換したら、コントローラモジュールをシャーシに再度取り付け、メンテナンスモードでブートする必要があります。

1. コントローラモジュールの背面にあるエアダクトを閉じ、 PCIe カードにカバーを再度取り付けていない場合は、
2. コントローラモジュールの端をシャーシの開口部に合わせ、コントローラモジュールをシステムに半分までそっと押し込みます。

   指示があるまでコントローラモジュールをシャーシに完全に挿入しないでください。

3. システムにアクセスして以降のセクションのタスクを実行できるように、管理ポートとコンソールポートのみをケーブル接続します。

   残りのケーブルは、この手順の後半でコントローラモジュールに接続します。

4. コントローラモジュールの再取り付けを完了します。

   a. ラッチアームが引き出された位置で固定されていることを確認します。
   b. ラッチアームを使用して、コントローラモジュールをシャーシベイの奥まで押し込みます。
   c. ラッチ上部にあるオレンジ色のタブを押し下げます。
   d. コントローラモジュールをシャーシの端と揃うまで、シャーシベイにそっと押し込みます。

      ラッチのアームがシャーシ内にスライドします。

   コントローラモジュールは、シャーシに完全に装着されるとすぐにブートを開始します。

   a. ラッチを外してコントローラモジュールを所定の位置に固定します。
   b. 電源装置を再度ケーブル接続します。
   c. ケーブルマネジメントデバイスをまだ取り付けていない場合は、取り付け直します。
   d. Ctrl キーを押しながら C キーを押して ' 通常の起動プロセスを中断します

手順 **5** ：診断を実行します

## システムの NVDIMM を交換したら、そのコンポーネントの診断テストを実行する必要があります。

診断を開始するには、システムに LOADER プロンプトが表示されている必要があります。

診断手順のコマンドは、すべてコンポーネントを交換するコントローラから実行します。

1. 保守対象のコントローラが LOADER プロンプトに表示されていない場合は、コントローラをリブートします。「 system node halt -node node_name 」

   コマンドを問題したら、システムが LOADER プロンプトで停止するまで待ちます。

2. LOADER プロンプトで、システムレベルの診断用に特別に設計されたドライバ「 boot_diags 」にアクセスします
3. 表示されたメニューから「 * Scan System * （システムのスキャン）」を選択して、診断テストの実行を有効にします。
4. 表示されたメニューから * Test Memory * を選択します。
5. 表示されたメニューから * NVDIMM Test * を選択します。
6. 前述の手順の結果に応じて、次に進みます。
   - テストに失敗した場合は、エラーを修正してからテストを再実行します。
   - テストでエラーが報告されなかった場合は、メニューから Reboot を選択してシステムをリブートします。

手順 **6** ：診断の実行後にコントローラモジュールを稼働状態に戻す

## 診断が完了したら、システムにケーブルを再接続してコントローラモジュールをギブバックし、自動ギブバックを再度有効にする必要があります。

1. 必要に応じてシステムにケーブルを再接続します。

   光ファイバケーブルを使用する場合は、メディアコンバータ（ QSFP または SFP ）を取り付け直してください（取り外した場合）。

2. ストレージをギブバックして、コントローラを通常の動作に戻します。 storage failover giveback -ofnode impaired_node_name _`
3. 自動ギブバックを無効にした場合は、再度有効にします。「 storage failover modify -node local-auto-giveback true 」

手順 **7** ：障害が発生したパーツをネットアップに返却する

## 障害のある部品は、キットに付属する RMA 指示書に従ってネットアップに返却してください。を参照してください "パーツの返品と交換" 詳細については、を参照してください。

## **NVDIMM** バッテリを交換します **- AFF A320**

## NVDIMM バッテリを交換するには、コントローラモジュールを取り外し、バッテリを取り外し、バッテリを交換してから、コントローラモジュールを再度取り付ける必要があります。

システムのその他のコンポーネントがすべて正常に動作している必要があります。問題がある場合は、必ずテクニカルサポートにお問い合わせください。

手順 **1** ：コントローラをシャットダウンします

## 構成に応じた適切な手順 を使用して、障害のあるコントローラをシャットダウンまたはテイクオーバーします。

オプション **1** ：ほとんどの構成

### 障害のあるコントローラをシャットダウンするには、コントローラのステータスを確認し、必要に応じて正常なコントローラが障害のあるコントローラストレージからデータを引き続き提供できるようにコントローラをテイクオーバーする必要があります。

このタスクについて

- NetApp Storage Encryption を使用している場合は、 _ ONTAP 9 NetApp Encryption パワーガイド _ の「 SED を非保護モードに戻す」セクションの手順に従って MSID をリセットしておく必要があります。

  "ONTAP 9 ネットアップ暗号化パワーガイド"

- SAN システムを使用している場合は、障害のあるコントローラの SCSI ブレードに関するイベントメッセージ（ event log show ）を確認しておく必要があります。

  各 SCSI ブレードプロセスは、クラスタ内の他のノードとクォーラムを構成している必要があります。交換を進める前に、すべての問題を解決しておく必要があります。

- ノードが 3 つ以上あるクラスタは、クォーラムを構成している必要があります。クラスタがクォーラムを構成していない場合、または正常なコントローラで適格性と正常性について false と表示される場合は、障害のあるコントローラをシャットダウンする前に問題 を修正する必要があります。を参照してください "CLI での管理の概要"。
- MetroCluster 構成を使用している場合は、 MetroCluster 構成状態が構成済みで、ノードが有効かつ正常な状態であることを確認しておく必要があります（「 MetroCluster node show 」）。

手順

1. AutoSupport が有効になっている場合は、 AutoSupport メッセージを呼び出してケースの自動作成を抑制します。「 system node AutoSupport invoke -node * -type all -message MAINT=number_OF_hours_downh

   次の AutoSupport メッセージは、ケースの自動作成を 2 時間停止します。 cluster1 ： * > system node AutoSupport invoke -node * -type all -message MAINT=2h`

2. 正常なコントローラのコンソールから自動ギブバックを無効にします。 storage failover modify – node local-auto-giveback false
3. 障害のあるコントローラに LOADER プロンプトを表示します。

| 障害のあるコントローラの表示 | 作業 |
|---|---|
| LOADER プロンプト | コントローラモジュールの取り外しに進みます。 |
| ギブバックを待っています | Ctrl キーを押しながら C キーを押し ' プロンプトが表示されたら y と入力します |

| 障害のあるコントローラの表示 | 作業 |
| --- | --- |
| システムプロンプトまたはパスワードプロンプト（システムパスワードの入力） | 正常なコントローラから障害のあるコントローラをテイクオーバーまたは停止します。「 storage failover takeover -ofnode impaired_node_name _<br><br>障害のあるコントローラに「 Waiting for giveback… 」と表示されたら、 Ctrl+C キーを押し、「 y 」と入力します。 |

オプション **2** ：コントローラが **MetroCluster** に搭載されている

2 ノード MetroCluster 構成のシステムでは、この手順を使用しないでください。

障害のあるコントローラをシャットダウンするには、コントローラのステータスを確認し、必要に応じて正常なコントローラが障害のあるコントローラストレージからデータを引き続き提供できるようにコントローラをテイクオーバーする必要があります。

- ノードが 3 つ以上あるクラスタは、クォーラムを構成している必要があります。クラスタがクォーラムを構成していない場合、または正常なコントローラで適格性と正常性について false と表示される場合は、障害のあるコントローラをシャットダウンする前に問題 を修正する必要があります。を参照してください "CLI での管理の概要"。
- MetroCluster 構成を使用している場合は、 MetroCluster 構成状態が構成済みで、ノードが有効かつ正常な状態であることを確認しておく必要があります（「 MetroCluster node show 」）。

手順

1. AutoSupport が有効になっている場合は、 AutoSupport メッセージを呼び出してケースの自動作成を抑制します。「 system node AutoSupport invoke -node * -type all -message MAINT=number_OF_hours_downh

   次の AutoSupport メッセージは、ケースの自動作成を 2 時間停止します。 cluster1 ： * > system node AutoSupport invoke -node * -type all -message MAINT=2h`

2. 正常なコントローラのコンソールから自動ギブバックを無効にします。 storage failover modify – node local-auto-giveback false
3. 障害のあるコントローラに LOADER プロンプトを表示します。

| 障害のあるコントローラの表示 | 作業 |
| --- | --- |
| LOADER プロンプト | コントローラモジュールの取り外しに進みます。 |
| ギブバックを待っています | Ctrl キーを押しながら C キーを押し ' プロンプトが表示されたら y と入力します |

| 障害のあるコントローラの表示 | 作業 |
| --- | --- |
| システムプロンプトまたはパスワードプロンプト（システムパスワードの入力） | 正常なコントローラから障害のあるコントローラをテイクオーバーまたは停止します。「 storage failover takeover -ofnode impaired_node_name _<br><br>障害のあるコントローラに「 Waiting for giveback… 」と表示されたら、 Ctrl+C キーを押し、「 y 」と入力します。 |

手順 **2** ：コントローラモジュールを取り外す

## コントローラモジュール内部のコンポーネントにアクセスするには、コントローラモジュールをシャーシから取り外す必要があります。

1. 接地対策がまだの場合は、自身で適切に実施します。
2. コントローラモジュールの電源装置のコードを電源から抜きます。
3. ケーブルマネジメントデバイスに接続しているケーブルをまとめているフックとループストラップを緩め、システムケーブルと SFP をコントローラモジュールから外し（必要な場合）、どのケーブルが何に接続されていたかを記録します。

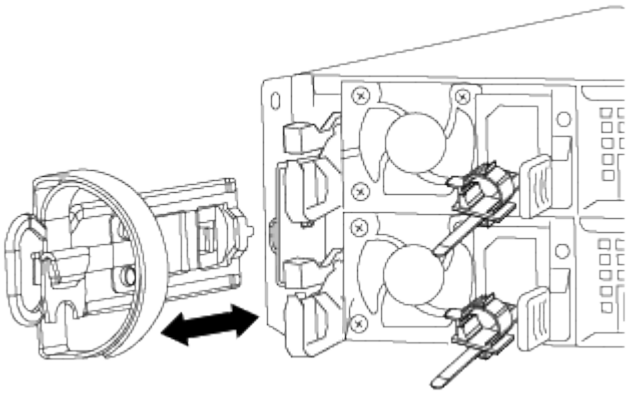

ケーブルはケーブルマネジメントデバイスに収めたままにします。これにより、ケーブルマネジメントデバイスを取り付け直すときに、ケーブルを整理する必要がありません。

4. ケーブルマネジメントデバイスをコントローラモジュールの右側と左側から取り外し、脇に置きます。
5. コントローラモジュールをシャーシから取り外します。

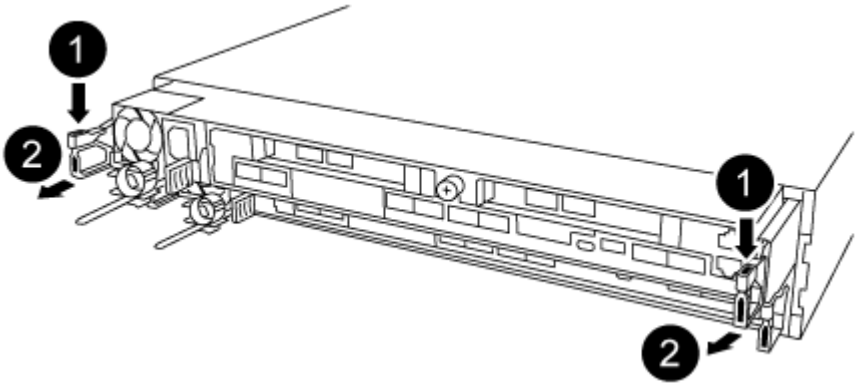

a. コントローラモジュールの両側にあるラッチ機構に人差し指をかけます。

b. ラッチ機構の上部にあるオレンジ色のタブを押し下げて、シャーシのラッチピンを解除します。

   ラッチ機構のフックがほぼ垂直に位置し、シャーシピンから解除されている必要があります。

c. コントローラモジュールの側面を持てるように、コントローラモジュールをゆっくりと少し手前に引き出します。

d. コントローラモジュールを両手でシャーシからゆっくりと引き出し、平らで安定した場所に置きます。

手順 **3** ： **NVDIMM** バッテリを交換します

NVDIMM バッテリを交換するには、障害が発生したバッテリをコントローラモジュールから取り外し、交換用バッテリをコントローラモジュールに取り付ける必要があります。

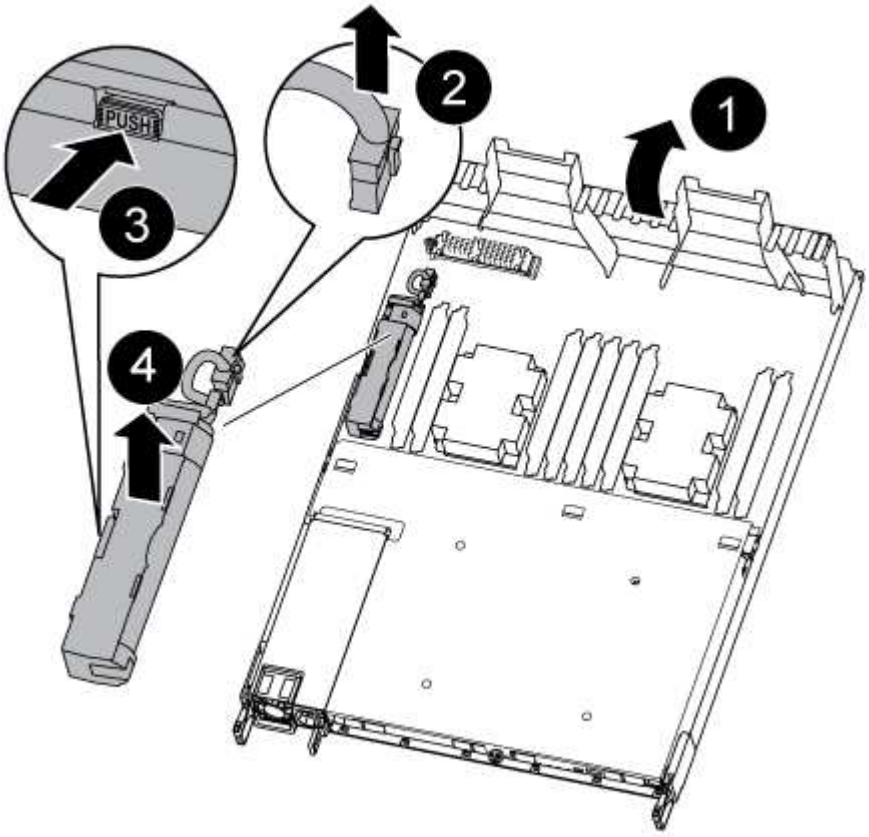


1. エアダクトを開き、 NVDIMM バッテリの場所を確認します。
2. バッテリプラグの場所を確認し、バッテリプラグ前面のクリップを押してプラグをソケットから外し、バッテリケーブルをソケットから抜きます。
3. バッテリをつかんで「 PUSH 」と書かれた青色の固定ツメを押し、バッテリを持ち上げてホルダーとコントローラモジュールから取り出します。
4. 交換用バッテリをパッケージから取り出します。
5. バッテリモジュールをバッテリの開口部に合わせ、バッテリをスロットにそっと押し込んで所定の位置に固定します。

6. バッテリプラグをコントローラモジュールに再接続し、エアダクトを閉じます。

手順 **4** ：コントローラモジュールを取り付ける

## コントローラモジュールのコンポーネントを交換したら、コントローラモジュールをシャーシに再度取り付け、メンテナンスモードでブートする必要があります。

1. コントローラモジュールの背面にあるエアダクトを閉じ、 PCIe カードにカバーを再度取り付けていない場合は、
2. コントローラモジュールの端をシャーシの開口部に合わせ、コントローラモジュールをシステムに半分までそっと押し込みます。

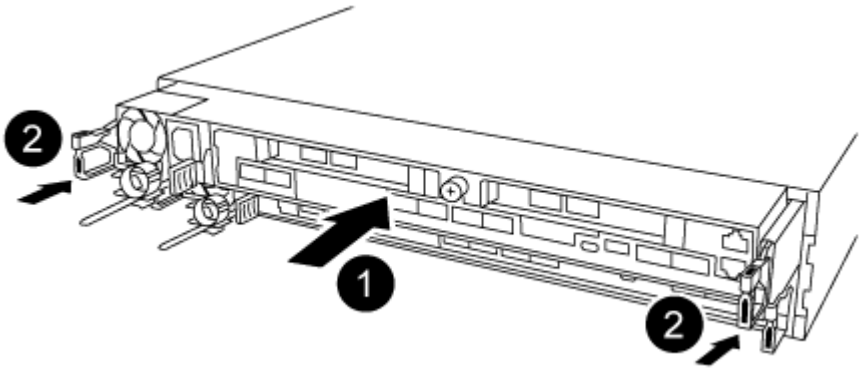


ⓘ 指示があるまでコントローラモジュールをシャーシに完全に挿入しないでください。

3. システムにアクセスして以降のセクションのタスクを実行できるように、管理ポートとコンソールポートのみをケーブル接続します。

ⓘ 残りのケーブルは、この手順の後半でコントローラモジュールに接続します。

4. コントローラモジュールの再取り付けを完了します。
   a. ラッチアームが引き出された位置で固定されていることを確認します。
   b. ラッチアームを使用して、コントローラモジュールをシャーシベイの奥まで押し込みます。
   c. ラッチ上部にあるオレンジ色のタブを押し下げます。
   d. コントローラモジュールをシャーシの端と揃うまで、シャーシベイにそっと押し込みます。

   ⓘ ラッチのアームがシャーシ内にスライドします。

   コントローラモジュールは、シャーシに完全に装着されるとすぐにブートを開始します。

   a. ラッチを外してコントローラモジュールを所定の位置に固定します。
   b. 電源装置を再度ケーブル接続します。
   c. ケーブルマネジメントデバイスをまだ取り付けていない場合は、取り付け直します。
   d. Ctrl キーを押しながら C キーを押して ' 通常の起動プロセスを中断します

手順 **5** ：診断を実行します

## システムのコンポーネントを交換したら、そのコンポーネントに対して診断テストを実行する必要があります。

診断を開始するには、システムに LOADER プロンプトが表示されている必要があります。

診断手順のコマンドは、すべてコンポーネントを交換するコントローラから実行します。

1. 保守対象のコントローラが LOADER プロンプトに表示されていない場合は、コントローラをリブートします。「 system node halt -node node_name 」

   コマンドを問題したら、システムが LOADER プロンプトで停止するまで待ちます。

2. LOADER プロンプトで、システムレベルの診断用に特別に設計されたドライバ「 boot_diags 」にアクセスします
3. 表示されたメニューから「 * Scan System * （システムのスキャン）」を選択して、診断テストの実行を有効にします。
4. 表示されたメニューから * Test system * を選択して、診断テストを実行します。
5. 前述の手順の結果に応じて、次に進みます。
   - スキャンで問題が見つかった場合は、問題を修正してからスキャンを再実行します。
   - スキャンでエラーが報告されなかった場合は、メニューから Reboot を選択してシステムをリブートします。

手順 **6** ：診断の実行後にコントローラモジュールを稼働状態に戻す

## 診断が完了したら、システムにケーブルを再接続してコントローラモジュールをギブバックし、自動ギブバックを再度有効にする必要があります。

1. 必要に応じてシステムにケーブルを再接続します。

   光ファイバケーブルを使用する場合は、メディアコンバータ（ QSFP または SFP ）を取り付け直してください（取り外した場合）。

2. ストレージをギブバックして、コントローラを通常の動作に戻します。 storage failover giveback -ofnode impaired_node_name _`
3. 自動ギブバックを無効にした場合は、再度有効にします。「 storage failover modify -node local-auto-giveback true 」

手順 **7** ：障害が発生したパーツをネットアップに返却する

## 障害のある部品は、キットに付属する RMA 指示書に従ってネットアップに返却してください。を参照してください "パーツの返品と交換" 詳細については、を参照してください。

## PCIe カードを交換してください - AFF A320

PCIe カードを交換するには、カードからケーブルを外し、 SFP モジュールと QSFP モジュールをカードから取り外してから、ライザーを取り付け直し、 SFP モジュールと QSFP モジュールを取り付けてから、カードをケーブル接続する必要があります。

- この手順は、システムでサポートされるすべてのバージョンの ONTAP で使用できます
- システムのその他のコンポーネントがすべて正常に動作している必要があります。問題がある場合は、必ずテクニカルサポートにお問い合わせください。

手順 **1** ：障害のあるコントローラをシャットダウンします

構成に応じた適切な手順 を使用して、障害のあるコントローラをシャットダウンまたはテイクオーバーします。

オプション **1** ：ほとんどの構成

障害のあるコントローラをシャットダウンするには、コントローラのステータスを確認し、必要に応じて正常なコントローラが障害のあるコントローラストレージからデータを引き続き提供できるようにコントローラをテイクオーバーする必要があります。

このタスクについて

- NetApp Storage Encryption を使用している場合は、 _ ONTAP 9 NetApp Encryption パワーガイド _ の「 SED を非保護モードに戻す」セクションの手順に従って MSID をリセットしておく必要があります。

  "ONTAP 9 ネットアップ暗号化パワーガイド"

- SAN システムを使用している場合は、障害のあるコントローラの SCSI ブレードに関するイベントメッセージ（ event log show ）を確認しておく必要があります。

  各 SCSI ブレードプロセスは、クラスタ内の他のノードとクォーラムを構成している必要があります。交換を進める前に、すべての問題を解決しておく必要があります。

- ノードが 3 つ以上あるクラスタは、クォーラムを構成している必要があります。クラスタがクォーラムを構成していない場合、または正常なコントローラで適格性と正常性について false と表示される場合は、障害のあるコントローラをシャットダウンする前に問題 を修正する必要があります。を参照してください "CLI での管理の概要"。
- MetroCluster 構成を使用している場合は、 MetroCluster 構成状態が構成済みで、ノードが有効かつ正常な状態であることを確認しておく必要があります（「 MetroCluster node show 」）。

手順

1. AutoSupport が有効になっている場合は、 AutoSupport メッセージを呼び出してケースの自動作成を抑制します。「 system node AutoSupport invoke -node * -type all -message MAINT=number_OF_hours_downh

   次の AutoSupport メッセージは、ケースの自動作成を 2 時間停止します。 cluster1 ： * > system node AutoSupport invoke -node * -type all -message MAINT=2h`

2. 正常なコントローラのコンソールから自動ギブバックを無効にします。 storage failover modify – node

local-auto-giveback false

3. 障害のあるコントローラに LOADER プロンプトを表示します。

| 障害のあるコントローラの表示 | 作業 |
|---|---|
| LOADER プロンプト | コントローラモジュールの取り外しに進みます。 |
| ギブバックを待っています | Ctrl キーを押しながら C キーを押し ' プロンプトが表示されたら y と入力します |
| システムプロンプトまたはパスワードプロンプト（システムパスワードの入力） | 正常なコントローラから障害のあるコントローラをテイクオーバーまたは停止します。「 storage failover takeover -ofnode impaired_node_name _<br><br>障害のあるコントローラに「 Waiting for giveback… 」と表示されたら、 Ctrl+C キーを押し、「 y 」と入力します。 |

オプション **2** ：コントローラが **MetroCluster** に搭載されている

2 ノード MetroCluster 構成のシステムでは、この手順を使用しないでください。

障害のあるコントローラをシャットダウンするには、コントローラのステータスを確認し、必要に応じて正常なコントローラが障害のあるコントローラストレージからデータを引き続き提供できるようにコントローラをテイクオーバーする必要があります。

- ノードが 3 つ以上あるクラスタは、クォーラムを構成している必要があります。クラスタがクォーラムを構成していない場合、または正常なコントローラで適格性と正常性について false と表示される場合は、障害のあるコントローラをシャットダウンする前に問題 を修正する必要があります。を参照してください "CLI での管理の概要"。
- MetroCluster 構成を使用している場合は、 MetroCluster 構成状態が構成済みで、ノードが有効かつ正常な状態であることを確認しておく必要があります（「 MetroCluster node show 」）。

手順

1. AutoSupport が有効になっている場合は、 AutoSupport メッセージを呼び出してケースの自動作成を抑制します。「 system node AutoSupport invoke -node * -type all -message MAINT=number_OF_hours_downh

   次の AutoSupport メッセージは、ケースの自動作成を 2 時間停止します。 cluster1 ： * > system node AutoSupport invoke -node * -type all -message MAINT=2h`

2. 正常なコントローラのコンソールから自動ギブバックを無効にします。 storage failover modify – node local-auto-giveback false
3. 障害のあるコントローラに LOADER プロンプトを表示します。

| 障害のあるコントローラの表示 | 作業 |
|---|---|
| LOADER プロンプト | コントローラモジュールの取り外しに進みます。 |

| 障害のあるコントローラの表示 | 作業 |
| --- | --- |
| ギブバックを待っています | Ctrl キーを押しながら C キーを押し ' プロンプトが表示されたら y と入力します |
| システムプロンプトまたはパスワードプロンプト（システムパスワードの入力） | 正常なコントローラから障害のあるコントローラをテイクオーバーまたは停止します。「 storage failover takeover -ofnode impaired_node_name _<br><br>障害のあるコントローラに「 Waiting for giveback… 」と表示されたら、 Ctrl+C キーを押し、「 y 」と入力します。 |

手順 **2** ：コントローラモジュールを取り外す

## コントローラモジュール内部のコンポーネントにアクセスするには、コントローラモジュールをシャーシから取り外す必要があります。

1. 接地対策がまだの場合は、自身で適切に実施します。
2. コントローラモジュールの電源装置のコードを電源から抜きます。
3. ケーブルマネジメントデバイスに接続しているケーブルをまとめているフックとループストラップを緩め、システムケーブルと SFP をコントローラモジュールから外し（必要な場合）、どのケーブルが何に接続されていたかを記録します。

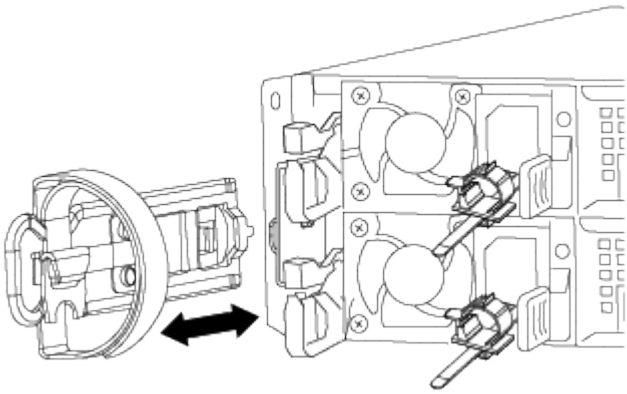

ケーブルはケーブルマネジメントデバイスに収めたままにします。これにより、ケーブルマネジメントデバイスを取り付け直すときに、ケーブルを整理する必要がありません。

4. ケーブルマネジメントデバイスをコントローラモジュールの右側と左側から取り外し、脇に置きます。
5. コントローラモジュールをシャーシから取り外します。

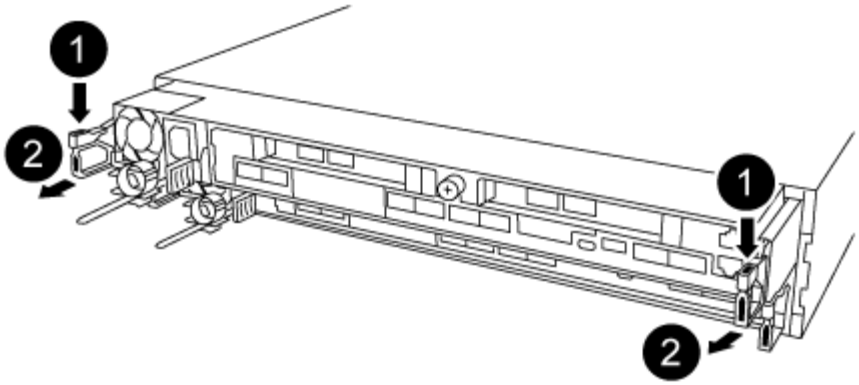


a. コントローラモジュールの両側にあるラッチ機構に人差し指をかけます。

b. ラッチ機構の上部にあるオレンジ色のタブを押し下げて、シャーシのラッチピンを解除します。

   ラッチ機構のフックがほぼ垂直に位置し、シャーシピンから解除されている必要があります。

c. コントローラモジュールの側面を持てるように、コントローラモジュールをゆっくりと少し手前に引き出します。

d. コントローラモジュールを両手でシャーシからゆっくりと引き出し、平らで安定した場所に置きます。

手順 **3** ： **PCIe** カードを交換します

障害の発生した PCIe カードを含む PCIe ライザーをコントローラモジュールから取り外し、障害の発生した PCIe カードをライザーから取り外し、交換用 PCIe カードをライザーに取り付けてから、ライザーをコントローラモジュールに再度取り付ける必要があります。

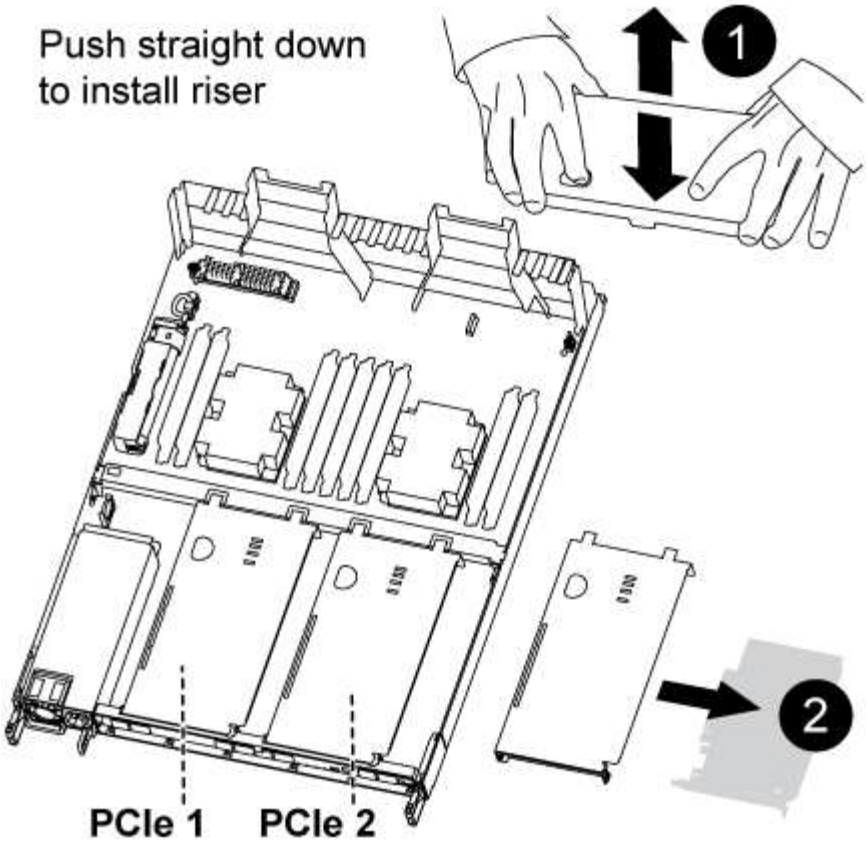


1. PCIe ライザーのカバーの青色の取り付けネジを外してカバーを取り外します。カバーを手前にスライドさせて上に回転させ、コントローラモジュールから持ち上げて外し、脇に置きます。
2. 障害のある PCIe カードが取り付けられているライザーを取り外します。
   a. PCIe カード内の SFP モジュールまたは QSFP モジュールを取り外します。
   b. ライザーモジュールの左側にある穴に人差し指を入れ、親指でライザーをつかみます。
   c. ライザーを持ち上げてソケットから取り出し、脇に置きます。
3. ライザー内のカードを交換します。
   a. ライザーを安定した場所に置き、ライザーを裏返して PCIe カードを取り出せるようにします。
   b. ソケットの両側で PCIe カードの下端のすぐ下に親指を置き、カードをそっと上に押してソケットから外します。
   c. カードをスライドさせてライザーから取り出し、脇に置きます。
   d. 交換用カードのベゼルをライザーの端に合わせ、カードの外側の端をライザーの左側にある位置合わせガイドに合わせます。
   e. カードをそっとスライドさせ、カードコネクタとライザーソケットの位置が合ったらカードをソケットにゆっくりと押し込みます。
4. ライザーをコントローラモジュールに再度取り付けます。
   a. ライザーの前端がライザーベイの開口部の真上に来るように、ライザーを開口部に合わせます。
   b. ライザーの下側にあるピンが背面ライザーベイの金属板の穴の真上に来るように、ライザーの後端の位置を合わせます。
   c. ライザーを均等な力で真下に押してコントローラモジュールのソケットに装着します。

d. PCIe ライザーカバーをコントローラモジュールに再度取り付けます。

**9** 月 **4** 日：コントローラモジュールを取り付けます

## コントローラモジュールのコンポーネントを交換したら、コントローラモジュールをシャーシに再度取り付け、メンテナンスモードでブートする必要があります。

1. コントローラモジュールの背面にあるエアダクトを閉じ、 PCIe カードにカバーを再度取り付けていない場合は、
2. コントローラモジュールの端をシャーシの開口部に合わせ、コントローラモジュールをシステムに半分までそっと押し込みます。

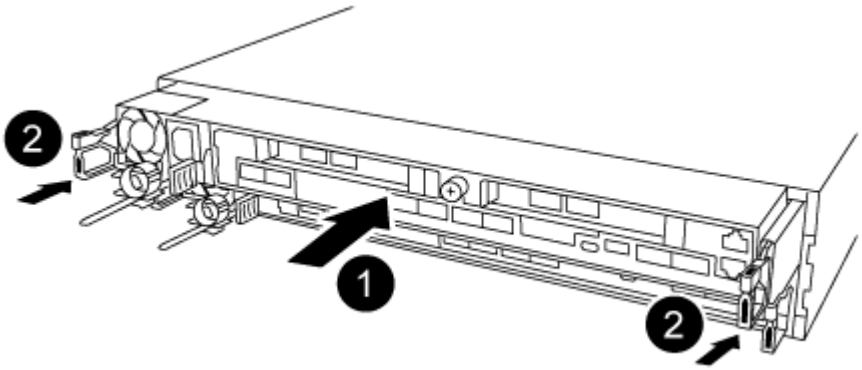


ⓘ 指示があるまでコントローラモジュールをシャーシに完全に挿入しないでください。

3. システムにアクセスして以降のセクションのタスクを実行できるように、管理ポートとコンソールポートのみをケーブル接続します。

ⓘ 残りのケーブルは、この手順の後半でコントローラモジュールに接続します。

4. コントローラモジュールの再取り付けを完了します。

   a. ラッチアームが引き出された位置で固定されていることを確認します。
   b. ラッチアームを使用して、コントローラモジュールをシャーシベイの奥まで押し込みます。
   c. ラッチ上部にあるオレンジ色のタブを押し下げます。
   d. コントローラモジュールをシャーシの端と揃うまで、シャーシベイにそっと押し込みます。

   ⓘ ラッチのアームがシャーシ内にスライドします。

   コントローラモジュールは、シャーシに完全に装着されるとすぐにブートを開始します。

   a. ラッチを外してコントローラモジュールを所定の位置に固定します。
   b. 電源装置を再度ケーブル接続します。
   c. ケーブルマネジメントデバイスをまだ取り付けていない場合は、取り付け直します。
   d. Ctrl キーを押しながら C キーを押して ' 通常の起動プロセスを中断します

手順 **5** ：コントローラモジュールを動作状態に戻す

診断が完了したら、システムにケーブルを再接続してコントローラモジュールをギブバックし、自動ギブバックを再度有効にする必要があります。

1. 必要に応じてシステムにケーブルを再接続します。

   光ファイバケーブルを使用する場合は、メディアコンバータ（ QSFP または SFP ）を取り付け直してください（取り外した場合）。

2. ストレージをギブバックして、コントローラを通常の動作に戻します。 storage failover giveback -ofnode impaired_node_name _`
3. 自動ギブバックを無効にした場合は、再度有効にします。「 storage failover modify -node local-auto-giveback true 」

手順 **6** ：障害が発生したパーツをネットアップに返却する

障害のある部品は、キットに付属する RMA 指示書に従ってネットアップに返却してください。を参照してください "パーツの返品と交換" 詳細については、を参照してください。

## 電源装置を交換してください **- AFF A320**

電源装置（ PSU ）を交換するには、ターゲットの PSU の電源を切断して電源ケーブルを外し、その PSU を取り外したあとに、交換用 PSU を取り付けて電源に再接続します。

- 電源装置は冗長で、ホットスワップに対応しています。
- この手順は、一度に 1 台の電源装置を交換するために作成されたものです。

> シャーシから電源装置を取り外してから 2 分以内に電源装置を交換することを推奨します。システムは引き続き動作しますが、電源装置が交換されるまでは、デグレード状態の電源装置に関するメッセージが ONTAP からコンソールに送信されます。

- 電源装置では自動で電圧が調整されます。

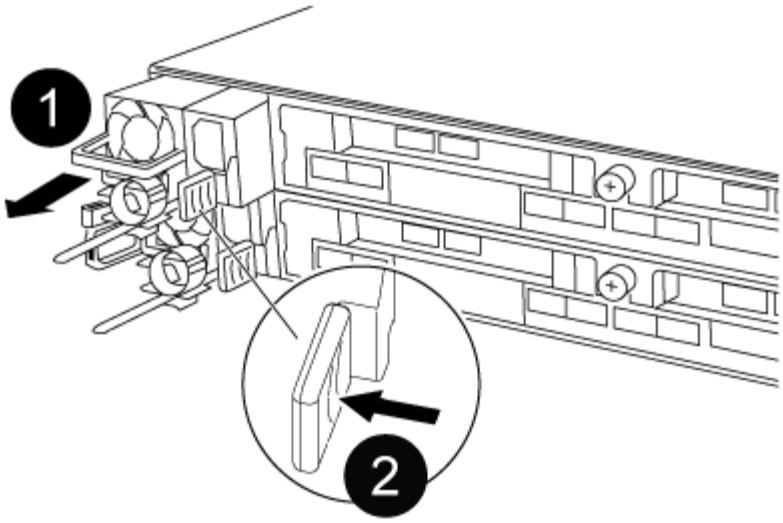


図 **1.** 手順

1. 接地対策がまだの場合は、自身で適切に実施します。
2. コンソールのエラーメッセージまたは電源装置の LED から、交換する電源装置を特定します。
3. 電源装置の接続を解除します。
   a. 電源ケーブルの固定クリップを開き、電源装置から電源ケーブルを抜きます。
   b. 電源から電源ケーブルを抜きます。
4. 電源装置を取り外します。
   a. カムハンドルを回転させて、電源装置をシャーシから引き出せるようにします。
   b. 青色の固定ツメを押して電源装置をシャーシから外します。
   c. 両手で電源装置をシャーシから引き出し、脇に置きます。
5. 電源装置の端を両手で支えながらコントローラモジュールの開口部に合わせ、固定ツメがカチッと音を立てて所定の位置に収まるまで電源装置をコントローラモジュールにそっと押し込みます。

   電源装置は、内部コネクタに正しく差し込まれ、所定の位置にロックされているだけです。

   > ⓘ 内部コネクタの破損を防ぐため、電源装置をシステムに挿入する際に力を入れすぎないようにしてください。

6. 「カムハンドルを回して、電源装置と同一面になるようにします。」
7. 電源装置のケーブルを再接続します。
   a. 電源装置と電源に電源ケーブルを再接続します。
   b. 電源ケーブルの固定クリップを使用して電源ケーブルを電源装置に固定します。

   電源装置への電力供給が復旧すると、ステータス LED が緑色に点灯します。

8. 障害のある部品は、キットに付属する RMA 指示書に従ってネットアップに返却してください。を参照してください "パーツの返品と交換" 詳細については、を参照してください。

## リアルタイムクロックバッテリを交換してください - AFF A320

コントローラモジュールのリアルタイムクロック（RTC）バッテリを交換して、正確な時刻同期に依存するシステムのサービスとアプリケーションが機能を継続できるようにします。

- この手順は、システムでサポートされるすべてのバージョンの ONTAP で使用できます
- システムのその他のコンポーネントがすべて正常に動作している必要があります。問題がある場合は、必ずテクニカルサポートにお問い合わせください。

手順 **1** ：コントローラをシャットダウンします

ストレージシステムのハードウェア構成に応じた手順を使用して、障害のあるコントローラをシャットダウンまたはテイクオーバーできます。

オプション **1** ：ほとんどの構成

障害のあるコントローラをシャットダウンするには、コントローラのステータスを確認し、必要に応じて正常なコントローラが障害のあるコントローラストレージからデータを引き続き提供できるようにコントローラをテイクオーバーする必要があります。

このタスクについて

- NetApp Storage Encryption を使用している場合は、 _ ONTAP 9 NetApp Encryption パワーガイド _ の「 SED を非保護モードに戻す」セクションの手順に従って MSID をリセットしておく必要があります。

  "ONTAP 9 ネットアップ暗号化パワーガイド"

- SAN システムを使用している場合は、障害のあるコントローラの SCSI ブレードに関するイベントメッセージ（ event log show ）を確認しておく必要があります。

  各 SCSI ブレードプロセスは、クラスタ内の他のノードとクォーラムを構成している必要があります。交換を進める前に、すべての問題を解決しておく必要があります。

- ノードが 3 つ以上あるクラスタは、クォーラムを構成している必要があります。クラスタがクォーラムを構成していない場合、または正常なコントローラで適格性と正常性について false と表示される場合は、障害のあるコントローラをシャットダウンする前に問題 を修正する必要があります。を参照してください "CLI での管理の概要"。
- MetroCluster 構成を使用している場合は、 MetroCluster 構成状態が構成済みで、ノードが有効かつ正常な状態であることを確認しておく必要があります（「 MetroCluster node show 」）。

手順

1. AutoSupport が有効になっている場合は、 AutoSupport メッセージを呼び出してケースの自動作成を抑制します。「 system node AutoSupport invoke -node * -type all -message MAINT=number_OF_hours_downh

   次の AutoSupport メッセージは、ケースの自動作成を 2 時間停止します。 cluster1 ： * > system node AutoSupport invoke -node * -type all -message MAINT=2h`

2. 正常なコントローラのコンソールから自動ギブバックを無効にします。 storage failover modify – node

local-auto-giveback false

3. 障害のあるコントローラに LOADER プロンプトを表示します。

| 障害のあるコントローラの表示 | 作業 |
|---|---|
| LOADER プロンプト | コントローラモジュールの取り外しに進みます。 |
| ギブバックを待っています | Ctrl キーを押しながら C キーを押し ' プロンプトが表示されたら y と入力します |
| システムプロンプトまたはパスワードプロンプト（システムパスワードの入力） | 正常なコントローラから障害のあるコントローラをテイクオーバーまたは停止します。「 storage failover takeover -ofnode impaired_node_name _<br><br>障害のあるコントローラに「 Waiting for giveback… 」と表示されたら、 Ctrl+C キーを押し、「 y 」と入力します。 |

オプション **2** ：コントローラが **MetroCluster** に搭載されている

2 ノード MetroCluster 構成のシステムでは、この手順を使用しないでください。

障害のあるコントローラをシャットダウンするには、コントローラのステータスを確認し、必要に応じて正常なコントローラが障害のあるコントローラストレージからデータを引き続き提供できるようにコントローラをテイクオーバーする必要があります。

- ノードが 3 つ以上あるクラスタは、クォーラムを構成している必要があります。クラスタがクォーラムを構成していない場合、または正常なコントローラで適格性と正常性について false と表示される場合は、障害のあるコントローラをシャットダウンする前に問題 を修正する必要があります。を参照してください "CLI での管理の概要"。
- MetroCluster 構成を使用している場合は、 MetroCluster 構成状態が構成済みで、ノードが有効かつ正常な状態であることを確認しておく必要があります（「 MetroCluster node show 」）。

手順

1. AutoSupport が有効になっている場合は、 AutoSupport メッセージを呼び出してケースの自動作成を抑制します。「 system node AutoSupport invoke -node * -type all -message MAINT=number_OF_hours_downh

   次の AutoSupport メッセージは、ケースの自動作成を 2 時間停止します。 cluster1 ： * > system node AutoSupport invoke -node * -type all -message MAINT=2h`

2. 正常なコントローラのコンソールから自動ギブバックを無効にします。 storage failover modify – node local-auto-giveback false
3. 障害のあるコントローラに LOADER プロンプトを表示します。

| 障害のあるコントローラの表示 | 作業 |
|---|---|
| LOADER プロンプト | コントローラモジュールの取り外しに進みます。 |

| 障害のあるコントローラの表示 | 作業 |
| --- | --- |
| ギブバックを待っています | Ctrl キーを押しながら C キーを押し ' プロンプトが表示されたら y と入力します |
| システムプロンプトまたはパスワードプロンプト（システムパスワードの入力） | 正常なコントローラから障害のあるコントローラをテイクオーバーまたは停止します。「 storage failover takeover -ofnode impaired_node_name _<br><br>障害のあるコントローラに「 Waiting for giveback… 」と表示されたら、 Ctrl+C キーを押し、「 y 」と入力します。 |

手順 **2** ： **RTC** バッテリを交換します

## コントローラモジュール内で RTC バッテリの場所を確認し、特定の手順を実行する必要があります。

手順 **3** ：コントローラモジュールを取り外す

## コントローラモジュール内部のコンポーネントにアクセスするには、コントローラモジュールをシャーシから取り外す必要があります。

1. 接地対策がまだの場合は、自身で適切に実施します。
2. コントローラモジュールの電源装置のコードを電源から抜きます。
3. ケーブルマネジメントデバイスに接続しているケーブルをまとめているフックとループストラップを緩め、システムケーブルと SFP をコントローラモジュールから外し（必要な場合）、どのケーブルが何に接続されていたかを記録します。

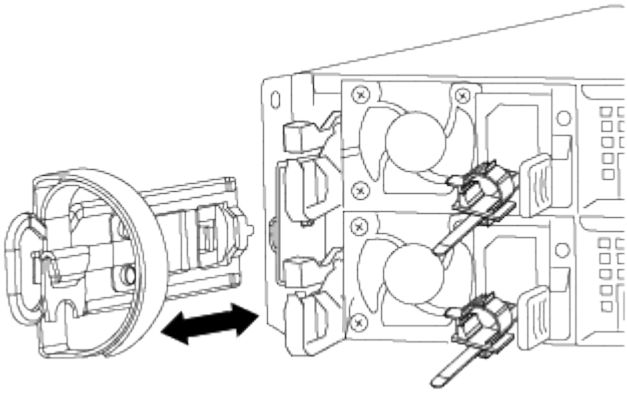

ケーブルはケーブルマネジメントデバイスに収めたままにします。これにより、ケーブルマネジメントデバイスを取り付け直すときに、ケーブルを整理する必要がありません。

4. ケーブルマネジメントデバイスをコントローラモジュールの右側と左側から取り外し、脇に置きます。
5. コントローラモジュールをシャーシから取り外します。

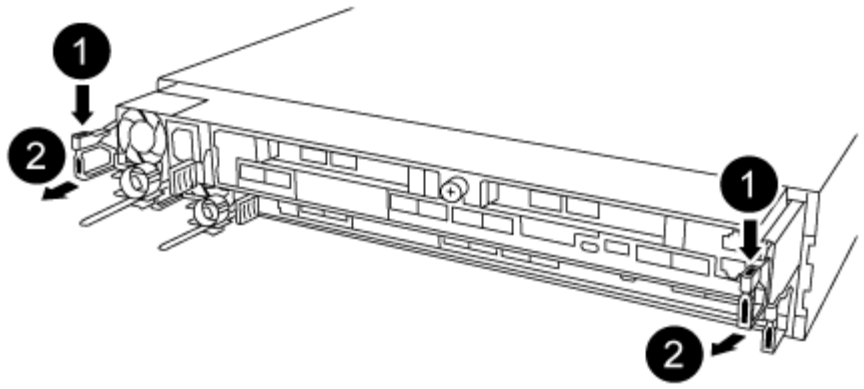


a. コントローラモジュールの両側にあるラッチ機構に人差し指をかけます。

b. ラッチ機構の上部にあるオレンジ色のタブを押し下げて、シャーシのラッチピンを解除します。

   ラッチ機構のフックがほぼ垂直に位置し、シャーシピンから解除されている必要があります。

c. コントローラモジュールの側面を持てるように、コントローラモジュールをゆっくりと少し手前に引き出します。

d. コントローラモジュールを両手でシャーシからゆっくりと引き出し、平らで安定した場所に置きます。

手順 **4** ： **RTC** バッテリを交換します

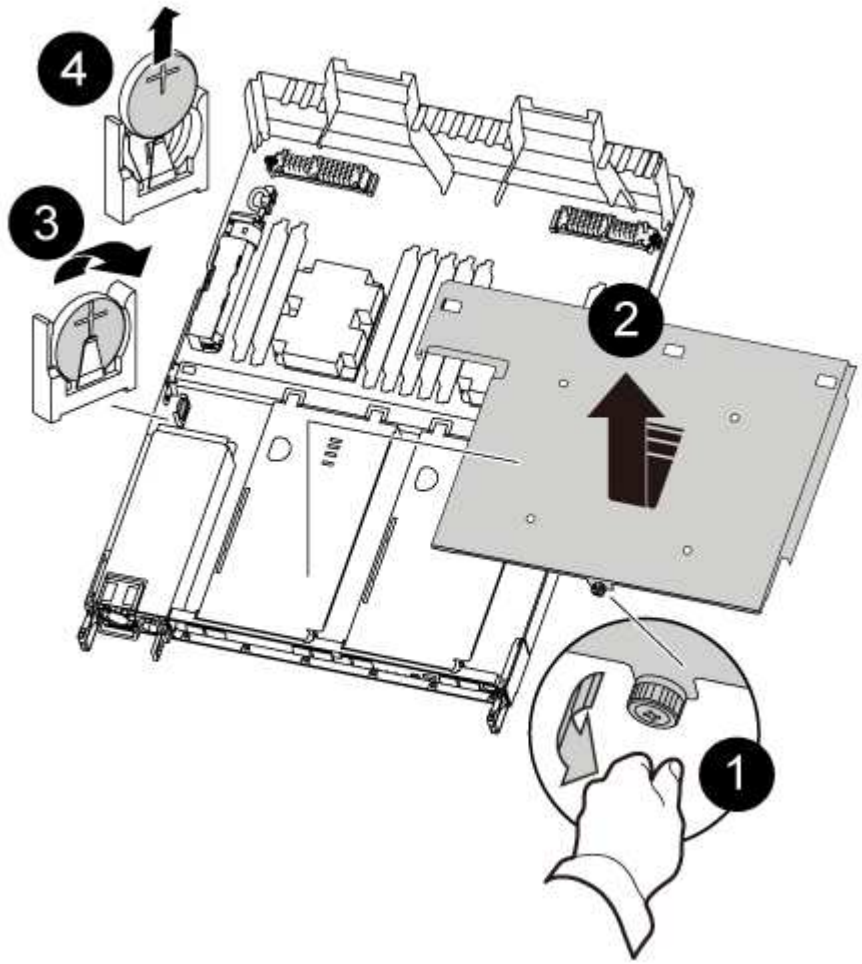

1. PCIe カバーを取り外します。
   a. コントローラモジュールの背面で、オンボードポートの上にある青色の取り付けネジを外します。
   b. カバーを手前にスライドさせ、上に回転させます。
   c. カバーを取り外し、脇に置きます。
2. RTC バッテリの場所を確認して取り出し、交換します。
   a. FRU マップを使用して、コントローラモジュール上の RTC バッテリの場所を確認します。
   b. バッテリをそっと押してホルダーから離し、持ち上げてホルダーから取り出します。

   > ホルダーから取り外す際に、バッテリの極の向きを確認しておいてください。バッテリに記載されているプラス記号に従って、バッテリをホルダーに正しく配置する必要があります。ホルダーの近くにプラス記号が表示されているので、バッテリーの位置を確認できます。

   c. 交換用バッテリを静電気防止用の梱包バッグから取り出します。
   d. RTC バッテリの極の向きを確認し、バッテリを斜めに傾けた状態で押し下げてホルダーに挿入します。
3. バッテリがホルダーに完全に取り付けられ、かつ極の向きが正しいことを目で見て確認します。
4. PCIe カバーをコントローラモジュールに再度取り付けます。

手順 **5** ：コントローラモジュールを再度取り付け、 **RTC** バッテリ交換後に日時を設定します

## コントローラモジュール内のコンポーネントを交換したら、コントローラモジュールをシステムシャーシに再度取り付け、コントローラの日付と時刻をリセットしてブートする必要があります。

1. エアダクトまたはコントローラモジュールカバーを閉じていない場合は閉じます。
2. コントローラモジュールの端をシャーシの開口部に合わせ、コントローラモジュールをシステムに半分までそっと押し込みます。

   指示があるまでコントローラモジュールをシャーシに完全に挿入しないでください。

3. 必要に応じてシステムにケーブルを再接続します。

   光ファイバケーブルを使用する場合は、メディアコンバータ（ QSFP または SFP ）を取り付け直してください（取り外した場合）。

4. 電源装置を取り外した場合は、電源装置を再度接続し、電源ケーブルの固定クリップを再度取り付けます。
5. コントローラモジュールの再取り付けを完了します。
   a. ラッチアームが引き出された位置で固定されていることを確認します。
   b. ラッチアームを使用して、コントローラモジュールをシャーシベイの奥まで押し込みます。

   > ラッチアームの上部にあるラッチを押し下げないでください。そのためには、ロックを上げて、コントローラモジュールがシャーシにスライドしないようにします。

c. ラッチ上部にあるオレンジ色のタブを押し下げます。

d. コントローラモジュールをシャーシの端と揃うまで、シャーシベイにそっと押し込みます。

> ラッチのアームがシャーシ内にスライドします。

コントローラモジュールは、シャーシに完全に装着されるとすぐにブートを開始します。

a. ラッチを外してコントローラモジュールを所定の位置に固定します。

b. ケーブルマネジメントデバイスをまだ取り付けていない場合は、取り付け直します。

c. LOADER プロンプトでコントローラを停止します。

6. コントローラの時刻と日付をリセットします。

   a. show date コマンドを使用して ' 正常なコントローラの日付と時刻を確認します

   b. ターゲットコントローラの LOADER プロンプトで、日時を確認します。

   c. 必要に応じて 'set date mm/dd/yyyy` コマンドで日付を変更します

   d. 必要に応じて、「 set time hh ： mm ： ss 」コマンドを使用して、時刻を GMT で設定します。

   e. ターゲットコントローラの日付と時刻を確認します。

7. LOADER プロンプトで「 bye 」と入力して、 PCIe カードおよびその他のコンポーネントを再初期化し、コントローラをリブートさせます。

8. ストレージをギブバックして、コントローラを通常の動作に戻します。 storage failover giveback -ofnode impaired_node_name _`

9. 自動ギブバックを無効にした場合は、再度有効にします。「 storage failover modify -node local-auto-giveback true 」

手順 **6** ：障害が発生したパーツをネットアップに返却する

障害のある部品は、キットに付属する RMA 指示書に従ってネットアップに返却してください。を参照してください "パーツの返品と交換" 詳細については、を参照してください。

**Copyright Information**

Copyright © 2022 NetApp, Inc. All rights reserved. Printed in the U.S. No part of this document covered by copyright may be reproduced in any form or by any means-graphic, electronic, or mechanical, including photocopying, recording, taping, or storage in an electronic retrieval system-without prior written permission of the copyright owner.

Software derived from copyrighted NetApp material is subject to the following license and disclaimer:

THIS SOFTWARE IS PROVIDED BY NETAPP “AS IS” AND WITHOUT ANY EXPRESS OR IMPLIED WARRANTIES, INCLUDING, BUT NOT LIMITED TO, THE IMPLIED WARRANTIES OF MERCHANTABILITY AND FITNESS FOR A PARTICULAR PURPOSE, WHICH ARE HEREBY DISCLAIMED. IN NO EVENT SHALL NETAPP BE LIABLE FOR ANY DIRECT, INDIRECT, INCIDENTAL, SPECIAL, EXEMPLARY, OR CONSEQUENTIAL DAMAGES (INCLUDING, BUT NOT LIMITED TO, PROCUREMENT OF SUBSTITUTE GOODS OR SERVICES; LOSS OF USE, DATA, OR PROFITS; OR BUSINESS INTERRUPTION) HOWEVER CAUSED AND ON ANY THEORY OF LIABILITY, WHETHER IN CONTRACT, STRICT LIABILITY, OR TORT (INCLUDING NEGLIGENCE OR OTHERWISE) ARISING IN ANY WAY OUT OF THE USE OF THIS SOFTWARE, EVEN IF ADVISED OF THE POSSIBILITY OF SUCH DAMAGE.

NetApp reserves the right to change any products described herein at any time, and without notice. NetApp assumes no responsibility or liability arising from the use of products described herein, except as expressly agreed to in writing by NetApp. The use or purchase of this product does not convey a license under any patent rights, trademark rights, or any other intellectual property rights of NetApp.

The product described in this manual may be protected by one or more U.S. patents, foreign patents, or pending applications.

RESTRICTED RIGHTS LEGEND: Use, duplication, or disclosure by the government is subject to restrictions as set forth in subparagraph (c)(1)(ii) of the Rights in Technical Data and Computer Software clause at DFARS 252.277-7103 (October 1988) and FAR 52-227-19 (June 1987).

**Trademark Information**

NETAPP, the NETAPP logo, and the marks listed at http://www.netapp.com/TM are trademarks of NetApp, Inc. Other company and product names may be trademarks of their respective owners.