メンテナンス
ONTAP Systems

NetApp
May 06, 2022

This PDF was generated from https://docs.netapp.com/ja-jp/ontap-systems/a200/bootmedia-replace-overview.html on May 06, 2022. Always check docs.netapp.com for the latest.

目次

メンテナンス 1
ブートメディア 1
シャーシ 20
コントローラモジュール 28
DIMM- AFF A200 を交換します 48
SSD ドライブまたは HDD ドライブを交換してください - AFF A200 60
NVMEM バッテリを交換します - AFF A200 64
電源装置を交換します - AFF A200 73
リアルタイムクロックのバッテリを交換してください - AFF A200 74

メンテナンス

ブートメディア

ブートメディアの交換の概要 - AFF A200

ブートメディアには、システムがブート時に使用するシステムファイル（ブートイメージ）のプライマリセットとセカンダリセットが格納されています。ネットワーク構成に応じて、無停止または停止を伴う交換を実行できます。

「 image_xxx.tgz 」ファイルを格納できる適切な容量のストレージを搭載した、 FAT32 にフォーマットされた USB フラッシュドライブが必要です。

作業を開始する前に

- 無停止または停止を伴う方法でブートメディアを交換する場合は、 var ファイルシステムをリストアする必要があります。
  - 無停止で交換する場合は、 HA ペアをネットワークに接続して var ファイルシステムをリストアする必要があります。
  - 停止を伴う交換の場合、 var ファイルシステムをリストアするためにネットワーク接続は必要ありませんが、リブートが 2 回必要です。
- 障害が発生したコンポーネントは、プロバイダから受け取った交換用 FRU コンポーネントと交換する必要があります。
- これらの手順のコマンドを正しいコントローラに適用することが重要です。
  - impaired_controller は、メンテナンスを実行しているコントローラです。
  - healthy_controller は、障害のあるコントローラの HA パートナーです。

オンボード暗号化キーを確認します - AFF A200

障害のあるコントローラをシャットダウンしてオンボード暗号化キーのステータスを確認する前に、障害のあるコントローラのステータスを確認し、自動ギブバックを無効にして、実行中の ONTAP のバージョンを確認する必要があります。

ノードが 3 つ以上あるクラスタは、クォーラムを構成している必要があります。クラスタがクォーラムを構成していない場合、または正常なコントローラで適格性と正常性について false と表示される場合は、障害のあるコントローラをシャットダウンする前に問題 を修正する必要があります。を参照してください "CLI での NetApp Encryption の概要"。

手順

1. 障害のあるコントローラのステータスを確認します。
   - 障害のあるコントローラがログインプロンプトに表示されている場合は 'admin' としてログインします
   - 障害のあるコントローラが LOADER プロンプトに表示され、 HA 構成の一部である場合は、正常なコントローラに「 admin 」としてログインします。
   - 障害のあるコントローラがスタンドアロン構成で LOADER プロンプトが表示されている場合は、にお問い合わせください "mysupport.netapp.com"。

2. AutoSupport が有効になっている場合は、 AutoSupport メッセージを呼び出してケースの自動作成を抑制します。「 system node AutoSupport invoke -node * -type all -message MAINT=number_OF_hours_downh

   次の AutoSupport メッセージは、ケースの自動作成を 2 時間停止します。 cluster1 ： * > system node AutoSupport invoke -node * -type all -message MAINT=2h`

3. 「 version -v 」コマンドを使用して、障害のあるコントローラ上でシステムが実行している ONTAP のバージョンを確認します。アップしている場合はパートナーコントローラ上で、障害のあるコントローラがダウンしている場合はパートナーコントローラ上で確認します。
   - このコマンドの出力に <lno-DARE> または <1Ono-dARE> が表示される場合は、システムが NVE をサポートしていないので、コントローラのシャットダウンに進みます。
   - コマンドの出力に <lno-DARE> が表示されず、システムで ONTAP 9.5 が実行されている場合は、に進みます [Option 1: Checking NVE or NSE on systems running ONTAP 9.5 and earlier]。
   - コマンドの出力に <lno-DARE > が表示されず、システムで ONTAP 9.6 以降が実行されている場合は、に進みます [Option 2: Checking NVE or NSE on systems running ONTAP 9.6 and later]。
4. 障害のあるコントローラが HA 構成の一部である場合は、正常なコントローラからの自動ギブバックを無効にします。 storage failover modify -node local-auto-giveback false または storage failover modify -node local-auto-giveback -after-panic false

オプション **1** ： **ONTAP 9.5** 以前を実行しているシステムの **NVE** または **NSE** をチェックする

障害のあるコントローラをシャットダウンする前に、システムで NetApp Volume Encryption （ NVE ）または NetApp Storage Encryption （ NSE ）が有効になっているかどうかを確認する必要があります。その場合は、設定を確認する必要があります。

手順

1. 障害のあるコントローラにコンソールケーブルを接続します。
2. クラスタ内のボリュームに NVE が設定されているかどうかを確認します。 volume show -is-encrypted true

   出力に含まれるボリュームには NVE が設定されているため、 NVE の設定を確認する必要があります。ボリュームが表示されない場合は、 NSE が設定されているかどうかを確認します。

3. NSE が設定されているかどうかを確認します。「 storage encryption disk show 」
   - モードとキー ID の情報を含むドライブの詳細がコマンド出力に表示される場合は、 NSE が設定されているので、 NSE の設定を確認する必要があります。
   - NVE と NSE が設定されていない場合は、障害のあるコントローラを安全にシャットダウンできます。

NVE の設定を確認する

手順

1. キー管理サーバに格納されている認証キーのキー ID を表示します。「 securitykey-manager query
   - [Restored （復元）] 列に [yes] と表示され、すべてのキー管理ツールに [Available] と表示されている場合は、障害のあるコントローラをシャットダウンしても安全です。
   - [Restored （復元）] 列に 'yes' 以外の項目が表示される場合、またはいずれかのキー管理ツールに [Unavailable （利用不可）] と表示される場合は、いくつかの追加手順を実行する必要があります。

- オンボードキー管理が有効になっている場合にこのコマンドがサポートされませんというメッセージが表示された場合は、他の手順をいくつか実行する必要があります。

2. [リストア済み] カラムに 'yes' 以外のものが表示されている場合 ' または ' キー・マネージャに unavailable と表示されている場合は ' 次の手順を実行します

   a. すべての認証キーと関連キー ID を取得してリストアします： 'securitykey-manager restore-address*

      コマンドが失敗した場合は、ネットアップサポートにお問い合わせください。

   "mysupport.netapp.com"

   a. すべての認証キーについて 'restored' 列に yes と表示され ' すべてのキー・マネージャには Available ： 'securitykey-manager query と表示されていることを確認します

   b. 障害のあるコントローラをシャットダウンします。

3. オンボードキー管理が有効になっているときに「 This command is not supported when onboard key management 」というメッセージが表示された場合は、オンボードキーマネージャに格納されているキーを表示します。「 securitykey-manager key show -detail」

   a. [Restored （リストア済み）] カラムに 'yes' と表示されている場合は ' オンボード・キー管理情報を手動でバックアップします

      - advanced 権限モードに切り替え、続行するかどうかを尋ねられたら「 y 」と入力します。「 set -priv advanced 」
      - コマンドを入力して、 OKM バックアップ情報を表示します：「 securitykey-manager backup show 」
      - バックアップ情報の内容を別のファイルまたはログファイルにコピーします。OKM は手動でリカバリする必要がある災害シナリオで必要になります。
      - admin モードに戻ります。 'set-priv admin'
      - 障害のあるコントローラをシャットダウンします。

   b. [リストア済み] カラムに 'yes' 以外の項目が表示される場合は ' 次の手順を実行します

      - key-manager setup ウィザードを実行します： 'securitykey-manager setup -node target/impaired node name

        プロンプトで、お客様のオンボードキー管理のパスフレーズを入力します。パスフレーズを指定できない場合は、にお問い合わせください "mysupport.netapp.com"

      - すべての認証キーに対して 'restored' カラムに yes が表示されていることを確認します 'securitykey-manager key show-detail
      - advanced 権限モードに切り替え、続行するかどうかを尋ねられたら「 y 」と入力します。「 set -priv advanced 」
      - コマンドを入力して、 OKM バックアップ情報を表示します：「 securitykey-manager backup show 」
      - バックアップ情報の内容を別のファイルまたはログファイルにコピーします。OKM は手動でリカバリする必要がある災害シナリオで必要になります。
      - admin モードに戻ります。 'set-priv admin'
      - コントローラは安全にシャットダウンできます。

NSE の設定を確認

手順

1. キー管理サーバに格納されている認証キーのキー ID を表示します。「 securitykey-manager query
   - [Restored （復元）] 列に [yes] と表示され、すべてのキー管理ツールに [Available] と表示されている場合は、障害のあるコントローラをシャットダウンしても安全です。
   - [Restored （復元）] 列に 'yes' 以外の項目が表示される場合、またはいずれかのキー管理ツールに [Unavailable （利用不可）] と表示される場合は、いくつかの追加手順を実行する必要があります。
   - オンボードキー管理が有効になっている場合にこのコマンドがサポートされませんというメッセージが表示された場合は、他の手順をいくつか実行する必要があります
2. [リストア済み] カラムに 'yes' 以外のものが表示されている場合 ' または ' キー・マネージャに unavailable と表示されている場合は ' 次の手順を実行します

   a. すべての認証キーと関連キー ID を取得してリストアします： 'securitykey-manager restore-address*

      コマンドが失敗した場合は、ネットアップサポートにお問い合わせください。

   "mysupport.netapp.com"

   a. すべての認証キーについて 'restored' 列に yes と表示され ' すべてのキー・マネージャには Available ： 'securitykey-manager query と表示されていることを確認します
   b. 障害のあるコントローラをシャットダウンします。
3. オンボードキー管理が有効になっているときに「 This command is not supported when onboard key management 」というメッセージが表示された場合は、オンボードキーマネージャに格納されているキーを表示します。「 securitykey-manager key show -detail」

   a. [Restored （復元）] 列に「 yes 」と表示されている場合は、オンボードキー管理情報を手動でバックアップします。
      - advanced 権限モードに切り替え、続行するかどうかを尋ねられたら「 y 」と入力します。「 set -priv advanced 」
      - コマンドを入力して、 OKM バックアップ情報を表示します：「 securitykey-manager backup show 」
      - バックアップ情報の内容を別のファイルまたはログファイルにコピーします。OKM は手動でリカバリする必要がある災害シナリオで必要になります。
      - admin モードに戻ります。 'set-priv admin'
      - 障害のあるコントローラをシャットダウンします。
   b. [リストア済み] カラムに 'yes' 以外の項目が表示される場合は ' 次の手順を実行します
      - key-manager setup ウィザードを実行します： 'securitykey-manager setup -node target/impaired node name

        プロンプトで、お客様の OKM パスフレーズを入力します。パスフレーズを指定できない場合は、にお問い合わせください "mysupport.netapp.com"

      - すべての認証キーについて 'restored' 列に yes と表示されていることを確認します
      - advanced 権限モードに切り替え、続行するかどうかを尋ねられたら「 y 」と入力します。「 set -priv advanced 」

- コマンド「 security key-manager backup show 」を入力して、 OKM の情報をバックアップします

> OKM 情報がログファイルに保存されていることを確認してください。この情報は、 OKM を手動でリカバリする必要がある災害シナリオで必要になります。

- バックアップ情報の内容を別のファイルまたはログにコピーします。OKM は手動でリカバリする必要がある災害シナリオで必要になります。
- admin モードに戻ります。 'set-priv admin'
- コントローラは安全にシャットダウンできます。

オプション **2** ： **ONTAP 9.6** 以降を実行しているシステムの **NVE** または **NSE** を確認する

障害のあるコントローラをシャットダウンする前に、システムで NetApp Volume Encryption （ NVE ）または NetApp Storage Encryption （ NSE ）が有効になっているかどうかを確認する必要があります。その場合は、設定を確認する必要があります。

1. クラスタ内のいずれのボリュームにも NVE が使用されているかどうかを確認します。 volume show -is -encrypted true

   出力に含まれるボリュームには NVE が設定されているため、 NVE の設定を確認する必要があります。ボリュームが表示されない場合は、 NSE が設定されて使用中であるかどうかを確認します。

2. NSE が構成され ' 使用されているかどうかを確認します storage encryption disk show
   - モードとキー ID の情報を含むドライブの詳細がコマンド出力に表示される場合は、 NSE が設定されているので、 NSE の設定と使用状況を確認する必要があります。
   - ディスクが表示されない場合は、 NSE は設定されません。
   - NVE と NSE が設定されていない場合、 NSE キーでドライブが保護されていないため、障害のあるコントローラを安全にシャットダウンできます。

NVE の設定を確認する

1. キー管理サーバに格納されている認証キーのキー ID を表示します。「 security key-manager key-query

> ONTAP 9.6 リリース以降では、キー管理ツールのタイプが追加されることがあります。タイプは「 KMIP 」、「 AKV 」、「 GCP 」です。これらのタイプを確認するプロセスは 'external' または 'onboard のキー管理タイプを確認するプロセスと同じです

- 「キー・マネージャ」タイプに「 external 」と表示され、「 Restored 」列に「 yes 」と表示されている場合は、障害のあるコントローラをシャットダウンしても安全です。
- 「キー・マネージャ」タイプに「 onboard 」と表示され、「 restored 」列に「 yes 」と表示されている場合は、いくつかの追加手順を実行する必要があります。
- 「キー・マネージャ」タイプに「外部」が表示され、「復元」列に「はい」以外の項目が表示されている場合は、いくつかの追加手順を実行する必要があります。
- 'Key Manager' タイプに 'onboard と表示され ' Restored' カラムに 'yes' 以外の項目が表示されている場合は ' 追加の手順を実行する必要があります

a. 'Key Manager' タイプに 'onboard と表示され ' Restored' カラムに 'yes' と表示されている場合は 'OKM 情報を手動でバックアップします

   i. advanced 権限モードに切り替え、続行するかどうかを尋ねられたら「 y 」と入力します。「 set -priv advanced 」

   ii. コマンドを入力して、キー管理情報「 securitykey-manager onboard show-backup 」を表示します

   iii. バックアップ情報の内容を別のファイルまたはログファイルにコピーします。OKM は手動でリカバリする必要がある災害シナリオで必要になります。

   iv. admin モードに戻ります。 'set-priv admin'

   v. 障害のあるコントローラをシャットダウンします。

b. 「キー・マネージャ」タイプに「外部」が表示され、「リストア済み」列に「はい」以外の項目が表示される場合：

   i. 外部キー管理の認証キーをクラスタ内のすべてのノードにリストアします：「 securitykey-manager external restore

      コマンドが失敗した場合は、ネットアップサポートにお問い合わせください。

"mysupport.netapp.com"

   i. すべての認証キーについて 'restored' カラムが 'yes' になっていることを確認しますつまり 'security key-manager key-query' です

   ii. 障害のあるコントローラをシャットダウンします。

      a. 'Key Manager' タイプに 'onboard と表示され ' Restored' カラムに 'yes' 以外の項目が表示される場合は ' 次の手順を実行します

   iii. onboard security key-manager sync コマンド「 security key-manager sync 」を入力します

> プロンプトで、お客様のオンボードキー管理のパスフレーズを入力します。パスフレーズを指定できない場合は、ネットアップサポートにお問い合わせください。 "mysupport.netapp.com"

   iv. すべての認証キーについて 'restored' カラムに yes と表示されていることを確認します security key-manager key-query

   v. 「キーマネージャ」タイプに「 onboard 」と表示されていることを確認し、 OKM 情報を手動でバックアップします。

   vi. advanced 権限モードに切り替え、続行するかどうかを尋ねられたら「 y 」と入力します。「 set -priv advanced 」

   vii. コマンドを入力して、キー管理バックアップ情報を表示します。「 securitykey-manager onboard show-backup 」

   viii. バックアップ情報の内容を別のファイルまたはログファイルにコピーします。OKM は手動でリカバリする必要がある災害シナリオで必要になります。

   ix. admin モードに戻ります。 'set-priv admin'

   x. コントローラは安全にシャットダウンできます。

NSE の設定を確認

1. キー管理サーバに格納されている認証キーのキー ID を表示します。「 security key-manager key-query-key-type NSE-AK

> ONTAP 9.6 リリース以降では、キー管理ツールのタイプが追加されることがあります。タイプは「 KMIP 」、「 AKV 」、「 GCP 」です。これらのタイプを確認するプロセスは 'external' または 'onboard のキー管理タイプを確認するプロセスと同じです

- 「キー・マネージャ」タイプに「 external 」と表示され、「 Restored 」列に「 yes 」と表示されている場合は、障害のあるコントローラをシャットダウンしても安全です。
- 「キー・マネージャ」タイプに「 onboard 」と表示され、「 restored 」列に「 yes 」と表示されている場合は、いくつかの追加手順を実行する必要があります。
- 「キー・マネージャ」タイプに「外部」が表示され、「復元」列に「はい」以外の項目が表示されている場合は、いくつかの追加手順を実行する必要があります。
- 「キー・マネージャ」タイプに「外部」が表示され、「復元」列に「はい」以外の項目が表示されている場合は、いくつかの追加手順を実行する必要があります。

  a. 'Key Manager' タイプに 'onboard と表示され ' Restored' カラムに 'yes' と表示されている場合は 'OKM 情報を手動でバックアップします

     i. advanced 権限モードに切り替え、続行するかどうかを尋ねられたら「 y 」と入力します。「 set -priv advanced 」

     ii. コマンドを入力して、キー管理情報「 securitykey-manager onboard show-backup 」を表示します

     iii. バックアップ情報の内容を別のファイルまたはログファイルにコピーします。OKM は手動でリカバリする必要がある災害シナリオで必要になります。

     iv. admin モードに戻ります。 'set-priv admin'

     v. コントローラは安全にシャットダウンできます。

  b. 「キー・マネージャ」タイプに「外部」が表示され、「リストア済み」列に「はい」以外の項目が表示される場合：

     i. onboard security key-manager sync コマンド「 security key-manager external sync 」を入力します

        コマンドが失敗した場合は、ネットアップサポートにお問い合わせください。

     "mysupport.netapp.com"

     i. すべての認証キーについて 'restored' カラムが 'yes' になっていることを確認しますつまり 'security key-manager key-query' です

     ii. コントローラは安全にシャットダウンできます。

  c. 'Key Manager' タイプに 'onboard と表示され ' Restored' カラムに 'yes' 以外の項目が表示される場合は ' 次の手順を実行します

     i. onboard security key-manager sync コマンド「 security key-manager sync 」を入力します

        プロンプトで、お客様のオンボードキー管理のパスフレーズを入力します。パスフレーズを指定できない場合は、ネットアップサポートにお問い合わせください。

"mysupport.netapp.com"

i. すべての認証キーについて 'restored' カラムに yes と表示されていることを確認します security key-manager key-query

ii. 「キーマネージャ」タイプに「 onboard 」と表示されていることを確認し、 OKM 情報を手動でバックアップします。

iii. advanced 権限モードに切り替え、続行するかどうかを尋ねられたら「 y 」と入力します。「 set -priv advanced 」

iv. コマンドを入力して、キー管理バックアップ情報を表示します。「 securitykey-manager onboard show-backup 」

v. バックアップ情報の内容を別のファイルまたはログファイルにコピーします。OKM は手動でリカバリする必要がある災害シナリオで必要になります。

vi. admin モードに戻ります。 'set-priv admin'

vii. コントローラは安全にシャットダウンできます。

障害のあるコントローラ **AFF A200** をシャットダウンします

NVE タスクまたは NSE タスクが完了したら、障害のあるコントローラをシャットダウンする必要があります。

手順

1. 障害のあるコントローラに LOADER プロンプトを表示します。

障害のあるコントローラが表示された場合	作業
LOADER プロンプト	コントローラモジュールの取り外しに進みます。
ギブバックを待機しています	Ctrl キーを押しながら C キーを押し ' プロンプトが表示されたら y と入力します
システムプロンプトまたはパスワードプロンプト（システムパスワードの入力）	正常なコントローラから障害のあるコントローラをテイクオーバーまたは停止します。 storage failover takeover -ofnode impaired_node_name 障害のあるコントローラに「 Waiting for giveback… 」と表示されたら、 Ctrl+C キーを押し、「 y 」と入力します。

a. LOADER プロンプトで「 printenv 」と入力し、すべてのブート環境変数をキャプチャします。出力をログファイルに保存します。

> ブートデバイスが壊れているか機能していない場合、このコマンドは機能しない可能性があります。

ブートメディアを交換します - AFF A200

ブートメディアを交換するには、障害のあるコントローラモジュールを取り外し、交換用ブートメディアを取り付けて、ブートイメージを USB フラッシュドライブに転送する必要があります。

手順 1 ：コントローラを取り外す

コントローラ内部のコンポーネントにアクセスするには、まずコントローラモジュールをシステムから取り外し、続いてコントローラモジュールのカバーを外す必要があります。

手順

1. 接地対策がまだの場合は、自身で適切に実施します。
2. ケーブルマネジメントデバイスに接続しているケーブルをまとめているフックとループストラップを緩め、システムケーブルと SFP をコントローラモジュールから外し（必要な場合）、どのケーブルが何に接続されていたかを記録します。

   ケーブルはケーブルマネジメントデバイスに収めたままにします。これにより、ケーブルマネジメントデバイスを取り付け直すときに、ケーブルを整理する必要がありません。

3. ケーブルマネジメントデバイスをコントローラモジュールの右側と左側から取り外し、脇に置きます。

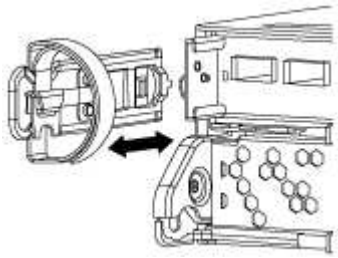

4. カムハンドルのラッチをつかんで解除し、カムハンドルを最大限に開いてコントローラモジュールをミッドプレーンから離し、両手でコントローラモジュールをシャーシから外します。

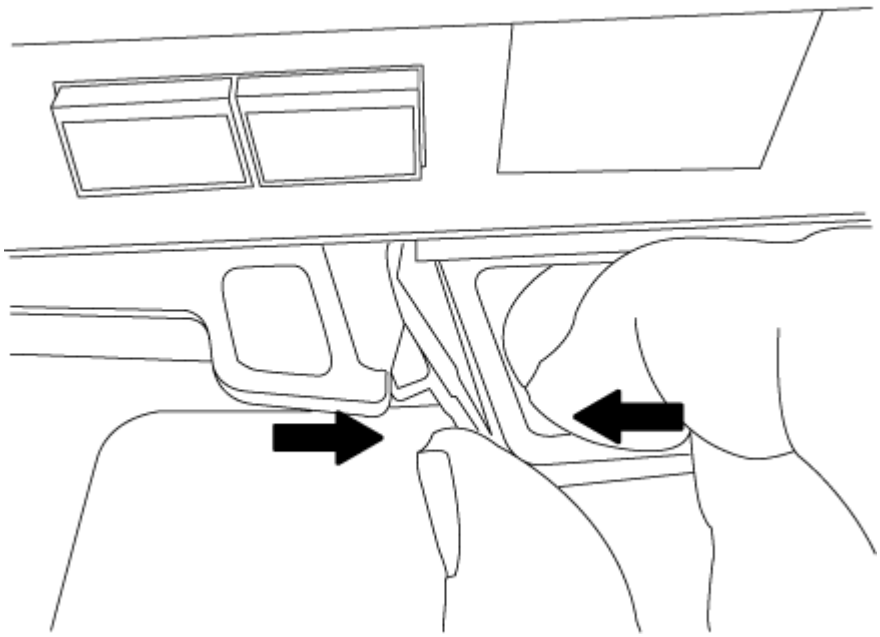

5. コントローラモジュールを裏返し、平らで安定した場所に置きます。
6. カバーを開くには、青いタブをスライドしてカバーを外し、カバーを上げて開きます。

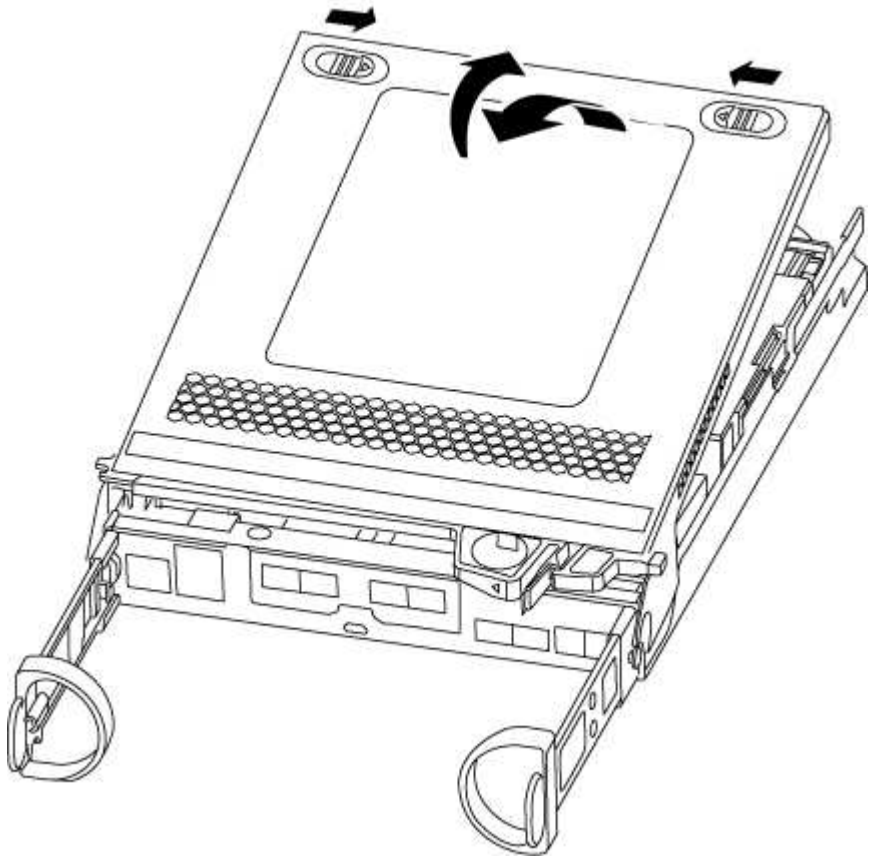

手順 **2** ：ブートメディアを交換します

コントローラのブートメディアの場所を確認し、手順に従って交換する必要があります。

手順

1. 接地対策がまだの場合は、自身で適切に実施します。
2. 次の図またはコントローラモジュールの FRU マップを使用して、ブートメディアの場所を確認します。
3. ブートメディアケースの青いボタンを押してブートメディアをケースからリリースし、ブートメディアソケットからゆっくりと引き出します。

> ソケットやブートメディアが損傷する可能性があるため、ブートメディアをねじったり、真上に引き出したりしないでください。

4. 交換用ブートメディアの端をブートメディアソケットに合わせ、ソケットにゆっくりと押し込みます。
5. ブートメディアが正しい向きでソケットに完全に装着されたことを確認します。

   必要に応じて、ブートメディアを取り外してソケットへの装着をやり直します。

6. ブートメディアを押し下げて、ブートメディアケースの固定ボタンをはめ込みます。
7. コントローラモジュールのカバーを閉じます。

手順 **3** ：ブートイメージをブートメディアに転送します

イメージがインストールされた USB フラッシュドライブを使用して、交換用ブートメディアにシステムイメージをインストールできます。ただし、この手順の実行中に var ファイルシステムをリストアする必要があります。

必要なもの

- FAT32 にフォーマットされた、 4GB 以上の容量の USB フラッシュドライブが必要です。
- 障害のあるコントローラが実行していたバージョンの ONTAP イメージのコピー。該当するイメージは、ネットアップサポートサイトのダウンロードセクションからダウンロードできます
  - NVE が有効な場合は、ダウンロードボタンの指示に従って、 NetApp Volume Encryption を使用してイメージをダウンロードします。
  - NVE が有効になっていない場合は、ダウンロードボタンの指示に従って、 NetApp Volume Encryption なしでイメージをダウンロードします。
- HA ペアのシステムの場合は、ネットワーク接続が必要です。
- スタンドアロンシステムの場合はネットワーク接続は必要ありませんが、 var ファイルシステムをリストアしたときに追加のリブートを実行する必要があります。

手順

1. コントローラモジュールの端をシャーシの開口部に合わせ、コントローラモジュールをシステムに半分までそっと押し込みます。
2. ケーブルマネジメントデバイスを再び取り付け、必要に応じてシステムにケーブルを再接続します。

   ケーブルを再接続する際は、メディアコンバータ（ SFP ）も取り付け直してください（メディアコンバータを取り外した場合）。

3. USB フラッシュドライブをコントローラモジュールの USB スロットに挿入します。

   USB フラッシュドライブは、 USB コンソールポートではなく、 USB デバイス用のラベルが付いたスロットに取り付けてください。

4. コントローラモジュールをシステムに最後まで押し込み、カムハンドルの位置が USB フラッシュドライブに干渉していないことを確認します。カムハンドルを強く押し込んでコントローラモジュールを装着し、カムハンドルを閉じ、取り付けネジを締めます。

   コントローラは、シャーシに完全に取り付けられるとすぐにブートを開始します。

5. ブートを開始するときに Ctrl+C キーを押し、ブートプロセスを中断して LOADER プロンプトで停止します。「 Starting autoboot 」というメッセージが表示されたら、 Ctrl+C を押して中止します

   このメッセージが表示されない場合は、 Ctrl+C キーを押し、メンテナンスモードでブートするオプションを選択してから、コントローラを停止して LOADER プロンプトを表示します。

6. シャーシ内にコントローラが 1 台しかないシステムの場合は、電源を再接続して電源装置の電源をオンにします。

   システムがブートを開始し、 LOADER プロンプトで停止します。

7. LOADER プロンプトでネットワーク接続タイプを設定します。

- DHCP を構成している場合： ifconfig e0a-auto

> 設定するターゲットポートは、正常なコントローラから障害コントローラへの通信に使用するポートで、 var ファイルシステムのリストア時にネットワーク接続で使用します。このコマンドでは e0M ポートを使用することもできます。

- 手動接続を設定する場合は、「 ifconfig e0a-addr= filer_addr-mask= netmask -gw= gateway -dns= dns_addr-domain= dns_domain' 」のように入力します
  - 「 filer_addr 」は、ストレージ・システムの IP アドレスです。
  - 「 netmask 」は、 HA パートナーに接続されている管理ネットワークのネットワークマスクです。
  - 「 gateway 」は、ネットワークのゲートウェイです。
  - 「 dns_addr 」は、ネットワーク上のネームサーバの IP アドレスです。
  - 「 dns_domain 」は Domain Name System （ DNS ）ドメイン名です。

    このオプションパラメータを使用する場合は、ネットブートサーバの URL に完全修飾ドメイン名を指定する必要はありません。必要なのはサーバのホスト名だけです。

> インターフェイスによっては、その他のパラメータが必要になる場合もあります。ファームウェア・プロンプトで「 help ifconfig 」と入力すると、詳細を確認できます。

リカバリイメージ **AFF A200** をブートします

ONTAP イメージを USB ドライブからブートし、ファイルシステムをリストアして、環境変数を確認する必要があります。

手順

1. LOADER プロンプトから、 USB フラッシュドライブ「 boot_recovery 」からリカバリ・イメージをブートします

   イメージが USB フラッシュドライブからダウンロードされます。

2. プロンプトが表示されたら、イメージの名前を入力するか、画面に表示されたデフォルトのイメージをそのまま使用します。
3. var' ファイルシステムを復元します

システム構成	作業
ネットワーク接続	a. バックアップ構成を復元するかどうかを確認するメッセージが表示されたら 'y' を押します b. 正常なコントローラを advanced 権限レベルに設定します :'set -privilege advanced c. リストアバックアップコマンドを実行します。 'system node restore-backup -node local-target-address_impaired_node_name _' d. コントローラを admin レベルに戻します :'set -privilege admin e. 復元された構成を使用するかどうかを確認するメッセージが表示されたら 'y' を押します f. コントローラの再起動を求めるプロンプトが表示されたら 'y' を押します
ネットワーク接続がありません	a. バックアップ構成を復元するよう求められたら 'n' を押します b. プロンプトが表示されたら、システムをリブートします。 c. 表示されたメニューから「 * Update flash from backup config * （ sync flash ）」オプションを選択します。 更新を続行するかどうかを確認するメッセージが表示されたら、「 y 」を押します。

4. 環境変数が正しく設定されていることを確認します。
   a. コントローラに LOADER プロンプトを表示します。
   b. printenv コマンドを使用して ' 環境変数の設定を確認します
   c. 環境変数が正しく設定されていない場合は 'setenv_environment-variable-name___ changed-value_` コマンドで変更します
   d. 'aveenv' コマンドを使用して変更を保存します
5. 次の手順は、システム構成によって異なります。
   - システムにオンボードキーマネージャ、 NSE 、または NVE が設定されている場合は、に進みます 必要に応じて、 OKM 、 NSE 、 NVE をリストアします
   - システムにオンボードキーマネージャ、 NSE 、または NVE が設定されていない場合は、このセクションの手順を実行します。
6. LOADER プロンプトで「 boot_ontap 」コマンドを入力します。

表示される内容	作業
ログインプロンプト	次の手順に進みます。

表示される内容	作業
ギブバックを待っています	a. パートナーコントローラにログインします。 b. storage failover show コマンドを使用して ' ターゲット・コントローラがギブバック可能な状態になっていることを確認します

7. パートナーコントローラにコンソールケーブルを接続します。
8. storage failover giveback -fromnode local コマンドを使用して、コントローラをギブバックします。
9. クラスタ・プロンプトで 'net int-is-home false' コマンドを使用して論理インターフェイスを確認します

   "false" と表示されているインターフェイスがある場合は、 net int revert コマンドを使用して、これらのインターフェイスをホームポートに戻します。

10. コンソール・ケーブルを修復されたコントローラに移動し 'version -v コマンドを実行して ONTAP のバージョンを確認します
11. 「 storage failover modify -node local-auto-giveback true 」コマンドを使用して自動ギブバックを無効にした場合は、自動ギブバックをリストアします。

必要に応じて、 **OKM** 、 **NSE** 、 **NVE** をリストアします **- AFF A200**

環境変数を確認したら、オンボードキーマネージャ（ OKM ）、 NetApp Storage Encryption （ NSE ）、または NetApp Volume Encryption （ NVE ）が有効になっているシステムに固有の手順を実行する必要があります。

OKM 、 NSE 、または NVE 構成をリストアするために使用するセクションを決定します。

NSE または NVE がオンボードキーマネージャとともに有効になっている場合は、この手順の最初に取得した設定をリストアする必要があります。

- NSE または NVE が有効で、オンボードキーマネージャが有効になっている場合は、に進みます [Option 1: Restore NVE or NSE when Onboard Key Manager is enabled]。
- ONATP 9.5 で NSE または NVE が有効になっている場合は、に進みます [Option 2: Restore NSE/NVE on systems running ONTAP 9.5 and earlier]。
- ONTAP 9.6 に対して NSE または NVE が有効になっている場合は、に進みます [Option 3: Restore NSE/NVE on systems running ONTAP 9.6 and later]。

オプション **1** ：オンボードキーマネージャが有効な場合は、 **NVE** または **NSE** をリストアする

手順

1. コンソールケーブルをターゲットコントローラに接続します。
2. LOADER プロンプトで「 boot_ontap 」コマンドを使用して、コントローラをブートします。
3. コンソールの出力を確認します。

* と表示されます	* 次に ... *
LOADER プロンプト	コントローラをブートメニュー「 boot_ontap menu 」からブートします
ギブバックを待っています	a. プロンプトで「 Ctrl+C 」と入力します b. というメッセージが表示されたら、 [y/n] を待たずにこのコントローラを停止しますか？「 y 」と入力します c. LOADER プロンプトで「 boot_ontap menu 」コマンドを入力します。

4. ブート・メニューで ' 非表示のコマンド 'recover_onboard keymanager_' を入力し ' プロンプトで y と応答します
5. この手順の冒頭でお客様から入手したオンボードキーマネージャのパスフレーズを入力します。
6. バックアップ・データの入力を求められたら、この手順の最初にキャプチャしたバックアップ・データを貼り付けます。security key-manager backup show コマンドまたは security key-manager onboard show-backup コマンドの出力を貼り付けます。

   データは 'securitykey-manager backup show または 'securitykey-manager onboard show-backup' コマンドから出力されます

   バックアップデータの例：

   ---------- バックアップの開始
   TmV0QXBwIEISELAALAC6AALAG3ATVATLH1DBZ12piVATVZ4ATLASYFSSAJAXAJAXAZAAALAC
   6AALACBAALAC6AALACZAAAAAAAAAAAAAAAAAAAAAAAAAAAAAAAAAAAAAAAAAAAAAAAAAAAAAA
   AAAAAAADDAAAAAAAAAAAAAAAAAAAADDAAAAAAAAAAAAAAAAAADATAAAAADAAAAAAADAD
   AAAAAAAAAADAAAAAAAAAAADAAAAAADAAAAAADAAAAAADAAAADAAAADAAAAAAAAAAAAAA
   AAAAAAAAAAAAAAAAAAAAAAAAAAAAAAAAAAAAAAAAAAAAAAAAAAAAAAAAAAAAAAAAAAAAAAA
   AAAAAAAAAAAADAAAAAAAAAAAAAAAAAAAAAAAAAAAAAAAAAAAAAAAAAAAAAAAAAAAADAD
   AAAADAAAADAAAAA。。。H4nPQM0nrDRYAAAAAAAAAAAAAAAAAAAAAAAAAAAAAAAAAAAA
   AAAAAAAAAAAAAAAAAAAAAAAAAAAAAAAAAAAAAAAAAAAAAAAAAAAAAAAAAAAAAAAAAAAAAA
   A

   ---------- エンド・バックアップ：

7. ブートメニューで、 Normal Boot のオプションを選択します。

   システムが「 Waiting for giveback… 」プロンプトでブートします。

8. パートナーコントローラにコンソールケーブルを接続し、 admin としてログインします。
9. storage failover show コマンドを使用して ' ターゲット・コントローラがギブバック可能な状態になっていることを確認します
10. storage failover giveback '-fromnode local-only -cfo-aggregates true コマンドを使用して CFO アグリゲートだけをギブバックします
    - ディスク障害のためにコマンドが失敗した場合は、ディスクを物理的に取り外します。ただし、交換用のディスクを受け取るまでは、ディスクをスロットに残しておきます。

- CIFS セッションが開いているためにコマンドが失敗する場合は、 CIFS セッションを閉じる方法をお客様に確認します。

  CIFS を終了原因すると、データが失われる可能性があります。

- パートナーの準備が完了していないためにコマンドが失敗した場合は、 NVMEM が同期されるまで 5 分待ちます。
- NDMP 、 SnapMirror 、または SnapVault のプロセスが原因でコマンドが失敗する場合は、そのプロセスを無効にします。詳細については、該当するドキュメントセンターを参照してください。

11. ギブバックが完了したら 'storage failover show' および storage failover show-giveback コマンドを使用して ' フェイルオーバーとギブバックのステータスを確認します

    CFO アグリゲート（ルートアグリゲートおよび CFO 形式のデータアグリゲート）のみが表示されます。

12. コンソールケーブルをターゲットコントローラに接続します。
13. ONTAP 9.5 以前を実行している場合は、 key-manager setup ウィザードを実行します。
    a. 「 securitykey-manager setup -nodename` 」コマンドを使用してウィザードを起動し、プロンプトが表示されたらオンボードキー管理のパスフレーズを入力します。
    b. 'key-manager key show-detail' コマンドを入力して ' オンボード・キー・マネージャに格納されているすべてのキーの詳細を表示し ' すべての認証キーについて 'restored`column=yes を確認します

       「 Restored 」列が「 yes 」以外の場合は、カスタマサポートにお問い合わせください。

    c. キーがクラスタ全体で同期されるまで 10 分待ちます。
14. ONTAP 9.6 以降を実行している場合：
    a. 「 securitykey-manager onboard sync 」コマンドを実行し、プロンプトが表示されたらパスフレーズを入力します。
    b. 「 securitykey-manager key query 」コマンドを入力して、オンボードキーマネージャに格納されているすべてのキーの詳細を表示し、すべての認証キーの「 restored 」列 = 「 yes / true 」であることを確認します。

       「 Restored 」列が「 yes/true 」以外の場合は、カスタマサポートにお問い合わせください。

    c. キーがクラスタ全体で同期されるまで 10 分待ちます。
15. パートナーコントローラにコンソールケーブルを接続します。
16. storage failover giveback -fromnode local コマンドを使用して、ターゲットコントローラをギブバックします。
17. 「 storage failover show 」コマンドを使用して、ギブバックのステータスを確認します。このステータスは、レポートが完了してから 3 分後に表示されます。

    20 分経ってもギブバックが完了しない場合は、カスタマーサポートにお問い合わせください。

18. クラスタシェルプロンプトで、「 net int show -is-home false 」コマンドを入力し、ホームコントローラとポートにない論理インターフェイスを表示します。

いずれかのインターフェイスが「 false 」と表示されている場合は、「 net int revert 」コマンドを使用して、これらのインターフェイスをホームポートに戻します。

19. コンソール・ケーブルをターゲット・コントローラに移動し 'version -v コマンドを実行して ONTAP のバージョンを確認します
20. 「 storage failover modify -node local-auto-giveback true 」コマンドを使用して自動ギブバックを無効にした場合は、自動ギブバックをリストアします。

オプション **2** ： **ONTAP 9.5** 以前を実行しているシステムで **NSE / NVE** をリストアする

手順

1. コンソールケーブルをターゲットコントローラに接続します。
2. LOADER プロンプトで「 boot_ontap 」コマンドを使用して、コントローラをブートします。
3. コンソールの出力を確認します。

* と表示されます	* 次に ... *
ログインプロンプト	手順 7 に進みます。
ギブバックを待っています	a. パートナーコントローラにログインします。 b. storage failover show コマンドを使用して ' ターゲット・コントローラがギブバック可能な状態になっていることを確認します

4. コンソール・ケーブルをパートナー・コントローラに移動し ' storage failover giveback -fromnode local-only CFO -aggregates true local コマンドを使用してターゲット・コントローラ・ストレージをギブバックします
   - ディスク障害のためにコマンドが失敗した場合は、ディスクを物理的に取り外します。ただし、交換用のディスクを受け取るまでは、ディスクをスロットに残しておきます。
   - CIFS セッションが開いているためにコマンドが失敗する場合は、 CIFS セッションを閉じる方法をお客様に確認してください。

     CIFS を終了原因すると、データが失われる可能性があります。

   - パートナーの「準備が完了していません」が原因でコマンドが失敗した場合は、 NVMEM が同期されるまで 5 分待ちます。
   - NDMP 、 SnapMirror 、または SnapVault のプロセスが原因でコマンドが失敗する場合は、そのプロセスを無効にします。詳細については、該当するドキュメントセンターを参照してください。
5. 3 分待ってから、「 storage failover show 」コマンドを使用してフェイルオーバーステータスを確認します。
6. クラスタシェルプロンプトで、「 net int show -is-home false 」コマンドを入力し、ホームコントローラとポートにない論理インターフェイスを表示します。

   いずれかのインターフェイスが「 false 」と表示されている場合は、「 net int revert 」コマンドを使用して、これらのインターフェイスをホームポートに戻します。

7. コンソール・ケーブルをターゲット・コントローラに移動し 'version -v コマンドを実行して ONTAP のバ

ージョンを確認します

8. 「 storage failover modify -node local-auto-giveback true 」コマンドを使用して自動ギブバックを無効にした場合は、自動ギブバックをリストアします。
9. クラスタシェルプロンプトで「 storage encryption disk show 」を使用して出力を確認します。

> NVE （ NetApp Volume Encryption ）が設定されている場合、このコマンドは機能しません

10. security key-manager query を使用して、キー管理サーバに格納されている認証キーのキー ID を表示します。
    - 「 Restored 」列が「 yes 」であり、すべてのキー管理ツールが「 available 」状態でレポートする場合は、「 *complete the replacement process* 」に進みます。
    - 「 Restored 」列が「 yes 」以外のもので、 1 つまたは複数のキー管理ツールが使用できない場合は、「 securitykey-manager restore-address 」コマンドを使用して、使用可能なすべてのキー管理サーバからすべてのノードに関連付けられた AK およびキー ID を取得およびリストアします。

      security key-manager query の出力を再度チェックして 'restored' カラム = 'yes' およびすべてのキー管理ツールが Available 状態でレポートされていることを確認します
11. オンボードキー管理が有効になっている場合：
    a. 「 securitykey-manager key show -detail 」を使用して、オンボードキーマネージャに格納されているすべてのキーの詳細を表示します。
    b. 「 securitykey-manager key show -detail` コマンドを使用して、すべての認証キーの「 restored 」列 = 「 yes 」であることを確認します。

       「 Restored 」列が「 yes 」以外の場合は、「 securitykey-manager setup -node *repaired* _ （ *Target* ） _*node* 」コマンドを使用して、オンボードキー管理の設定を復元します。すべての認証キーについて 'securitykey-manager key show -detail` コマンドを再実行して 'restored`column=yes を確認します
12. パートナーコントローラにコンソールケーブルを接続します。
13. storage failover giveback -fromnode local コマンドを使用して、コントローラをギブバックします。
14. 「 storage failover modify -node local-auto-giveback true 」コマンドを使用して自動ギブバックを無効にした場合は、自動ギブバックをリストアします。

オプション **3** ： **ONTAP 9.6** 以降を実行しているシステムで **NSE / NVE** をリストアする

手順

1. コンソールケーブルをターゲットコントローラに接続します。
2. LOADER プロンプトで「 boot_ontap 」コマンドを使用して、コントローラをブートします。
3. コンソールの出力を確認します。

コンソールに表示される内容	作業
ログインプロンプト	手順 7 に進みます。

コンソールに表示される内容	作業
ギブバックを待っています	a. パートナーコントローラにログインします。 b. storage failover show コマンドを使用して ' ターゲット・コントローラがギブバック可能な状態になっていることを確認します

4. コンソール・ケーブルをパートナー・コントローラに移動し ' storage failover giveback -fromnode local-only CFO -aggregates true local コマンドを使用してターゲット・コントローラ・ストレージをギブバックします
   - ディスク障害のためにコマンドが失敗した場合は、ディスクを物理的に取り外します。ただし、交換用のディスクを受け取るまでは、ディスクをスロットに残しておきます。
   - CIFS セッションが開いているためにコマンドが失敗する場合は、 CIFS セッションを閉じる方法をお客様に確認します。

     CIFS を終了原因すると、データが失われる可能性があります。

   - パートナーの準備が完了していないためにコマンドが失敗した場合は、 NVMEM が同期されるまで 5 分待ちます。
   - NDMP 、 SnapMirror 、または SnapVault のプロセスが原因でコマンドが失敗する場合は、そのプロセスを無効にします。詳細については、該当するドキュメントセンターを参照してください。
5. 3 分待ってから、「 storage failover show 」コマンドを使用してフェイルオーバーステータスを確認します。
6. クラスタシェルプロンプトで、「 net int show -is-home false 」コマンドを入力し、ホームコントローラとポートにない論理インターフェイスを表示します。

   いずれかのインターフェイスが「 false 」と表示されている場合は、「 net int revert 」コマンドを使用して、これらのインターフェイスをホームポートに戻します。

7. コンソール・ケーブルをターゲット・コントローラに移動し 'version -v コマンドを実行して ONTAP のバージョンを確認します
8. 「 storage failover modify -node local-auto-giveback true 」コマンドを使用して自動ギブバックを無効にした場合は、自動ギブバックをリストアします。
9. クラスタシェルプロンプトで「 storage encryption disk show 」を使用して出力を確認します。
10. 「 securitykey-manager key query 」コマンドを使用して、キー管理サーバに格納されている認証キーのキー ID を表示します。
    - リストアされたカラム = 'yes/true' の場合は ' 終了し ' 交換プロセスを完了することができます
    - 「 Key Manager type 」 = 「 external 」および「 restored 」列 = 「 yes / true 」以外の場合は、「 securitykey-manager external restore 」コマンドを使用して認証キーのキー ID をリストアします。

      コマンドが失敗した場合は、カスタマーサポートにお問い合わせください。

    - 「 Key Manager type 」 = 「 onboard 」で「 restored 」列 = 「 yes / true 」以外の場合は、「 securitykey-manager onboard sync 」コマンドを使用して、 Key Manager タイプを再同期します。

security key-manager key query を使用して ' すべての認証キーの Restored カラム = 'yes/true' を確認します

11. パートナーコントローラにコンソールケーブルを接続します。
12. storage failover giveback -fromnode local コマンドを使用して、コントローラをギブバックします。
13. 「 storage failover modify -node local-auto-giveback true 」コマンドを使用して自動ギブバックを無効にした場合は、自動ギブバックをリストアします。

障害のある部品は、 NetApp AFF A200 に返却してください

障害のある部品は、キットに付属する RMA 指示書に従ってネットアップに返却してください。を参照してください "パーツの返品と交換" 詳細については、を参照してください。

シャーシ

シャーシの交換の概要 - AFF A200

シャーシを交換するには、電源装置、ハードドライブ、およびコントローラモジュールを障害のあるシャーシから新しいシャーシに移動し、障害のあるシャーシを装置ラックまたはシステムキャビネットから障害のあるシャーシと同じモデルの新しいシャーシに交換します。

システムのその他のコンポーネントがすべて正常に動作している必要があります。問題がある場合は、テクニカルサポートにお問い合わせください。

このタスクについて

- この手順は、システムでサポートされるすべてのバージョンの ONTAP で使用できます。
- この手順は、すべてのドライブとコントローラモジュールをネットアップ製の新しいシャーシに移動することを前提としています。
- この手順はシステムの停止を伴います。2 ノードクラスタではサービスが完全に停止し、マルチノードクラスタでは部分的に停止します。

コントローラをシャットダウンします - AFF A200

シャーシ内のコントローラまたはコントローラを新しいシャーシに移動する前に、シャットダウンする必要があります。

このタスクについて

- コントローラが 3 台以上あるクラスタは、クォーラムを構成している必要があります。クラスタがクォーラムを構成していない場合、または正常なコントローラで資格とヘルスについて「 false 」と表示される場合は、障害のあるコントローラをシャットダウンする前に問題 を修正する必要があります。を参照してください "CLI での管理の概要"。
- AutoSupport が有効になっている場合は、 AutoSupport メッセージを呼び出してケースの自動作成を抑制します。「 system node AutoSupport invoke -node * -type all -message MAINT=number_OF_hours_downh

次の AutoSupport メッセージは、ケースの自動作成を 2 時間停止します。 cluster1 ： * > system node AutoSupport invoke -node * -type all -message MAINT=2h`

手順

1. システムにコントローラモジュールが 2 つある場合は、 HA ペアを無効にします。

clustered ONTAP を実行しているシステムの構成	作業
クラスタに 2 台のコントローラがあります	cluster ha modify -configured false 「 storage failover modify -node node0 -enabled false 」という名前になります
クラスタ内に 3 台以上のコントローラがあります	「 storage failover modify -node node0 -enabled false 」という名前のノードが追加されました

2. 停止を確認するプロンプトが表示されたら 'y を押してコントローラを停止します system node halt -node _node_name _`

   次のような確認メッセージが表示されます。

```
Warning: This operation will cause controller "node-name" to be marked
as unhealthy. Unhealthy nodes do not participate in quorum voting. If
the controller goes out of service and one more controller goes out of
service there will be a data serving failure for the entire cluster.
This will cause a client disruption. Use "cluster show" to verify
cluster state. If possible bring other nodes online to improve the
resiliency of this cluster.

Do you want to continue? {y|n}:
```

   シャーシを交換する前にシステムのクリーンシャットダウンを実行し、不揮発性メモリ（ NVMEM / NVRAM ）内の書き込み前のデータが失われないようにする必要があります。システムによっては、 NVMEM / NVRAM の LED の点滅は、ディスクに保存されていないデータが NVMEM / NVRAM にあることを示しています。コントローラをリブートし、この手順 の最初からやり直してください。コントローラのクリーンシャットダウンに繰り返し失敗すると、ディスクに保存されていないデータが失われる可能性があります。

3. 該当する場合は、 2 台目のコントローラを停止して、 HA ペア構成でクォーラムエラーメッセージが表示されないようにします。「 system node halt -node _second_node_name -ignore-quorum -warnings true -skip-lif-migration-before-shutdown true 」

   プロンプトが表示されたら回答 'y' 。

ハードウェアの移動と交換 **- AFF A200**

電源装置、ハードドライブ、およびコントローラモジュールを障害のあるシャーシから新しいシャーシに移動し、装置ラックまたはシステムキャビネットから障害のあるシャ

ーシを、障害のあるシャーシと同じモデルの新しいシャーシと交換します。

手順 **1** ：電源装置を移動します

電源装置を古いシャーシから交換用シャーシに移します。

手順

1. 接地対策がまだの場合は、自身で適切に実施します。
2. 電源装置をオフにし、電源ケーブルを外します。
   a. 電源装置の電源スイッチをオフにします。
   b. 電源ケーブルの固定クリップを開き、電源装置から電源ケーブルを抜きます。
   c. 電源から電源ケーブルを抜きます。
3. 電源装置のカムハンドルのラッチを押し、カムハンドルを最大まで開いて電源装置をミッドプレーンから外します。
4. カムハンドルをつかみ、電源装置をスライドしてシステムから引き出します。

   電源装置を取り外すときは、重量があるので必ず両手で支えながら作業してください。

5. 残りの電源装置に対して上記の手順を繰り返します。
6. 両手で支えながら電源装置の端をシステムシャーシの開口部に合わせ、カムハンドルを使用して電源装置をシャーシにそっと押し込みます。

   電源装置にはキーが付いており、一方向のみ取り付けることができます。

   電源装置をスライドさせてシステムに挿入する際に力を入れすぎないようにしてください。コネクタが破損する可能性があります。

7. カムハンドルを閉じます。ラッチがカチッという音を立ててロックされ、電源装置が完全に収まります。
8. 電源ケーブルを再接続し、電源ケーブル固定用ツメを使用して電源装置に固定します。

   電源ケーブルは電源装置にのみ接続してください。この時点では、電源ケーブルを電源に接続しないでください。

手順 **2** ：コントローラモジュールを取り外す

古いシャーシからコントローラモジュールを取り外します。

手順

1. ケーブルマネジメントデバイスに接続しているケーブルをまとめているフックとループストラップを緩め、システムケーブルと SFP をコントローラモジュールから外し（必要な場合）、どのケーブルが何に接続されていたかを記録します。

   ケーブルはケーブルマネジメントデバイスに収めたままにします。これにより、ケーブルマネジメントデバイスを取り付け直すときに、ケーブルを整理する必要がありません。

2. ケーブルマネジメントデバイスをコントローラモジュールの右側と左側から取り外し、脇に置きます。

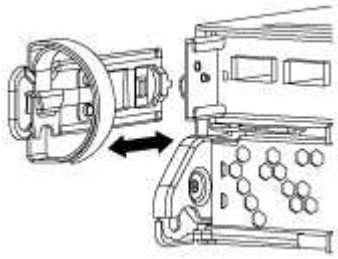

3. カムハンドルのラッチをつかんで解除し、カムハンドルを最大限に開いてコントローラモジュールをミッドプレーンから離し、両手でコントローラモジュールをシャーシから外します。

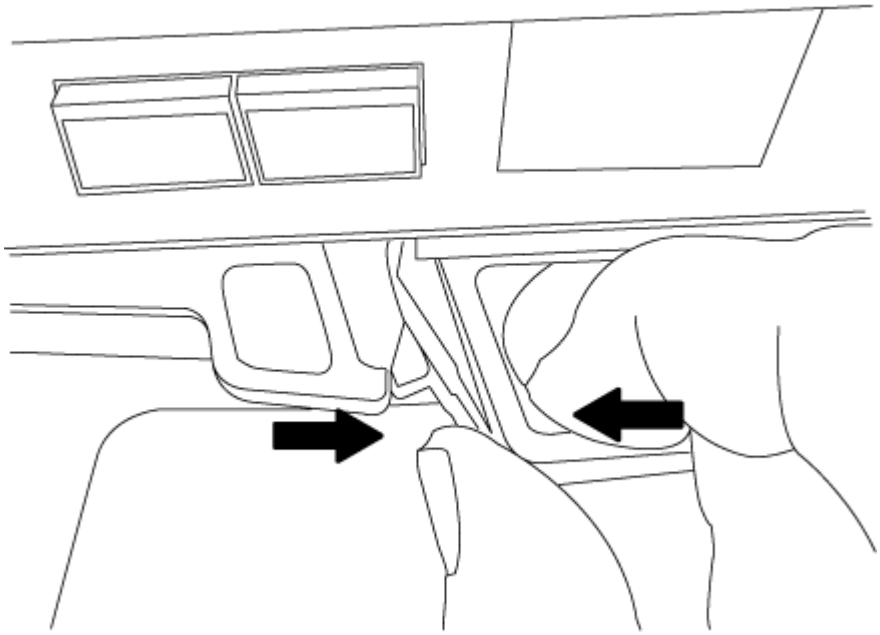

4. コントローラモジュールを安全な場所に置いておきます。シャーシに別のコントローラモジュールがある場合は、上記の手順を繰り返します。

手順 **3** ：ドライブを新しいシャーシに移動します

古いシャーシの各ベイから新しいシャーシの同じベイにドライブを移動します。

手順

1. システムの前面からベゼルをそっと取り外します。
2. ドライブを取り外します。
   a. LED の下のキャリア前面上部にあるリリースボタンを押します。
   b. カムハンドルを完全に引き下げてミッドプレーンからドライブを外し、ドライブをシャーシからそっと引き出します。

      ドライブがシャーシから外れ、シャーシから取り出せるようになります。

      ドライブを取り外すときは、必ず両手で支えながら作業してください。

ドライブは壊れやすいので、損傷を防ぐために、できる限り取り扱いは最小限にしてください。

3. 古いシャーシから取り外したドライブを、新しいシャーシの同じベイに合わせます。
4. ドライブをシャーシの奥までそっと押し込みます。

   カムハンドルが上に戻り始めます。

5. ドライブをシャーシの奥までしっかりと押し込み、カムハンドルをドライブホルダーの方に押し上げてロックします。

   カムハンドルは、ドライブキャリアの前面に揃うようにゆっくりと閉じてください。安全な状態でカチッと音がします。

6. システムの残りのドライブに対して同じ手順を繰り返します。

手順 **4** ：装置ラックまたはシステムキャビネット内のシャーシを交換する

交換用シャーシを設置するには、装置ラックまたはシステムキャビネットから既存のシャーシを取り外す必要があります。

手順

1. シャーシ取り付けポイントからネジを外します。
2. 古いシャーシをシステムキャビネットのラックレールまたは装置ラックの _L_Brackets からスライドさせて取り出し、脇に置きます。この作業は 3~4 人で行ってください。
3. 接地対策がまだの場合は、自身で適切に実施します。
4. 交換用シャーシを、システムキャビネットのラックレールまたは装置ラックの _L_Brackets に沿って挿入して、装置ラックまたはシステムキャビネットに設置します。この作業は 2~3 人で行ってください。
5. シャーシをスライドさせて装置ラックまたはシステムキャビネットに完全に挿入します。
6. 古いシャーシから取り外したネジを使用して、シャーシの前面を装置ラックまたはシステムキャビネットに固定します。
7. まだベゼルを取り付けていない場合は、取り付けます。

手順 **5** ：コントローラを取り付ける

コントローラモジュールとその他のコンポーネントを新しいシャーシに取り付けたら、コントローラモジュールをブートしてインターコネクト診断テストを実行できる状態にします。

2 台のコントローラモジュールを同じシャーシに搭載する HA ペアでは、シャーシへの設置が完了すると同時にリブートが試行されるため、コントローラモジュールの取り付け順序が特に重要です。

手順

1. コントローラモジュールの端をシャーシの開口部に合わせ、コントローラモジュールをシステムに半分までそっと押し込みます。

   指示があるまでコントローラモジュールをシャーシに完全に挿入しないでください。

2. コンソールとコントローラモジュールを再度ケーブル接続し、管理ポートを再接続します。
3. 新しいシャーシに 2 台目のコントローラを取り付ける場合は、上記の手順を繰り返します。
4. コントローラモジュールの取り付けを完了します。

システムの構成	実行する手順
HA ペア	a. カムハンドルを開き、コントローラモジュールをミッドプレーンまでしっかりと押し込んで完全に装着し、カムハンドルをロック位置まで閉じます。 コネクタの破損を防ぐため、コントローラモジュールをスライドしてシャーシに挿入する際に力を入れすぎないでください。 b. ケーブルマネジメントデバイスをまだ取り付けていない場合は、取り付け直します。 c. ケーブルマネジメントデバイスに接続されているケーブルをフックとループストラップでまとめます。 d. 新しいシャーシ内の 2 台目のコントローラモジュールについて、上記の手順を繰り返します。
スタンドアロン構成です	a. カムハンドルを開き、コントローラモジュールをミッドプレーンまでしっかりと押し込んで完全に装着し、カムハンドルをロック位置まで閉じます。 コネクタの破損を防ぐため、コントローラモジュールをスライドしてシャーシに挿入する際に力を入れすぎないでください。 b. ケーブルマネジメントデバイスをまだ取り付けていない場合は、取り付け直します。 c. ケーブルマネジメントデバイスに接続されているケーブルをフックとループストラップでまとめます。 d. ブランクパネルを再度取り付け、次の手順に進みます。

5. 電源装置を別の電源に接続し、電源をオンにします。
6. 各コントローラをメンテナンスモードでブートします。
   a. 各コントローラがブートを開始したら 'Press Ctrl-C for Boot Menu' というメッセージが表示されたら 'Ctrl+C キーを押して ' ブートプロセスを中断します

   プロンプトを見逃してコントローラモジュールが ONTAP で起動する場合は、「 halt 」と入力し、 LOADER プロンプトで「 boot_ontap 」と入力して、プロンプトが表示されたら「 Ctrl+C 」を押して、この手順を繰り返します。

   b. ブートメニューからメンテナンスモードのオプションを選択します。

設定 AFF A200 を復元して確認します

手順 **1** ：シャーシの **HA** 状態を確認して設定します

シャーシの HA 状態を確認し、必要に応じてシステム構成に合わせて更新する必要があります。

手順

1. メンテナンスモードでは、いずれかのコントローラモジュールから、ローカルコントローラモジュールとシャーシの HA 状態を表示します。「 ha-config show 」

   HA 状態はすべてのコンポーネントで同じになっているはずです。

2. 表示されたシャーシのシステム状態がシステム構成と一致しない場合は、次の手順を実行します。
   a. シャーシの HA 状態を設定します :'ha-config modify chassis_ha-state _

      hA-state には、次のいずれかの値を指定できます。

      - 「 HA 」
      - 「 non-ha 」

   b. 設定が変更されたことを確認します。「 ha-config show 」
3. システムの残りのケーブルをまだ再接続していない場合は、ケーブルを再接続します。

手順 **2** ：システムレベルの診断を実行する

新しいシャーシを設置したら、インターコネクト診断を実行する必要があります。

システムレベルの診断を開始するには、システムに LOADER プロンプトが表示されている必要があります。

診断手順のコマンドは、すべてコンポーネントを交換するコントローラから実行します。

手順

1. 作業をするコントローラに LOADER プロンプトが表示されていない場合は、次の手順を実行します。
   a. 表示されたメニューからメンテナンスモードオプションを選択します。
   b. コントローラが保守モードでブートしたら、コントローラを停止します

      コマンドを問題したら、システムが LOADER プロンプトで停止するまで待ちます。

      > 起動プロセス中に 'y' をプロンプトに安全に応答できます

2. HA 構成の場合は、 2 台目のコントローラで同じ手順を繰り返します。

   > インターコネクトテストを実行するには、両方のコントローラをメンテナンスモードにする必要があります。

3. LOADER プロンプトで、システムレベルの診断用に特別に設計されたドライバ「 boot_diags 」にアクセ

スします

ブート・プロセス中に 'Maintenance] モードのプロンプト（ *> ）が表示されるまで 'y とプロンプトを入力しても安全です

4. メンテナンスモードのプロンプトから相互接続診断テストを有効にします。 'diag device modify -dev interconnect -sel enable

   インターコネクトテストはデフォルトでは無効になっており、実行するには有効にする必要があります。

5. メンテナンスモードのプロンプトから ' 相互接続診断テストを実行します (`lddiag device run -dev interconnect `

   インターコネクトテストは 1 台のコントローラからだけ実行します。

6. シャーシの交換によってハードウェアの問題が発生していないことを確認します。 'lddiag device status -dev interconnect -llong -state failed

   テストに失敗した場合は、プロンプトに戻ります。失敗した場合は、そのステータスがすべて表示されます。

7. 前述の手順の結果に基づいて、次に進みます。

システムレベルの診断のテスト結果	作業
は失敗なしで完了しました	a. ステータスログ「 `diag device clearstatus` 」を消去します b. ログがクリアされたことを確認します。「 diag device status 」 次のデフォルトの応答が表示されます。 `SLDIAG: No log messages are present.` c. 両方のコントローラで保守モードを終了します LOADER プロンプトが表示されます。 続行する前に、両方のコントローラでメンテナンスモードを終了する必要があります。 d. LOADER プロンプトで、両方のコントローラで「 bye 」というコマンドを入力します e. コントローラを通常動作に戻します。

ONTAP を実行しているシステムの構成	作業
2 台のコントローラがクラスタに含まれている場合	問題コマンド： 'node::> cluster ha modify -configured true `node::> storage failover modify -node node0 -enabled true
クラスタに複数のコントローラがある場合	問題このコマンド :`node::> storage failover modify -node node0 -enabled true ``
スタンドアロン構成の場合	このタスクにはこれ以上の手順はありません。これで、システムレベルの診断が完了しました。
テストが失敗しました	問題の原因を特定します a. 保守モードを終了します :halt b. クリーンシャットダウンを実行し、電源装置の接続を解除します。 c. システムレベルの診断を実行するための考慮事項をすべて確認するとともに、ケーブルがしっかりと接続されているか、ハードウェアコンポーネントがストレージシステムに適切に取り付けられているかを確認します。 d. 電源装置を再接続し、ストレージシステムの電源をオンにします。 e. システムレベルの診断テストを再実行します。

手順 **3** ：障害が発生したパーツをネットアップに返却する

障害のある部品は、キットに付属する RMA 指示書に従ってネットアップに返却してください。を参照してください "パーツの返品と交換" 詳細については、を参照してください。

コントローラモジュール

コントローラモジュールの交換の概要 **- AFF A200**

交換用手順の前提条件を確認し、ご使用の ONTAP オペレーティングシステムのバージョンに適したバージョンを選択する必要があります。

必要なもの

- すべてのドライブシェルフが適切に動作している必要があります。
- システムが HA ペアに含まれている場合、正常なコントローラが交換するコントローラをテイクオーバーできる必要があります（この手順 では「障害ノード」と呼びます）。

このタスクについて

- 障害が発生したコンポーネントは、プロバイダから受け取った交換用 FRU コンポーネントと交換する必要があります。

- コントローラモジュールは、同じモデルタイプのコントローラモジュールと交換する必要があります。コントローラモジュールを交換するだけでは、システムをアップグレードすることはできません。
- この手順の一部としてドライブやドライブシェルフを変更することはできません。
- この手順 では、障害のあるコントローラから交換用ノードにブートデバイスを移動して、古いコントローラモジュールと同じバージョンの ONTAP で _replacement _node がブートするようにします。
- これらの手順のコマンドを正しいシステムに適用することが重要です。
  - impaired_node は、交換するコントローラです。
  - replacement _node は、障害のあるコントローラと交換する新しいコントローラです。
  - healthy_node は、サバイバーコントローラです。
- コントローラのコンソール出力を必ずテキストファイルにキャプチャする必要があります。

  これにより、手順の記録が作成され、交換プロセス中に発生する可能性のある問題をトラブルシューティングすることができます。

障害のあるコントローラ **AFF A200** をシャットダウンします

障害のあるコントローラをシャットダウンするには、コントローラのステータスを確認し、必要に応じて正常なコントローラが障害のあるコントローラストレージからデータを引き続き提供できるようにコントローラをテイクオーバーする必要があります。

このタスクについて

- NetApp Storage Encryption を使用している場合は、 _ ONTAP 9 NetApp Encryption パワーガイド _ の「 SED を非保護モードに戻す」セクションの手順に従って MSID をリセットしておく必要があります。

  "ONTAP 9 ネットアップ暗号化パワーガイド"

- SAN システムを使用している場合は、障害のあるコントローラの SCSI ブレードに関するイベントメッセージ（ event log show ）を確認しておく必要があります。

  各 SCSI ブレードプロセスは、クラスタ内の他のノードとクォーラムを構成している必要があります。交換を進める前に、すべての問題を解決しておく必要があります。

- ノードが 3 つ以上あるクラスタは、クォーラムを構成している必要があります。クラスタがクォーラムを構成していない場合、または正常なコントローラで適格性と正常性について false と表示される場合は、障害のあるコントローラをシャットダウンする前に問題 を修正する必要があります。を参照してください "CLI での管理の概要"。
- MetroCluster 構成を使用している場合は、 MetroCluster 構成状態が構成済みで、ノードが有効かつ正常な状態であることを確認しておく必要があります（「 MetroCluster node show 」）。

手順

1. AutoSupport が有効になっている場合は、 AutoSupport メッセージを呼び出してケースの自動作成を抑制します。「 system node AutoSupport invoke -node * -type all -message MAINT=number_OF_hours_downh

   次の AutoSupport メッセージは、ケースの自動作成を 2 時間停止します。 cluster1 ： * > system node AutoSupport invoke -node * -type all -message MAINT=2h`

2. 正常なコントローラのコンソールから自動ギブバックを無効にします。 storage failover modify – node local-auto-giveback false
3. 障害のあるコントローラに LOADER プロンプトを表示します。

障害のあるコントローラの表示	作業
LOADER プロンプト	コントローラモジュールの取り外しに進みます。
ギブバックを待っています	Ctrl キーを押しながら C キーを押し ' プロンプトが表示されたら y と入力します
システムプロンプトまたはパスワードプロンプト（システムパスワードの入力）	正常なコントローラから障害のあるコントローラをテイクオーバーまたは停止します。「 storage failover takeover -ofnode impaired_node_name _ 障害のあるコントローラに「 Waiting for giveback… 」と表示されたら、 Ctrl+C キーを押し、「 y 」と入力します。

4. システムのシャーシにコントローラモジュールが 1 つしかない場合は、電源装置をオフにして、障害のあるコントローラの電源コードを電源から抜きます。

コントローラモジュールハードウェア **- AFF A200** を交換してください

コントローラモジュールハードウェアを交換するには、障害のあるコントローラを取り外し、 FRU コンポーネントを交換用コントローラモジュールに移動し、交換用コントローラモジュールをシャーシに取り付けてから、システムをメンテナンスモードでブートする必要があります。

手順 **1** ：コントローラモジュールを取り外す

コントローラモジュールを交換するには、最初に古いコントローラモジュールをシャーシから取り外す必要があります。

手順

1. 接地対策がまだの場合は、自身で適切に実施します。
2. ケーブルマネジメントデバイスに接続しているケーブルをまとめているフックとループストラップを緩め、システムケーブルと SFP をコントローラモジュールから外し（必要な場合）、どのケーブルが何に接続されていたかを記録します。

   ケーブルはケーブルマネジメントデバイスに収めたままにします。これにより、ケーブルマネジメントデバイスを取り付け直すときに、ケーブルを整理する必要がありません。

3. ケーブルマネジメントデバイスをコントローラモジュールの右側と左側から取り外し、脇に置きます。

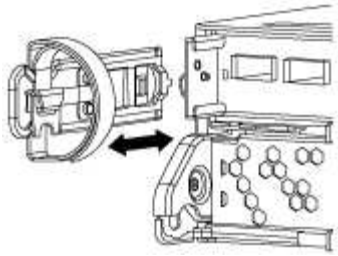

4. ケーブルを外したあとで SFP モジュールをシステムに残した場合は、それらを新しいコントローラモジュールに移動します。
5. カムハンドルのラッチをつかんで解除し、カムハンドルを最大限に開いてコントローラモジュールをミッドプレーンから離し、両手でコントローラモジュールをシャーシから外します。

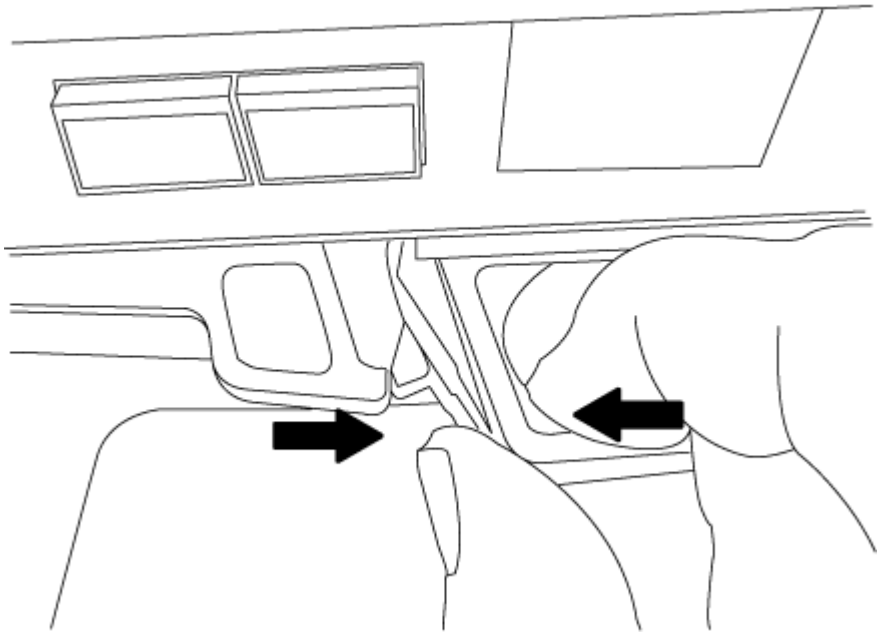

6. コントローラモジュールを裏返し、平らで安定した場所に置きます。
7. カバーを開くには、青いタブをスライドしてカバーを外し、カバーを上げて開きます。

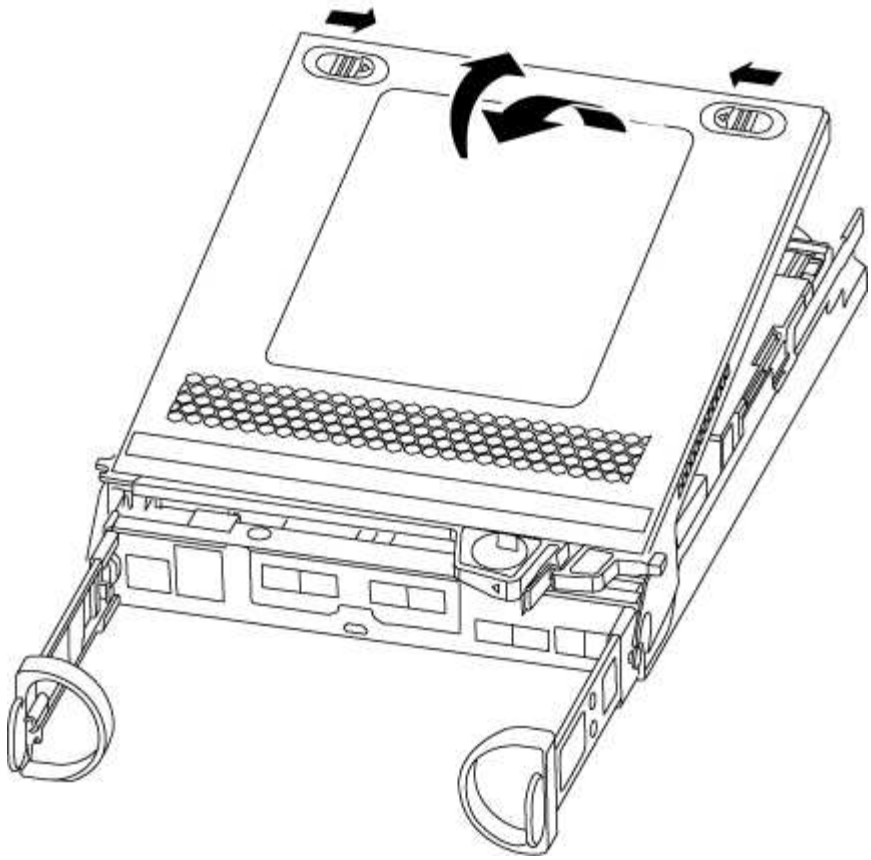

手順 **2** ：ブートメディアを移動します

ブートメディアの場所を確認し、手順に従って古いコントローラモジュールからブートメディアを取り外して、新しいコントローラモジュールに挿入する必要があります。

手順

1. 次の図またはコントローラモジュールの FRU マップを使用して、ブートメディアの場所を確認します。
2. ブートメディアケースの青いボタンを押してブートメディアをケースからリリースし、ブートメディアソケットからゆっくりと引き出します。

   ソケットやブートメディアが損傷する可能性があるため、ブートメディアをねじったり、真上に引き出したりしないでください。

3. 新しいコントローラモジュールにブートメディアを移し、ブートメディアの端をソケットケースに合わせ、ソケットにゆっくりと押し込みます。
4. ブートメディアが正しい向きでソケットに完全に装着されたことを確認します。

   必要に応じて、ブートメディアを取り外してソケットへの装着をやり直します。

5. ブートメディアを押し下げて、ブートメディアケースの固定ボタンをはめ込みます。

手順 **3** ： **NVMEM** バッテリを移動します

NVMEM バッテリを古いコントローラモジュールから新しいコントローラモジュールに移動するには、特定の手順を実行する必要があります。

手順

1. NVMEM の LED を確認します。
   - HA 構成のシステムの場合は、次の手順に進みます。
   - システムがスタンドアロン構成の場合は、コントローラモジュールをクリーンシャットダウンし、 NV アイコンのある NVRAM の LED を確認します。

> システムを停止すると、内容がフラッシュメモリにデステージされている間、 NVRAM の LED が点滅します。デステージが完了すると LED は消灯します。

   - クリーンシャットダウンせずに電源が失われた場合は、 NVMEM の LED が点滅し、デステージが完了すると消灯します。
   - LED が点灯し、電源もオンになっている場合、書き込み前のデータは NVMEM に格納されます。

     一般にこの状況は、 ONTAP が正常にブートしたあとの異常シャットダウン中に発生します。

2. コントローラモジュールで NVMEM バッテリの場所を確認します。

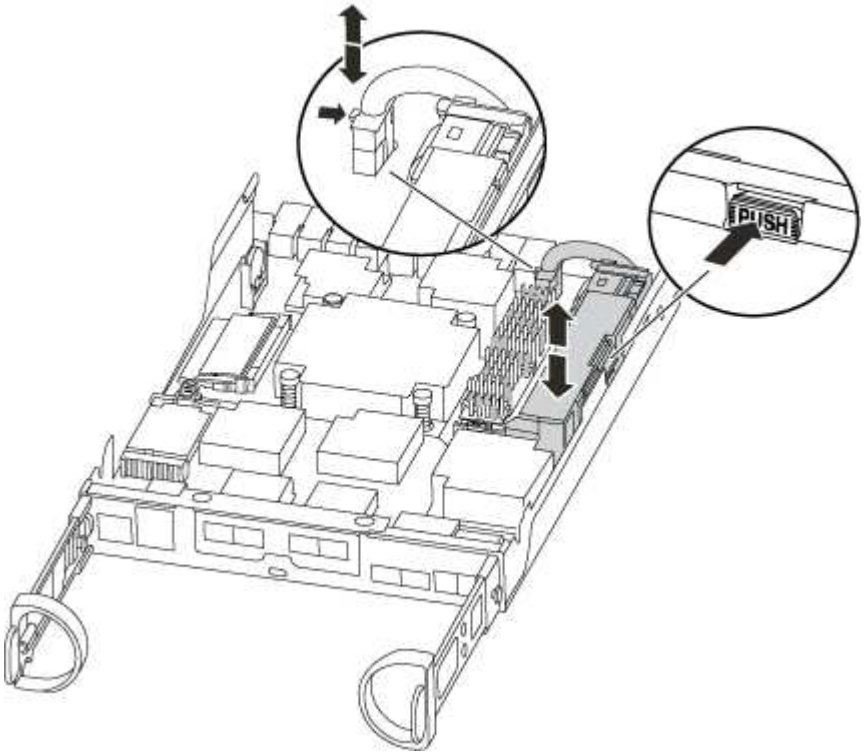

3. バッテリプラグの場所を確認し、バッテリプラグ前面のクリップを押してプラグをソケットから外し、バッテリケーブルをソケットから抜きます。
4. バッテリをつかんで「 PUSH 」と書かれた青色の固定ツメを押し、バッテリを持ち上げてホルダーとコントローラモジュールから取り出します。

5. バッテリを交換用コントローラモジュールに移動します。
6. バッテリケーブルをバッテリホルダー側面のケーブルチャネルに巻き付けます。
7. バッテリホルダーのキーリブを金属板の側壁にある「V」ノッチに合わせてバッテリパックを配置します。
8. バッテリパックを金属板の側壁に沿って下にスライドさせます。側壁のサポートタブがバッテリパックのスロットに収まると、バッテリパックのラッチがカチッという音を立てて側壁の開口部に固定されます。

手順 **4** ： **DIMM** を移動します

DIMM を移動するには、手順に従って古いコントローラモジュールの DIMM の場所を確認し、交換用コントローラモジュールに移動する必要があります。

障害のあるコントローラモジュールから交換用コントローラモジュールの対応するスロットに DIMM を直接移動できるように、新しいコントローラモジュールを準備しておく必要があります。

手順

1. コントローラモジュールで DIMM の場所を確認します。
2. DIMM を交換用コントローラモジュールに正しい向きで挿入できるように、ソケット内の DIMM の向きをメモします。
3. DIMM の両側にある 2 つのツメをゆっくり押し開いて DIMM をスロットから外し、そのままスライドさせてスロットから取り出します。

   DIMM 回路基板のコンポーネントに力が加わらないように、 DIMM の両端を慎重に持ちます。

   DIMM の数と配置は、システムのモデルによって異なります。

   次の図は、システム DIMM の場所を示しています。

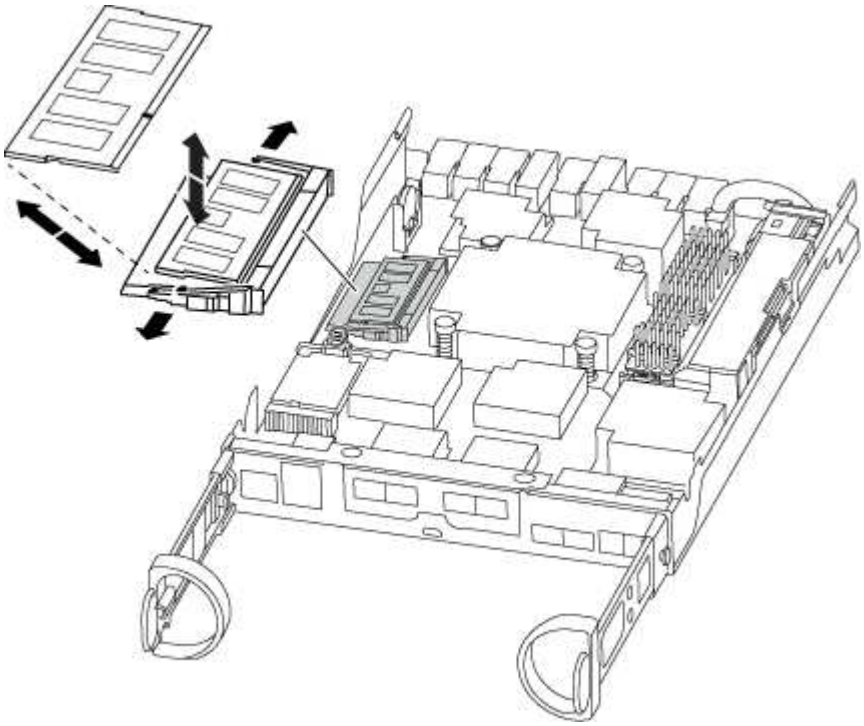

4. 必要に応じて、同じ手順を繰り返して他の DIMM を取り外します。
5. NVMEM バッテリが新しいコントローラモジュールに接続されていないことを確認します。
6. DIMM を取り付けるスロットの位置を確認します。
7. コネクタにある DIMM のツメが開いた状態になっていることを確認し、 DIMM をスロットに対して垂直に挿入します。

   DIMM のスロットへの挿入にはある程度の力が必要です。簡単に挿入できない場合は、 DIMM をスロットに正しく合わせてから再度挿入してください。

   > DIMM がスロットにまっすぐ差し込まれていることを目で確認してください。

8. 残りの DIMM についても、上記の手順を繰り返します。
9. NVMEM バッテリプラグソケットの場所を確認し、バッテリケーブルプラグ前面のクリップを押してソケットに挿入します。

   プラグがコントローラモジュールに固定されていることを確認します。

手順 **5** ：コントローラを取り付ける

古いコントローラモジュールのコンポーネントを新しいコントローラモジュールに取り付けたら、新しいコントローラモジュールをシステムシャーシに取り付けてオペレーティングシステムをブートする必要があります。

2 台のコントローラモジュールを同じシャーシに搭載する HA ペアでは、シャーシへの設置が完了すると同時にリブートが試行されるため、コントローラモジュールの取り付け順序が特に重要です。

> システムのブート時にシステムファームウェアが更新されることがあります。このプロセスは中止しないでください。手順ではブートプロセスを中断する必要があります。通常はプロンプトが表示されたあとにいつでも中断できます。ただし、システムがブート時にシステムファームウェアの更新を開始した場合は、更新が完了してからブートプロセスを中断する必要があります。

手順

1. 接地対策がまだの場合は、自身で適切に実施します。
2. コントローラモジュールのカバーをまだ取り付けていない場合は取り付けます。
3. コントローラモジュールの端をシャーシの開口部に合わせ、コントローラモジュールをシステムに半分までそっと押し込みます。

   > 指示があるまでコントローラモジュールをシャーシに完全に挿入しないでください。

4. システムにアクセスして以降のセクションのタスクを実行できるように、管理ポートとコンソールポートのみをケーブル接続します。

   > 残りのケーブルは、この手順の後半でコントローラモジュールに接続します。

5. コントローラモジュールの再取り付けを完了します。

システムの構成	実行する手順
HA ペア	コントローラモジュールは、シャーシに完全に装着されるとすぐにブートを開始します。ブートプロセスを中断できるように準備しておきます。 a. カムハンドルを開き、コントローラモジュールをミッドプレーンまでしっかりと押し込んで完全に装着し、カムハンドルをロック位置まで閉じます。 コネクタの破損を防ぐため、コントローラモジュールをスライドしてシャーシに挿入する際に力を入れすぎないでください。 コントローラは、シャーシに装着されるとすぐにブートを開始します。 b. ケーブルマネジメントデバイスをまだ取り付けていない場合は、取り付け直します。 c. ケーブルマネジメントデバイスに接続されているケーブルをフックとループストラップでまとめます。 d. 「 Press Ctrl-C for Boot Menu 」というメッセージが表示されたら、 Ctrl+C キーを押してブートプロセスを中断します。 プロンプトを見逃してコントローラモジュールが ONTAP を起動した場合は、「 halt 」と入力し、LOADER プロンプトで「 boot_ontap 」と入力し、プロンプトが表示されたら「 Ctrl+C 」を押して、メンテナンスモードでブートします。 e. 表示されたメニューからメンテナンスモードでブートするオプションを選択します。

システムの構成	実行する手順
スタンドアロン構成です	a. カムハンドルを開き、コントローラモジュールをミッドプレーンまでしっかりと押し込んで完全に装着し、カムハンドルをロック位置まで閉じます。 ⓘ コネクタの破損を防ぐため、コントローラモジュールをスライドしてシャーシに挿入する際に力を入れすぎないでください。 b. ケーブルマネジメントデバイスをまだ取り付けていない場合は、取り付け直します。 c. ケーブルマネジメントデバイスに接続されているケーブルをフックとループストラップでまとめます。 d. 電源装置と電源に電源ケーブルを再接続し、電源を入れてブートプロセスを開始し、「 Press Ctrl-C for Boot Menu 」 (Boot Menu を表示するには Ctrl+C を押してください) というメッセージが表示されたら「 Ctrl-C 」を押してください。 ⓘ プロンプトを見逃してコントローラモジュールが ONTAP を起動した場合は、「 halt 」と入力し、LOADER プロンプトで「 boot_ontap 」と入力し、プロンプトが表示されたら「 Ctrl+C 」を押して、メンテナンスモードでブートします。 e. ブートメニューからメンテナンスモードのオプションを選択します。

ⓘ ブートプロセス中に、次のプロンプトが表示される場合があります。

- システム ID が一致していないためにシステム ID の上書きを求める警告プロンプト。
- HA 構成でメンテナンスモードに切り替えたときに表示される、正常なコントローラが停止したままであることの確認を求めるプロンプト。これらのプロンプトには「 y 」と入力できます。

システム構成を復元して確認します - AFF A200

ハードウェアの交換が完了してメンテナンスモードでブートしたら、交換用コントローラの下位のシステム構成を確認し、必要に応じてシステムを再設定します。

手順 **1** ：コントローラを交換したあとにシステム時間を設定して確認します

交換用コントローラモジュールの日付と時刻は、 HA ペアの正常なコントローラモジュール、またはスタンドアロン構成の信頼できるタイムサーバに照らして確認する必要があります。日付と時刻が一致しない場合は、時刻の違いによるクライアントの停止を防ぐために、交換用コントローラモジュールで日付と時刻をリセットする必要があります。

これらの手順のコマンドを正しいシステムに適用することが重要です。

- replacement _node は、この手順で障害ノードと交換した新しいノードです。
- healthy_node は、 _replacement _node の HA パートナーです。

手順

1. _replacement _node に LOADER プロンプトが表示されない場合は、システムを停止して LOADER プロンプトを表示します。
2. _healthy_node で、システム時刻「 show date 」を確認します

   日付と時刻は GMT で表示されます。

3. LOADER プロンプトで、 _replacement node の日付と時刻を確認します。 'how date]

   日付と時刻は GMT で表示されます。

4. 必要に応じて、交換用ノードの日付を GMT で設定します。 'et date_mm/dd/yyyy_`
5. 必要に応じて、交換用ノードの時刻を GMT で設定します。「 set time *hh* ： *mm* ： *ss*` 」
6. LOADER プロンプトで、 _replacement _node の日付と時刻を確認します。 'how dat'

   日付と時刻は GMT で表示されます。

手順 **2** ：コントローラモジュールの **HA** 状態を確認して設定します

コントローラモジュールの「 HA 」状態を確認し、必要に応じてシステム構成に合わせて状態を更新する必要があります。

手順

1. 新しいコントローラモジュールのメンテナンスモードで ' すべてのコンポーネントが同じ HA 状態で表示されることを確認します

   hA-state には、次のいずれかの値を指定できます。

   - 高可用性
   - 非 HA
2. 表示されたコントローラモジュールのシステム状態がシステム構成と一致しない場合は、コントローラモジュールの HA 状態を「 ha-config modify controller ha-state 」に設定します
3. 設定が変更されたことを確認します。「 ha-config show 」

手順 **3** ：システムレベルの診断を実行します

コントローラを交換するたびに、特定のコンポーネントとサブシステムについて包括的な診断テストまたは集中的な診断テストを実行する必要があります。

診断手順のコマンドは、すべてコンポーネントを交換するコントローラから実行します。

手順

1. 対象となるコントローラが LOADER プロンプトに表示されていない場合は、コントローラをリブートします。「 halt

コマンドを問題したら、システムが LOADER プロンプトで停止するまで待ちます。

2. LOADER プロンプトで、システムレベルの診断用に特別に設計されたドライバ「 boot_diags 」にアクセスします

   ブート・プロセス中に 'Maintenance] モードのプロンプト（ *> ）が表示されるまで 'y とプロンプトを入力しても安全です

3. コントローラモジュールで使用可能なデバイスを表示してメモします。 'diag device show -dev MB

   コントローラモジュールのデバイスおよびポートとして、次のいくつかが表示されます。

   - 「 bootmedia 」は、システム起動デバイスです。
   - cna は、ネットワークやストレージデバイスに接続されていない統合ネットワークアダプタまたはインターフェイスです。
   - fcal は、 Fibre Channel ネットワークに接続されていない Fibre Channel-Arbitrated Loop デバイスです。
   - 「 env 」はマザーボード環境です。
   - mem はシステムメモリです。
   - nic は、ネットワークインターフェイスカードです。
   - 「 nvram 」は不揮発性 RAM です。
   - 「 nvmem 」は、 NVRAM とシステムメモリの組み合わせです。
   - 「 As 」は、ディスクシェルフに接続されていないシリアル接続 SCSI デバイスです。

4. 必要に応じて診断を実行します。

診断テストを実行する対象	作業
個々のコンポーネント	a. ステータスログ「`diag device clearstatus`」を消去します b. 選択したデバイスに対して実行可能なテストを表示します。「diag device show -dev_name_`  *dev_name* には、前の手順で特定したポートとデバイスのいずれかを指定できます。  c. 出力を確認し、必要に応じて、実行するテストのみを選択します。「diag device modify -dev_name_-selection only ◦ selection only を指定すると、デバイスに対して実行しないその他のテストがすべて無効になります。 d. 選択したテストを実行します： 'ldiag device run -dev_name_` テストが完了すると、次のメッセージが表示されます。 `*> <SLDIAG:_ALL_TESTS_COMPLETED>` e. 失敗したテストがないことを確認します。 'lddiag device status -dev_name_-llong -state failed' テストに失敗した場合は、プロンプトに戻ります。失敗した場合は、そのステータスがすべて表示されます。

診断テストを実行する対象	作業
同時に複数のコンポーネント	a. 前の手順の出力で有効なデバイスと無効なデバイスを確認し、同時に実行するデバイスを決定します。 b. デバイスに対する個々のテストを一覧表示します。 'lddiag device show -dev_name_` c. 出力を確認し、必要に応じて、実行するテストのみを選択します。「 diag device modify -dev_name_-selection only ◦ selection only を指定すると、デバイスに対して実行しないその他のテストがすべて無効になります。 d. テストが変更されたことを確認します。 'lddiag device show' e. 同時に実行するデバイスごとに上記の手順を繰り返します。 f. すべてのデバイスで診断を実行します： 'lddiag device run ⓘ 診断の実行を開始した後は、エントリを追加または変更しないでください。 テストが完了すると、次のメッセージが表示されます。 `*> <SLDIAG:_ALL_TESTS_COMPLETED>` g. コントローラにハードウェアの問題がないことを確認します。「 sldiag device status -long-state failed. 」というメッセージが表示されます テストに失敗した場合は、プロンプトに戻ります。失敗した場合は、そのステータスがすべて表示されます。

5. 前述の手順の結果に基づいて、次に進みます。

システムレベルの診断のテスト結果	作業
は失敗なしで完了しました	a. ステータスログ「`diag device clearstatus`」を消去します b. ログがクリアされたことを確認します。「diag device status」 次のデフォルトの応答が表示されます。 `SLDIAG: No log messages are present.` c. 保守モードを終了します :halt LOADER プロンプトが表示されます。 これで、システムレベルの診断が完了しました。
テストが失敗しました	問題の原因を特定します a. 保守モードを終了します :halt b. クリーンシャットダウンを実行し、電源装置の接続を解除します。 c. システムレベルの診断を実行するための考慮事項をすべて確認するとともに、ケーブルがしっかりと接続されているか、ハードウェアコンポーネントがストレージシステムに適切に取り付けられているかを確認します。 d. 電源装置を再接続し、ストレージシステムの電源をオンにします。 e. システムレベルの診断テストを再実行します。

システムにケーブルを再接続し、ディスクを再割り当てします - AFF A200

ストレージを再ケーブル接続し、ディスクの再割り当てを確認して、交換用手順を続行します。

手順 **1** ：システムをケーブルで再接続します

診断の実行後、コントローラモジュールのストレージとネットワークを再度ケーブル接続する必要があります。

手順

1. システムにケーブルを再接続します。
2. を使用して、ケーブル接続が正しいことを確認します "Active IQ Config Advisor"。
   a. Config Advisor をダウンロードしてインストールします。

b. ターゲットシステムの情報を入力し、データ収集をクリックします。

c. Cabling タブをクリックし ' 出力を確認しますすべてのディスクシェルフが表示されていること、およびすべてのディスクが出力に表示されていることを確認し、ケーブル接続に関する問題が見つかった場合は修正します。

d. 該当するタブをクリックして他のケーブル接続を確認し、 Config Advisor からの出力を確認します。

手順 **2** ：ディスクを再割り当てする

HA ペアのストレージシステムの場合、手順の最後でギブバックが実行されると、新しいコントローラモジュールのシステム ID がディスクに自動的に割り当てられます。スタンドアロンシステムでは、 ID をディスクに手動で再割り当てする必要があります。構成に適した手順を使用する必要があります。

オプション **1** ： **HA** システムでシステム **ID** の変更を確認する

_replacement _controller をブートしたときにシステム ID の変更を確認し、その変更が実装されたことを確認する必要があります。

この手順は、 HA ペアの ONTAP を実行するシステムにのみ適用されます。

手順

1. _replacement _controller が Maintenance モードになっている場合 (*> プロンプトが表示されている場合は 'Maintenance モードを終了して ' LOADER プロンプト :halt に進みます

2. システム ID が一致しないためにシステム ID を上書きするかどうかを確認するメッセージが表示されたら '_replacement _controller の LOADER プロンプトから 'y' と入力してコントローラをブートします「 boot_ontap

3. _replacement _controller コンソールに Waiting for giveback… というメッセージが表示されるまで待ち、正常なコントローラから、新しいパートナーシステム ID が自動的に割り当てられていることを確認します。 storage failover show

   コマンド出力には、障害のあるコントローラでシステム ID が変更されたことを示すメッセージが表示され、正しい古い ID と新しい ID が示されます。次の例では、 node2 の交換が実施され、新しいシステム ID として 151759706 が設定されています。

```
node1> `storage failover show`
                                    Takeover
Node              Partner           Possible     State Description
------------      ------------      --------
--------------------------------------
node1             node2             false        System ID changed on
partner (Old:
                                                 151759755, New:
151759706), In takeover
node2             node1             -            Waiting for giveback
(HA mailboxes)
```

4. 正常なコントローラから、コアダンプがすべて保存されたことを確認します。

   a. advanced 権限レベルに切り替えます。「 set -privilege advanced 」

advanced モードで続行するかどうかを確認するプロンプトが表示されたら、「 y 」と入力します。advanced モードのプロンプトが表示されます（ * > ）。

b. コアダンプをすべて保存します。「 system node run -node _local-node-name_partner savecore 」

c. savecore コマンドが完了するのを待ってからギブバックを実行します

   次のコマンドを入力すると、 savecore コマンドの進行状況を監視できます。 'system node run -node _local-node-name_partner savecore -s

d. admin 権限レベルに戻ります。「 set -privilege admin 」

5. コントローラをギブバックします。

   a. 正常なコントローラから、交換したコントローラのストレージをギブバックします。 storage failover giveback -ofnode replacement_node_name _`

      _replacement _controller はストレージをテイクバックしてブートを完了します。

      システム ID が一致しないためにシステム ID を上書きするかどうかを確認するメッセージが表示された場合は 'y' と入力する必要があります

      ギブバックが拒否されている場合は、拒否を無効にすることを検討してください。

"使用しているバージョンの ONTAP 9 に対するハイアベイラビリティ構成のコンテンツを検索してください"

   a. ギブバックが完了したら、 HA ペアが正常で、テイクオーバーが可能であることを確認します。「 storage failover show

      「 storage failover show 」コマンドの出力に、パートナーメッセージで変更されたシステム ID は含まれません。

6. ディスクが正しく割り当てられたことを確認します。「 storage disk show -ownership

   replacement _controller に属するディスクには、新しいシステム ID が表示されます。次の例では、 node1 で所有されているディスクに、新しいシステム ID 1873775277 が表示されています。

```
node1> `storage disk show -ownership`

Disk  Aggregate Home  Owner  DR Home  Home ID    Owner ID  DR Home ID
Reserver  Pool
----- ------    ----- ------ -------- -------    -------    -------
---------  ---
1.0.0  aggr0_1  node1 node1  -        1873775277 1873775277  -
1873775277 Pool0
1.0.1  aggr0_1  node1 node1           1873775277 1873775277  -
1873775277 Pool0
.
.
.
```

7. 各コントローラに、想定されるボリュームが存在することを確認します。 vol show -node node-name
8. リブート時の自動テイクオーバーを無効にした場合は、正常なコントローラから有効にします。 storage failover modify -node *replacement-node-name* _ onreboot true

オプション **2** ： **ONTAP** でスタンドアロンシステムにシステム **ID** を手動で再割り当てする

スタンドアロンシステムでは、システムを通常の動作状態に戻す前に、新しいコントローラのシステム ID にディスクを手動で再割り当てする必要があります。

このタスクについて

この手順は、スタンドアロン構成のシステムにのみ適用されます。

手順

1. ディスクのメンテナンスモードでブートしていない場合は、 _replacement _node をリブートし、 Ctrl+C キーを押してブートプロセスを中断して、表示されたメニューからメンテナンスモードでブートするオプションを選択します。
2. システム ID が一致しないためにシステム ID を上書きするかどうかを確認するメッセージが表示されたら 'Y' を入力する必要があります
3. システム ID を表示します
4. ディスク所有者の列に表示される、古いシステム ID をメモしてください。

   次の例は、古いシステム ID 118073209 を示しています。

```
*> disk show -a
Local System ID: 118065481

  DISK      OWNER                   POOL   SERIAL NUMBER  HOME
--------    -------------           -----  -------------  -------------
disk_name    system-1  (118073209)  Pool0  J8XJE9LC       system-1
(118073209)
disk_name    system-1  (118073209)  Pool0  J8Y478RC       system-1
(118073209)
.
.
.
```

5. disk show コマンドから取得したシステム ID 情報を使用して、ディスク所有権を再割り当てします。「 disk reassign -s old system ID disk reassign -s 118073209
6. ディスクが正しく割り当てられていることを確認します。「 Disk show -a 」

   交換用ノードに属するディスクには、新しいシステム ID が表示されます。次の例は、 system-1 が所有するディスク、新しいシステム ID 118065481 を示しています。

```
*> disk show -a
Local System ID: 118065481

  DISK      OWNER                   POOL   SERIAL NUMBER  HOME
--------    -------------           -----  -------------  -------------
disk_name    system-1  (118065481)  Pool0  J8Y0TDZC       system-1
(118065481)
disk_name    system-1  (118065481)  Pool0  J8Y0TDZC       system-1
(118065481)
.
.
.
```

7. ノード「 boot_ontap 」をブートします

システムのリストアの完了 - AFF A200

システムを完全に動作状態に戻すには、 NetApp Storage Encryption の構成をリストアし（必要な場合）、新しいコントローラのライセンスをインストールし、障害のある部品をネットアップに返却する必要があります。これについては、キットに付属する RMA 指示書を参照してください。

手順 **1** ：交換用コントローラのライセンスを **ONTAP** にインストールする

障害ノードが標準（ノードロック）ライセンスを必要とする ONTAP 機能を使用していた場合は、_replacement node に新しいライセンスをインストールする必要があります。標準ライセンスを使用する機能では、クラスタ内の各ノードにその機能用のキーが必要です。

ライセンスキーをインストールするまでの間も、標準ライセンスを必要とする機能を _replacement _node から引き続き使用できます。ただし、該当する機能のライセンスがクラスタ内でその障害ノードにしかなかった場合、機能の設定を変更することはできません。また、ライセンスされていない機能をノードで使用するとライセンス契約に違反する可能性があるため、できるだけ早く _replacement にライセンスキーをインストールする必要があります。

ライセンスキーは 28 文字の形式です。

ライセンスキーは 90 日間の猶予期間中にインストールする必要があります。この猶予期間を過ぎると、古いライセンスはすべて無効になります。有効なライセンスキーをインストールしたら、 24 時間以内にすべてのキーをインストールする必要があります。

手順

1. 新しいライセンスキーが必要な場合は、で交換用ライセンスキーを取得します "ネットアップサポートサイト" [ソフトウェアライセンス] の [マイサポート] セクションで、

> 必要な新しいライセンスキーが自動的に生成され、 E メールで送信されます。ライセンスキーが記載された E メールが 30 日以内に届かないは、テクニカルサポートにお問い合わせください。

2. 各ライセンスキーをインストールします :+system license add-license-code license-key, license-key…+`
3. 必要に応じて、古いライセンスを削除します。
   a. 使用されていないライセンスを確認してください : 「 license clean-up-unused -simulate 」
   b. リストが正しい場合は、未使用のライセンス「 license clean-up-unused 」を削除します

手順 **2** ：ストレージとボリュームの暗号化機能をリストアする

ストレージまたはボリュームの暗号化を使用するように設定したストレージシステムのコントローラモジュールまたは NVRAM モジュールを交換したら、追加の手順を実行して、暗号化機能を中断させないようにする必要があります。ストレージまたはボリュームの暗号化が有効になっていないストレージシステムでは、このタスクを省略できます。

ステップ

1. の該当する手順を使用して、ストレージまたはボリュームの暗号化機能をリストアします "CLI での NetApp Encryption の概要"。
2. オンボードキー管理と外部キー管理のどちらを使用しているかに応じて、次のいずれかの手順を実行します。
   - "オンボードキー管理の暗号化キーをリストア"
   - "外部キー管理の暗号化キーをリストアします"

手順 **3** ： **LIF** を確認してシリアル番号を登録する

replacement _node を使用可能な状態に戻す前に、 LIF がホームポートにあることを確認し、 AutoSupport が有効になっている場合は _replacement _node のシリアル番号を登録して、自動ギブバックをリセットする必要があります。

手順

1. 論理インターフェイスがホームサーバとポートに報告されていることを確認します。「 network interface show -is-home false 」

   いずれかの LIF が false と表示されている場合は、ホームポートにリバートします。「 network interface revert

2. システムのシリアル番号をネットアップサポートに登録します。
   - AutoSupport が有効になっている場合は、 AutoSupport メッセージを送信してシリアル番号を登録します。
   - AutoSupport が有効になっていない場合は、を呼び出します "ネットアップサポート" をクリックしてシリアル番号を登録します。
3. 自動ギブバックを無効にした場合は、再度有効にします。「 storage failover modify -node local-auto-giveback true 」

手順 **4** ：障害が発生したパーツをネットアップに返却する

障害のある部品は、キットに付属する RMA 指示書に従ってネットアップに返却してください。を参照してください "パーツの返品と交換" 詳細については、を参照してください。

DIMM- AFF A200 を交換します

システムで登録される修正可能なエラー修正コード（ ECC ）の数が増え続けている場合は、コントローラモジュールの DIMM を交換する必要があります。そのままにしているとシステムがパニック状態になります。

このタスクについて

- システムのその他のコンポーネントがすべて正常に動作している必要があります。問題がある場合は、必ずテクニカルサポートにお問い合わせください。
- 障害が発生したコンポーネントは、プロバイダから受け取った交換用 FRU コンポーネントと交換する必要があります。

手順 **1** ：障害のあるコントローラをシャットダウンします

障害のあるコントローラをシャットダウンするには、コントローラのステータスを確認し、必要に応じて正常なコントローラが障害のあるコントローラストレージからデータを引き続き提供できるようにコントローラをテイクオーバーする必要があります。

このタスクについて

- NetApp Storage Encryption を使用している場合は、 _ ONTAP 9 NetApp Encryption パワーガイド _ の「 SED を非保護モードに戻す」セクションの手順に従って MSID をリセットしておく必要があります。

"ONTAP 9 ネットアップ暗号化パワーガイド"

- SAN システムを使用している場合は、障害のあるコントローラの SCSI ブレードに関するイベントメッセージ（ event log show ）を確認しておく必要があります。

  各 SCSI ブレードプロセスは、クラスタ内の他のノードとクォーラムを構成している必要があります。交換を進める前に、すべての問題を解決しておく必要があります。

- ノードが 3 つ以上あるクラスタは、クォーラムを構成している必要があります。クラスタがクォーラムを構成していない場合、または正常なコントローラで適格性と正常性について false と表示される場合は、障害のあるコントローラをシャットダウンする前に問題 を修正する必要があります。を参照してください "CLI での管理の概要"。
- MetroCluster 構成を使用している場合は、 MetroCluster 構成状態が構成済みで、ノードが有効かつ正常な状態であることを確認しておく必要があります（「 MetroCluster node show 」）。

手順

1. AutoSupport が有効になっている場合は、 AutoSupport メッセージを呼び出してケースの自動作成を抑制します。「 system node AutoSupport invoke -node * -type all -message MAINT=number_OF_hours_downh

   次の AutoSupport メッセージは、ケースの自動作成を 2 時間停止します。 cluster1 ： * > system node AutoSupport invoke -node * -type all -message MAINT=2h`

2. 正常なコントローラのコンソールから自動ギブバックを無効にします。 storage failover modify – node local-auto-giveback false
3. 障害のあるコントローラに LOADER プロンプトを表示します。

障害のあるコントローラの表示	作業
LOADER プロンプト	コントローラモジュールの取り外しに進みます。
ギブバックを待っています	Ctrl キーを押しながら C キーを押し ' プロンプトが表示されたら y と入力します
システムプロンプトまたはパスワードプロンプト（システムパスワードの入力）	正常なコントローラから障害のあるコントローラをテイクオーバーまたは停止します。「 storage failover takeover -ofnode impaired_node_name _ 障害のあるコントローラに「 Waiting for giveback… 」と表示されたら、 Ctrl+C キーを押し、「 y 」と入力します。

4. システムのシャーシにコントローラモジュールが 1 つしかない場合は、電源装置をオフにして、障害のあるコントローラの電源コードを電源から抜きます。

手順 2 ：コントローラモジュールを取り外す

コントローラ内部のコンポーネントにアクセスするには、まずコントローラモジュールをシステムから取り外し、続いてコントローラモジュールのカバーを外す必要があります。

1. 接地対策がまだの場合は、自身で適切に実施します。

2. ケーブルマネジメントデバイスに接続しているケーブルをまとめているフックとループストラップを緩め、システムケーブルと SFP をコントローラモジュールから外し（必要な場合）、どのケーブルが何に接続されていたかを記録します。

   ケーブルはケーブルマネジメントデバイスに収めたままにします。これにより、ケーブルマネジメントデバイスを取り付け直すときに、ケーブルを整理する必要がありません。

3. ケーブルマネジメントデバイスをコントローラモジュールの右側と左側から取り外し、脇に置きます。

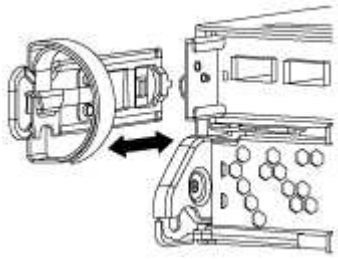

4. カムハンドルのラッチをつかんで解除し、カムハンドルを最大限に開いてコントローラモジュールをミッドプレーンから離し、両手でコントローラモジュールをシャーシから外します。

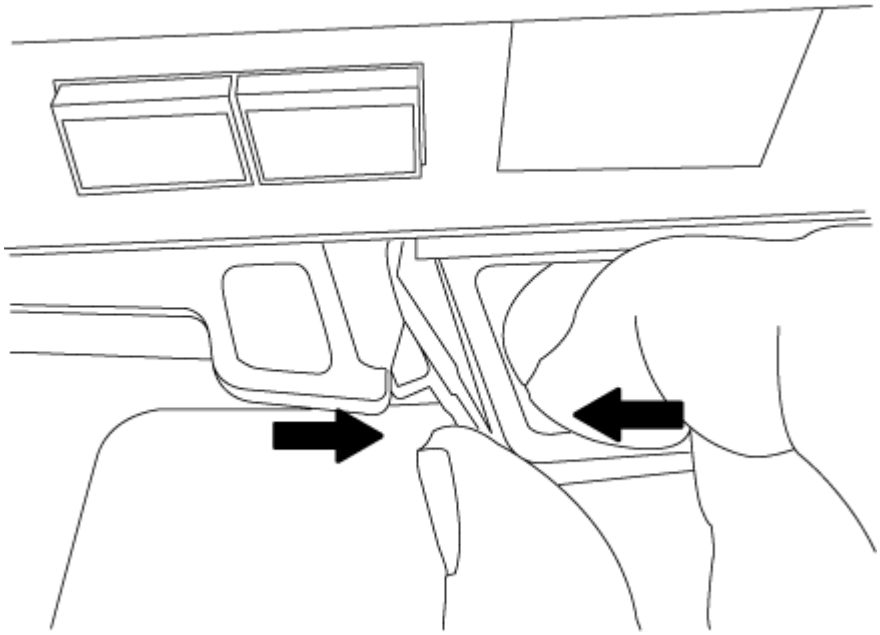

5. コントローラモジュールを裏返し、平らで安定した場所に置きます。
6. カバーを開くには、青いタブをスライドしてカバーを外し、カバーを上げて開きます。

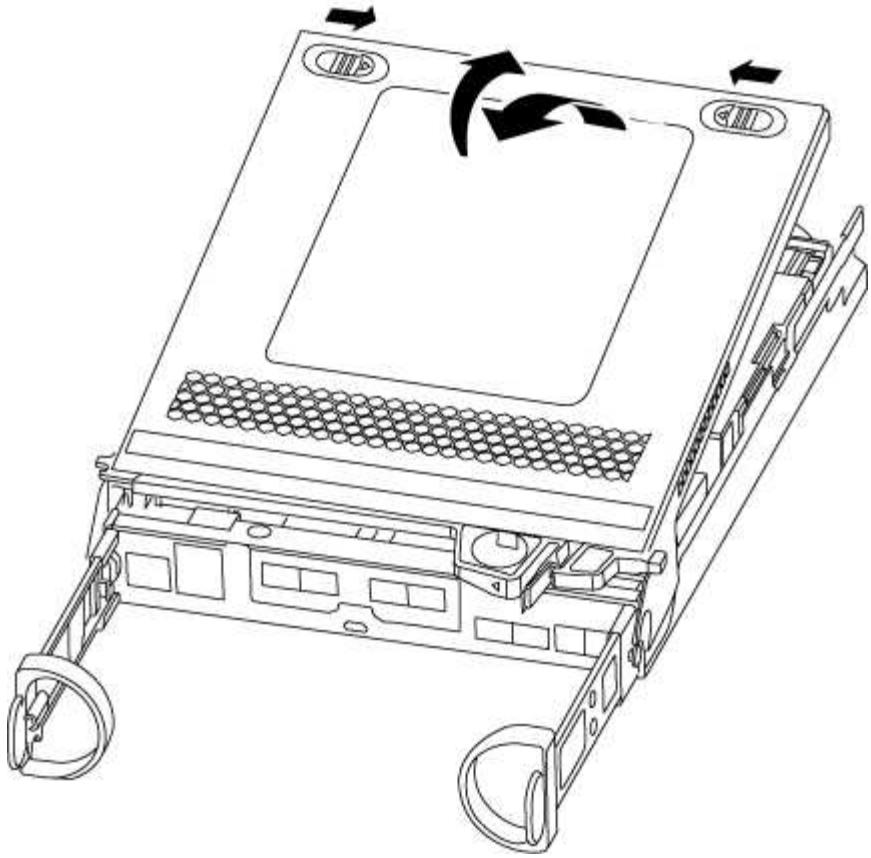

手順 3 ： DIMM を交換します

DIMM を交換するには、コントローラ内で DIMM の場所を確認し、特定の手順を実行します。

DIMM を交換する場合は、コントローラモジュールから NVMEM バッテリを取り外したあとに DIMM を取り外す必要があります。

手順

1. 接地対策がまだの場合は、自身で適切に実施します。
2. コントローラモジュールの NVMEM LED を確認します。

   システムコンポーネントを交換する前にシステムのクリーンシャットダウンを実行し、不揮発性メモリ（ NVMEM ）内の書き込み前のデータが失われないようにする必要があります。LED はコントローラモジュールの背面にあります。次のアイコンを探します。

3. NVMEM LED が点滅していない場合は、 NVMEM が空の状態です。以降の手順を省略して、この手順の次のタスクに進むことができます。
4. NVMEM LED が点滅している場合は、 NVMEM にデータが含まれています。バッテリを取り外してメモリをクリアする必要があります。

a. バッテリの場所を確認し、バッテリプラグ前面のクリップを押してプラグソケットからロッククリップを外し、バッテリケーブルをソケットから抜きます。

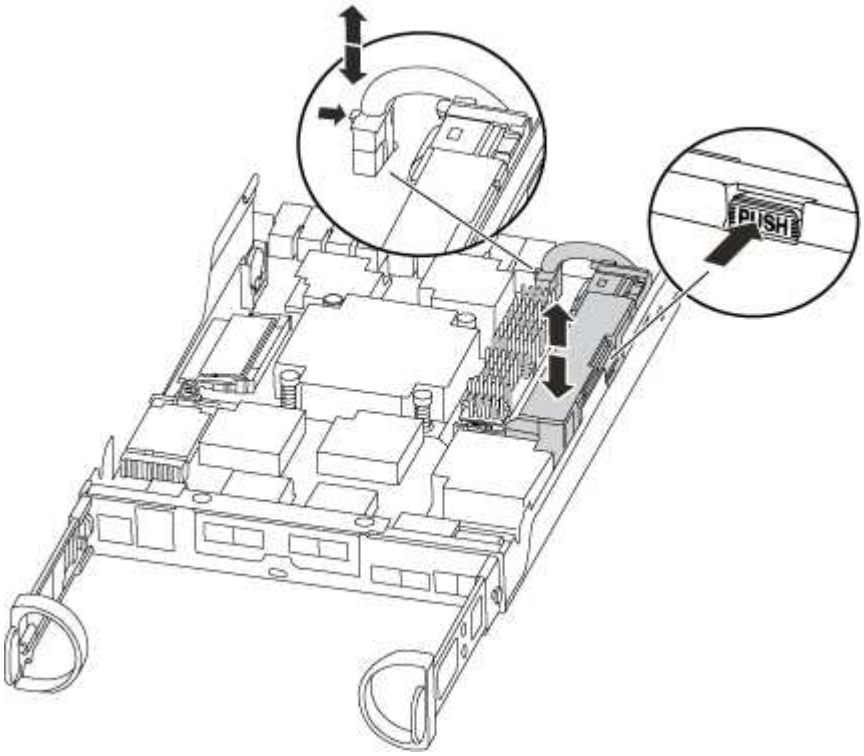

b. NVMEM LED が点灯していないことを確認します。

c. バッテリコネクタを再接続します。

5. この手順のステップ 2 に戻って、 NVMEM LED を再確認します。

6. コントローラモジュールで DIMM の場所を確認します。

> 各システムメモリ DIMM の LED は、ボード上の各 DIMM スロットの横にあります。障害が発生した場合は、 LED が 2 秒ごとに点滅します。

7. 交換用 DIMM を正しい向きで挿入できるように、ソケット内の DIMM の向きをメモします。

8. DIMM の両側にある 2 つのツメをゆっくり押し開いて DIMM をスロットから外し、そのままスライドさせてスロットから取り出します。

> DIMM 回路基板のコンポーネントに力が加わらないように、 DIMM の両端を慎重に持ちます。

DIMM の数と配置は、システムのモデルによって異なります。

次の図は、システム DIMM の場所を示しています。

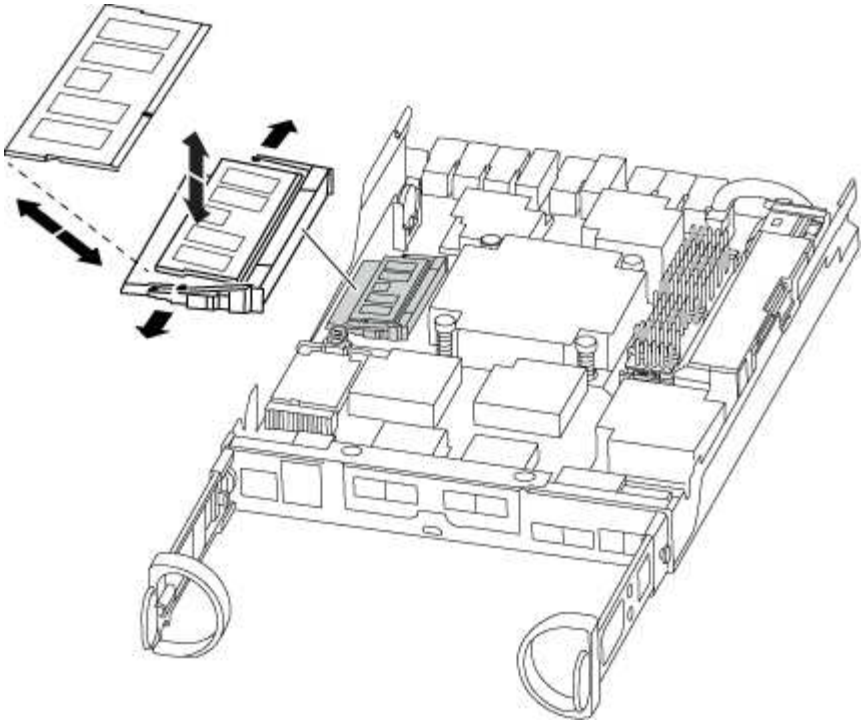

9. 交換用 DIMM を静電気防止用の梱包バッグから取り出し、 DIMM の端を持ってスロットに合わせます。

   DIMM のピンの間にある切り欠きを、ソケットの突起と揃える必要があります。

10. コネクタにある DIMM のツメが開いた状態になっていることを確認し、 DIMM をスロットに対して垂直に挿入します。

    DIMM のスロットへの挿入にはある程度の力が必要です。簡単に挿入できない場合は、 DIMM をスロットに正しく合わせてから再度挿入してください。

    DIMM がスロットにまっすぐ差し込まれていることを目で確認してください。

11. DIMM の両端のノッチにツメがかかるまで、 DIMM の上部を慎重にしっかり押し込みます。
12. NVMEM バッテリプラグソケットの場所を確認し、バッテリケーブルプラグ前面のクリップを押してソケットに挿入します。

    プラグがコントローラモジュールに固定されていることを確認します。

13. コントローラモジュールのカバーを閉じます。

手順 4 ：コントローラモジュールを再度取り付けます

コントローラモジュールのコンポーネントを交換したら、モジュールをシャーシに再度取り付けます。

1. 接地対策がまだの場合は、自身で適切に実施します。
2. コントローラモジュールのカバーをまだ取り付けていない場合は取り付けます。
3. コントローラモジュールの端をシャーシの開口部に合わせ、コントローラモジュールをシステムに半分までそっと押し込みます。

指示があるまでコントローラモジュールをシャーシに完全に挿入しないでください。

4. 必要に応じてシステムにケーブルを再接続します。

   光ファイバケーブルを使用する場合は、メディアコンバータ（ QSFP または SFP ）を取り付け直してください（取り外した場合）。

5. コントローラモジュールの再取り付けを完了します。

システムの構成	実行する手順
HA ペア	コントローラモジュールは、シャーシに完全に装着されるとすぐにブートを開始します。ブートプロセスを中断できるように準備しておきます。 1. カムハンドルを開き、コントローラモジュールをミッドプレーンまでしっかりと押し込んで完全に装着し、カムハンドルをロック位置まで閉じます。 コネクタの破損を防ぐため、コントローラモジュールをスライドしてシャーシに挿入する際に力を入れすぎないでください。 コントローラは、シャーシに装着されるとすぐにブートを開始します。 2. ケーブルマネジメントデバイスをまだ取り付けていない場合は、取り付け直します。 3. ケーブルマネジメントデバイスに接続されているケーブルをフックとループストラップでまとめます。 4. 「 Press Ctrl-C for Boot Menu 」というメッセージが表示されたら、 Ctrl+C キーを押してブートプロセスを中断します。 プロンプトを見逃してコントローラモジュールが ONTAP を起動した場合は、「 halt 」と入力し、 LOADER プロンプトで「 boot_ontap 」と入力し、プロンプトが表示されたら「 Ctrl+C 」を押して、メンテナンスモードでブートします。 5. 表示されたメニューからメンテナンスモードでブートするオプションを選択します。

システムの構成	実行する手順
スタンドアロン構成です	1. カムハンドルを開き、コントローラモジュールをミッドプレーンまでしっかりと押し込んで完全に装着し、カムハンドルをロック位置まで閉じます。 ⓘ コネクタの破損を防ぐため、コントローラモジュールをスライドしてシャーシに挿入する際に力を入れすぎないでください。 2. ケーブルマネジメントデバイスをまだ取り付けていない場合は、取り付け直します。 3. ケーブルマネジメントデバイスに接続されているケーブルをフックとループストラップでまとめます。 4. 電源装置と電源に電源ケーブルを再接続し、電源を入れてブートプロセスを開始し、「 Press Ctrl-C for Boot Menu 」 (Boot Menu を表示するには Ctrl+C を押してください) というメッセージが表示されたら「 Ctrl-C 」を押してください。 ⓘ プロンプトを見逃してコントローラモジュールが ONTAP を起動した場合は、「 halt 」と入力し、 LOADER プロンプトで「 boot_ontap 」と入力し、プロンプトが表示されたら「 Ctrl+C 」を押して、メンテナンスモードでブートします。 5. ブートメニューからメンテナンスモードのオプションを選択します。

手順 5 ：システムレベルの診断を実行します

新しい DIMM を取り付けたら、診断を実行する必要があります。

システムレベルの診断を開始するには、システムに LOADER プロンプトが表示されている必要があります。

診断手順のコマンドは、すべてコンポーネントを交換するコントローラから実行します。

手順

1. 作業をするコントローラに LOADER プロンプトが表示されていない場合は、次の手順を実行します。
   a. 表示されたメニューからメンテナンスモードオプションを選択します。
   b. コントローラが保守モードでブートしたら、コントローラを停止します

      コマンドを問題したら、システムが LOADER プロンプトで停止するまで待ちます。

      ⓘ 起動プロセス中に 'y' をプロンプトに安全に応答できます

      - HA 構成でメンテナンスモードに切り替えたときに表示される、正常なコントローラが停止したままであることの確認を求めるプロンプト。
2. LOADER プロンプトで、システムレベルの診断用に特別に設計されたドライバ「 boot_diags 」にアクセスします

   ブート・プロセス中に 'Maintenance] モードのプロンプト（ *> ）が表示されるまで 'y とプロンプトを入

力しても安全です

3. システムメモリの診断を実行します。 'lddiag device run -dev mem'
4. DIMM の交換が原因でハードウェアの問題が発生していないことを確認します。 'lddiag device status -dev mem-long-state failed

   テストに失敗した場合は、プロンプトに戻ります。失敗した場合は、そのステータスがすべて表示されます。

5. 前述の手順の結果に応じて、次に進みます。

システムレベルの診断のテスト結果	作業
は失敗なしで完了しました	1. ステータスログ「 `diag device clearstatus` 」を消去します 2. ログがクリアされたことを確認します。「 diag device status 」 次のデフォルトの応答が表示されます。 SLDIAG ：ログメッセージが存在しません。 3. 保守モードを終了します :halt コントローラに LOADER プロンプトが表示されます。 4. LOADER プロンプトからコントローラをブートします 5. コントローラを通常動作に戻します。 ◦ コントローラが HA ペアに含まれている場合は、ギブバックを実行します。 storage failover giveback -ofnode replacement_node_name _` ◦ 注：自動ギブバックを無効にした場合は 'storage failover modify コマンドを使用して再度有効にします ◦ コントローラがスタンドアロン構成の場合 * は、次の手順に進みます。対処は不要です。 これで、システムレベルの診断が完了しました。

システムレベルの診断のテスト結果	作業
テストが失敗しました	問題の原因を特定します。 1. 保守モードを終了します :halt コマンドを問題したら、システムが LOADER プロンプトで停止するまで待ちます。 2. シャーシ内のコントローラモジュールの数に応じて、電源装置をオフにするか、オンのままにします。 ◦ シャーシ内にコントローラモジュールが 2 つある場合は、他のコントローラモジュールに電力を供給するために、電源装置をオンのままにします。 ◦ シャーシ内にコントローラモジュールが 1 つしかない場合は、電源装置をオフにして電源から取り外します。 3. システムレベルの診断を実行するための考慮事項をすべて確認するとともに、ケーブルがしっかりと接続されているか、ハードウェアコンポーネントがストレージシステムに適切に取り付けられているかを確認します。 4. 対象となるコントローラモジュールをブートし、ブートメニューを表示するよう求められたら Ctrl+C キーを押してブートを中断します。 ◦ シャーシ内にコントローラモジュールが 2 つある場合は、対象となるコントローラモジュールをシャーシに完全に取り付けます。 コントローラモジュールを完全に取り付けると、モジュールがブートします。 ◦ シャーシ内にコントローラモジュールが 1 つしかない場合は、電源装置を接続して電源をオンにします。 5. メニューから、メンテナンスモードでのブートを選択します。 6. 次のコマンドを入力して保守モードを終了します :halt コマンドを問題したら、システムが LOADER プロンプトで停止するまで待ちます。 7. システムレベルの診断テストを再実行します。

1. 前述の手順の結果に応じて、次に進みます。

システムレベルの診断のテスト結果	作業
は失敗なしで完了しました	a. ステータスログ「 `diag device clearstatus` 」を消去します b. ログがクリアされたことを確認します。「 diag device status 」 次のデフォルトの応答が表示されます。 SLDIAG ：ログメッセージが存在しません。 c. 保守モードを終了します :halt コントローラに LOADER プロンプトが表示されます。 d. LOADER プロンプトからコントローラをブートします e. コントローラを通常動作に戻します。 ◦ コントローラが HA ペアに含まれている場合は、ギブバックを実行します。 storage failover giveback -ofnode replacement_node_name _` 自動ギブバックを無効にした場合は、「 storage failover modify 」コマンドを使用して再度有効にします。 ◦ コントローラがスタンドアロン構成の場合 * は、次の手順に進みます。対処は不要です。 これで、システムレベルの診断が完了しました。

システムレベルの診断のテスト結果	作業
テストが失敗しました	問題の原因を特定します。 a. 保守モードを終了します :halt コマンドを問題したら、システムが LOADER プロンプトで停止するまで待ちます。 b. シャーシ内のコントローラモジュールの数に応じて、電源装置をオフにするか、オンのままにします。 ◦ シャーシ内にコントローラモジュールが 2 つある場合は、他のコントローラモジュールに電力を供給するために、電源装置をオンのままにします。 ◦ シャーシ内にコントローラモジュールが 1 つしかない場合は、電源装置をオフにして電源から取り外します。 c. システムレベルの診断を実行するための考慮事項をすべて確認するとともに、ケーブルがしっかりと接続されているか、ハードウェアコンポーネントがストレージシステムに適切に取り付けられているかを確認します。 d. 対象となるコントローラモジュールをブートし、ブートメニューを表示するよう求められたら Ctrl+C キーを押してブートを中断します。 ◦ シャーシ内にコントローラモジュールが 2 つある場合は、対象となるコントローラモジュールをシャーシに完全に取り付けます。 コントローラモジュールを完全に取り付けると、モジュールがブートします。 ◦ シャーシ内にコントローラモジュールが 1 つしかない場合は、電源装置を接続して電源をオンにします。 e. メニューから、メンテナンスモードでのブートを選択します。 f. 次のコマンドを入力して保守モードを終了します :halt コマンドを問題したら、システムが LOADER プロンプトで停止するまで待ちます。 g. システムレベルの診断テストを再実行します。

手順 6 ：障害が発生したパーツをネットアップに返却する

障害のある部品は、キットに付属する RMA 指示書に従ってネットアップに返却してください。を参照してください "パーツの返品と交換" 詳細については、を参照してください。

SSD ドライブまたは HDD ドライブを交換してください - AFF A200

I/O の実行中に障害が発生したドライブを無停止で交換できます。SSD の交換用手順 は回転式でないドライブ用、 HDD の交換用手順 は回転式ドライブ用です。

ドライブで障害が発生すると、どのドライブで障害が発生したかを示す警告メッセージがシステムコンソールに記録されます。さらに、オペレータ用ディスプレイパネルの障害 LED と、障害が発生したドライブの障害 LED の両方が点灯します。

作業を開始する前に

- ドライブを交換する前に、ベストプラクティスに従って、最新バージョンの Disk Qualification Package （ DQP ）をインストールします。
- システムコンソールから「 storage disk show -broken 」コマンドを実行して、障害が発生したディスクドライブを特定してください。

  障害が発生したドライブが障害ドライブのリストに表示されます。表示されない場合は、少し待ってからもう一度コマンドを実行してください。

  > ドライブのタイプと容量によっては、障害ドライブのリストに表示されるまでに数時間かかることがあります。

- SED 認証が有効になっているかどうかを確認します。

  ディスクの交換方法は、ディスクドライブの使用方法によって異なります。SED 認証が有効になっている場合は、に記載されている SED の交換手順を使用する必要があります "ONTAP 9 ネットアップ暗号化パワーガイド"。SED の交換前後に行う必要のある作業についても説明しています。

- 交換用ドライブがプラットフォームでサポートされていることを確認してください。を参照してください "NetApp Hardware Universe の略"。
- システムのその他のコンポーネントがすべて正常に動作していることを確認します。問題がある場合は、必ずテクニカルサポートにお問い合わせください。

最新のファームウェアバージョンでない新しいドライブでは、ドライブファームウェアは自動的に（無停止で）更新されます。

複数のディスクドライブを交換する場合は、ストレージシステムがそれぞれの新しいディスクを認識できるように、障害が発生した各ディスクドライブを取り外してから交換用ディスクドライブを挿入するまで 1 分間待機する必要があります。

プラットフォームでサポートされているドライブに適したオプションを選択して、障害が発生したドライブを交換します。

を見ることを選ぶこともできる "故障したドライブのビデオを交換してください" 内蔵ドライブの交換用手順の概要を示します。

オプション **1** ： **SSD** を交換する

1. 交換用ドライブのドライブ所有権を手動で割り当てる場合は、ドライブの自動割り当て交換用ドライブが有効になっている場合は無効にする必要があります

   ドライブ所有権を手動で割り当てたあと、この手順の以降の手順で自動ドライブ割り当てを再度有効にします。

   a. 自動ドライブ割り当てが有効になっているかどうかを確認します。「 storage disk option show

      このコマンドは、どちらのコントローラモジュールでも入力できます。

   自動ドライブ割り当てが有効になっている場合は ' 各コントローラモジュールの Auto Assign 列に on と表示されます

   a. 自動ドライブ割り当てが有効になっている場合は無効にします。「 storage disk option modify -node node_name -autoassign off

      両方のコントローラモジュールで自動ドライブ割り当てを無効にする必要があります。

2. 自身の適切な接地対策を行います
3. 障害ドライブを物理的に特定します。

   ドライブで障害が発生すると、システムコンソールに、障害が発生したドライブを示す警告メッセージが記録されます。また、ドライブシェルフのオペレータディスプレイパネルにある警告（黄色）LED と障害が発生したドライブが点灯します。

   障害が発生したドライブのアクティビティ（緑） LED は点灯する（点灯）ことがあります。点灯している（点灯）はドライブに電力が供給されていることを示しますが、点滅しては I/O アクティビティを示します。障害が発生したドライブには I/O アクティビティはありません。

4. 障害ドライブを取り外します。
   a. ドライブの前面にあるリリースボタンを押して、カムハンドルを開きます。
   b. カムハンドルをつかみ、ドライブをもう一方の手で支えながら、ドライブをシェルフから引き出します。
5. 交換用ドライブは、 70 秒以上待ってから挿入してください。

   これにより、ドライブが取り外されたことがシステムで認識されます。

6. 交換用ドライブを挿入します。
   a. カムハンドルを開いた状態で、両手で交換用ドライブを挿入します。
   b. ドライブが停止するまで押します。
   c. ドライブがミッドプレーンに完全に収まり、カチッという音がして固定されるまで、カムハンドルを閉じます。

      カムハンドルは、ドライブの前面に揃うようにゆっくりと閉じてください。

7. ドライブのアクティビティ（緑） LED が点灯していることを確認します。

   ドライブのアクティビティ LED が点灯している場合は、ドライブに電力が供給されています。ドライブのアクティビティ LED が点滅しているときは、ドライブに電力が供給されていて、 I/O が実行中です。ドライブファームウェアが自動的に更新されている場合は、 LED が点滅します。

8. 別のドライブを交換する場合は、手順 3~7 を繰り返します。
9. 手順 1 でドライブの自動割り当てを無効にした場合は、ドライブ所有権を手動で割り当ててから、必要に応じてドライブの自動割り当てを再度有効にします。

   a. 所有権が未設定のドライブをすべて表示します。「 storage disk show -container-type unassigned 」

      このコマンドは、どちらのコントローラモジュールでも入力できます。

   b. 各ドライブを割り当てます。「 storage disk assign -disk disk_name -owner owner_name 」

      このコマンドは、どちらのコントローラモジュールでも入力できます。

   ワイルドカード文字を使用すると、一度に複数のドライブを割り当てることができます。

   a. 必要に応じて自動ドライブ割り当てを再度有効にします。「 storage disk option modify -node node_name -autoassign on 」

      両方のコントローラモジュールで自動ドライブ割り当てを再度有効にする必要があります。

10. 障害のある部品は、キットに付属する RMA 指示書に従ってネットアップに返却してください。

    テクニカルサポートにお問い合わせください "ネットアップサポート"RMA 番号を確認する場合や、交換用手順にサポートが必要な場合は、日本国内サポート用電話番号：国内フリーダイヤル 0066-33-123-265 または 0066-33-821-274 （国際フリーフォン 800-800-80-800 も使用可能）までご連絡ください。

オプション **2** ： **HDD** を交換

1. 交換用ドライブのドライブ所有権を手動で割り当てる場合は、ドライブの自動割り当て交換用ドライブが有効になっている場合は無効にする必要があります

   ドライブ所有権を手動で割り当てたあと、この手順の以降の手順で自動ドライブ割り当てを再度有効にします。

   a. 自動ドライブ割り当てが有効になっているかどうかを確認します。「 storage disk option show

      このコマンドは、どちらのコントローラモジュールでも入力できます。

   自動ドライブ割り当てが有効になっている場合は ' 各コントローラモジュールの Auto Assign 列に on と表示されます

   a. 自動ドライブ割り当てが有効になっている場合は無効にします。「 storage disk option modify -node node_name -autoassign off

      両方のコントローラモジュールで自動ドライブ割り当てを無効にする必要があります。

2. 自身の適切な接地対策を行います
3. プラットフォームの前面からベゼルをそっと取り外します。
4. システムコンソールの警告メッセージと、ディスクドライブで点灯している障害 LED から、障害が発生しているディスクドライブを特定します
5. ディスクドライブの前面にあるリリースボタンを押します。

   ストレージシステムに応じて、リリースボタンがディスクドライブの上側の面にある場合と、左側の面にある場合があります。

   たとえば、次の図は、ディスクドライブの上側の面にリリースボタンがあるディスクドライブを示しています。

   ディスクドライブのカムハンドルが途中まで開き、ディスクドライブがミッドプレーンから外れます。

6. カムハンドルを完全に引き下げて、ミッドプレーンからディスクドライブを取り外します。

7. ディスクドライブを少し引き出してからディスクが安全にスピンダウンするようにします。この処理には 1 分もかかりません。そのあと、両手でディスクシェルフからディスクドライブを取り外します。
8. カムハンドルを開いた状態で、交換用ディスクドライブをドライブベイに挿入し、ディスクドライブが停止するまでしっかりと押し込みます。

   > 新しいディスクドライブは、 10 秒以上待ってから挿入してください。これにより、システムはディスクドライブが取り外されたことを認識できます。

   > プラットフォームドライブベイにドライブが完全に装着されていない場合は、障害が発生したドライブを取り外したドライブベイに交換用ドライブを取り付けることが重要です。

   > ディスクドライブを挿入するときは両手を使いますが、ディスクキャリアの下側のむき出しになっているディスクドライブボードには手を置かないでください。

9. ディスクドライブがミッドプレーンに完全に収まり、カチッという音がして固定されるまで、カムハンドルを閉じます。

   ディスクドライブの前面に揃うように、カムハンドルをゆっくりと閉じてください。

10. 別のディスクドライブを交換する場合は、手順 4~9 を繰り返します。
11. ベゼルを再度取り付けます。
12. 手順 1 でドライブの自動割り当てを無効にした場合は、ドライブ所有権を手動で割り当ててから、必要に応じてドライブの自動割り当てを再度有効にします。

    a. 所有権が未設定のドライブをすべて表示します。「 storage disk show -container-type unassigned 」

このコマンドは、どちらのコントローラモジュールでも入力できます。

b. 各ドライブを割り当てます。「 storage disk assign -disk disk_name -owner owner_name 」

このコマンドは、どちらのコントローラモジュールでも入力できます。

ワイルドカード文字を使用すると、一度に複数のドライブを割り当てることができます。

a. 必要に応じて自動ドライブ割り当てを再度有効にします。「 storage disk option modify -node node_name -autoassign on 」

両方のコントローラモジュールで自動ドライブ割り当てを再度有効にする必要があります。

13. 障害のある部品は、キットに付属する RMA 指示書に従ってネットアップに返却してください。

テクニカルサポートにお問い合わせください "ネットアップサポート"RMA 番号を確認する場合や、交換用手順にサポートが必要な場合は、日本国内サポート用電話番号：国内フリーダイヤル 0066-33-123-265 または 0066-33-821-274 （国際フリーフォン 800-800-80-800 も使用可能）までご連絡ください。

NVMEM バッテリを交換します - AFF A200

システムの NVMEM バッテリを交換するには、コントローラモジュールをシステムから取り出して開き、バッテリを交換し、コントローラモジュールを閉じて交換する必要があります。

システムのその他のコンポーネントがすべて正常に動作している必要があります。問題がある場合は、必ずテクニカルサポートにお問い合わせください。

手順 1 ：障害のあるコントローラをシャットダウンします

ストレージシステムのハードウェア構成に応じた手順に従って、障害のあるコントローラをシャットダウンまたはテイクオーバーします。

障害のあるコントローラをシャットダウンするには、コントローラのステータスを確認し、必要に応じて正常なコントローラが障害のあるコントローラストレージからデータを引き続き提供できるようにコントローラをテイクオーバーする必要があります。

このタスクについて

- NetApp Storage Encryption を使用している場合は、 _ ONTAP 9 NetApp Encryption パワーガイド _ の「 SED を非保護モードに戻す」セクションの手順に従って MSID をリセットしておく必要があります。

  "ONTAP 9 ネットアップ暗号化パワーガイド"

- SAN システムを使用している場合は、障害のあるコントローラの SCSI ブレードに関するイベントメッセージ（ event log show ）を確認しておく必要があります。

  各 SCSI ブレードプロセスは、クラスタ内の他のノードとクォーラムを構成している必要があります。交換を進める前に、すべての問題を解決しておく必要があります。

- ノードが 3 つ以上あるクラスタは、クォーラムを構成している必要があります。クラスタがクォーラムを構成していない場合、または正常なコントローラで適格性と正常性について false と表示される場合は、障害のあるコントローラをシャットダウンする前に問題 を修正する必要があります。を参照してください "CLI での管理の概要"。
- MetroCluster 構成を使用している場合は、 MetroCluster 構成状態が構成済みで、ノードが有効かつ正常な状態であることを確認しておく必要があります（「 MetroCluster node show 」）。

手順

1. AutoSupport が有効になっている場合は、 AutoSupport メッセージを呼び出してケースの自動作成を抑制します。「 system node AutoSupport invoke -node * -type all -message MAINT=number_OF_hours_downh

   次の AutoSupport メッセージは、ケースの自動作成を 2 時間停止します。 cluster1 ： * > system node AutoSupport invoke -node * -type all -message MAINT=2h`

2. 正常なコントローラのコンソールから自動ギブバックを無効にします。 storage failover modify – node local-auto-giveback false
3. 障害のあるコントローラに LOADER プロンプトを表示します。

障害のあるコントローラの表示	作業
LOADER プロンプト	コントローラモジュールの取り外しに進みます。
ギブバックを待っています	Ctrl キーを押しながら C キーを押し ' プロンプトが表示されたら y と入力します
システムプロンプトまたはパスワードプロンプト（システムパスワードの入力）	正常なコントローラから障害のあるコントローラをテイクオーバーまたは停止します。「 storage failover takeover -ofnode impaired_node_name _ 障害のあるコントローラに「 Waiting for giveback… 」と表示されたら、 Ctrl+C キーを押し、「 y 」と入力します。

4. システムのシャーシにコントローラモジュールが 1 つしかない場合は、電源装置をオフにして、障害のあるコントローラの電源コードを電源から抜きます。

手順 2 ：コントローラモジュールを取り外す

コントローラ内部のコンポーネントにアクセスするには、まずコントローラモジュールをシステムから取り外し、続いてコントローラモジュールのカバーを外す必要があります。

手順

1. 接地対策がまだの場合は、自身で適切に実施します。
2. ケーブルマネジメントデバイスに接続しているケーブルをまとめているフックとループストラップを緩め、システムケーブルと SFP をコントローラモジュールから外し（必要な場合）、どのケーブルが何に接続されていたかを記録します。

   ケーブルはケーブルマネジメントデバイスに収めたままにします。これにより、ケーブルマネジメントデバイスを取り付け直すときに、ケーブルを整理する必要がありません。

3. ケーブルマネジメントデバイスをコントローラモジュールの右側と左側から取り外し、脇に置きます。

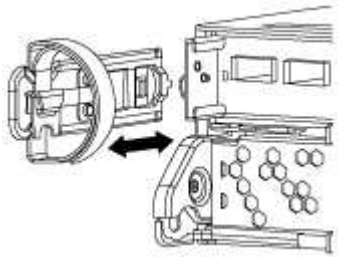

4. カムハンドルのラッチをつかんで解除し、カムハンドルを最大限に開いてコントローラモジュールをミッドプレーンから離し、両手でコントローラモジュールをシャーシから外します。

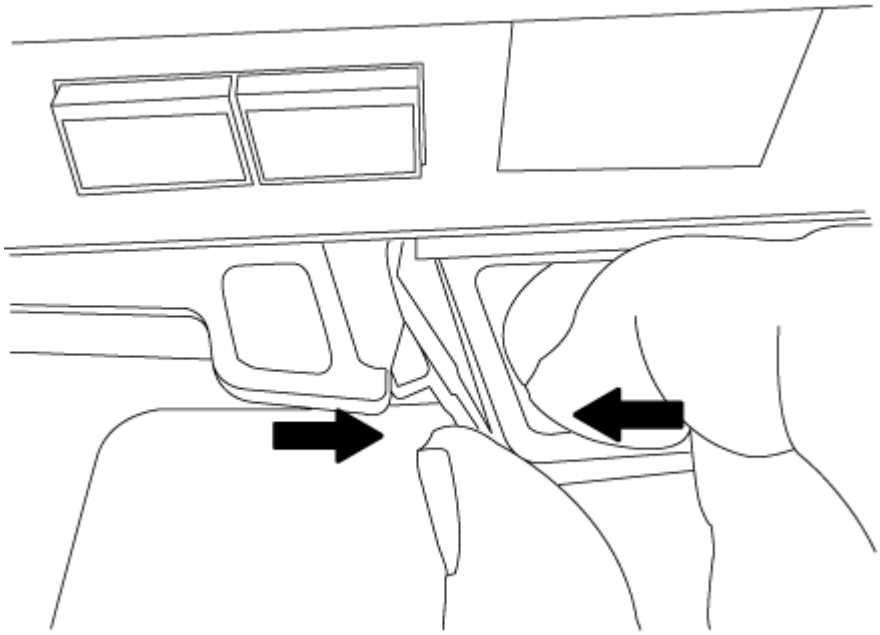

5. コントローラモジュールを裏返し、平らで安定した場所に置きます。
6. カバーを開くには、青いタブをスライドしてカバーを外し、カバーを上げて開きます。

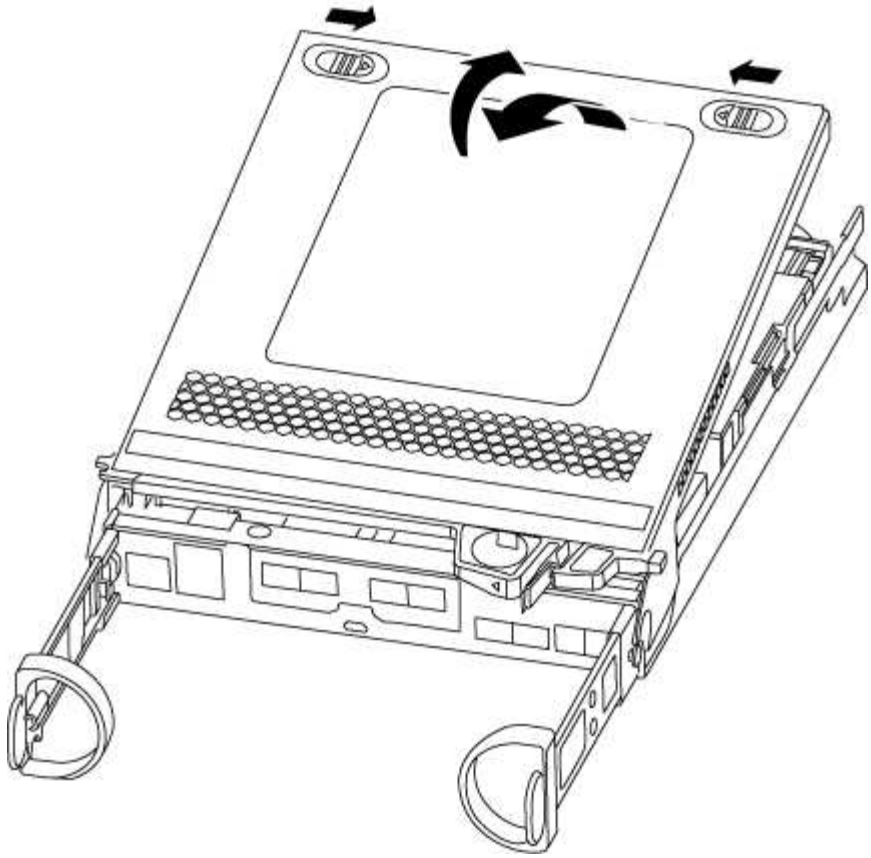

手順 3 ： NVMEM バッテリを交換します

システムの NVMEM バッテリを交換するには、障害が発生した NVMEM バッテリをシステムから取り外して、新しい NVMEM バッテリと交換する必要があります。

手順

1. 接地対策がまだの場合は、自身で適切に実施します。
2. NVMEM の LED を確認します。
   - HA 構成のシステムの場合は、次の手順に進みます。
   - システムがスタンドアロン構成の場合は、コントローラモジュールをクリーンシャットダウンし、 NV アイコンのある NVRAM の LED を確認します。

> システムを停止すると、内容がフラッシュメモリにデステージされている間、 NVRAM の LED が点滅します。デステージが完了すると LED は消灯します。

   - クリーンシャットダウンせずに電源が失われた場合は、 NVMEM の LED が点滅し、デステージが完了すると消灯します。
   - LED が点灯し、電源もオンになっている場合、書き込み前のデータは NVMEM に格納されます。

一般にこの状況は、 ONTAP が正常にブートしたあとの異常シャットダウン中に発生します。

3. コントローラモジュールで NVMEM バッテリの場所を確認します。

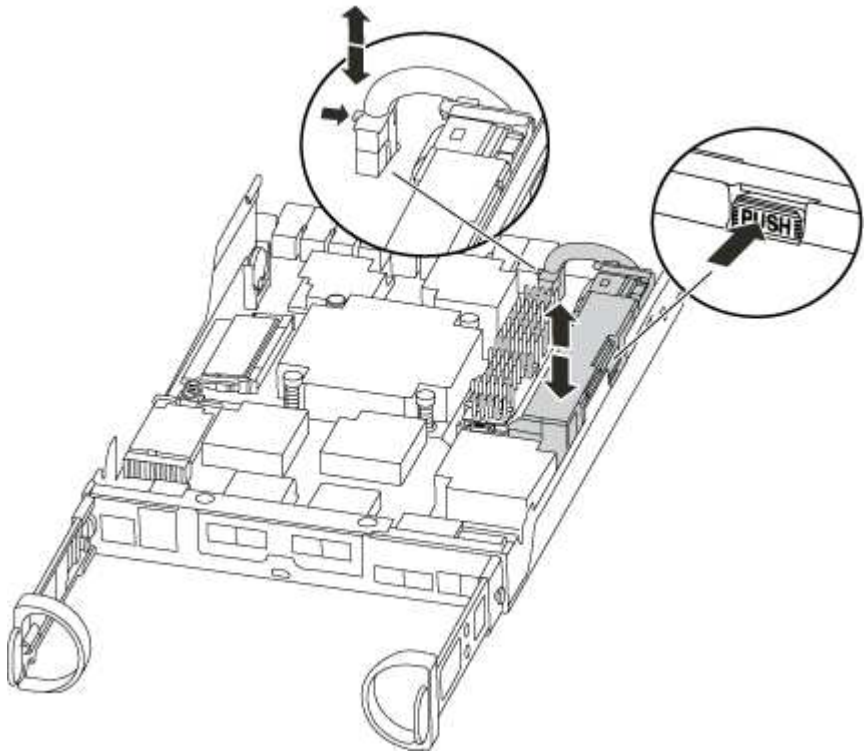

4. バッテリプラグの場所を確認し、バッテリプラグ前面のクリップを押してプラグをソケットから外し、バッテリケーブルをソケットから抜きます。
5. バッテリをコントローラモジュールから取り外し、脇に置きます。
6. 交換用バッテリをパッケージから取り出します。
7. バッテリケーブルをバッテリホルダー側面のケーブルチャネルに巻き付けます。
8. バッテリホルダーのキーリブを金属板の側壁にある「Ｖ」ノッチに合わせてバッテリパックを配置します。
9. バッテリパックを金属板の側壁に沿って下にスライドさせます。側壁のサポートタブがバッテリパックのスロットに収まると、バッテリパックのラッチがカチッという音を立てて側壁の開口部に固定されます。
10. バッテリプラグをコントローラモジュールに再接続します。

手順 4 ：コントローラモジュールを再度取り付けます

コントローラモジュールのコンポーネントを交換したら、モジュールをシャーシに再度取り付けます。

手順

1. 接地対策がまだの場合は、自身で適切に実施します。
2. コントローラモジュールのカバーをまだ取り付けていない場合は取り付けます。
3. コントローラモジュールの端をシャーシの開口部に合わせ、コントローラモジュールをシステムに半分までそっと押し込みます。

> 指示があるまでコントローラモジュールをシャーシに完全に挿入しないでください。

4. 必要に応じてシステムにケーブルを再接続します。

   光ファイバケーブルを使用する場合は、メディアコンバータ（ QSFP または SFP ）を取り付け直してください（取り外した場合）。

5. コントローラモジュールの再取り付けを完了します。

システムの構成	実行する手順
HA ペア	コントローラモジュールは、シャーシに完全に装着されるとすぐにブートを開始します。ブートプロセスを中断できるように準備しておきます。 a. カムハンドルを開き、コントローラモジュールをミッドプレーンまでしっかりと押し込んで完全に装着し、カムハンドルをロック位置まで閉じます。 > コネクタの破損を防ぐため、コントローラモジュールをスライドしてシャーシに挿入する際に力を入れすぎないでください。 コントローラは、シャーシに装着されるとすぐにブートを開始します。 b. ケーブルマネジメントデバイスをまだ取り付けていない場合は、取り付け直します。 c. ケーブルマネジメントデバイスに接続されているケーブルをフックとループストラップでまとめます。 d. 「 Press Ctrl-C for Boot Menu 」というメッセージが表示されたら、 Ctrl+C キーを押してブートプロセスを中断します。 > プロンプトを見逃してコントローラモジュールが ONTAP を起動した場合は、「 halt 」と入力し、LOADER プロンプトで「 boot_ontap 」と入力し、プロンプトが表示されたら「 Ctrl+C 」を押して、メンテナンスモードでブートします。 e. 表示されたメニューからメンテナンスモードでブートするオプションを選択します。

システムの構成	実行する手順
スタンドアロン構成です	a. カムハンドルを開き、コントローラモジュールをミッドプレーンまでしっかりと押し込んで完全に装着し、カムハンドルをロック位置まで閉じます。 ⓘ コネクタの破損を防ぐため、コントローラモジュールをスライドしてシャーシに挿入する際に力を入れすぎないでください。 b. ケーブルマネジメントデバイスをまだ取り付けていない場合は、取り付け直します。 c. ケーブルマネジメントデバイスに接続されているケーブルをフックとループストラップでまとめます。 d. 電源装置と電源に電源ケーブルを再接続し、電源を入れてブートプロセスを開始し、「 Press Ctrl-C for Boot Menu 」 (Boot Menu を表示するには Ctrl+C を押してください) というメッセージが表示されたら「 Ctrl-C 」を押してください。 ⓘ プロンプトを見逃してコントローラモジュールが ONTAP を起動した場合は、「 halt 」と入力し、LOADER プロンプトで「 boot_ontap 」と入力し、プロンプトが表示されたら「 Ctrl+C 」を押して、メンテナンスモードでブートします。 e. ブートメニューからメンテナンスモードのオプションを選択します。

手順 5 ：システムレベルの診断を実行します

新しい NVMEM バッテリを取り付けたら、診断を実行する必要があります。

システムレベルの診断を開始するには、システムに LOADER プロンプトが表示されている必要があります。

診断手順のコマンドは、すべてコンポーネントを交換するコントローラから実行します。

手順

1. 作業をするコントローラに LOADER プロンプトが表示されていない場合は、次の手順を実行します。
   a. 表示されたメニューからメンテナンスモードオプションを選択します。
   b. コントローラが保守モードでブートしたら、コントローラを停止します

      コマンドを問題したら、システムが LOADER プロンプトで停止するまで待ちます。

      ⓘ 起動プロセス中に 'y' をプロンプトに安全に応答できます

      - HA 構成でメンテナンスモードに切り替えたときに表示される、正常なコントローラが停止したままであることの確認を求めるプロンプト。

2. LOADER プロンプトで、システムレベルの診断用に特別に設計されたドライバ「 boot_diags 」にアクセスします

   ブート・プロセス中に 'Maintenance] モードのプロンプト（ *> ）が表示されるまで 'y とプロンプトを入力しても安全です

3. NVMEM メモリの診断を実行します： 'lddiag device run -dev nvmem
4. NVMEM バッテリの交換が原因でハードウェアの問題が発生していないことを確認します。 `diag device status -dev nvme-long-state failed

   テストに失敗した場合は、プロンプトに戻ります。失敗した場合は、そのステータスがすべて表示されます。

5. 前述の手順の結果に応じて、次に進みます。

システムレベルの診断のテスト結果	作業
は失敗なしで完了しました	a. ステータスログ「 `diag device clearstatus` 」を消去します b. ログがクリアされたことを確認します。「 diag device status 」 次のデフォルトの応答が表示されます。 SLDIAG ：ログメッセージが存在しません。 c. 保守モードを終了します :halt コントローラに LOADER プロンプトが表示されます。 d. LOADER プロンプトからコントローラをブートします e. コントローラを通常動作に戻します。

コントローラの構成	作業
HA ペア	ギブバックを実行します。「 storage failover giveback -ofnode replacement_node_name _ 自動ギブバックを無効にした場合は、 storage failover modify コマンドを使用して再度有効にします。
スタンドアロン構成です	次の手順に進みます。 対処は不要です。 これで、システムレベルの診断が完了しました。

コントローラの構成	作業
テストが失敗しました	問題の原因を特定します。 a. 保守モードを終了します :halt コマンドを問題したら、システムが LOADER プロンプトで停止するまで待ちます。 b. シャーシ内のコントローラモジュールの数に応じて、電源装置をオフにするか、オンのままにします。 ◦ シャーシ内にコントローラモジュールが 2 つある場合は、他のコントローラモジュールに電力を供給するために、電源装置をオンのままにします。 ◦ シャーシ内にコントローラモジュールが 1 つしかない場合は、電源装置をオフにして電源から取り外します。 c. システムレベルの診断を実行するための考慮事項をすべて確認するとともに、ケーブルがしっかりと接続されているか、ハードウェアコンポーネントがストレージシステムに適切に取り付けられているかを確認します。 d. 対象となるコントローラモジュールをブートし、ブートメニューを表示するよう求められたら Ctrl+C キーを押してブートを中断します。 ◦ シャーシ内にコントローラモジュールが 2 つある場合は、対象となるコントローラモジュールをシャーシに完全に取り付けます。 コントローラモジュールを完全に取り付けると、モジュールがブートします。 ◦ シャーシ内にコントローラモジュールが 1 つしかない場合は、電源装置を接続して電源をオンにします。 e. メニューから、メンテナンスモードでのブートを選択します。 f. 次のコマンドを入力して保守モードを終了します :halt コマンドを問題したら、システムが LOADER プロンプトで停止するまで待ちます。 g. システムレベルの診断テストを再実行します。

手順 6 ：障害が発生したパーツをネットアップに返却する

障害のある部品は、キットに付属する RMA 指示書に従ってネットアップに返却してください。を参照してください "パーツの返品と交換" 詳細については、を参照してください。

電源装置を交換します - AFF A200

電源装置を交換するには、古い電源装置の電源を切って接続を解除し、装置を取り出したあとに、交換用電源装置を取り付けて接続し、電源を入れます。

システムのその他のコンポーネントがすべて正常に動作している必要があります。問題がある場合は、必ずテクニカルサポートにお問い合わせください。

このタスクについて

- 電源装置は冗長で、ホットスワップに対応しています。
- この手順は、一度に 1 台の電源装置を交換するために作成されたものです。

> 電源装置には冷却機能が統合されているため、通気の減少による過熱を防ぐために、電源装置は取り外してから 2 分以内に交換する必要があります。シャーシの冷却設定は 2 つの HA ノードで共有されているため、 2 分以上経過すると、シャーシ内のすべてのコントローラモジュールがシャットダウンします。両方のコントローラモジュールがシャットダウンした場合は、両方の電源装置が挿入されていることを確認し、両方の電源を 30 秒間オフにしてから、両方の電源をオンにします。

- システムの電源装置の数は、モデルによって異なります。
- 電源装置では自動で電圧が調整されます。

手順

1. コンソールのエラーメッセージまたは電源装置の LED から、交換する電源装置を特定します。
2. 接地対策がまだの場合は、自身で適切に実施します。
3. 電源装置をオフにし、電源ケーブルを外します。
   a. 電源装置の電源スイッチをオフにします。
   b. 電源ケーブルの固定クリップを開き、電源装置から電源ケーブルを抜きます。
   c. 電源から電源ケーブルを抜きます。
4. 電源装置のカムハンドルのラッチを押し、カムハンドルを最大まで開いて電源装置をミッドプレーンから外します。

   AFF A200 システムの場合、空になったスロット内のプラスチック製のフラップが開口部を覆って通気と冷却を維持します。

5. カムハンドルをつかみ、電源装置をスライドしてシステムから引き出します。

   > 電源装置を取り外すときは、重量があるので必ず両手で支えながら作業してください。

6. 新しい電源装置のオン / オフスイッチがオフになっていることを確認します。
7. 両手で支えながら電源装置の端をシステムシャーシの開口部に合わせ、カムハンドルを使用して電源装置をシャーシにそっと押し込みます。

   電源装置にはキーが付いており、一方向のみ取り付けることができます。

電源装置をスライドさせてシステムに挿入する際に力を入れすぎないようにしてください。コネクタが破損する可能性があります。

8. カムハンドルを閉じます。ラッチがカチッという音を立ててロックされ、電源装置が完全に収まります。
9. 電源装置のケーブルを再接続します。
   a. 電源装置と電源に電源ケーブルを再接続します。
   b. 電源ケーブルの固定クリップを使用して電源ケーブルを電源装置に固定します。

   電源装置への電力供給が復旧すると、ステータス LED が緑色に点灯します。
10. 新しい電源装置の電源をオンにし、電源装置のアクティビティ LED を確認します。

    電源装置がオンラインになると、電源装置の LED が点灯します。
11. 障害のある部品は、キットに付属する RMA 指示書に従ってネットアップに返却してください。を参照してください "パーツの返品と交換" 詳細については、を参照してください。

リアルタイムクロックのバッテリを交換してください - AFF A200

コントローラモジュールのリアルタイムクロック（ RTC ）バッテリを交換して、正確な時刻同期に依存するシステムのサービスとアプリケーションが機能を継続できるようにします。

このタスクについて

- この手順は、システムでサポートされるすべてのバージョンの ONTAP で使用できます
- システムのその他のコンポーネントがすべて正常に動作している必要があります。問題がある場合は、必ずテクニカルサポートにお問い合わせください。

手順 1 ：障害のあるコントローラをシャットダウンします

障害のあるコントローラをシャットダウンするには、コントローラのステータスを確認し、必要に応じて正常なコントローラが障害のあるコントローラストレージからデータを引き続き提供できるようにコントローラをテイクオーバーする必要があります。

このタスクについて

- NetApp Storage Encryption を使用している場合は、 _ ONTAP 9 NetApp Encryption パワーガイド _ の「 SED を非保護モードに戻す」セクションの手順に従って MSID をリセットしておく必要があります。

  "ONTAP 9 ネットアップ暗号化パワーガイド"

- SAN システムを使用している場合は、障害のあるコントローラの SCSI ブレードに関するイベントメッセージ（ event log show ）を確認しておく必要があります。

  各 SCSI ブレードプロセスは、クラスタ内の他のノードとクォーラムを構成している必要があります。交換を進める前に、すべての問題を解決しておく必要があります。

- ノードが 3 つ以上あるクラスタは、クォーラムを構成している必要があります。クラスタがクォーラムを構成していない場合、または正常なコントローラで適格性と正常性について false と表示される場合は、障害のあるコントローラをシャットダウンする前に問題 を修正する必要があります。を参照してください "CLI での管理の概要"。
- MetroCluster 構成を使用している場合は、 MetroCluster 構成状態が構成済みで、ノードが有効かつ正常な状態であることを確認しておく必要があります（「 MetroCluster node show 」）。

手順

1. AutoSupport が有効になっている場合は、 AutoSupport メッセージを呼び出してケースの自動作成を抑制します。「 system node AutoSupport invoke -node * -type all -message MAINT=number_OF_hours_downh

   次の AutoSupport メッセージは、ケースの自動作成を 2 時間停止します。 cluster1 ： * > system node AutoSupport invoke -node * -type all -message MAINT=2h`

2. 正常なコントローラのコンソールから自動ギブバックを無効にします。 storage failover modify – node local-auto-giveback false
3. 障害のあるコントローラに LOADER プロンプトを表示します。

障害のあるコントローラの表示	作業
LOADER プロンプト	コントローラモジュールの取り外しに進みます。
ギブバックを待っています	Ctrl キーを押しながら C キーを押し ' プロンプトが表示されたら y と入力します
システムプロンプトまたはパスワードプロンプト（システムパスワードの入力）	正常なコントローラから障害のあるコントローラをテイクオーバーまたは停止します。「 storage failover takeover -ofnode impaired_node_name _ 障害のあるコントローラに「 Waiting for giveback… 」と表示されたら、 Ctrl+C キーを押し、「 y 」と入力します。

4. システムのシャーシにコントローラモジュールが 1 つしかない場合は、電源装置をオフにして、障害のあるコントローラの電源コードを電源から抜きます。

手順 2 ：コントローラモジュールを取り外す

コントローラ内部のコンポーネントにアクセスするには、まずコントローラモジュールをシステムから取り外し、続いてコントローラモジュールのカバーを外す必要があります。

手順

1. 接地対策がまだの場合は、自身で適切に実施します。
2. ケーブルマネジメントデバイスに接続しているケーブルをまとめているフックとループストラップを緩め、システムケーブルと SFP をコントローラモジュールから外し（必要な場合）、どのケーブルが何に接続されていたかを記録します。

   ケーブルはケーブルマネジメントデバイスに収めたままにします。これにより、ケーブルマネジメントデバイスを取り付け直すときに、ケーブルを整理する必要がありません。

3. ケーブルマネジメントデバイスをコントローラモジュールの右側と左側から取り外し、脇に置きます。

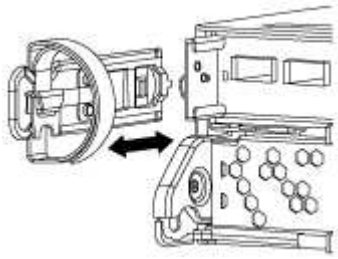

4. カムハンドルのラッチをつかんで解除し、カムハンドルを最大限に開いてコントローラモジュールをミッドプレーンから離し、両手でコントローラモジュールをシャーシから外します。

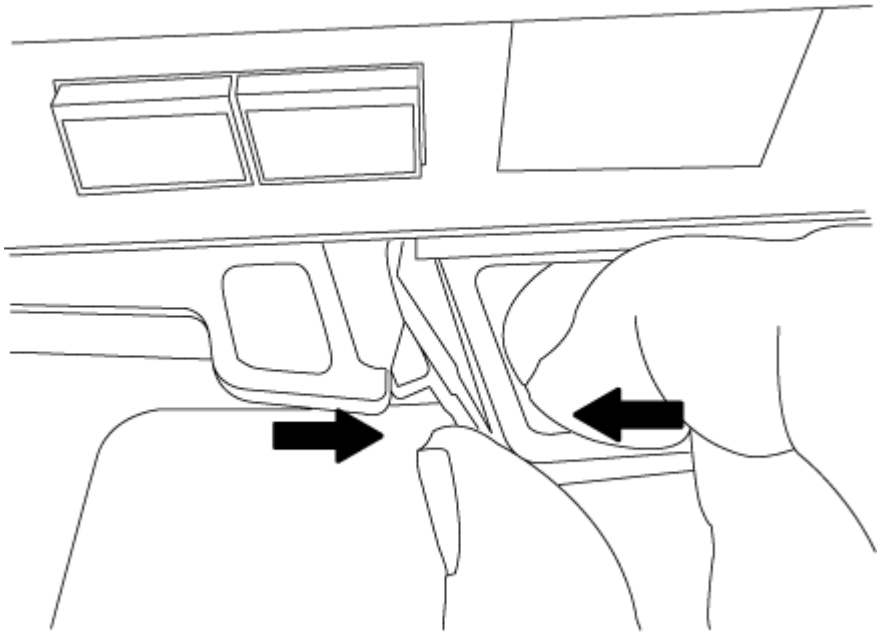

5. コントローラモジュールを裏返し、平らで安定した場所に置きます。
6. カバーを開くには、青いタブをスライドしてカバーを外し、カバーを上げて開きます。

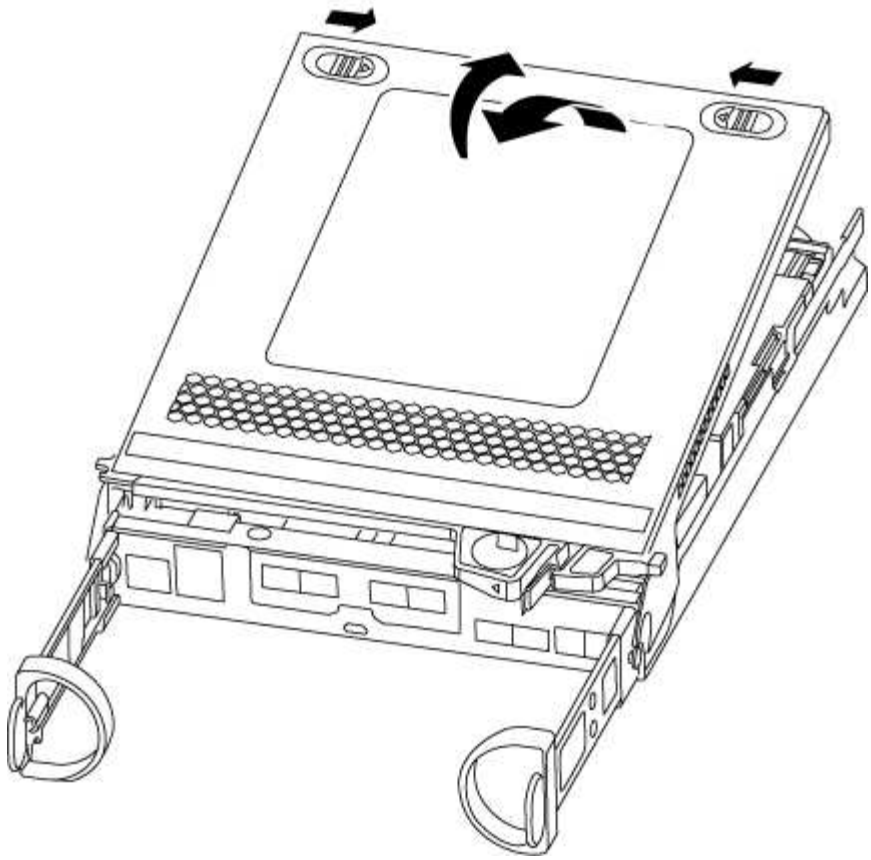

手順 3 ： RTC バッテリを交換します

RTC バッテリを交換するには、コントローラ内でバッテリの場所を確認し、特定の手順を実行します。

手順

1. 接地対策がまだの場合は、自身で適切に実施します。
2. RTC バッテリの場所を確認します。

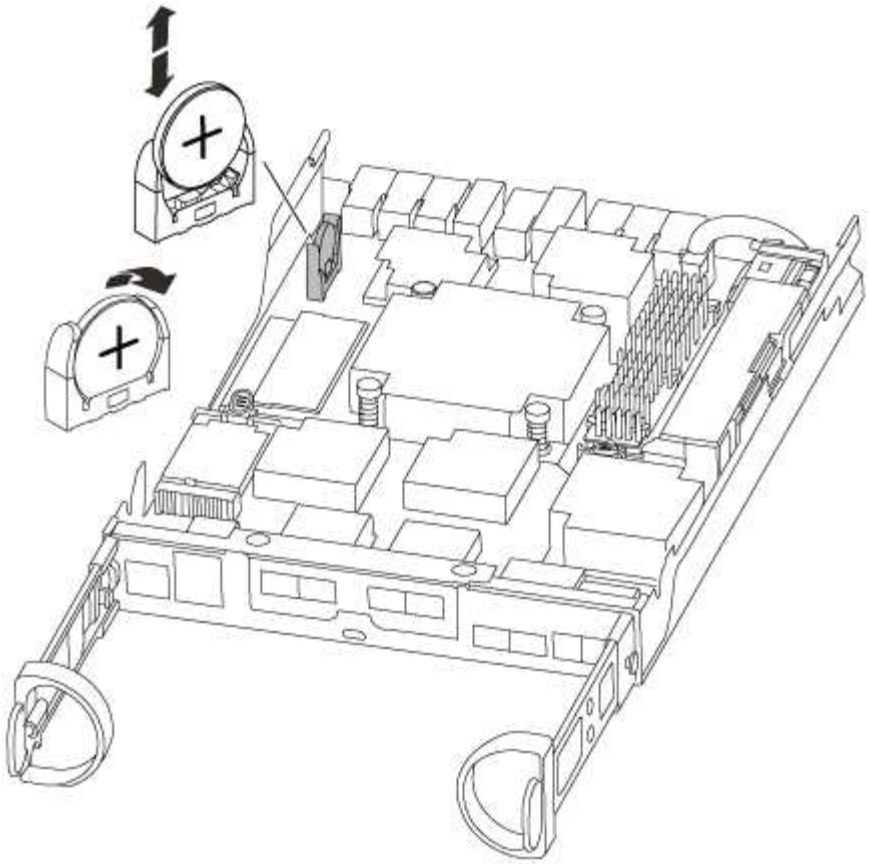

3. バッテリをそっと押してホルダーから離し、持ち上げてホルダーから取り出します。

> ホルダーから取り外す際に、バッテリの極の向きを確認しておいてください。バッテリに記載されているプラス記号に従って、バッテリをホルダーに正しく配置する必要があります。ホルダーの近くにプラス記号が表示されているので、バッテリーの位置を確認できます。

4. 交換用バッテリを静電気防止用の梱包バッグから取り出します。
5. コントローラモジュールで空のバッテリホルダーの場所を確認します。
6. RTC バッテリの極の向きを確認し、バッテリを斜めに傾けた状態で押し下げてホルダーに挿入します。
7. バッテリがホルダーに完全に取り付けられ、かつ極の向きが正しいことを目で見て確認します。

手順 **4** ：コントローラモジュールを再度取り付け、 **RTC** バッテリ交換後に日時を設定します

コントローラモジュール内のコンポーネントを交換したら、コントローラモジュールをシステムシャーシに再度取り付け、コントローラの日付と時刻をリセットしてブートする必要があります。

手順

1. エアダクトまたはコントローラモジュールカバーを閉じていない場合は閉じます。
2. コントローラモジュールの端をシャーシの開口部に合わせ、コントローラモジュールをシステムに半分までそっと押し込みます。

   指示があるまでコントローラモジュールをシャーシに完全に挿入しないでください。

3. 必要に応じてシステムにケーブルを再接続します。

   光ファイバケーブルを使用する場合は、メディアコンバータ（ QSFP または SFP ）を取り付け直してください（取り外した場合）。

4. 電源装置を取り外した場合は、電源装置を再度接続し、電源ケーブルの固定クリップを再度取り付けます。
5. コントローラモジュールの再取り付けを完了します。
   a. カムハンドルを開き、コントローラモジュールをミッドプレーンまでしっかりと押し込んで完全に装着し、カムハンドルをロック位置まで閉じます。

      コネクタの破損を防ぐため、コントローラモジュールをスライドしてシャーシに挿入する際に力を入れすぎないでください。

   b. ケーブルマネジメントデバイスをまだ取り付けていない場合は、取り付け直します。
   c. ケーブルマネジメントデバイスに接続されているケーブルをフックとループストラップでまとめます。
   d. 電源装置と電源に電源ケーブルを再接続し、電源をオンにしてブートプロセスを開始します。
   e. LOADER プロンプトでコントローラを停止します。
6. コントローラの時刻と日付をリセットします。
   a. show date コマンドを使用して ' 正常なコントローラの日付と時刻を確認します
   b. ターゲットコントローラの LOADER プロンプトで、日時を確認します。
   c. 必要に応じて 'set date mm/dd/yyyy` コマンドで日付を変更します
   d. 必要に応じて、「 set time hh ： mm ： ss 」コマンドを使用して、時刻を GMT で設定します。
   e. ターゲットコントローラの日付と時刻を確認します。
7. LOADER プロンプトで「 bye 」と入力して、 PCIe カードおよびその他のコンポーネントを再初期化し、コントローラをリブートさせます。
8. ストレージをギブバックして、コントローラを通常の動作に戻します。 storage failover giveback -ofnode impaired_node_name _`
9. 自動ギブバックを無効にした場合は、再度有効にします。「 storage failover modify -node local-auto-giveback true 」

手順 5 ：障害が発生したパーツをネットアップに返却する

障害のある部品は、キットに付属する RMA 指示書に従ってネットアップに返却してください。を参照してください "パーツの返品と交換" 詳細については、を参照してください。

Copyright Information

Copyright © 2022 NetApp, Inc. All rights reserved. Printed in the U.S. No part of this document covered by copyright may be reproduced in any form or by any means-graphic, electronic, or mechanical, including photocopying, recording, taping, or storage in an electronic retrieval system- without prior written permission of the copyright owner.

Software derived from copyrighted NetApp material is subject to the following license and disclaimer:

THIS SOFTWARE IS PROVIDED BY NETAPP “AS IS” AND WITHOUT ANY EXPRESS OR IMPLIED WARRANTIES, INCLUDING, BUT NOT LIMITED TO, THE IMPLIED WARRANTIES OF MERCHANTABILITY AND FITNESS FOR A PARTICULAR PURPOSE, WHICH ARE HEREBY DISCLAIMED. IN NO EVENT SHALL NETAPP BE LIABLE FOR ANY DIRECT, INDIRECT, INCIDENTAL, SPECIAL, EXEMPLARY, OR CONSEQUENTIAL DAMAGES (INCLUDING, BUT NOT LIMITED TO, PROCUREMENT OF SUBSTITUTE GOODS OR SERVICES; LOSS OF USE, DATA, OR PROFITS; OR BUSINESS INTERRUPTION) HOWEVER CAUSED AND ON ANY THEORY OF LIABILITY, WHETHER IN CONTRACT, STRICT LIABILITY, OR TORT (INCLUDING NEGLIGENCE OR OTHERWISE) ARISING IN ANY WAY OUT OF THE USE OF THIS SOFTWARE, EVEN IF ADVISED OF THE POSSIBILITY OF SUCH DAMAGE.

NetApp reserves the right to change any products described herein at any time, and without notice. NetApp assumes no responsibility or liability arising from the use of products described herein, except as expressly agreed to in writing by NetApp. The use or purchase of this product does not convey a license under any patent rights, trademark rights, or any other intellectual property rights of NetApp.

The product described in this manual may be protected by one or more U.S. patents, foreign patents, or pending applications.

RESTRICTED RIGHTS LEGEND: Use, duplication, or disclosure by the government is subject to restrictions as set forth in subparagraph (c)(1)(ii) of the Rights in Technical Data and Computer Software clause at DFARS 252.277-7103 (October 1988) and FAR 52-227-19 (June 1987).

Trademark Information

NETAPP, the NETAPP logo, and the marks listed at http://www.netapp.com/TM are trademarks of NetApp, Inc. Other company and product names may be trademarks of their respective owners.