キャビネット前面ドアを反転します

ONTAP Systems

NetApp
May 06, 2022

This PDF was generated from https://docs.netapp.com/ja-jp/ontap-systems/platform-supplemental/42u-1280mm-reverse-front-door.html on May 06, 2022. Always check docs.netapp.com for the latest.

目次

キャビネット前面ドアを反転します 1
システムキャビネットの前面ドアを反転します 1
照光バッジを取り外します 1
システムキャビネットのドアを取り外します 2
バッジの電源装置とケーブルを移動します 2
ドアヒンジとロックキャッチを反転する 5
ドアと照光バッジを再度取り付けます 7

キャビネット前面ドアを反転します

システムキャビネットの前面ドアを反転します

前面ドアの開き方を変更するには、照光バッジ、ドア、上部のヒンジ、および関連するハードウェアを取り外し、システムキャビネットフレームの前面の反対側に取り付けます。

照光バッジ付きシステムキャビネットのドアを反転させるには、次の工具と機器が必要です。

- プラスドライバ
- 5 mm のアレンレンチを使用することをお勧めします。マグネット式のアレンレンチを使用してください
- ラジオペンチ
- 上部ヒンジの六角ボルトに簡単にアクセスできるように、ステップラダー

照光バッジを取り外します

照光バッジを取り外すには、システムキャビネットの前面ドアを開き、バッジの背面から電源コードを抜き、システムキャビネットのドアからバッジコンポーネントを取り外す必要があります。

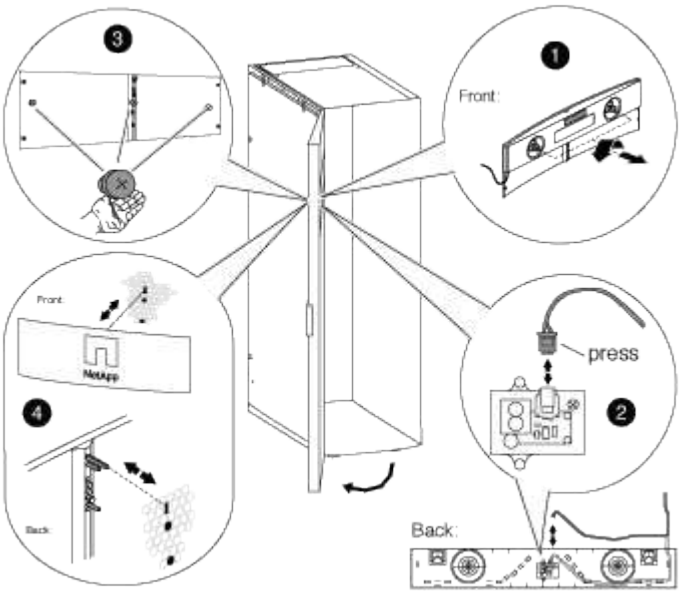

次の図と手順を参照してください。

1. システムキャビネットの前面ドアのロックを解除して開きます。
2. ドアの内側にあるバッジ背面パネルの非脱落型ネジを緩め、背面パネルをドアメッシュから慎重に引き出します。
3. プラグの固定クリップを押してソケットからコードを抜き、背面パネルから電源コードを抜いて、背面パネルから電源コードを取り外します。

   背面パネルを脇に置きます。

4. バッジの背面からネジを慎重に取り外します。

> 取り付けネジのステムは非常に短くなっています。取り付けネジを落とした場合に受け止められるように、ネジの下に空いている手を置きます。

5. ドアの前面からバッジを取り外し、脇に置きます。

システムキャビネットのドアを取り外します

システムキャビネットのドアとサイドパネルを取り外して、照光バッジとコンポーネントを移動し、ドアを反転させる必要があります。

1. システムキャビネットのドアが開いていない場合は開きます。
2. キャビネットがインターコネクトキットに接続されているかどうかに応じて、該当する操作を実行します。

システムキャビネットの状態	作業
別のシステムキャビネットに接続されていません	次の手順に進みます。
インターコネクトキットで別のシステムキャビネットに接続されている	インターコネクトキットブラケットを 4 つすべて取り外し、ブラケットとネジを安全な場所に置きます。

3. 両方のサイドパネルのロックを解除し、接地線をサイドパネルから外して脇に置きます。
4. 接地線をドア上部の接地スペードから外します。
5. 接地端子と接地線アセンブリのネジを外してシステムキャビネットフレームから取り外し、脇に置きます。
6. 接地端子アセンブリのネジを外してシステムキャビネットドアから取り外し、脇に置きます。
7. 上部のヒンジピンを持ち上げて、ヒンジの底部から外します。
8. ドアの上部をシステムキャビネットフレームから慎重に傾けて離し、ヒンジピンを外します。
9. ドアを持ち上げて下部のヒンジから外し、脇に置きます。

バッジの電源装置とケーブルを移動します

ドアを反転して照光バッジを再度取り付ける前に、電源装置と照光バッジのケーブルをシステムキャビネットフレームの反対側に移動する必要があります。

システムキャビネットのドアとサイドパネルを取り外しておく必要があります。

システムキャビネットのドアを反転させる際には、照光バッジの電源装置、電源ケーブル、およびケーブルコンジットをシステムキャビネットの反対側に移動する必要があります。このアセンブリは、バッジへのケーブルがキャビネットのドアのヒンジ側に来るように設計されています。

1. 電源ケーブルの固定クリップを開き、電源装置から電源ケーブルを外します。
2. 図を参照しながら、電源装置のケースと電源装置を取り外します。

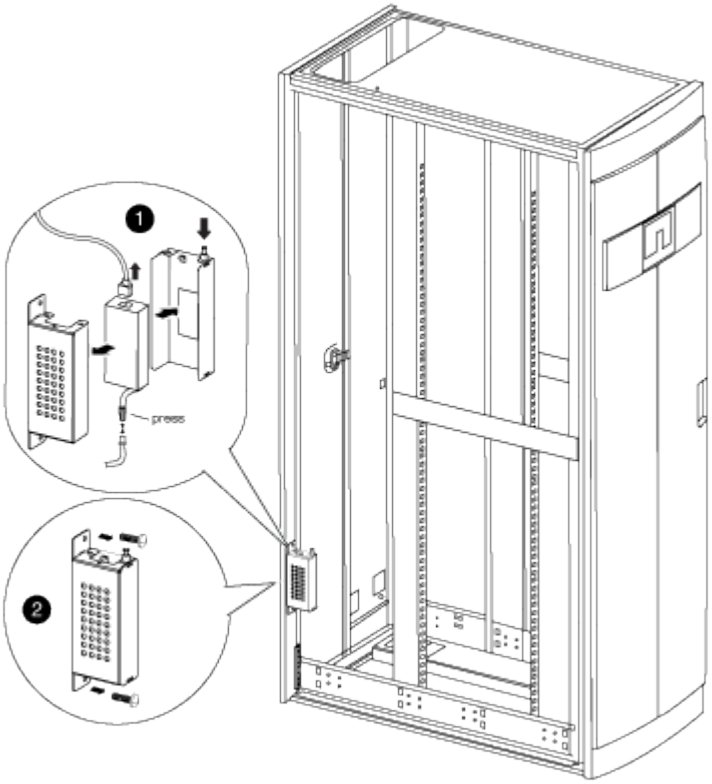

   a. 電源装置ケースの固定ピンを持ち上げ、ケースカバーを下に回転させて背面の電源装置ケースから外します。

   > 電源装置は、フックとループパッチを使用して電源装置ケースに取り付けられています。

   b. 照光バッジのケーブルから電源装置を外し、電源装置と電源装置カバーを横に置きます。
   c. システムキャビネットフレームに取り付けられている電源装置ケースの上部と下部からネジを外し、電源装置ケースを取り外します。
3. 電源装置と電源装置ケースをシステムキャビネットの反対側に取り付けます。
   a. キャビネットフレームにある 2 つの隣り合ったネジ穴の位置を確認し、電源装置ケースの上部を下のネジ穴に取り付けます。

   > 下部のケーブル固定ストラップがある場合は、取り外しが必要になることがあります。

   b. 電源装置ケースの底部をシステムキャビネットフレームに固定します。
   c. カバーフックを電源装置の背面に合わせ、プランジャをカバーの上に引き上げて回転させて閉じ、プランジャをリリースして電源装置カバーと電源装置を取り付けます。
4. 固定クリップからコンジット固定クリップを外して、ベゼルの電源装置のコンジットを取り外します。次に、コンジットを電源ケーブルからスライドさせて外します。

   固定クリップとネジはコンジットをキャビネットの反対側に取り付けるために保管しておいてください。

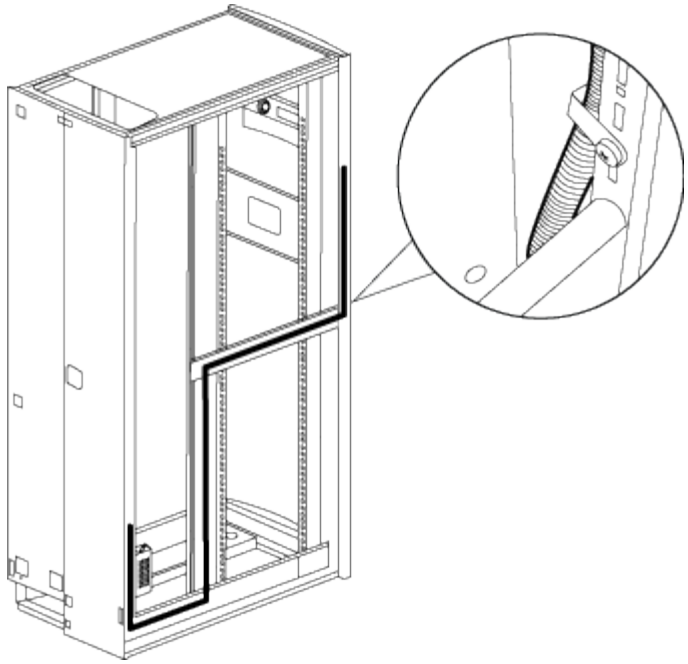

5. バッジの電源ケーブルをキャビネットの反対側に移動します。

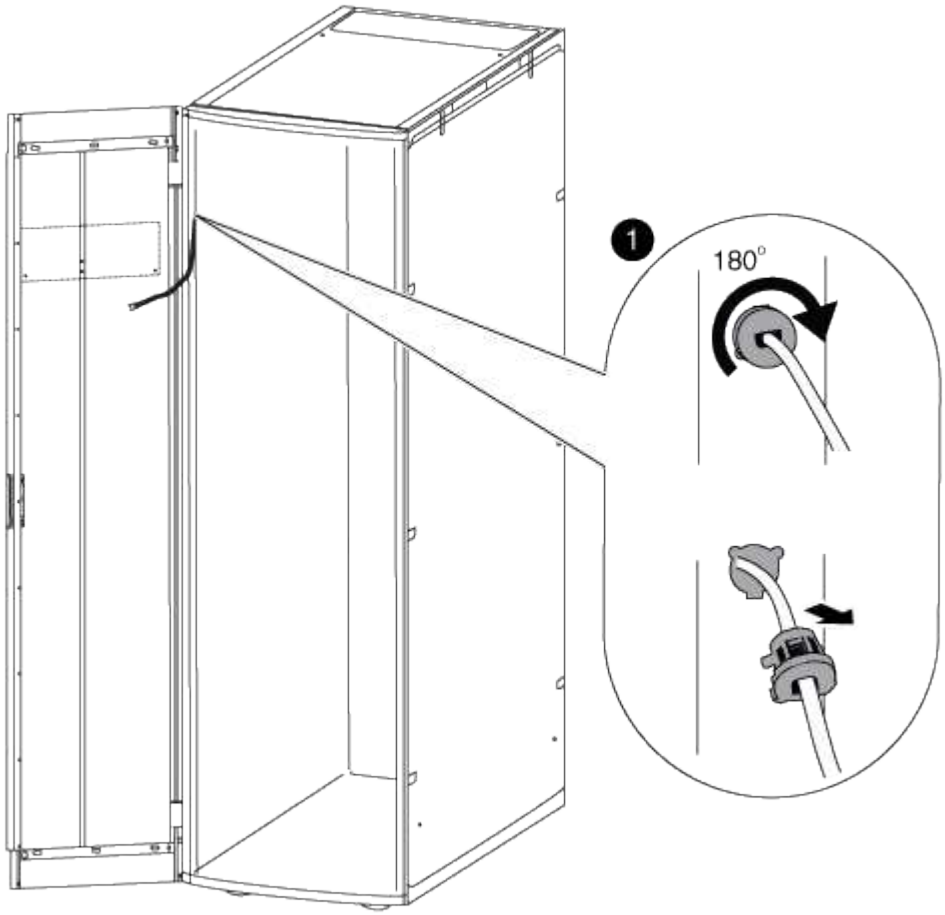

a. キャビネットのゴム製ケーブル固定クリップを右に 180 度回転させてシステムキャビネットフレームから外し、ケーブルをシステムキャビネットから慎重に引き出します。

b. ケーブルをキャビネットの反対側に移動し、キャビネット上部近くにある穴に最後まで通します。

c. ゴム製ケーブル固定クリップをフレームの穴に合わせ、できるだけ奥まで押し込み、左に 180 度回転させて固定します。

d. キャビネットフレームに沿ってキャビネットの背面までケーブルを配線します。

6. ケーブルコンジットを取り付け直します。

a. PDU 電源ケーブルの上にコンジットをスライドさせ、システムキャビネットフレームに沿って PDU までコンジットを配線します。

b. キャビネットの反対側からコンジット固定クリップをコンジットの上に取り付けて、キャビネットフレームに固定します。

7. バッジケーブルを電源装置に再接続します。ただし電源装置は電源に再接続しないでください。

ドアヒンジとロックキャッチを反転する

システムキャビネットのドアを反転する場合は、システムキャビネットのドアヒンジとロックキャッチをシステムキャビネット前面の反対側に移動する必要があります。

次の工具が必要です。

- プラスドライバ
- 5 mm アレンレンチ；マグネットアレンレンチが推奨されています
- ラジオペンチ
- 上部ヒンジの六角ネジに簡単にアクセスできるように、はしごをステップします

a. システムキャビネットフレームから上部のヒンジを固定しているネジを外し、ネジとヒンジを脇に置きます。

> キャビネットフレーム内に落とさないように注意して六角ネジを取り外してください。スペアの六角ネジは、システムキャビネットに付属のスペアキットに含まれています。

b. システムキャビネットフレームから下部のヒンジを固定しているネジを外し、ネジとヒンジを脇に置きます。

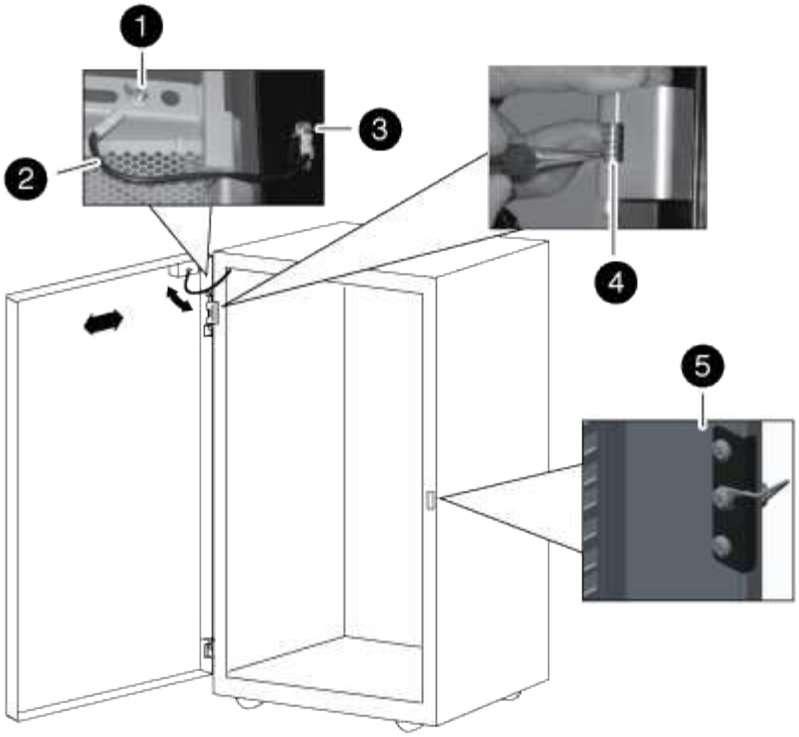

1	
ドアの接地ネジと接地線スペード	
2	
アース線	
3	
フレームの接地線端子	
4	
上部前面のドアヒンジと、固定クリップで固定されたヒンジピン	
5	
ロックキャッチ	

a. 上部ヒンジのヒンジピンを反転します。

   i. ヒンジピンを持ち上げ、ヒンジピンシャフトの固定クリップが見えるようにします。

ii. ラジオペンチを使用して固定クリップをヒンジピンシャフトから慎重に取り外し、脇に置きます。

iii. ヒンジピンとスプリングをスライドさせてヒンジ本体から外します。

iv. ネジ穴がヒンジの反対側に向くようにヒンジを回転させ、ヒンジピンとスプリングを元に戻します。

v. ヒンジピンにヒンジ固定クリップを取り付けます。

固定クリップをヒンジピンに完全に押し込んでください。

b. ヒンジを取り付け直します。

i. 上部の六角ネジを上部のヒンジの上部ネジ穴に合わせてシステムキャビネットに差し込み、六角ネジを途中まで締めます。

2 つ目の六角ネジを取り付けるまで、ネジを完全には締めないでください。

ii. 下部の六角ネジを上部のヒンジの下部ネジ穴に合わせてシステムキャビネットに差し込み、六角ネジを途中まで締めます。

iii. 上部と下部の六角ネジを締めます。

iv. 下部のヒンジに対して上記の手順を繰り返します。

c. ロックキャッチからネジを外し、ロックキャッチをシステムキャビネット前面の反対側に移動します。

d. キャッチを 180 度回転させ、システムキャビネットに固定します。

ドアと照光バッジを再度取り付けます

電源装置とコンポーネントをシステムキャビネットの反対側に移動し、ヒンジとロックキャッチを移動したら、システムキャビネットのドアと照光バッジを取り付け直し、バッジを電源に再接続する必要があります。

システムキャビネットのドアを再度取り付けます

ドアのヒンジとキャッチを反転したら、照光バッジを取り付け直す前に、接地線と接地端子アセンブリ、およびシステムキャビネットの前面ドアを取り付ける必要があります。

1. ドアを 180 度回転させます。
2. ドアの底部を下部のヒンジポストに合わせ、その上に配置します。
3. 上部のヒンジピンを持ち上げて、ヒンジの軸筒から外します。
4. ヒンジピンとドアのヒンジが揃うようにドアの上部をヒンジの軸筒の上に合わせたら、ヒンジピンを離します。

   ヒンジピンがドアヒンジと軸筒の下部を通ってしっかりと収まっていることを確認します。

5. 反転させた前面ドアの同じ側のシステムキャビネットフレームに接地端子と接地線アセンブリを取り付け直し、システムキャビネットのドアの上部にスペードプラグと一緒にアース端子を再び取り付けます。

6. システムキャビネットのドアにある接地端子アセンブリのスペードにアース線を取り付け直します。
7. 必要に応じて、サイドパネルまたはインターコネクトブラケットを再度取り付けます。
    - システムキャビネットが別のシステムキャビネットに接続されていない場合は、サイドパネルを再び取り付けます。
    - システムキャビネットがインターコネクトキットで別のシステムキャビネットに接続されている場合は、インターコネクトブラケットを再度取り付けます。

照光バッジを再度取り付けます

システムキャビネットのドアを取り付けたら、照光バッジを取り付けてドアの反転手順を完了し、前面ドアを閉じてロックする必要があります。

1. 次の図を参考にして、システムキャビネットの前面ドアに照光バッジを取り付けます。

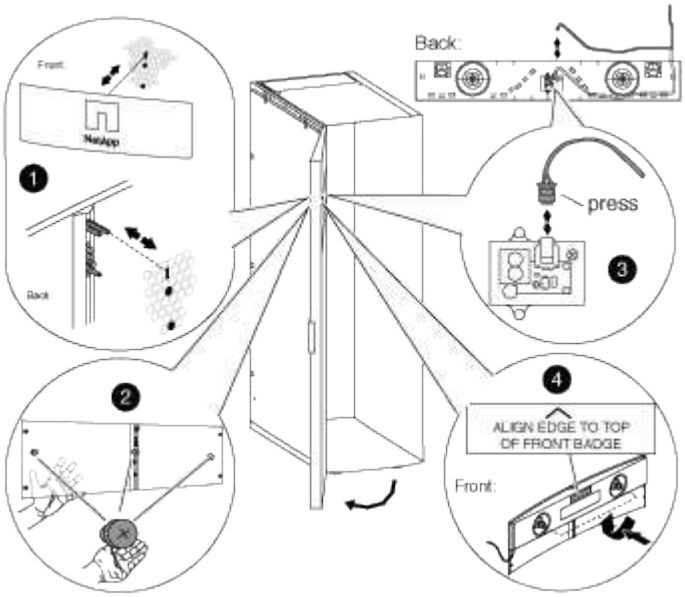

2. フロントドアを閉じてロックします。

Copyright Information

Copyright © 2022 NetApp, Inc. All rights reserved. Printed in the U.S. No part of this document covered by copyright may be reproduced in any form or by any means-graphic, electronic, or mechanical, including photocopying, recording, taping, or storage in an electronic retrieval system- without prior written permission of the copyright owner.

Software derived from copyrighted NetApp material is subject to the following license and disclaimer:

THIS SOFTWARE IS PROVIDED BY NETAPP “AS IS” AND WITHOUT ANY EXPRESS OR IMPLIED WARRANTIES, INCLUDING, BUT NOT LIMITED TO, THE IMPLIED WARRANTIES OF MERCHANTABILITY AND FITNESS FOR A PARTICULAR PURPOSE, WHICH ARE HEREBY DISCLAIMED. IN NO EVENT SHALL NETAPP BE LIABLE FOR ANY DIRECT, INDIRECT, INCIDENTAL, SPECIAL, EXEMPLARY, OR CONSEQUENTIAL DAMAGES (INCLUDING, BUT NOT LIMITED TO, PROCUREMENT OF SUBSTITUTE GOODS OR SERVICES; LOSS OF USE, DATA, OR PROFITS; OR BUSINESS INTERRUPTION) HOWEVER CAUSED AND ON ANY THEORY OF LIABILITY, WHETHER IN CONTRACT, STRICT LIABILITY, OR TORT (INCLUDING NEGLIGENCE OR OTHERWISE) ARISING IN ANY WAY OUT OF THE USE OF THIS SOFTWARE, EVEN IF ADVISED OF THE POSSIBILITY OF SUCH DAMAGE.

NetApp reserves the right to change any products described herein at any time, and without notice. NetApp assumes no responsibility or liability arising from the use of products described herein, except as expressly agreed to in writing by NetApp. The use or purchase of this product does not convey a license under any patent rights, trademark rights, or any other intellectual property rights of NetApp.

The product described in this manual may be protected by one or more U.S. patents, foreign patents, or pending applications.

RESTRICTED RIGHTS LEGEND: Use, duplication, or disclosure by the government is subject to restrictions as set forth in subparagraph (c)(1)(ii) of the Rights in Technical Data and Computer Software clause at DFARS 252.277-7103 (October 1988) and FAR 52-227-19 (June 1987).

Trademark Information

NETAPP, the NETAPP logo, and the marks listed at http://www.netapp.com/TM are trademarks of NetApp, Inc. Other company and product names may be trademarks of their respective owners.