シャーシ
ONTAP Systems

NetApp
February 15, 2022

This PDF was generated from https://docs.netapp.com/ja-jp/ontap-systems/fas8200/chassis-replace-overview.html on February 15, 2022. Always check docs.netapp.com for the latest.

目次

シャーシ 1
シャーシ FAS8200 を交換します 1
コントローラ - FAS8200 をシャットダウンします 1
ハードウェア FAS8200 の移動と交換 4
構成のリストアと確認 - FAS8200 11

シャーシ

シャーシ FAS8200 を交換します

シャーシを交換するには、電源装置、ファン、およびコントローラモジュールを障害のあるシャーシから新しいシャーシに移動し、障害のあるシャーシを装置ラックまたはシステムキャビネットから障害のあるシャーシと同じモデルの新しいシャーシに交換する必要があります。

システムのその他のコンポーネントがすべて正常に動作している必要があります。問題がある場合は、必ずテクニカルサポートにお問い合わせください。

- この手順は、システムでサポートされるすべてのバージョンの ONTAP で使用できます。
- この手順は、コントローラモジュールをネットアップ製の新しいシャーシに移動することを前提としています。
- この手順はシステムの停止を伴います。2 ノードクラスタではサービスが完全に停止し、マルチノードクラスタでは部分的に停止します。

コントローラ - FAS8200 をシャットダウンします

シャーシを交換するには、コントローラをシャットダウンする必要があります。

オプション 1 ：ほとんどの構成

シャーシ内のノードを新しいシャーシに移動する前に、ノードをシャットダウンする必要があります。

このタスクについて

- ノードが 3 つ以上あるクラスタは、クォーラムを構成している必要があります。クラスタがクォーラムを構成していない場合、または正常なノードの資格と正常性に「 false 」と表示される場合は、障害のあるノードをシャットダウンする前に問題を修正する必要があります。を参照してください "CLI での管理の概要"。
- AutoSupport が有効になっている場合は、 AutoSupport メッセージを呼び出してケースの自動作成を抑制します。「 system node AutoSupport invoke -node * -type all -message MAINT=number_OF_hours_downh

  次の AutoSupport メッセージは、ケースの自動作成を 2 時間停止します。 cluster1 ： * > system node AutoSupport invoke -node * -type all -message MAINT=2h`

手順

1. システムにコントローラモジュールが 2 つある場合は、 HA ペアを無効にします。

clustered ONTAP を実行しているシステムの構成	作業
クラスタ内の 2 つのノード	cluster ha modify -configured false 「 storage failover modify -node node0 -enabled false 」という名前になります

clustered ONTAP を実行しているシステムの構成	作業
クラスタ内のノードが 3 つ以上	「 storage failover modify -node node0 -enabled false 」という名前のノードが追加されました

2. 停止を確認するプロンプトが表示されたら 'y' を押してノードを停止します 'system node halt -node _node_name _`

   次のような確認メッセージが表示されます。

```
Warning: This operation will cause node "node-name" to be marked as
unhealthy. Unhealthy nodes do not participate in quorum voting. If the
node goes out of service and one more node goes out of service there
will be a data serving failure for the entire cluster. This will cause a
client disruption. Use "cluster show" to verify cluster state. If
possible bring other nodes online to improve the resiliency of this
cluster.

Do you want to continue? {y|n}:
```

   シャーシを交換する前にシステムのクリーンシャットダウンを実行し、不揮発性メモリ（ NVMEM / NVRAM ）内の書き込み前のデータが失われないようにする必要があります。システムによっては、 NVMEM / NVRAM の LED の点滅は、ディスクに保存されていないデータが NVMEM / NVRAM にあることを示しています。ノードをリブートし、この手順の先頭からやり直してください。ノードのクリーンシャットダウンに繰り返し失敗すると、ディスクに保存されていないデータが失われる可能性があります。

3. 該当する場合は、 2 番目のノードを停止して、 HA ペア構成でクォーラムエラーメッセージが表示されないようにします。「 system node halt -node _second_node_name -ignore-quorum -warnings true -skip-lif -migration-before-shutdown true 」

   プロンプトが表示されたら回答 'y' 。

オプション 2 ：コントローラは 2 ノード MetroCluster 構成です

障害ノードをシャットダウンするには、ノードのステータスを確認し、必要に応じて正常なノードが障害ノードのストレージからデータを引き続き提供できるようにノードをスイッチオーバーする必要があります。

このタスクについて

- NetApp Storage Encryption を使用している場合は、の「 FIPS ドライブまたは SED を非保護モードに戻す」セクションの手順に従って MSID をリセットしておく必要があります "CLI での NetApp Encryption の概要"。
- 正常なノードに電力を供給するために、この手順の最後で電源装置をオンのままにしておく必要があります。

手順

1. MetroCluster ステータスをチェックして、障害ノードが正常なノードに自動的にスイッチオーバーしたかどうかを確認します。「 MetroCluster show 」
2. 自動スイッチオーバーが発生したかどうかに応じて、次の表に従って処理を進めます。

障害ノードの状況	作業
自動的にスイッチオーバーした	次の手順に進みます。
自動的にスイッチオーバーしていない	正常なノードから計画的スイッチオーバー処理を実行します：MetroCluster switchover
スイッチオーバーは自動的には行われておらず、 MetroCluster switchover コマンドを使用してスイッチオーバーを試みたが、スイッチオーバーは拒否された	拒否メッセージを確認し、可能であれば問題を解決してやり直します。問題を解決できない場合は、テクニカルサポートにお問い合わせください。

3. サバイバークラスタから MetroCluster heal-phase aggregates コマンドを実行して、データアグリゲートを再同期します。

```
controller_A_1::> metrocluster heal -phase aggregates
[Job 130] Job succeeded: Heal Aggregates is successful.
```

修復が拒否された場合は '-override-vetoes パラメータを指定して MetroCluster heal コマンドを再実行できますこのオプションパラメータを使用すると、修復処理を妨げるソフトな拒否はすべて無視されます。

4. MetroCluster operation show コマンドを使用して、処理が完了したことを確認します。

```
controller_A_1::> metrocluster operation show
    Operation: heal-aggregates
      State: successful
Start Time: 7/25/2016 18:45:55
   End Time: 7/25/2016 18:45:56
     Errors: -
```

5. 「 storage aggregate show 」コマンドを使用して、アグリゲートの状態を確認します。

```
controller_A_1::> storage aggregate show
Aggregate     Size Available Used% State   #Vols  Nodes            RAID
Status
--------- -------- --------- ----- ------- ------ ----------------
------------
...
aggr_b2    227.1GB   227.1GB    0% online       0 mcc1-a2
raid_dp, mirrored, normal...
```

6. 「 MetroCluster heal-phase root-aggregates 」コマンドを使用して、ルートアグリゲートを修復します。

```
mcc1A::> metrocluster heal -phase root-aggregates
[Job 137] Job succeeded: Heal Root Aggregates is successful
```

修復が拒否された場合は '-override-vetoes パラメータを指定して MetroCluster heal' コマンドを再実行できますこのオプションパラメータを使用すると、修復処理を妨げるソフトな拒否はすべて無視されます。

7. デスティネーションクラスタで「 MetroCluster operation show 」コマンドを使用して、修復処理が完了したことを確認します。

```
mcc1A::> metrocluster operation show
  Operation: heal-root-aggregates
      State: successful
 Start Time: 7/29/2016 20:54:41
   End Time: 7/29/2016 20:54:42
     Errors: -
```

8. 障害のあるコントローラモジュールで、電源装置の接続を解除します。

ハードウェア **FAS8200** の移動と交換

電源装置、ファン、およびコントローラモジュールを障害のあるシャーシから新しいシャーシに移動し、障害のあるシャーシを装置ラックまたはシステムキャビネットから取り外し、障害のあるシャーシと同じモデルの新しいシャーシと交換します。

手順 **1** ：電源装置を移動します

シャーシを交換するときに電源装置を移動するには、電源装置の電源を切って接続を解除し、古いシャーシから電源装置を取り出して、交換用シャーシに取り付けて接続します。

1. 接地対策がまだの場合は、自身で適切に実施します。
2. 電源装置をオフにし、電源ケーブルを外します。
   a. 電源装置の電源スイッチをオフにします。

b. 電源ケーブルの固定クリップを開き、電源装置から電源ケーブルを抜きます。

c. 電源から電源ケーブルを抜きます。

3. 電源装置のカムハンドルのリリースラッチを押し下げ、カムハンドルを最大まで開いて電源装置をミッドプレーンから外します。

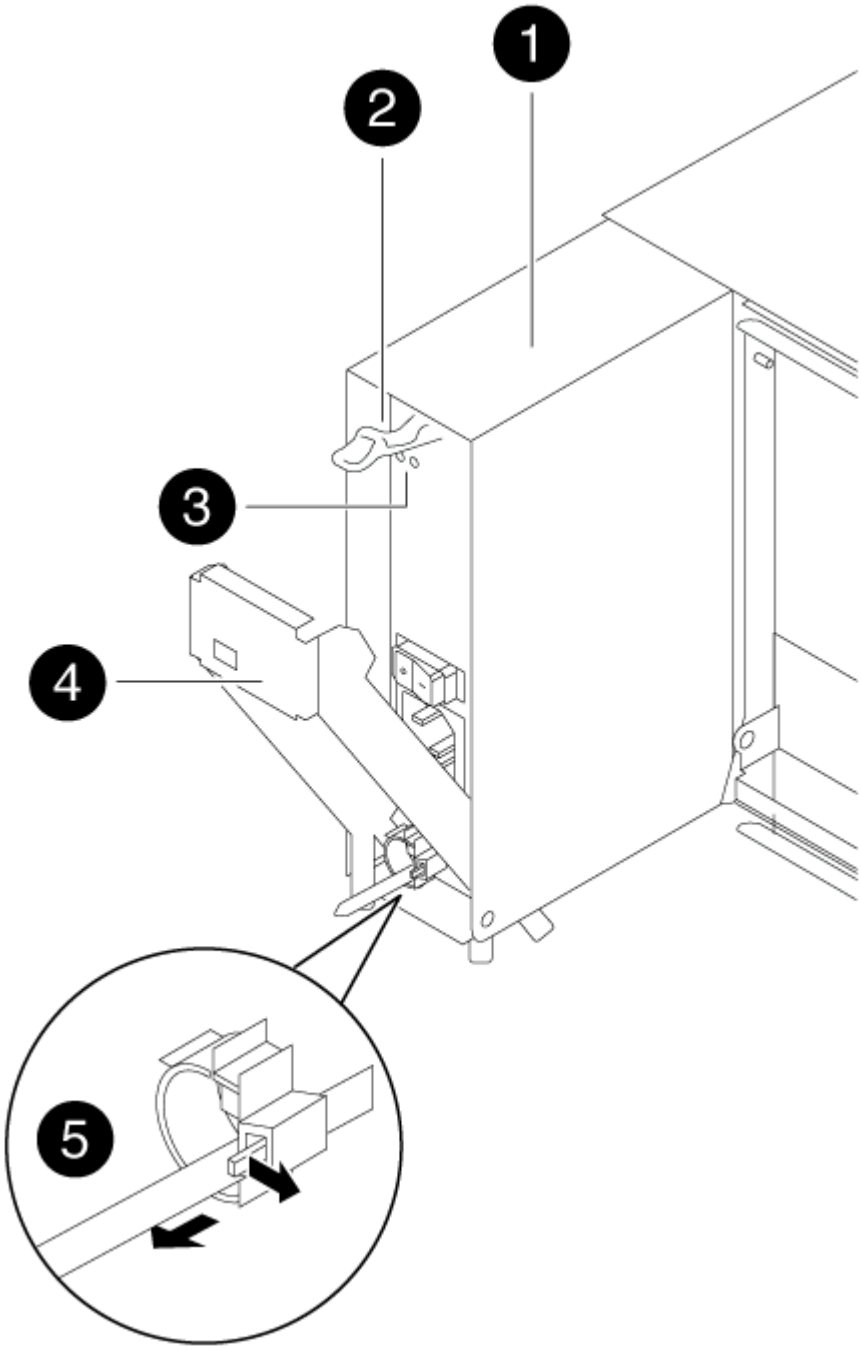

1	
電源装置	
2	

	カムハンドルのリリースラッチ
❸	
	電源 LED と障害 LED
❹	
	カムハンドル
❺	
	電源ケーブル固定用ツメ

4. カムハンドルをつかみ、電源装置をスライドしてシステムから引き出します。

   電源装置を取り外すときは、重量があるので必ず両手で支えながら作業してください。

5. 残りの電源装置に対して上記の手順を繰り返します。
6. 両手で支えながら電源装置の端をシステムシャーシの開口部に合わせ、カムハンドルを使用して電源装置をシャーシにそっと押し込みます。

   電源装置にはキーが付いており、一方向のみ取り付けることができます。

   電源装置をスライドさせてシステムに挿入する際に力を入れすぎないようにしてください。コネクタが破損する可能性があります。

7. 電源装置のカムハンドルをしっかりと押し込んで完全にシャーシに装着し、カムハンドルを閉じる位置まで押して、カムハンドルのリリースラッチがカチッと音を立ててロックされたことを確認します。
8. 電源ケーブルを再接続し、電源ケーブル固定用ツメを使用して電源装置に固定します。

   電源ケーブルは電源装置にのみ接続してください。この時点では、電源ケーブルを電源に接続しないでください。

手順 2 ：ファンを移動する

シャーシを交換するときにファンモジュールを取り外すには、特定の順序でタスクを実行します。

1. （必要な場合）両手でベゼルの両側の開口部を持ち、手前に引いてシャーシフレームのボールスタッドからベゼルを外します。
2. ファンモジュールのカムハンドルのリリースラッチを押し下げ、カムハンドルを下に引きます。

   ファンモジュールがシャーシから少し離れた場所に移動します。

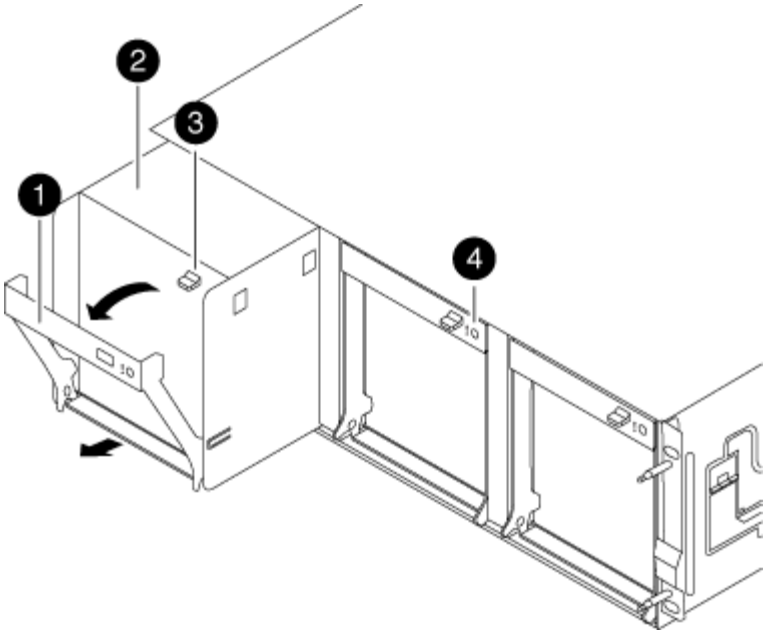

❶	
カムハンドル	
❷	
ファンモジュール	
❸	
カムハンドルのリリースラッチ	
❹	
ファンモジュール警告 LED	

3. ファンモジュールをシャーシから引き出します。このとき、ファンモジュールがシャーシから落下しないように、必ず空いている手で支えてください。

> ファンモジュールは奥行きがないので、シャーシから突然落下してけがをすることがないように、必ず空いている手でファンモジュールの底面を支えてください。

4. ファンモジュールを脇へ置きます。
5. 残りのファンモジュールに対して上記の手順を繰り返します。
6. 交換用シャーシの開口部にファンモジュールを合わせ、スライドさせながらシャーシに挿入します。
7. ファンモジュールのカムハンドルをしっかり押して、シャーシに完全に装着されるようにします。

ファンモジュールが完全に装着されると、カムハンドルが少し持ち上がります。

8. カムハンドルを閉じる位置まで上げ、カムハンドルのリリースラッチがカチッという音を立ててロックされたことを確認します。

   ファンが装着されて動作速度まで回転数が上がると、ファンの LED が緑色に点灯します。

9. 残りのファンモジュールに対して上記の手順を繰り返します。
10. ベゼルをボールスタッドに合わせ、ボールスタッドにそっと押し込みます。

手順 3 ：コントローラモジュールを取り外す

シャーシを交換するには、古いシャーシからコントローラモジュールを取り外す必要があります。

1. ケーブルマネジメントデバイスに接続しているケーブルをまとめているフックとループストラップを緩め、システムケーブルと SFP をコントローラモジュールから外し（必要な場合）、どのケーブルが何に接続されていたかを記録します。

   ケーブルはケーブルマネジメントデバイスに収めたままにします。これにより、ケーブルマネジメントデバイスを取り付け直すときに、ケーブルを整理する必要がありません。

2. ケーブルマネジメントデバイスをコントローラモジュールの右側と左側から取り外し、脇に置きます。

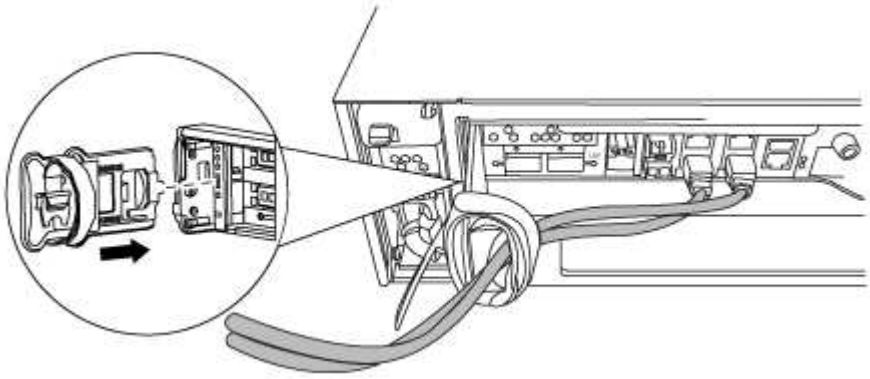

3. コントローラモジュールのカムハンドルの取り付けネジを緩めます。

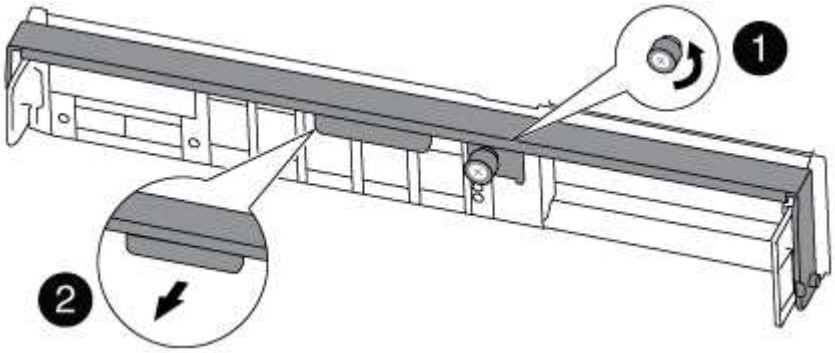

1	
取り付けネジ	

❷	
カムハンドル	

4. カムハンドルを下に引き、コントローラモジュールをシャーシから引き出します。

   このとき、空いている手でコントローラモジュールの底面を支えてください。

5. コントローラモジュールを安全な場所に置いておきます。シャーシに別のコントローラモジュールがある場合は、上記の手順を繰り返します。

手順 4 ：装置ラックまたはシステムキャビネット内のシャーシを交換する

交換用シャーシを設置するには、装置ラックまたはシステムキャビネットから既存のシャーシを取り外す必要があります。

1. シャーシ取り付けポイントからネジを外します。

   システムがシステムキャビネットに設置されている場合は、背面のタイダウンブラケットの取り外しが必要になることがあります。

2. 古いシャーシをシステムキャビネットのラックレールまたは装置ラックの _L_Brackets からスライドさせて取り出し、脇に置きます。この作業は 3~4 人で行ってください。
3. 接地対策がまだの場合は、自身で適切に実施します。
4. 交換用シャーシを、システムキャビネットのラックレールまたは装置ラックの _L_Brackets に沿って挿入して、装置ラックまたはシステムキャビネットに設置します。この作業は 2~3 人で行ってください。
5. シャーシをスライドさせて装置ラックまたはシステムキャビネットに完全に挿入します。
6. 古いシャーシから取り外したネジを使用して、シャーシの前面を装置ラックまたはシステムキャビネットに固定します。
7. まだベゼルを取り付けていない場合は、取り付けます。

手順 4 ：コントローラを取り付ける

コントローラモジュールとその他のコンポーネントを新しいシャーシに取り付けたら、コントローラモジュールをブートしてインターコネクト診断テストを実行できる状態にします。

2 台のコントローラモジュールを同じシャーシに搭載する HA ペアでは、シャーシへの設置が完了すると同時にリブートが試行されるため、コントローラモジュールの取り付け順序が特に重要です。

1. コントローラモジュールの端をシャーシの開口部に合わせ、コントローラモジュールをシステムに半分までそっと押し込みます。

   指示があるまでコントローラモジュールをシャーシに完全に挿入しないでください。

2. コンソールとコントローラモジュールを再度ケーブル接続し、管理ポートを再接続します。

3. 新しいシャーシに 2 台目のコントローラを取り付ける場合は、上記の手順を繰り返します。
4. コントローラモジュールの取り付けを完了します。

システムの構成	実行する手順
HA ペア	a. カムハンドルを開き、コントローラモジュールをミッドプレーンまでしっかりと押し込んで完全に装着し、カムハンドルをロック位置まで閉じます。コントローラモジュール背面のカムハンドルの取り付けネジを締めます。 ⓘ コネクタの破損を防ぐため、コントローラモジュールをスライドしてシャーシに挿入する際に力を入れすぎないでください。 b. ケーブルマネジメントデバイスをまだ取り付けていない場合は、取り付け直します。 c. ケーブルマネジメントデバイスに接続されているケーブルをフックとループストラップでまとめます。 d. 新しいシャーシ内の 2 台目のコントローラモジュールについて、上記の手順を繰り返します。
スタンドアロン構成です	a. カムハンドルを開き、コントローラモジュールをミッドプレーンまでしっかりと押し込んで完全に装着し、カムハンドルをロック位置まで閉じます。コントローラモジュール背面のカムハンドルの取り付けネジを締めます。 ⓘ コネクタの破損を防ぐため、コントローラモジュールをスライドしてシャーシに挿入する際に力を入れすぎないでください。 b. ケーブルマネジメントデバイスをまだ取り付けていない場合は、取り付け直します。 c. ケーブルマネジメントデバイスに接続されているケーブルをフックとループストラップでまとめます。 d. ブランクパネルを再度取り付け、次の手順に進みます。

5. 電源装置を別の電源に接続し、電源をオンにします。
6. 各ノードをメンテナンスモードでブートします。
   a. 各ノードがブートを開始したら 'Press Ctrl-C for Boot Menu' というメッセージが表示されたら 'Ctrl+C キーを押してブートプロセスを中断します

      ⓘ プロンプトを見逃してコントローラモジュールが ONTAP で起動する場合は、「 halt 」と入力し、 LOADER プロンプトで「 boot_ontap 」と入力して、プロンプトが表示されたら「 Ctrl+C 」を押して、この手順を繰り返します。

   b. ブートメニューからメンテナンスモードのオプションを選択します。

構成のリストアと確認 - FAS8200

シャーシの HA 状態を確認し、システムレベルの診断を実行し、アグリゲートをスイッチバックして、障害のある部品をネットアップに返却する必要があります。これについては、キットに付属する RMA 指示書を参照してください。

手順 1 ：シャーシの HA 状態を確認して設定します

シャーシの HA 状態を確認し、必要に応じてシステム構成に合わせて更新する必要があります。

1. メンテナンスモードでは、いずれかのコントローラモジュールから、ローカルコントローラモジュールとシャーシの HA 状態を表示します。「 ha-config show 」

   HA 状態はすべてのコンポーネントで同じになっているはずです。

2. 表示されたシャーシのシステム状態がシステム構成と一致しない場合は、次の手順を実行します。
   a. シャーシの HA 状態を設定します :'ha-config modify chassis_ha-state _

      HA 状態の値は、次のいずれかになります。 **HA**`m ccm cc-2nnnon-HA

   b. 設定が変更されたことを確認します。「 ha-config show 」
3. システムの残りのケーブルをまだ再接続していない場合は、ケーブルを再接続します。
4. 次の手順は、システム構成によって異なります。

システムの構成	作業
スタンドアロン構成です	a. 保守モードを終了します :halt b. に進みます "交換プロセスを完了しています"。
2 台目のコントローラモジュールとの HA ペア	保守モードを終了します :'halt LOADER プロンプトが表示されます

手順 2 ：システムレベルの診断を実行します

新しいシャーシを設置したら、インターコネクト診断を実行する必要があります。

システムレベルの診断を開始するには、システムに LOADER プロンプトが表示されている必要があります。

診断手順のコマンドは、すべてコンポーネントを交換するノードから実行します。

1. 作業をするノードに LOADER プロンプトが表示されていない場合は、次の手順を実行します。
   a. 表示されたメニューからメンテナンスモードオプションを選択します。
   b. ノードが保守モードでブートしたら ' ノードを停止します

      コマンドを問題したら、システムが LOADER プロンプトで停止するまで待ちます。

> 起動プロセス中に 'y' をプロンプトに安全に応答できます

2. HA 構成の場合は、 2 つ目のノードで同じ手順を繰り返します。

> インターコネクトテストを実行するには、両方のコントローラをメンテナンスモードにする必要があります。

3. LOADER プロンプトで、システムレベルの診断用に特別に設計されたドライバ「 boot_diags 」にアクセスします

   ブート・プロセス中に 'Maintenance] モードのプロンプト（ *> ）が表示されるまで 'y とプロンプトを入力しても安全です

4. メンテナンスモードのプロンプトから相互接続診断テストを有効にします。 'diag device modify -dev interconnect -sel enable

   インターコネクトテストはデフォルトでは無効になっており、実行するには有効にする必要があります。

5. メンテナンスモードのプロンプトから ' 相互接続診断テストを実行します (`lddiag device run -dev interconnect `

   インターコネクトテストは 1 台のコントローラからだけ実行します。

6. シャーシの交換によってハードウェアの問題が発生していないことを確認します。 'lddiag device status -dev interconnect -llong -state failed

   テストに失敗した場合は、プロンプトに戻ります。失敗した場合は、そのステータスがすべて表示されます。

7. 前述の手順の結果に基づいて、次に進みます。

システムレベルの診断のテスト結果	作業
は失敗なしで完了しました	a. ステータスログ「`diag device clearstatus`」を消去します b. ログがクリアされたことを確認します。「diag device status」 次のデフォルトの応答が表示されます。 `SLDIAG: No log messages are present.` c. 両方のコントローラで保守モードを終了します LOADER プロンプトが表示されます。 続行する前に、両方のコントローラでメンテナンスモードを終了する必要があります。 d. LOADER プロンプトで、両方のコントローラで「bye」というコマンドを入力します e. ノードを通常動作に戻します。

ONTAP を実行しているシステムの構成	作業
2 ノードのクラスタです	問題コマンド： 'node::> cluster ha modify -configured true `node::> storage failover modify -node node0 -enabled true
3 ノード以上のクラスタ	問題このコマンド :`node::> storage failover modify -node node0 -enabled true ``
2 ノード MetroCluster 構成	次の手順に進みます。MetroCluster スイッチバック手順は、交換プロセスの次のタスクで実行します。
スタンドアロン構成の場合	このタスクにはこれ以上の手順はありません。これで、システムレベルの診断が完了しました。

ONTAP を実行しているシステムの構成	作業
テストが失敗しました	問題の原因を特定します a. 保守モードを終了します :halt b. クリーンシャットダウンを実行し、電源装置の接続を解除します。 c. システムレベルの診断を実行するための考慮事項をすべて確認するとともに、ケーブルがしっかりと接続されているか、ハードウェアコンポーネントがストレージシステムに適切に取り付けられているかを確認します。 d. 電源装置を再接続し、ストレージシステムの電源をオンにします。 e. システムレベルの診断テストを再実行します。

手順 3 ： 2 ノード MetroCluster 構成でアグリゲートをスイッチバックする

2 ノード MetroCluster 構成で FRU の交換が完了したら、 MetroCluster スイッチバック処理を実行できます。これにより構成が通常の動作状態に戻ります。また、障害が発生していたサイトの同期元 Storage Virtual Machine （ SVM ）がアクティブになり、ローカルディスクプールからデータを提供します。

このタスクでは、環境の 2 ノード MetroCluster 構成のみを実行します。

手順

1. すべてのノードの状態が「 enabled 」であることを確認します。 MetroCluster node show

```
cluster_B::>  metrocluster node show

DR                           Configuration  DR
Group Cluster Node           State          Mirroring Mode
----- ------- -------------- -------------- ---------
--------------------
1     cluster_A
              controller_A_1 configured     enabled   heal roots
completed
      cluster_B
              controller_B_1 configured     enabled   waiting for
switchback recovery
2 entries were displayed.
```

2. すべての SVM で再同期が完了したことを確認します。「 MetroCluster vserver show 」
3. 修復処理によって実行される LIF の自動移行が正常に完了したことを確認します。 MetroCluster check lif show
4. サバイバークラスタ内の任意のノードから MetroCluster switchback コマンドを使用して、スイッチバッ

クを実行します。

5. スイッチバック処理が完了したことを確認します MetroCluster show

   クラスタの状態が waiting-for-switchback の場合は、スイッチバック処理がまだ実行中です。

```
cluster_B::> metrocluster show
Cluster              Configuration State    Mode
--------------------    -------------------     ---------
 Local: cluster_B configured        switchover
Remote: cluster_A configured        waiting-for-switchback
```

   クラスタが「 normal 」状態のとき、スイッチバック処理は完了しています。

```
cluster_B::> metrocluster show
Cluster              Configuration State    Mode
--------------------    -------------------     ---------
 Local: cluster_B configured            normal
Remote: cluster_A configured            normal
```

   スイッチバックが完了するまでに時間がかかる場合は、「 MetroCluster config-replication resync-status show 」コマンドを使用することで、進行中のベースラインのステータスを確認できます。

6. SnapMirror 構成または SnapVault 構成があれば、再確立します。

手順 4 ：障害が発生したパーツをネットアップに返却する

部品を交換したあと、障害のある部品をネットアップに返却することができます。詳細については、キットに付属する RMA 指示書を参照してください。テクニカルサポートにお問い合わせください "ネットアップサポート"RMA 番号を確認する場合や、交換用手順にサポートが必要な場合は、日本国内サポート用電話番号：国内フリーダイヤル 0066-33-123-265 または 0066-33-821-274 （国際フリーフォン 800-800-80-800 も使用可能）までご連絡ください。

Copyright Information

Copyright © 2022 NetApp, Inc. All rights reserved. Printed in the U.S. No part of this document covered by copyright may be reproduced in any form or by any means-graphic, electronic, or mechanical, including photocopying, recording, taping, or storage in an electronic retrieval system- without prior written permission of the copyright owner.

Software derived from copyrighted NetApp material is subject to the following license and disclaimer:

THIS SOFTWARE IS PROVIDED BY NETAPP “AS IS” AND WITHOUT ANY EXPRESS OR IMPLIED WARRANTIES, INCLUDING, BUT NOT LIMITED TO, THE IMPLIED WARRANTIES OF MERCHANTABILITY AND FITNESS FOR A PARTICULAR PURPOSE, WHICH ARE HEREBY DISCLAIMED. IN NO EVENT SHALL NETAPP BE LIABLE FOR ANY DIRECT, INDIRECT, INCIDENTAL, SPECIAL, EXEMPLARY, OR CONSEQUENTIAL DAMAGES (INCLUDING, BUT NOT LIMITED TO, PROCUREMENT OF SUBSTITUTE GOODS OR SERVICES; LOSS OF USE, DATA, OR PROFITS; OR BUSINESS INTERRUPTION) HOWEVER CAUSED AND ON ANY THEORY OF LIABILITY, WHETHER IN CONTRACT, STRICT LIABILITY, OR TORT (INCLUDING NEGLIGENCE OR OTHERWISE) ARISING IN ANY WAY OUT OF THE USE OF THIS SOFTWARE, EVEN IF ADVISED OF THE POSSIBILITY OF SUCH DAMAGE.

NetApp reserves the right to change any products described herein at any time, and without notice. NetApp assumes no responsibility or liability arising from the use of products described herein, except as expressly agreed to in writing by NetApp. The use or purchase of this product does not convey a license under any patent rights, trademark rights, or any other intellectual property rights of NetApp.

The product described in this manual may be protected by one or more U.S. patents, foreign patents, or pending applications.

RESTRICTED RIGHTS LEGEND: Use, duplication, or disclosure by the government is subject to restrictions as set forth in subparagraph (c)(1)(ii) of the Rights in Technical Data and Computer Software clause at DFARS 252.277-7103 (October 1988) and FAR 52-227-19 (June 1987).

Trademark Information

NETAPP, the NETAPP logo, and the marks listed at http://www.netapp.com/TM are trademarks of NetApp, Inc. Other company and product names may be trademarks of their respective owners.