設置とセットアップ
ONTAP Systems

NetApp
February 22, 2022

This PDF was generated from https://docs.netapp.com/ja-jp/ontap-systems/c190/install-setup.html on February 22, 2022. Always check docs.netapp.com for the latest.

目次

設置とセットアップ 1
はじめに：設置とセットアップを選択してください 1
手順の概要 - AFF C190 1
ビデオ - AFF C190 1
ステップの詳細 - AFF C190 2

設置とセットアップ

はじめに：設置とセットアップを選択してください

新しいストレージシステムの設置およびセットアップを進めるにあたって、参照するコンテンツの形式を選択できます。

- "クイックステップ"

  ステップバイステップの手順と追加コンテンツへのライブリンクが記載された PDF 形式のガイドです。

- "ビデオの手順"

  手順を追ったビデオでご確認ください。

- "詳細な手順"

  ステップバイステップの手順と追加コンテンツへのライブリンクが記載されたオンライン形式のガイドです。

手順の概要 - AFF C190

このセクションでは、システムの初期起動時にラックやケーブル接続からシステムを標準的に設置する手順を図で示します。を使用します "AFF C190 システムの設置とセットアップの手順" ネットアップシステムのインストールに精通している場合。

ビデオ - AFF C190

ここでは、システムの設置とケーブル接続の方法を紹介するビデオと、 System Manager のガイド付きセットアップを使用したシステムの初期設定の例を紹介するビデオを 2 種類紹介します。

ビデオ 1 ：ハードウェアの設置とケーブル接続

次のビデオでは、新しいシステムの設置とケーブル接続の方法を紹介します。

"AFF C190 の設置とセットアップ"

ビデオ 2 ：エンドツーエンドのソフトウェア設定の実行

次のビデオでは、 ONTAP 9.2 以降を実行するシステムのエンドツーエンドのソフトウェア設定を示します。

"ネットアップのビデオ： Software configuration for vSphere NAS datastores for FAS/AFF systems running ONTAP 9.2"

ステップの詳細 - AFF C190

このセクションでは、 AFF C190 システムをインストールする手順について詳しく説明します。

手順 1 ：設置の準備

AFF C190 システムを設置するには、アカウントを作成し、システムを登録する必要があります。また、システムに応じた適切な数とタイプのケーブルを準備し、特定のネットワーク情報を収集する必要があります。

にアクセスできる必要があります "NetApp Hardware Universe の略" （ HWU ）を参照してください。サイト要件および構成済みシステム上の追加情報に関する情報が含まれます。へのアクセスも必要になる場合があります このシステムの詳細については、を参照してください。

お客様のサイトで次のものを準備する必要があります。

- ストレージシステム用のラックスペース
- No.2 プラスドライバ
- Web ブラウザを使用してシステムをネットワークスイッチおよびラップトップまたはコンソールに接続するための追加のネットワークケーブル
- RJ-45 接続を備え、 Web ブラウザにアクセスできるラップトップまたはコンソール

手順

1. すべての箱を開封して内容物を取り出します。
2. コントローラのシステムシリアル番号をメモします。

3. アカウントを設定します。
   a. 既存のアカウントにログインするか、アカウントを作成します。
   b. 登録（"ネットアップ製品登録"）をクリックします。
4. ダウンロードしてインストールします "ネットアップのダウンロード： Config Advisor" ノートブック PC で。
5. 同梱されていたケーブルの数と種類を確認し、書き留めておきます。

   次の表に、同梱されているケーブルの種類を示します。表に記載されていないケーブルがある場合は、を参照してください "NetApp Hardware Universe の略" ケーブルの場所を確認し、用途を特定します。

ケーブルのタイプ	パーツ番号と長さ	コネクタのタイプ	用途
10GbE ケーブル（注文内容による）	X6566B-05-R6 （ 112-00297 ）、 0.5m X6566B-2-R6 （ 112-00299 ）、 2m		クラスタインターコネクトネットワーク
X6566B-2-R6 （ 112-00299 ）、 2m X6566B-3-R6 （ 112-00300 ）、 3m X6566B-5-R6 （ 112-00301 ）、 5m	データ	光ネットワークケーブル（注文内容による）	X6553-R6 （ 112-00188 ）、 2m X6536-R6 （ 112-00090 ）、 5m X6554-R6 （ 112-00189 ）、 15m
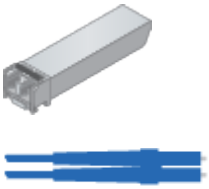	SFP + FC ホストネットワーク	Cat 6 、 RJ-45 （注文内容による）	X6585-R6 （ 112-00291 ）、 3m X6562-R6 （ 112-00196 ）、 5m
	イーサネットホストおよび管理ネットワーク	Micro-USB コンソールケーブル	該当なし
	Windows または Mac 以外のラップトップ / コンソールでソフトウェアをセットアップする際のコンソール接続	電源ケーブル	該当なし

6. をダウンロードして実行します "クラスタ設定ワークシート"。

手順 2 ：ハードウェアを設置する

システムは、 4 ポストラックまたはネットアップシステムキャビネットのいずれかに設置する必要があります。

手順

1. 必要に応じてレールキットを取り付けます。
2. レールキットに付属の手順書に従って、システムを設置して固定します。

システムの重量に関連する安全上の注意事項を確認しておく必要があります。

3. ケーブルマネジメントデバイスを取り付けます（図を参照）。

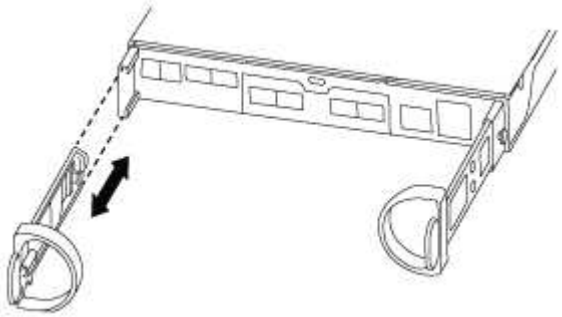

4. システムの前面にベゼルを配置します。

手順 3 ：コントローラをネットワークに接続する

2 ノードスイッチレスクラスタメソッドまたはクラスタインターコネクトネットワークを使用して、コントローラをネットワークにケーブル接続できます。

オプション 1 ： 2 ノードスイッチレスクラスタのケーブル接続、ユニファイド構成

コントローラモジュールの UTA2 ポートと管理ポートは、スイッチに接続されます。クラスタインターコネクトポートは、両方のコントローラモジュールでケーブル接続されます。

システムとスイッチの接続については、ネットワーク管理者にお問い合わせください。

図の矢印を見て、ケーブルコネクタのプルタブの正しい向きを確認してください。

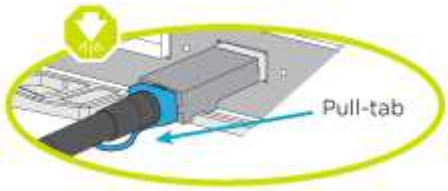

コネクタを挿入すると、カチッという音がしてコネクタが所定の位置に収まるはずです。音がしない場合は、コネクタを取り外し、回転させてからもう一度試してください。

光スイッチに接続する場合は、ポートにケーブル接続する前に、 SFP をコントローラポートに挿入します。

手順

1. 図またはステップバイステップの手順に従って、コントローラとスイッチをケーブルで接続します。

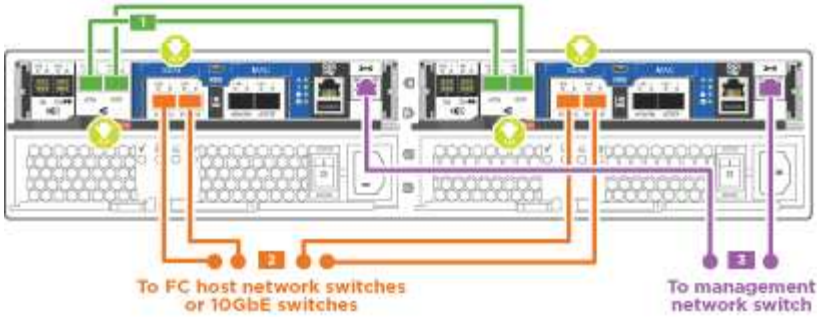

ステップ	各コントローラでを実行します
1	クラスタインターコネクトケーブルを使用して、クラスタインターコネクトポートを相互に接続します。 • e0a から e0a • e0b から 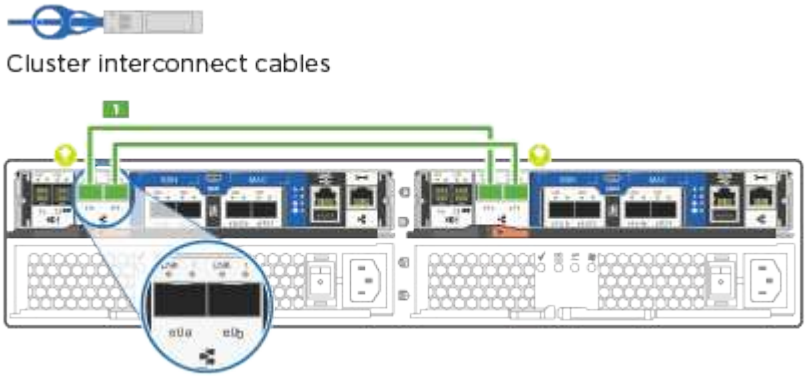 e0b
2	次のいずれかのタイプのケーブルを使用して、データポート e0c/0c と e0d/0d * または * e0e/0e と e0f/0f をホストネットワークに接続します。 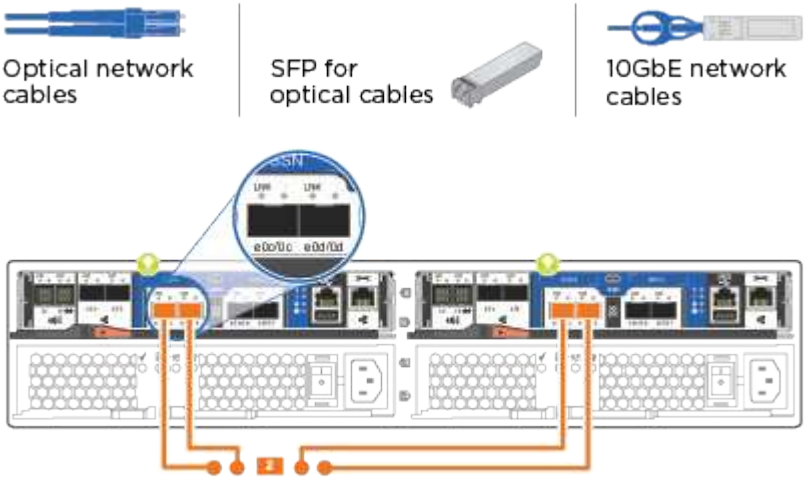

ステップ	各コントローラでを実行します
3	RJ45 ケーブルを使用して、 e0M ポートを管理ネットワークスイッチに接続します。 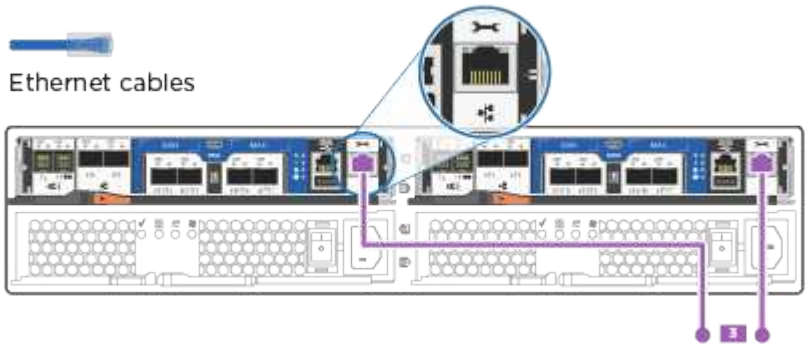
!	この時点ではまだ電源コードをプラグに接続しないでください。

2. システムのセットアップを完了するには、を参照してください "手順 4 ：システムのセットアップと設定を完了する"。

オプション **2** ：ケーブルスイッチクラスタ、ユニファイド構成

コントローラモジュールの UTA2 ポートと管理ポートは、スイッチに接続されます。クラスタインターコネクトポートは、クラスタインターコネクトスイッチにケーブル接続されます。

システムとスイッチの接続については、ネットワーク管理者にお問い合わせください。

図の矢印を見て、ケーブルコネクタのプルタブの正しい向きを確認してください。

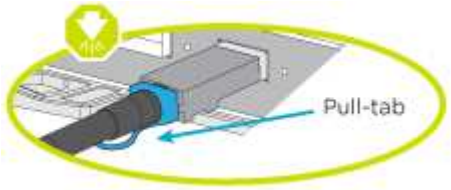

ⓘ コネクタを挿入すると、カチッという音がしてコネクタが所定の位置に収まるはずです。音がしない場合は、コネクタを取り外し、回転させてからもう一度試してください。

ⓘ 光スイッチに接続する場合は、ポートにケーブル接続する前に、 SFP をコントローラポートに挿入します。

手順

1. 図またはステップバイステップの手順に従って、コントローラとスイッチをケーブルで接続します。

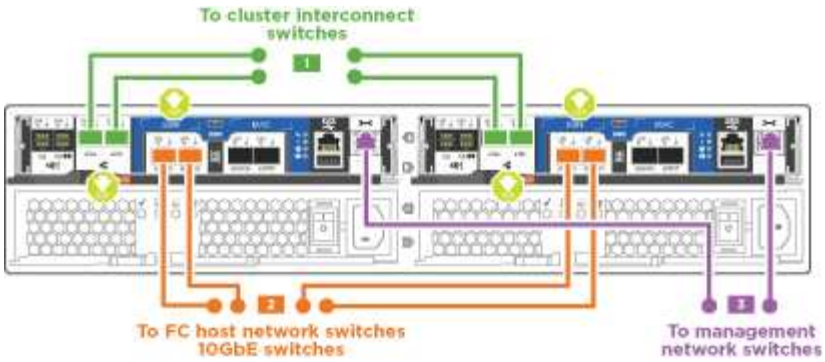

ステップ	各コントローラモジュールでを実行します
1	クラスタインターコネクトケーブルを使用して、 e0a と e0b をクラスタインターコネクトスイッチに接続します。 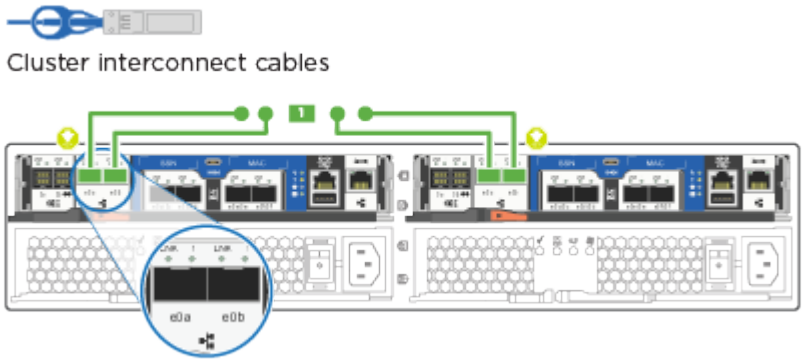
2	次のいずれかのタイプのケーブルを使用して、データポート e0c/0c と e0d/0d * または * e0e/0e と e0f/0f をホストネットワークに接続します。 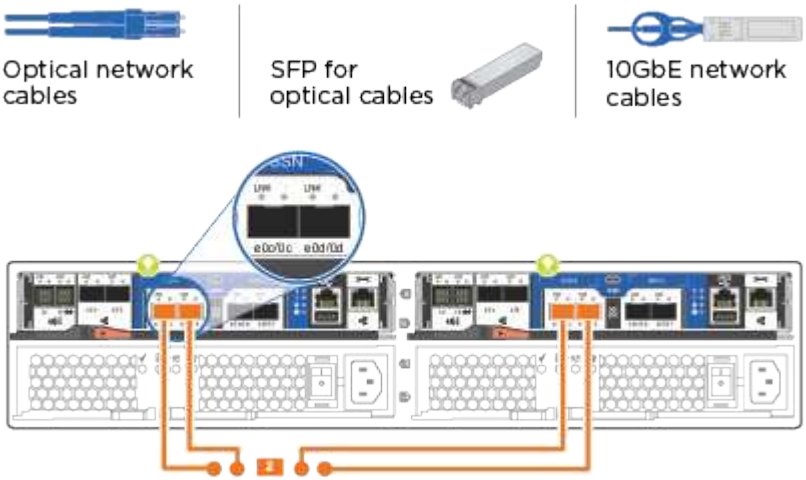

ステップ	各コントローラモジュールでを実行します
3	RJ45 ケーブルを使用して、 e0M ポートを管理ネットワークスイッチに接続します。 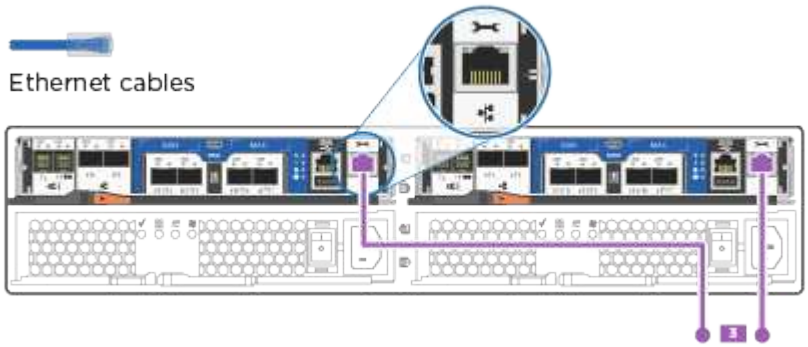
!	この時点ではまだ電源コードをプラグに接続しないでください。

2. システムのセットアップを完了するには、を参照してください "手順 4 ：システムのセットアップと設定を完了する"。

オプション **3** ： **2** ノードスイッチレスクラスタのケーブル接続、イーサネット構成

コントローラモジュールの RJ45 ポートと管理ポートは、スイッチに接続されます。クラスタインターコネクトポートは、両方のコントローラモジュールでケーブル接続されます。

システムとスイッチの接続については、ネットワーク管理者にお問い合わせください。

図の矢印を見て、ケーブルコネクタのプルタブの正しい向きを確認してください。

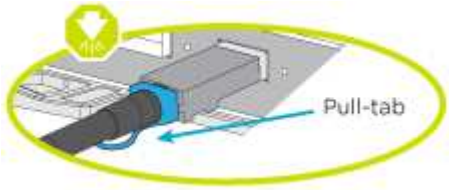

コネクタを挿入すると、カチッという音がしてコネクタが所定の位置に収まるはずです。音がしない場合は、コネクタを取り外し、回転させてからもう一度試してください。

手順

1. 図またはステップバイステップの手順に従って、コントローラとスイッチをケーブルで接続します。

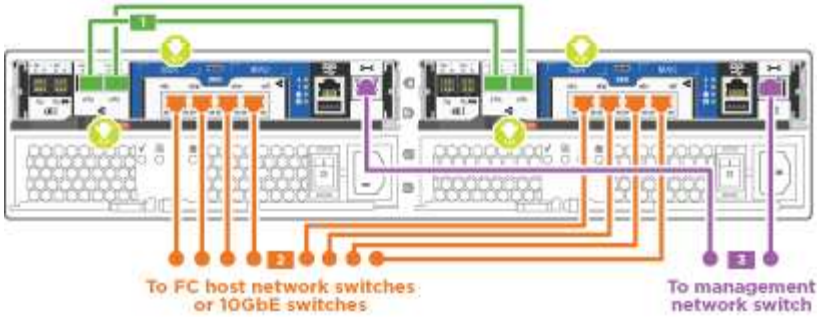

ステップ	各コントローラでを実行します
1	クラスタインターコネクトケーブルを使用して、クラスタインターコネクトポートを相互に接続します： • e0a から e0a • e0b から 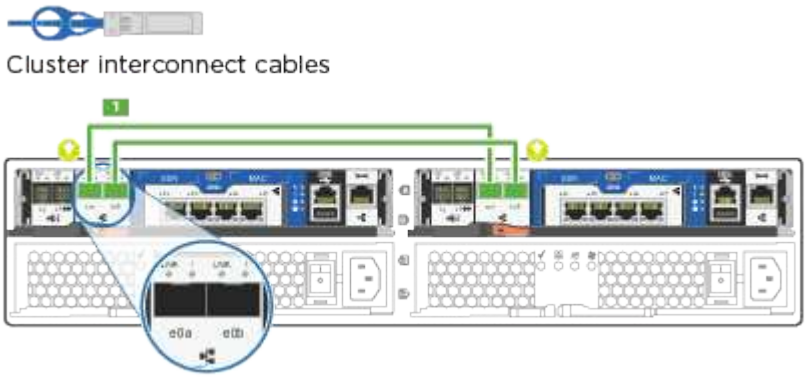 e0b
2	Cat 6 RJ45 ケーブルを使用して、 e0c~e0f のポートをホストネットワークに接続します。 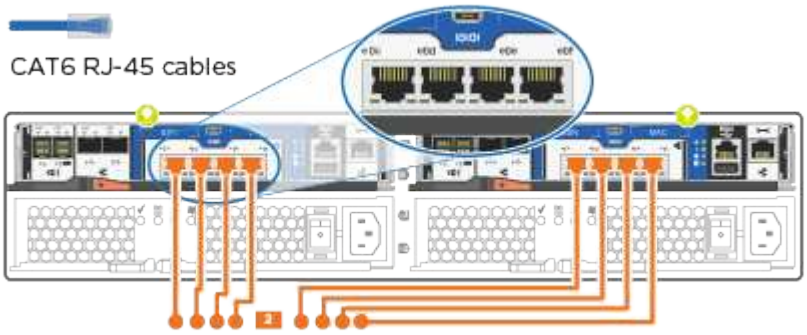

ステップ	各コントローラでを実行します
3	RJ45 ケーブルを使用して、 e0M ポートを管理ネットワークスイッチに接続します。 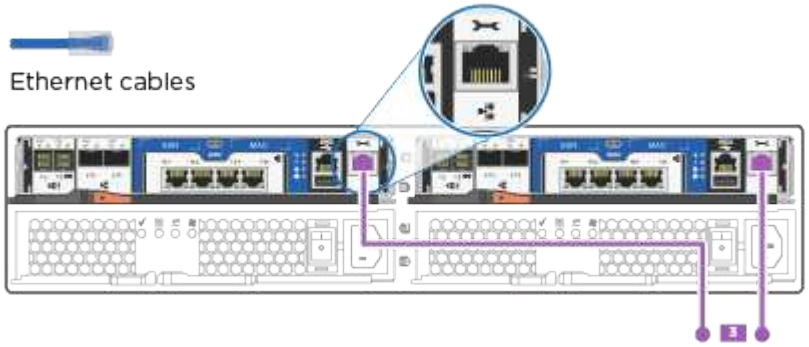
!	この時点ではまだ電源コードをプラグに接続しないでください。

2. システムのセットアップを完了するには、を参照してください "手順 4 ：システムのセットアップと設定を完了する"。

オプション **4** ：スイッチクラスタのケーブル接続、イーサネット構成

コントローラモジュールの RJ45 ポートと管理ポートは、スイッチに接続されます。クラスタインターコネクトポートは、クラスタインターコネクトスイッチにケーブル接続されます。

システムとスイッチの接続については、ネットワーク管理者にお問い合わせください。

図の矢印を見て、ケーブルコネクタのプルタブの正しい向きを確認してください。

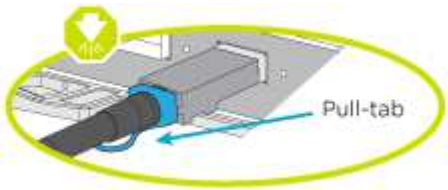

コネクタを挿入すると、カチッという音がしてコネクタが所定の位置に収まるはずです。音がしない場合は、コネクタを取り外し、回転させてからもう一度試してください。

手順

1. 図またはステップバイステップの手順に従って、コントローラとスイッチをケーブルで接続します。

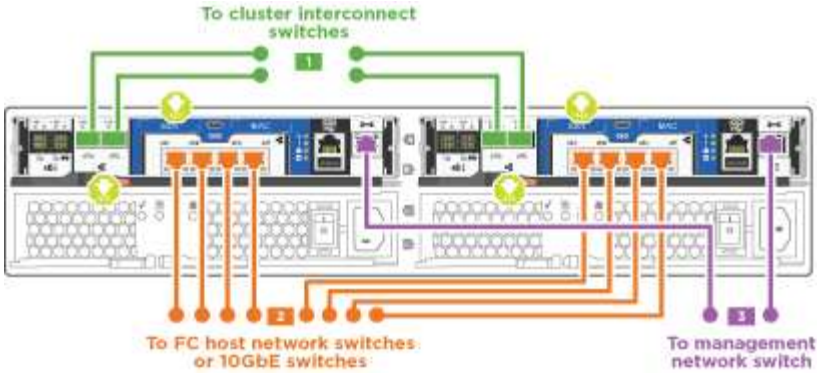

ステップ	各コントローラモジュールでを実行します
1	クラスタインターコネクトケーブルを使用して、 e0a と e0b をクラスタインターコネクトスイッチに接続します。 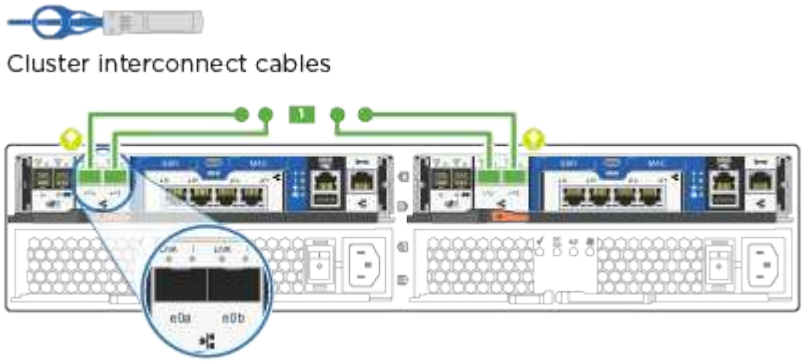
2	Cat 6 RJ45 ケーブルを使用して、 e0c~e0f のポートをホストネットワークに接続します。 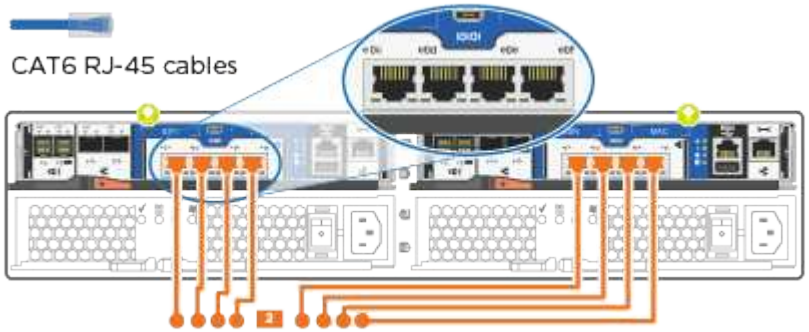

ステップ	各コントローラモジュールでを実行します
3	RJ45 ケーブルを使用して、 e0M ポートを管理ネットワークスイッチに接続します。 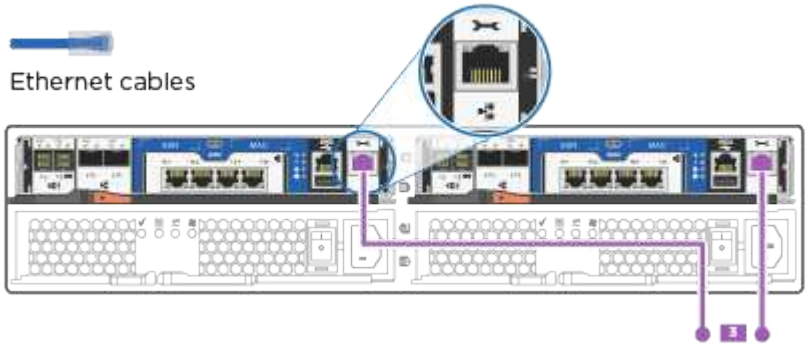
!	この時点ではまだ電源コードをプラグに接続しないでください。

2. システムのセットアップを完了するには、を参照してください "手順 4 ：システムのセットアップと設定を完了する"。

手順 4 ：システムのセットアップと設定を完了する

スイッチとラップトップのみを接続したクラスタ検出を使用するか、システムのコントローラに直接接続してから管理スイッチに接続して、システムのセットアップと設定を実行します。

オプション 1 ：ネットワーク検出が有効になっている場合は、システムのセットアップと設定を実行する

ラップトップでネットワーク検出が有効になっている場合は、クラスタの自動検出を使用してシステムのセットアップと設定を実行できます。

手順

1. 電源コードをコントローラの電源装置に接続し、さらに別の回路の電源に接続します。
2. 両方のノードの電源スイッチをオンにします。

ⓘ 初回のブートには最大で 8 分かかる場合があります。

3. ラップトップでネットワーク検出が有効になっていることを確認します。

   詳細については、ラップトップのオンラインヘルプを参照してください。

4. アニメーションを使用します（"ラップトップを管理スイッチに接続します"）をクリックして、ラップトップを管理スイッチに接続します。
5. 検出する ONTAP アイコンを選択します。

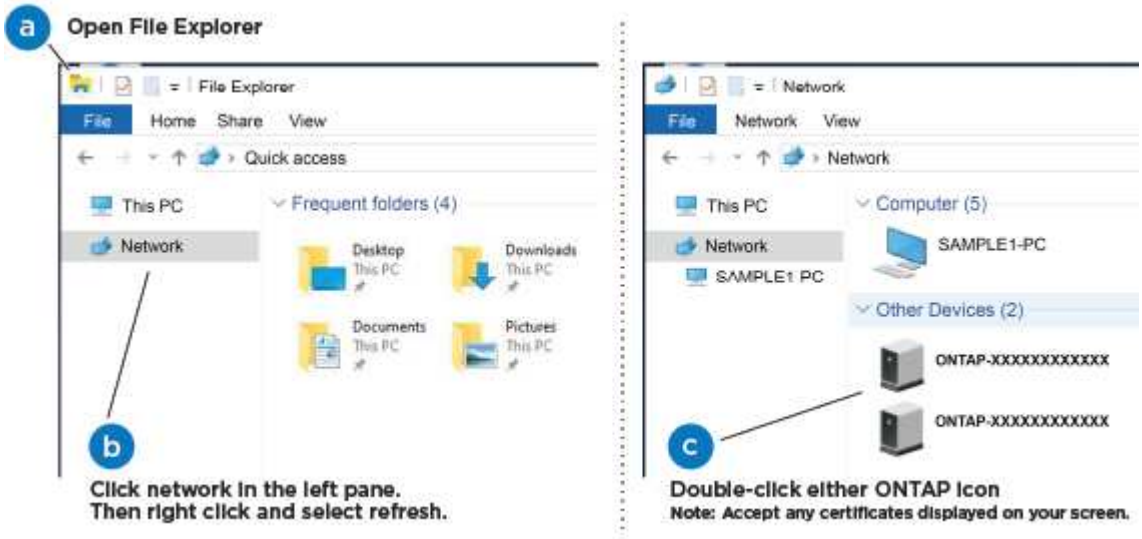

   a. エクスプローラを開きます。
   b. 左側のペインで、 **Network** をクリックします。
   c. 右クリックし、 * 更新 * を選択します。
   d. いずれかの ONTAP アイコンをダブルクリックし、画面に表示された証明書を受け入れます。

   ⓘ 「 XXXXX 」は、ターゲットノードのシステムシリアル番号です。

   System Manager が開きます。

6. System Manager のセットアップガイドを使用して、で収集したデータを基にシステムを設定します "『ONTAP 構成ガイド』"。
7. Config Advisor を実行してシステムの健全性を確認します。
8. 初期設定が完了したら、に進みます "ONTAP & ONTAP システムマネージャのマニュアルリソース" ONTAP での追加機能の設定については、ページを参照してください。

   ⓘ ユニファイド構成システムのデフォルトのポート設定は CNA モードです。 FC ホストネットワークに接続する場合は、ポートを FC モードに変更する必要があります。

オプション **2** ：ネットワーク検出が有効になっていない場合は、システムのセットアップと設定を実行する

ラップトップでネットワーク検出が有効になっていない場合は、このタスクを使用して設定とセットアップを実行する必要があります。

1. ラップトップまたはコンソールをケーブル接続して設定します。
   a. ラップトップまたはコンソールのコンソールポートを、 115 、 200 ボー、 N-8-1 に設定します。

コンソールポートの設定方法については、ラップトップまたはコンソールのオンラインヘルプを参照してください。

b. ラップトップまたはコンソールにコンソールケーブルを接続し、システムに付属のコンソールケーブルを使用してコントローラのコンソールポートに接続します。

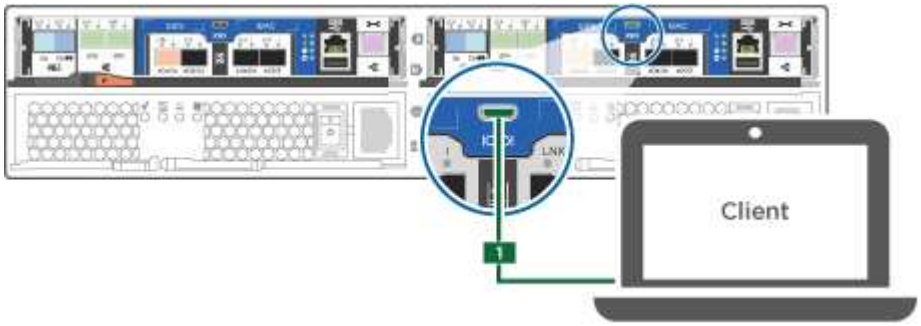

c. ラップトップまたはコンソールを管理サブネット上のスイッチに接続します。

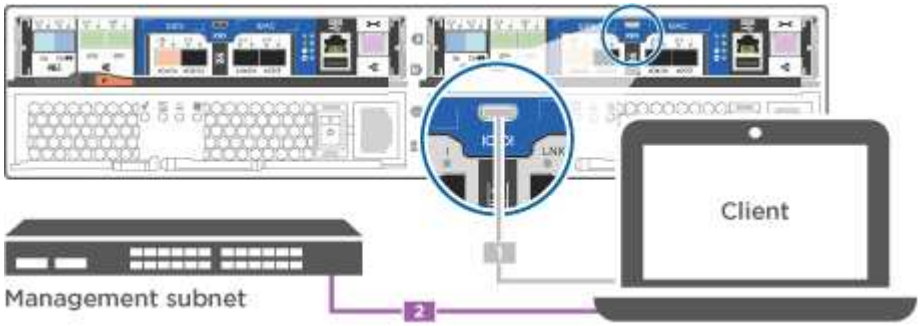

d. 管理サブネット上の TCP / IP アドレスをラップトップまたはコンソールに割り当てます。

2. 電源コードをコントローラの電源装置に接続し、さらに別の回路の電源に接続します。
3. 両方のノードの電源スイッチをオンにします。

初回のブートには最大で 8 分かかる場合があります。

4. いずれかのノードに初期ノード管理 IP アドレスを割り当てます。

管理ネットワークでの **DHCP** の状況	作業
を設定します	新しいコントローラに割り当てられた IP アドレスを記録します。

管理ネットワークでの **DHCP** の状況	作業
未設定	a. PuTTY 、ターミナルサーバ、または環境に対応した同等の機能を使用して、コンソールセッションを開きます。 PuTTY の設定方法がわからない場合は、ラップトップまたはコンソールのオンラインヘルプを確認してください。 b. スクリプトからプロンプトが表示されたら、管理 IP アドレスを入力します。

5. ラップトップまたはコンソールで、 System Manager を使用してクラスタを設定します。
   a. ブラウザでノード管理 IP アドレスを指定します。

      アドレスの形式は、 https://x.x.x.x です。

   b. で収集したデータを使用してシステムを設定します "『 ONTAP 構成ガイド』"。
6. Config Advisor を実行してシステムの健全性を確認します。
7. 初期設定が完了したら、に進みます "ONTAP & ONTAP システムマネージャのマニュアルリソース" ONTAP での追加機能の設定については、ページを参照してください。

ユニファイド構成システムのデフォルトのポート設定は CNA モードです。 FC ホストネットワークに接続する場合は、ポートを FC モードに変更する必要があります。

Copyright Information

Copyright © 2022 NetApp, Inc. All rights reserved. Printed in the U.S. No part of this document covered by copyright may be reproduced in any form or by any means-graphic, electronic, or mechanical, including photocopying, recording, taping, or storage in an electronic retrieval system- without prior written permission of the copyright owner.

Software derived from copyrighted NetApp material is subject to the following license and disclaimer:

THIS SOFTWARE IS PROVIDED BY NETAPP “AS IS” AND WITHOUT ANY EXPRESS OR IMPLIED WARRANTIES, INCLUDING, BUT NOT LIMITED TO, THE IMPLIED WARRANTIES OF MERCHANTABILITY AND FITNESS FOR A PARTICULAR PURPOSE, WHICH ARE HEREBY DISCLAIMED. IN NO EVENT SHALL NETAPP BE LIABLE FOR ANY DIRECT, INDIRECT, INCIDENTAL, SPECIAL, EXEMPLARY, OR CONSEQUENTIAL DAMAGES (INCLUDING, BUT NOT LIMITED TO, PROCUREMENT OF SUBSTITUTE GOODS OR SERVICES; LOSS OF USE, DATA, OR PROFITS; OR BUSINESS INTERRUPTION) HOWEVER CAUSED AND ON ANY THEORY OF LIABILITY, WHETHER IN CONTRACT, STRICT LIABILITY, OR TORT (INCLUDING NEGLIGENCE OR OTHERWISE) ARISING IN ANY WAY OUT OF THE USE OF THIS SOFTWARE, EVEN IF ADVISED OF THE POSSIBILITY OF SUCH DAMAGE.

NetApp reserves the right to change any products described herein at any time, and without notice. NetApp assumes no responsibility or liability arising from the use of products described herein, except as expressly agreed to in writing by NetApp. The use or purchase of this product does not convey a license under any patent rights, trademark rights, or any other intellectual property rights of NetApp.

The product described in this manual may be protected by one or more U.S. patents, foreign patents, or pending applications.

RESTRICTED RIGHTS LEGEND: Use, duplication, or disclosure by the government is subject to restrictions as set forth in subparagraph (c)(1)(ii) of the Rights in Technical Data and Computer Software clause at DFARS 252.277-7103 (October 1988) and FAR 52-227-19 (June 1987).

Trademark Information

NETAPP, the NETAPP logo, and the marks listed at http://www.netapp.com/TM are trademarks of NetApp, Inc. Other company and product names may be trademarks of their respective owners.