設置とセットアップ
ONTAP Systems

NetApp
January 17, 2022

This PDF was generated from https://docs.netapp.com/ja-jp/ontap-systems/a800/install-setup.html on January 17, 2022. Always check docs.netapp.com for the latest.

目次

設置とセットアップ 1
はじめに：設置とセットアップを選択してください 1
クイックステップ - AFF A800 1
ビデオ - AFF A800 1
詳細な手順 - AFF A800 2

設置とセットアップ

はじめに：設置とセットアップを選択してください

ほとんどの構成（ASA 構成を含む）では、異なるコンテンツ形式から選択できます。

- "クイックステップ"

  ステップバイステップの手順と追加コンテンツへのライブリンクが記載された PDF 形式のガイドです。

- "ビデオの手順"

  手順を追ったビデオでご確認ください。

- "詳細な手順"

  ステップバイステップの手順と追加コンテンツへのライブリンクが記載されたオンライン形式のガイドです。

システムが MetroCluster IP 構成の場合は、を参照してください "MetroCluster IP 構成をインストールします" 手順

クイックステップ - AFF A800

このガイドでは、システムの初期起動時にラックやケーブル接続からシステムを標準的に設置する手順を図で説明します。を使用します "AFF A800 システムの設置とセットアップの手順" ネットアップシステムのインストールに精通している場合。

ビデオ - AFF A800

ここでは、システムの設置とケーブル接続の方法を紹介するビデオと、 System Manager のガイド付きセットアップを使用したシステムの初期設定の例を紹介するビデオを 2 種類紹介します。

ビデオ 1 ：ハードウェアの設置とケーブル接続

次のビデオでは、新しいシステムの設置とケーブル接続の方法を紹介します。

"AFF A800 の設置とセットアップ"

ビデオ 2 ：エンドツーエンドのソフトウェア設定を実行する

次のビデオでは、 ONTAP 9.2 以降を実行するシステムのエンドツーエンドのソフトウェア設定を示します。

"ネットアップのビデオ： Software configuration for vSphere NAS datastores for FAS/AFF systems running ONTAP 9.2"

詳細な手順 - AFF A800

このセクションでは、 AFF A800 システムの設置手順について詳しく説明します。

手順 1 ：設置の準備

AFF A800 システムを設置するには、アカウントを作成してシステムを登録する必要があります。また、システムに応じた適切な数とタイプのケーブルを準備し、特定のネットワーク情報を収集する必要があります。

にアクセスできる必要があります "NetApp Hardware Universe の略" （ HWU ）を参照してください。サイト要件および構成済みシステム上の追加情報に関する情報が含まれます。へのアクセスも必要になる場合があります このシステムの詳細については、を参照してください。

お客様のサイトで次のものを準備する必要があります。

- ストレージシステム用のラックスペース
- No.2 プラスドライバ
- Web ブラウザを使用してシステムをネットワークスイッチおよびラップトップまたはコンソールに接続するための追加のネットワークケーブル

a. すべての箱を開封して内容物を取り出します。

b. コントローラのシステムシリアル番号をメモします。

c. アカウントを設定します。

   i. 既存のアカウントにログインするか、アカウントを作成します。

   ii. システムを登録します。

   "ネットアップ製品登録"

d. 同梱されていたケーブルの数と種類を確認し、書き留めておきます。

   次の表に、同梱されているケーブルの種類を示します。表に記載されていないケーブルがある場合は、を参照してください "NetApp Hardware Universe の略" ケーブルの場所を確認し、用途を特定します。

コネクタのタイプ	パーツ番号と長さ	ケーブルのタイプ	用途
100GbE ケーブル	X666211A-05 (112-00595) 、0.5m		HA インターコネクト

コネクタのタイプ	パーツ番号と長さ	ケーブルのタイプ	用途
X666211A-05 （ 112-00595 ）、 0.5m X66211-1 （ 112-00573 ）、 1m	クラスタインターコネクトネットワーク	X66211-2 （ 112-00574 ）、 2m ； X66211-5 （ 112-00576 ）、 5m	ストレージ / データ
10GbE ケーブル	X6566B-3-R6 （ 112-00300 ）、 3m ； X6566B-5-R6 （ 112-00301 ）、 5m	データ	25GbE ケーブル
X66240A-2 （ 112-00598 ）、 2m ； X66240A-5 （ 112-00600 ）、 5m	データ	RJ-45 （注文内容による）	該当なし
	管理	ファイバチャネル	X66250-2 （ 112-00342 ） 2m ； X66250-5 （ 112-00344 ） 5m ； X66250-15 （ 112-00346 ） 15m ； X66250-30 （ 112-00347 ） 30m
		Micro-USB コンソールケーブル	該当なし
	ソフトウェアのセットアップ中のコンソール接続	電源ケーブル	該当なし

a. をダウンロードして実行します "クラスタ設定ワークシート"。

手順 2 ：ハードウェアを設置する

システムは、 4 ポストラックまたはネットアップシステムキャビネットのいずれかに設置する必要があります。

1. 必要に応じてレールキットを取り付けます。

   "丸穴 4 ポストラックへの SuperRail の取り付け"

2. レールキットに付属の手順書に従って、システムを設置して固定します。

システムの重量に関連する安全上の注意事項を確認しておく必要があります。

3. ケーブルマネジメントデバイスを取り付けます（図を参照）。

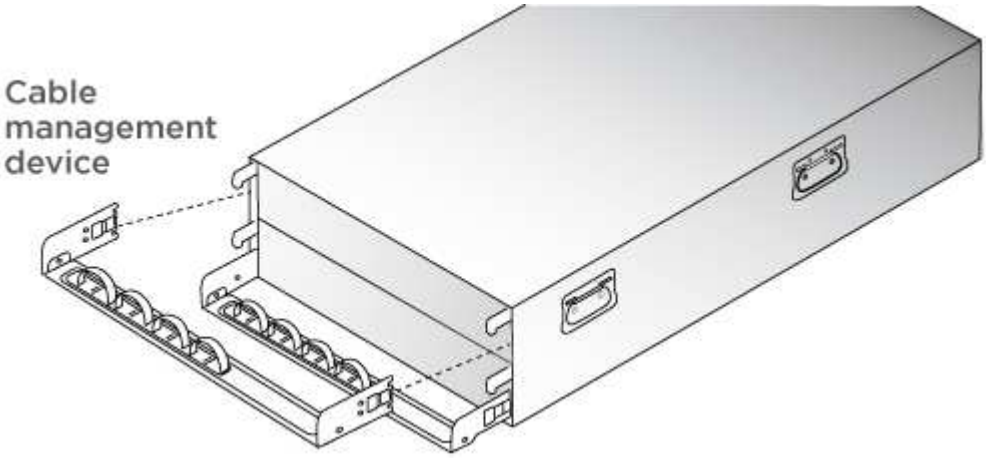

4. システムの前面にベゼルを配置します。

手順 3 ：コントローラをケーブル接続する

2 ノードスイッチレスクラスタメソッドまたはクラスタインターコネクトネットワークメソッドを使用して、プラットフォームのクラスタにケーブル接続が必要です。ファイバチャネル、 iSCSI ホストネットワーク、または直接接続型ストレージへのケーブル接続はオプションです。このケーブル接続は排他的ではなく、ホストネットワークとストレージにケーブルを接続できます。

必要なケーブル接続：コントローラをクラスタにケーブル接続します

2 ノードスイッチレスクラスタメソッドまたはクラスタインターコネクトネットワークを使用して、コントローラをクラスタにケーブル接続します。

オプション 1 ： 2 ノードスイッチレスクラスタをケーブル接続

コントローラの管理ネットワークポートはスイッチに接続されます。HA インターコネクトポートとクラスタインターコネクトポートは、両方のコントローラでケーブル接続されます。

システムとスイッチの接続については、ネットワーク管理者にお問い合わせください。

図の矢印を見て、ケーブルコネクタのプルタブの正しい向きを確認してください。

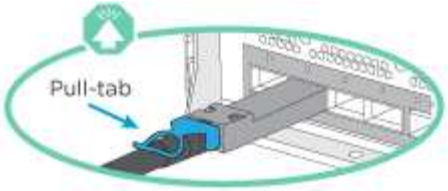

コネクタを挿入すると、カチッという音がしてコネクタが所定の位置に収まるはずです。音がしない場合は、コネクタを取り外し、回転させてからもう一度試してください。

1. アニメーションやステップバイステップの手順に従って、コントローラとスイッチをケーブルで接続します。

"2 ノードスイッチレスクラスタをケーブル接続"

ステップ	各コントローラモジュールでを実行します
1	HA インターコネクトポートをケーブル接続します。 • e0b から e0b • e1b から e1b 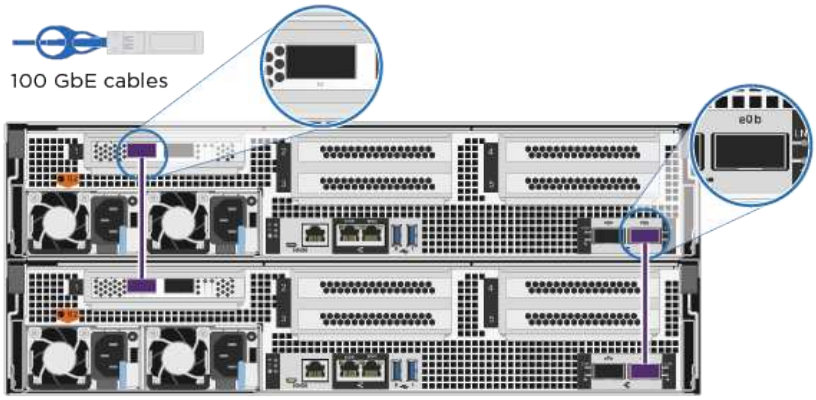

ステップ	各コントローラモジュールでを実行します
2	クラスタインターコネクトポートをケーブル接続します。 • e0a から e0a • e1a から e1a 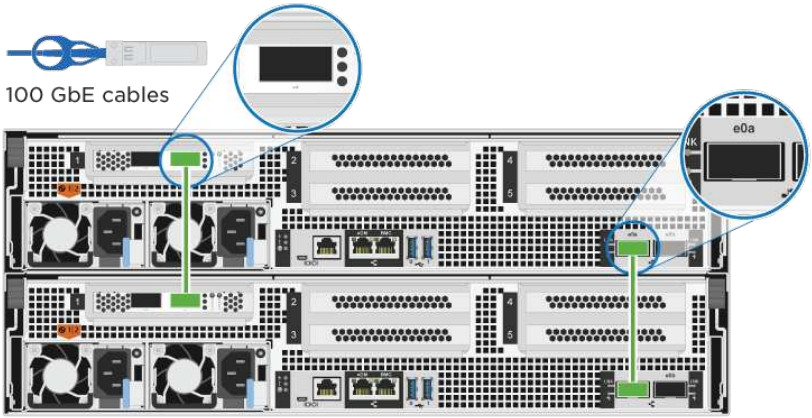
3	管理ポートを管理ネットワークスイッチにケーブル接続します 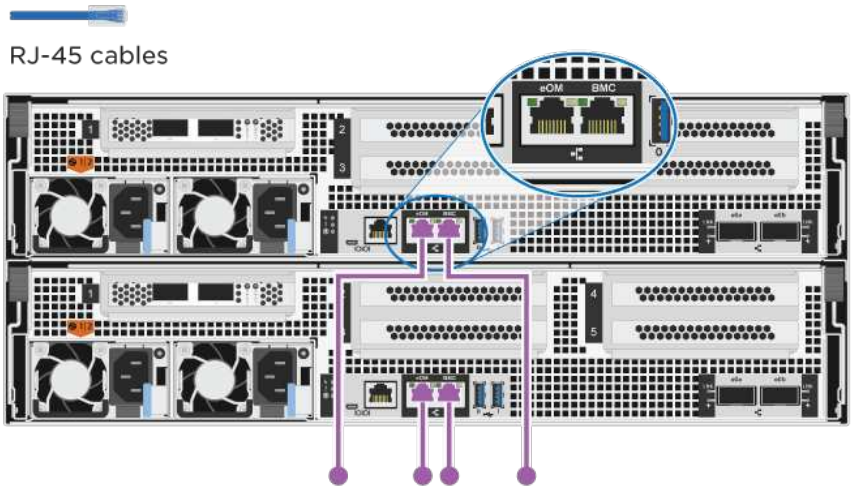
!	この時点ではまだ電源コードをプラグに接続しないでください。

2. オプションのケーブル接続を行うには、以下を参照してください
   - [Option 1: Connect to a Fibre Channel host]
   - [Option 2: Connect to a 10GbE host]
   - [Option 3: Connect to a single direct-attached NS224 drive shelf]
   - [Option 4: Connect to two direct-attached NS224 drive shelves]
3. システムのセットアップを完了するには、を参照してください "手順 4 ：システムのセットアップと設定を完了する"。

オプション **2** ：スイッチクラスタをケーブル接続する

コントローラのクラスタインターコネクト / 管理ネットワークポートはスイッチに接続され、 HA インターコネクトポートは両方のコントローラでケーブル接続されます。

システムとスイッチの接続については、ネットワーク管理者にお問い合わせください。

図の矢印を見て、ケーブルコネクタのプルタブの正しい向きを確認してください。

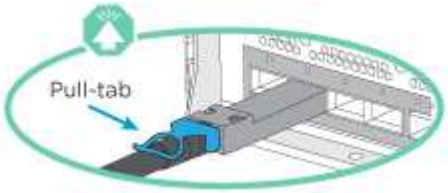

コネクタを挿入すると、カチッという音がしてコネクタが所定の位置に収まるはずです。音がしない場合は、コネクタを取り外し、回転させてからもう一度試してください。

1. アニメーションやステップバイステップの手順に従って、コントローラとスイッチをケーブルで接続します。

   "スイッチクラスタのケーブル接続"

ステップ	各コントローラモジュールでを実行します
1	HA インターコネクトポートをケーブル接続します。 • e0b から e0b • e1b から e1b 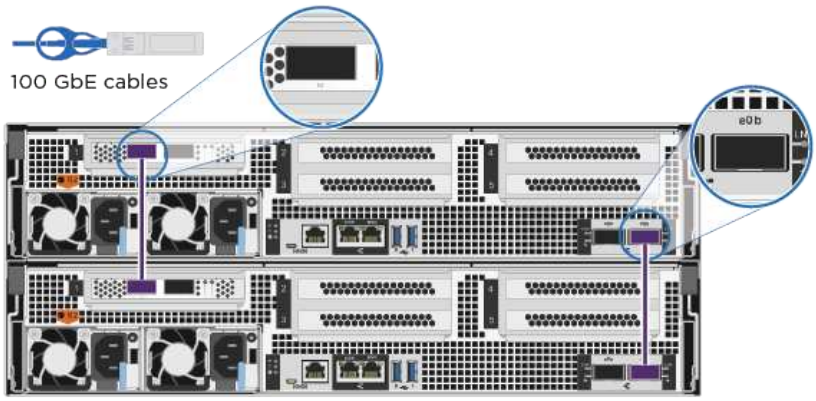

ステップ	各コントローラモジュールでを実行します
2	クラスタインターコネクトポートを 100GbE クラスタインターコネクトスイッチにケーブル接続します。**e0a** e1a 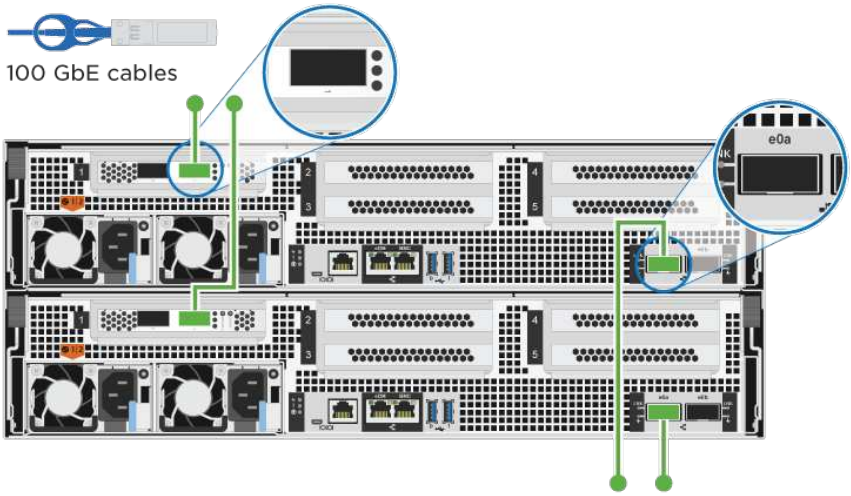
3	管理ポートを管理ネットワークスイッチにケーブル接続します 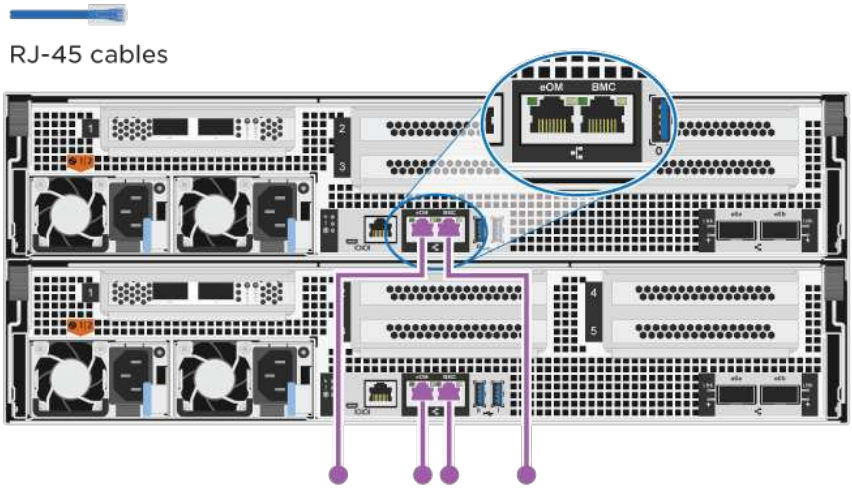
!	この時点ではまだ電源コードをプラグに接続しないでください。

2. オプションのケーブル接続を行うには、以下を参照してください
   - [Option 1: Connect to a Fibre Channel host]
   - [Option 2: Connect to a 10GbE host]
   - [Option 3: Connect to a single direct-attached NS224 drive shelf]
   - [Option 4: Connect to two direct-attached NS224 drive shelves]
3. システムのセットアップを完了するには、を参照してください "手順 4 ：システムのセットアップと設定を完了する"。

オプションのケーブル接続：ケーブル構成に依存するオプション

オプションで、 Fibre Channel または iSCSI ホストネットワークまたは直接接続型ストレージに、構成に依存するケーブルを接続します。このケーブル接続は排他的ではなく、ホストネットワークおよびストレージにケーブル接続できます。

オプション **1** ： **Fibre Channel** ホストネットワークにケーブルを接続する

コントローラの Fibre Channel ポートは、 Fibre Channel ホストネットワークスイッチに接続されます。

システムとスイッチの接続については、ネットワーク管理者にお問い合わせください。

図の矢印を見て、ケーブルコネクタのプルタブの正しい向きを確認してください。

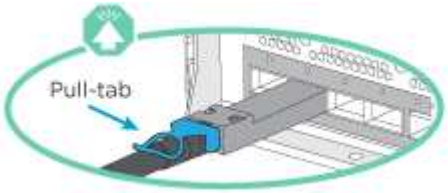

コネクタを挿入すると、カチッという音がしてコネクタが所定の位置に収まるはずです。音がしない場合は、コネクタを取り外し、回転させてからもう一度試してください。

ステップ	各コントローラモジュールでを実行します
1.	ポート 2a~2d を FC ホストスイッチにケーブル接続します。 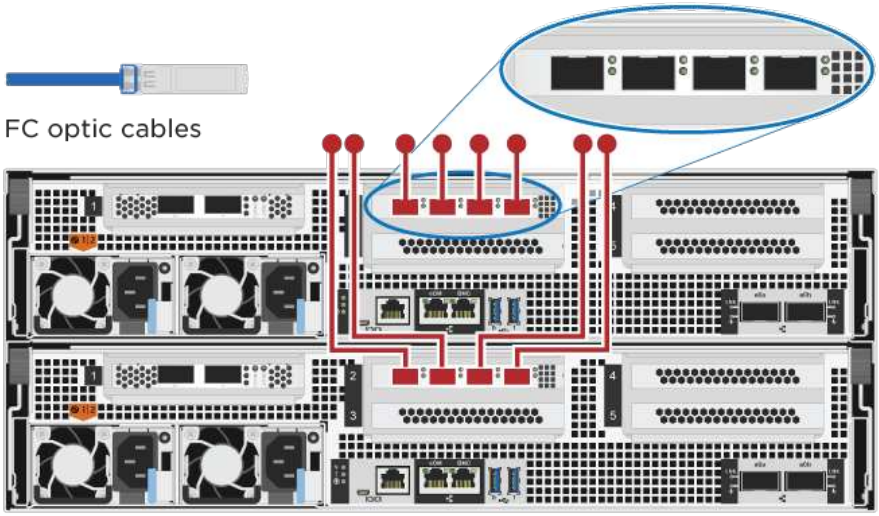
2.	その他のオプションのケーブル接続を行うには、次のいずれかを選択します • [Option 3: Connect to a single direct-attached NS224 drive shelf] • [Option 4: Connect to two direct-attached NS224 drive shelves]

ステップ	各コントローラモジュールでを実行します
3.	システムのセットアップを完了するには、を参照してください "手順 4：システムのセットアップと設定を完了する"。

オプション **2** ： **10GbE** ホストネットワークにケーブルを接続する

コントローラの 10GbE ポートは、 10GbE ホストネットワークスイッチに接続されます。

システムとスイッチの接続については、ネットワーク管理者にお問い合わせください。

図の矢印を見て、ケーブルコネクタのプルタブの正しい向きを確認してください。

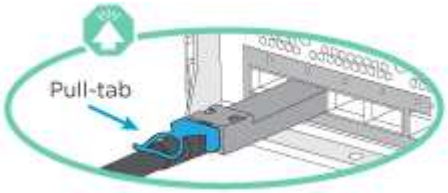

コネクタを挿入すると、カチッという音がしてコネクタが所定の位置に収まるはずです。音がしない場合は、コネクタを取り外し、回転させてからもう一度試してください。

ステップ	各コントローラモジュールでを実行します
1.	ポート e4A から e4d を 10GbE ホストネットワークスイッチにケーブル接続しま す。 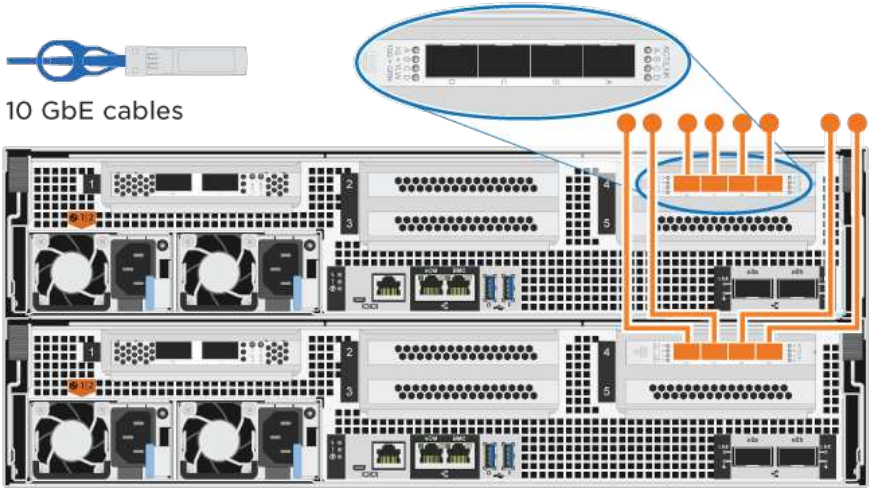
2.	その他のオプションのケーブル接続を行うには、次のいずれかを選択します • [Option 3: Connect to a single direct-attached NS224 drive shelf] • [Option 4: Connect to two direct-attached NS224 drive shelves]

ステップ	各コントローラモジュールでを実行します
3.	システムのセットアップを完了するには、を参照してください "手順 4 ：システムのセットアップと設定を完了する"。

オプション **3** ：コントローラを **1** 台のドライブシェルフにケーブル接続する

各コントローラを、 NS224 ドライブシェルフの NSM モジュールにケーブル接続する必要があります。

図の矢印を見て、ケーブルコネクタのプルタブの正しい向きを確認してください。

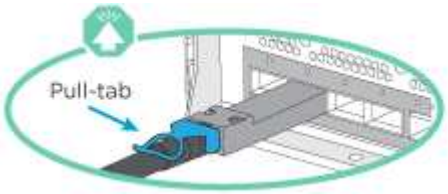

コネクタを挿入すると、カチッという音がしてコネクタが所定の位置に収まるはずです。音がしない場合は、コネクタを取り外し、回転させてからもう一度試してください。

1. アニメーションやステップバイステップの手順に従って、 1 台のシェルフにコントローラモジュールをケーブル接続します。

   "1 台のドライブシェルフへのコントローラのケーブル接続"

ステップ	各コントローラモジュールでを実行します
1	コントローラ A をシェルフにケーブル接続します。 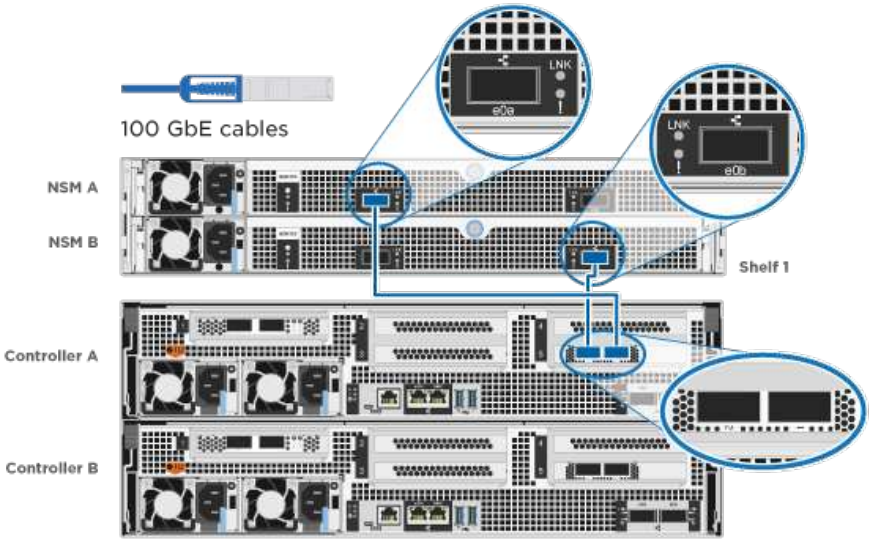

ステップ	各コントローラモジュールでを実行します
2	コントローラ B をシェルフにケーブル接続します。 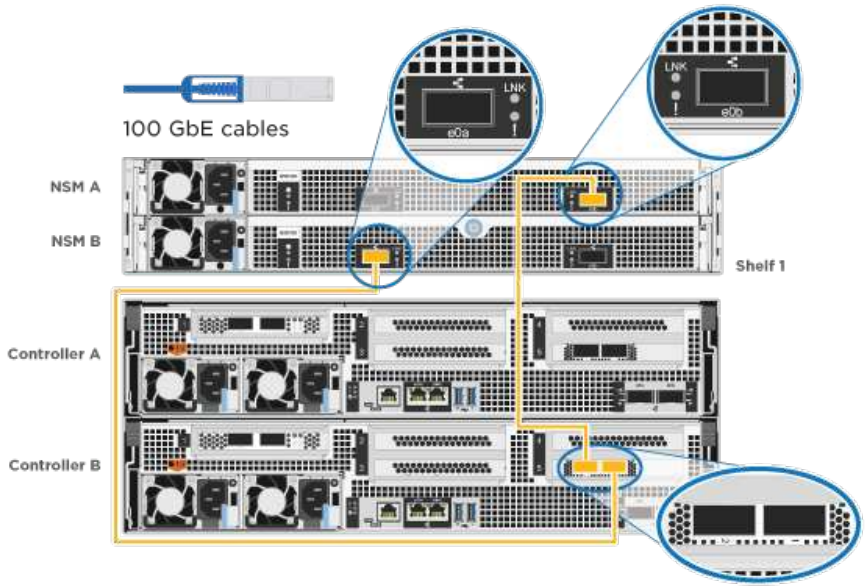

2. システムのセットアップを完了するには、を参照してください "手順 4 ：システムのセットアップと設定を完了する"。

オプション **4** ：コントローラを **2** 台のドライブシェルフにケーブル接続する

各コントローラを両方の NS224 ドライブシェルフの NSM モジュールにケーブル接続する必要があります。

図の矢印を見て、ケーブルコネクタのプルタブの正しい向きを確認してください。

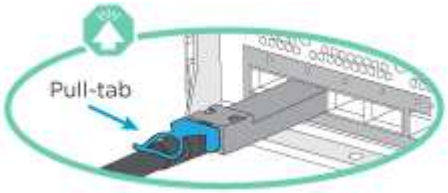

コネクタを挿入すると、カチッという音がしてコネクタが所定の位置に収まるはずです。音がしない場合は、コネクタを取り外し、回転させてからもう一度試してください。

1. 次に示すアニメーションや手順説明に従って、 2 台のドライブシェルフにコントローラをケーブル接続します。

   "2 台のドライブシェルフへのコントローラのケーブル接続"

ステップ	各コントローラモジュールでを実行します
1	コントローラ A をシェルフにケーブル接続します。 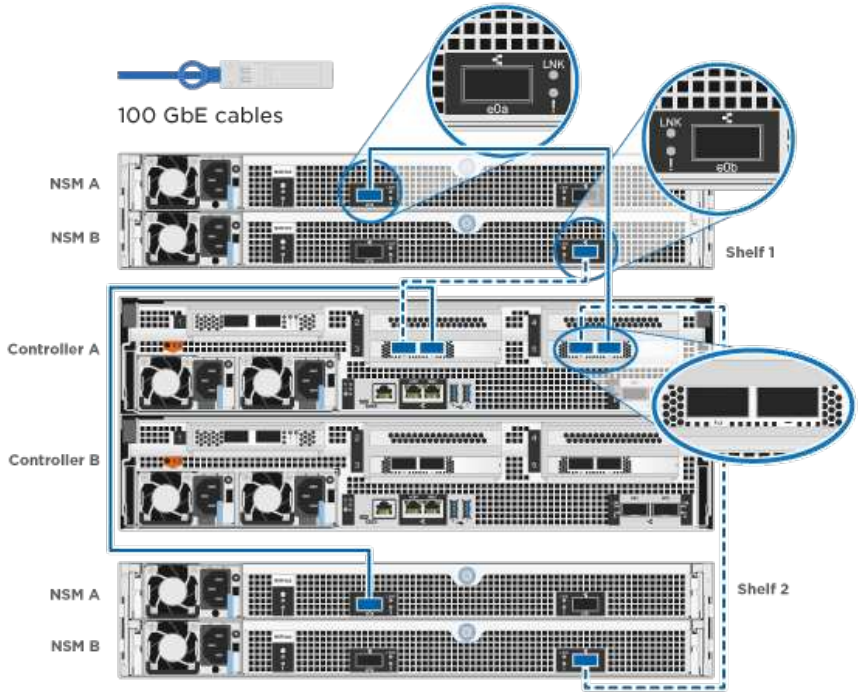
2	コントローラ B をシェルフにケーブル接続します。 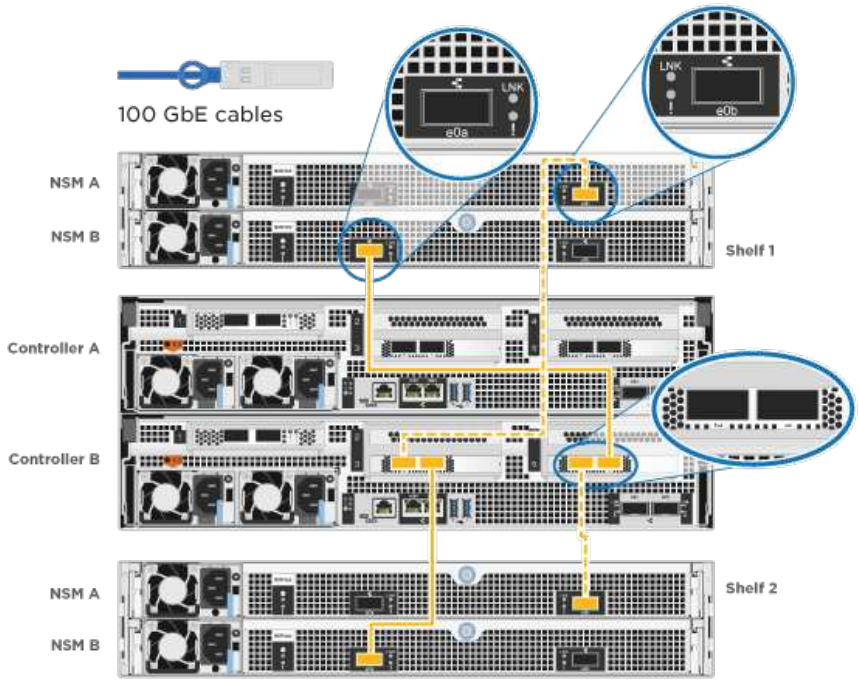

2. システムのセットアップを完了するには、を参照してください "手順 4 ：システムのセットアップと設定を完了する"。

手順 4 ：システムのセットアップと設定を完了する

スイッチとラップトップのみを接続したクラスタ検出を使用するか、システムのコントローラに直接接続してから管理スイッチに接続して、システムのセットアップと設定を実行します。

オプション 1 ：ネットワーク検出が有効になっている場合は、システムのセットアップと設定を実行する

ラップトップでネットワーク検出が有効になっている場合は、クラスタの自動検出を使用してシステムのセットアップと設定を実行できます。

1. 電源コードをコントローラの電源装置に接続し、さらに別の回路の電源に接続します。

   システムがブートを開始します。初回のブートには最大 8 分かかる場合があります。

2. ラップトップでネットワーク検出が有効になっていることを確認します。

   詳細については、ラップトップのオンラインヘルプを参照してください。

3. 次のアニメーションに従って、ラップトップを管理スイッチに接続します。

   "ラップトップを管理スイッチに接続します"

4. 検出する ONTAP アイコンを選択します。

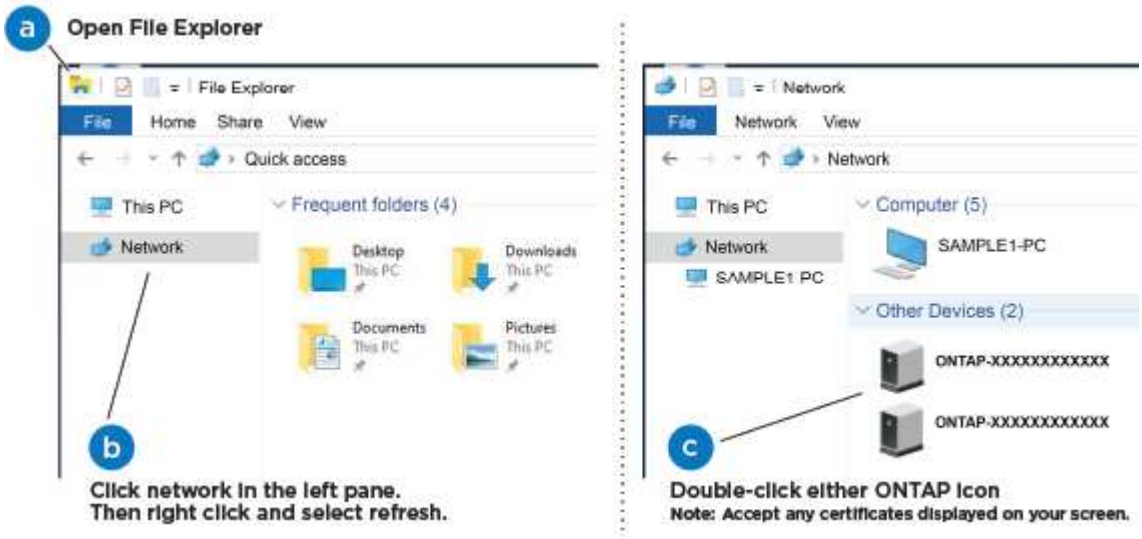

   a. エクスプローラを開きます。
   b. 左側のペインで、 **Network** をクリックします。
   c. 右クリックし、 * 更新 * を選択します。
   d. いずれかの ONTAP アイコンをダブルクリックし、画面に表示された証明書を受け入れます。

   ⓘ 「 XXXXX 」は、ターゲットノードのシステムシリアル番号です。

   System Manager が開きます。

5. System Manager のセットアップガイドを使用して、で収集したデータを基にシステムを設定します "『ONTAP 構成ガイド』"。
6. Config Advisor を実行してシステムの健全性を確認します。
7. 初期設定が完了したら、に進みます "ONTAP & ONTAP システムマネージャのマニュアルリソース" ONTAP での追加機能の設定については、ページを参照してください。

オプション **2** ：ネットワーク検出が有効になっていない場合は、システムのセットアップと設定を実行する

ラップトップでネットワーク検出が有効になっていない場合は、このタスクを使用して設定とセットアップを実行する必要があります。

1. ラップトップまたはコンソールをケーブル接続して設定します。
   a. ラップトップまたはコンソールのコンソールポートを、 115 、 200 ボー、 N-8-1 に設定します。

      コンソールポートの設定方法については、ラップトップまたはコンソールのオンラインヘルプを参照してください。

   b. ラップトップまたはコンソールにコンソールケーブルを接続し、システムに付属のコンソールケーブルを使用してコントローラのコンソールポートに接続します。

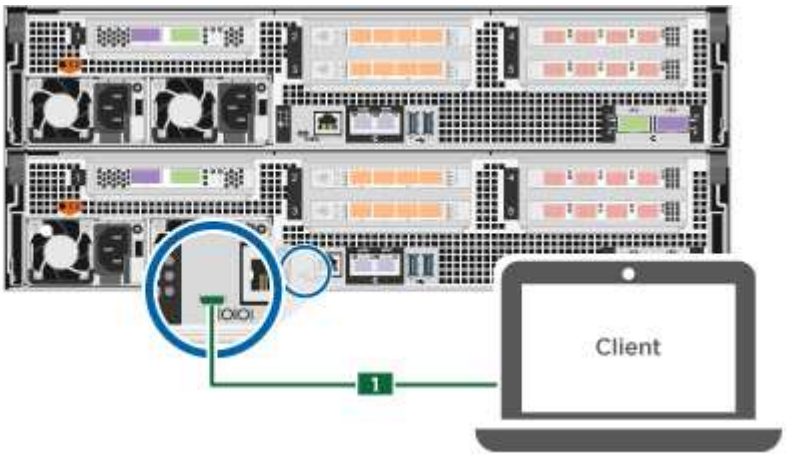

   c. ラップトップまたはコンソールを管理サブネット上のスイッチに接続します。

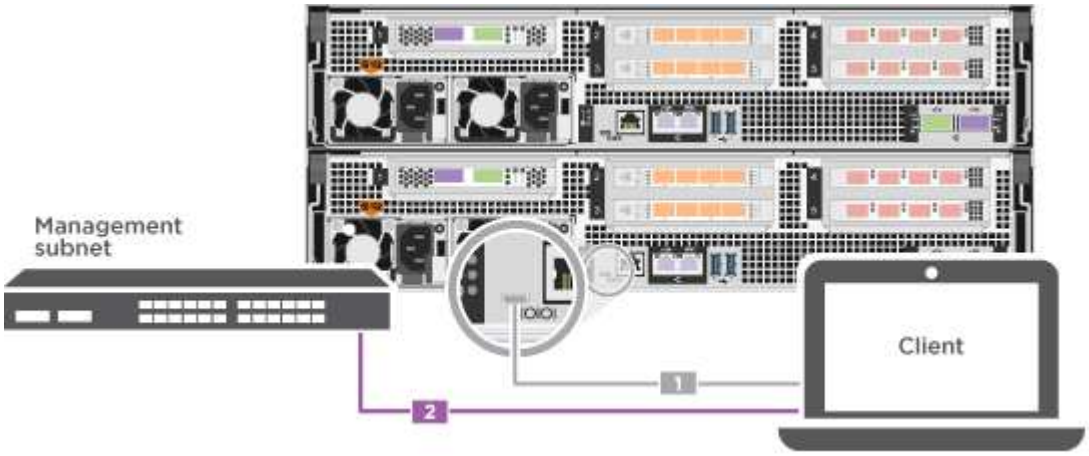

   d. 管理サブネット上の TCP / IP アドレスをラップトップまたはコンソールに割り当てます。

2. 電源コードをコントローラの電源装置に接続し、さらに別の回路の電源に接続します。

   システムがブートを開始します。初回のブートには最大 8 分かかる場合があります。

3. いずれかのノードに初期ノード管理 IP アドレスを割り当てます。

管理ネットワークでの **DHCP** の状況	作業
を設定します	新しいコントローラに割り当てられた IP アドレスを記録します。
未設定	a. PuTTY 、ターミナルサーバ、または環境に対応した同等の機能を使用して、コンソールセッションを開きます。 PuTTY の設定方法がわからない場合は、ラップトップまたはコンソールのオンラインヘルプを確認してください。 b. スクリプトからプロンプトが表示されたら、管理 IP アドレスを入力します。

4. ラップトップまたはコンソールで、 System Manager を使用してクラスタを設定します。
   a. ブラウザでノード管理 IP アドレスを指定します。

      アドレスの形式は、 https://x.x.x.x です。

   b. で収集したデータを使用してシステムを設定します "『 ONTAP 構成ガイド』"。
5. Config Advisor を実行してシステムの健全性を確認します。
6. 初期設定が完了したら、に進みます "ONTAP & ONTAP システムマネージャのマニュアルリソース" ONTAP での追加機能の設定については、ページを参照してください。

Copyright Information

Copyright © 2022 NetApp, Inc. All rights reserved. Printed in the U.S. No part of this document covered by copyright may be reproduced in any form or by any means-graphic, electronic, or mechanical, including photocopying, recording, taping, or storage in an electronic retrieval system- without prior written permission of the copyright owner.

Software derived from copyrighted NetApp material is subject to the following license and disclaimer:

THIS SOFTWARE IS PROVIDED BY NETAPP “AS IS” AND WITHOUT ANY EXPRESS OR IMPLIED WARRANTIES, INCLUDING, BUT NOT LIMITED TO, THE IMPLIED WARRANTIES OF MERCHANTABILITY AND FITNESS FOR A PARTICULAR PURPOSE, WHICH ARE HEREBY DISCLAIMED. IN NO EVENT SHALL NETAPP BE LIABLE FOR ANY DIRECT, INDIRECT, INCIDENTAL, SPECIAL, EXEMPLARY, OR CONSEQUENTIAL DAMAGES (INCLUDING, BUT NOT LIMITED TO, PROCUREMENT OF SUBSTITUTE GOODS OR SERVICES; LOSS OF USE, DATA, OR PROFITS; OR BUSINESS INTERRUPTION) HOWEVER CAUSED AND ON ANY THEORY OF LIABILITY, WHETHER IN CONTRACT, STRICT LIABILITY, OR TORT (INCLUDING NEGLIGENCE OR OTHERWISE) ARISING IN ANY WAY OUT OF THE USE OF THIS SOFTWARE, EVEN IF ADVISED OF THE POSSIBILITY OF SUCH DAMAGE.

NetApp reserves the right to change any products described herein at any time, and without notice. NetApp assumes no responsibility or liability arising from the use of products described herein, except as expressly agreed to in writing by NetApp. The use or purchase of this product does not convey a license under any patent rights, trademark rights, or any other intellectual property rights of NetApp.

The product described in this manual may be protected by one or more U.S. patents, foreign patents, or pending applications.

RESTRICTED RIGHTS LEGEND: Use, duplication, or disclosure by the government is subject to restrictions as set forth in subparagraph (c)(1)(ii) of the Rights in Technical Data and Computer Software clause at DFARS 252.277-7103 (October 1988) and FAR 52-227-19 (June 1987).

Trademark Information

NETAPP, the NETAPP logo, and the marks listed at http://www.netapp.com/TM are trademarks of NetApp, Inc. Other company and product names may be trademarks of their respective owners.