シャーシ
ONTAP Systems

NetApp
April 04, 2022

This PDF was generated from https://docs.netapp.com/ja-jp/ontap-systems/a900/chassis_replace_overview.html on April 04, 2022. Always check docs.netapp.com for the latest.

目次

シャーシ 1
シャーシを交換してください - AFF A900 1
障害のあるコントローラ AFF A900 をシャットダウンします 1
ハードウェア AFF A900 を移動して交換します 2
構成をリストアおよび検証します。 AFF C190 12

シャーシ

シャーシを交換してください - AFF A900

シャーシを交換するには、電源装置、ファン、コントローラモジュール、 I/O モジュール、 DCPM モジュールを取り外す必要があります。 障害のあるシャーシから USB LED モジュールを取り外し、障害のあるシャーシを装置ラックまたはシステムキャビネットから取り外し、交換用シャーシを所定の位置に取り付けて、交換用シャーシにコンポーネントを取り付けます。

システムのその他のコンポーネントがすべて正常に動作している必要があります。問題がある場合は、必ずテクニカルサポートにお問い合わせください。

このタスクについて

- この手順は、システムでサポートされるすべてのバージョンの ONTAP で使用できます。
- この手順はシステムの停止を伴います。2 ノードクラスタではサービスが完全に停止し、マルチノードクラスタでは部分的に停止します。

障害のあるコントローラ AFF A900 をシャットダウンします

シャーシ内のコントローラまたはコントローラを新しいシャーシに移動する前に、シャットダウンする必要があります。

このタスクについて

- コントローラが 3 台以上あるクラスタは、クォーラムを構成している必要があります。クラスタがクォーラムを構成していない場合、または正常なコントローラで資格とヘルスについて「 false 」と表示される場合は、障害のあるコントローラをシャットダウンする前に問題 を修正する必要があります。を参照してください "CLI での管理の概要"。
- AutoSupport が有効になっている場合は、 AutoSupport メッセージを呼び出してケースの自動作成を抑制します。「 system node AutoSupport invoke -node * -type all -message MAINT=number_OF_hours_downh

  次の AutoSupport メッセージは、ケースの自動作成を 2 時間停止します。 cluster1 ： * > system node AutoSupport invoke -node * -type all -message MAINT=2h`

手順

1. システムにコントローラモジュールが 2 つある場合は、 HA ペアを無効にします。

clustered ONTAP を実行しているシステムの構成	作業
クラスタに 2 台のコントローラがあります	cluster ha modify -configured false 「 storage failover modify -node node0 -enabled false 」という名前になります

clustered ONTAP を実行しているシステムの構成	作業
クラスタ内に 3 台以上のコントローラがあります	「 storage failover modify -node node0 -enabled false 」という名前のノードが追加されました

2. 停止を確認するプロンプトが表示されたら 'y を押してコントローラを停止します system node halt -node _node_name _`

   次のような確認メッセージが表示されます。

```
Warning: This operation will cause controller "node-name" to be marked
as unhealthy. Unhealthy nodes do not participate in quorum voting. If
the controller goes out of service and one more controller goes out of
service there will be a data serving failure for the entire cluster.
This will cause a client disruption. Use "cluster show" to verify
cluster state. If possible bring other nodes online to improve the
resiliency of this cluster.

Do you want to continue? {y|n}:
```

   シャーシを交換する前にシステムのクリーンシャットダウンを実行し、不揮発性メモリ（ NVMEM / NVRAM ）内の書き込み前のデータが失われないようにする必要があります。システムによっては、 NVMEM / NVRAM の LED の点滅は、ディスクに保存されていないデータが NVMEM / NVRAM にあることを示しています。コントローラをリブートし、この手順 の最初からやり直してください。コントローラのクリーンシャットダウンに繰り返し失敗すると、ディスクに保存されていないデータが失われる可能性があります。

3. 該当する場合は、 2 台目のコントローラを停止して、 HA ペア構成でクォーラムエラーメッセージが表示されないようにします。「 system node halt -node _second_node_name -ignore-quorum -warnings true -skip-lif-migration-before-shutdown true 」

   プロンプトが表示されたら回答 'y' 。

ハードウェア **AFF A900** を移動して交換します

シャーシを交換するには、古いシャーシからコンポーネントを取り外し、交換用シャーシに取り付ける必要があります。

手順 **1** ：電源装置を取り外す

シャーシを交換するときに電源装置を取り外すには、電源装置の電源を切って接続を解除し、古いシャーシから電源装置を取り出します。

1. 接地対策がまだの場合は、自身で適切に実施します。
2. 電源装置をオフにし、電源ケーブルを外します。

a. 電源装置の電源スイッチをオフにします。
b. 電源ケーブルの固定クリップを開き、電源装置から電源ケーブルを抜きます。
c. 電源から電源ケーブルを抜きます。

3. 電源装置ハンドルのテラコッタボタンを押したまま、電源装置をシャーシから引き出します。

> 電源装置を取り外すときは、重量があるので必ず両手で支えながら作業してください。

"アニメーション — PSU の取り外し / 取り付け"

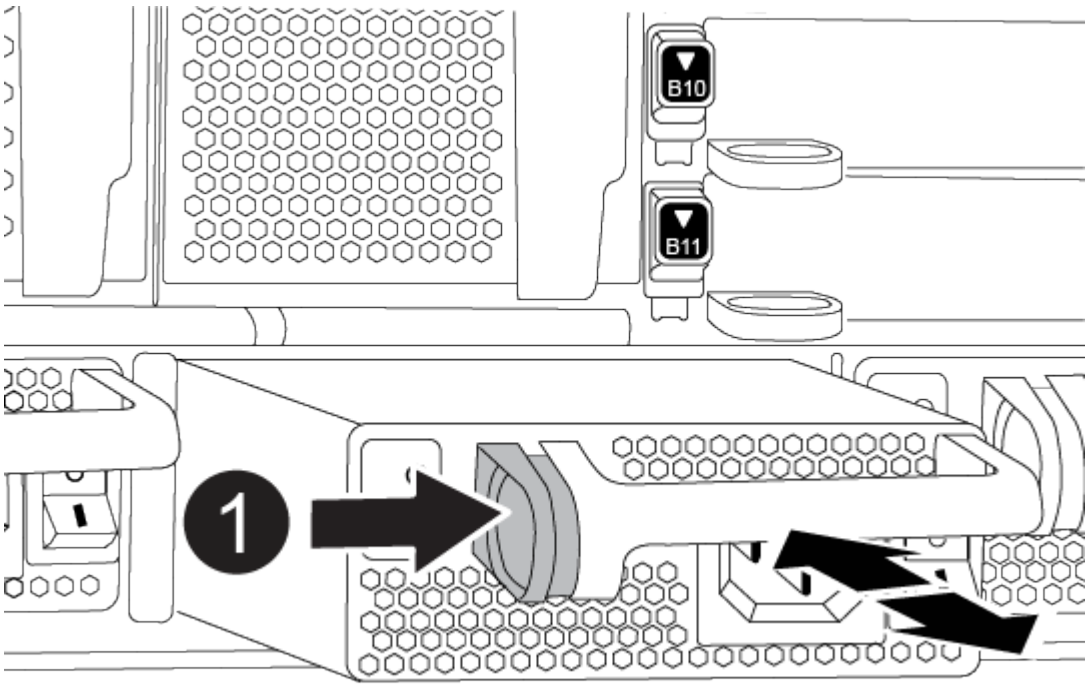

1	ロックボタン

4. 残りの電源装置に対して上記の手順を繰り返します。

手順 2 ：ファンを取り外す

シャーシを交換するときにファンモジュールを取り外すには、特定の順序でタスクを実行する必要があります。

1. 接地対策がまだの場合は、自身で適切に実施します。
2. （必要な場合）両手でベゼルの両側の開口部を持ち、手前に引いてシャーシフレームのボールスタッドからベゼルを外します。
3. ファンモジュールのテラコッタボタンを押し、空いている手でファンモジュールを支えながら、ファンモジュールをシャーシからまっすぐ引き出します。

ファンモジュールは奥行きがないので、シャーシから突然落下してけがをすることがないように、必ず空いている手でファンモジュールの底面を支えてください。

"アニメーション — ファンの取り外し / 取り付け"

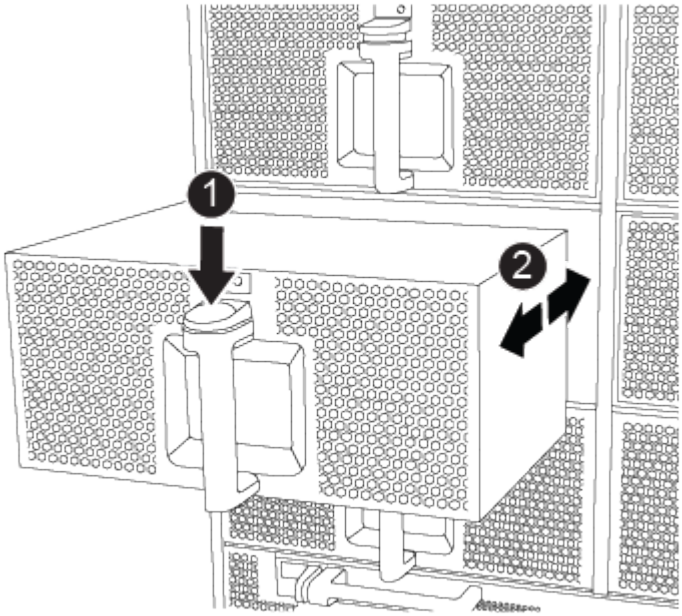

1	オレンジ色のリリースボタン
2	ファンをスライドさせてシャーシから取り外します

4. ファンモジュールを脇へ置きます。
5. 残りのファンモジュールに対して上記の手順を繰り返します。

手順 3 ：コントローラモジュールを取り外す

シャーシを交換するには、古いシャーシからコントローラモジュールを取り外す必要があります。

1. 接地対策がまだの場合は、自身で適切に実施します。
2. 障害のあるコントローラモジュールからケーブルを外し、どのケーブルが何に接続されていたかを記録します。
3. カムハンドルのテラコッタボタンを下にスライドさせてロックを解除します。

"アニメーション — コントローラを取り外します"

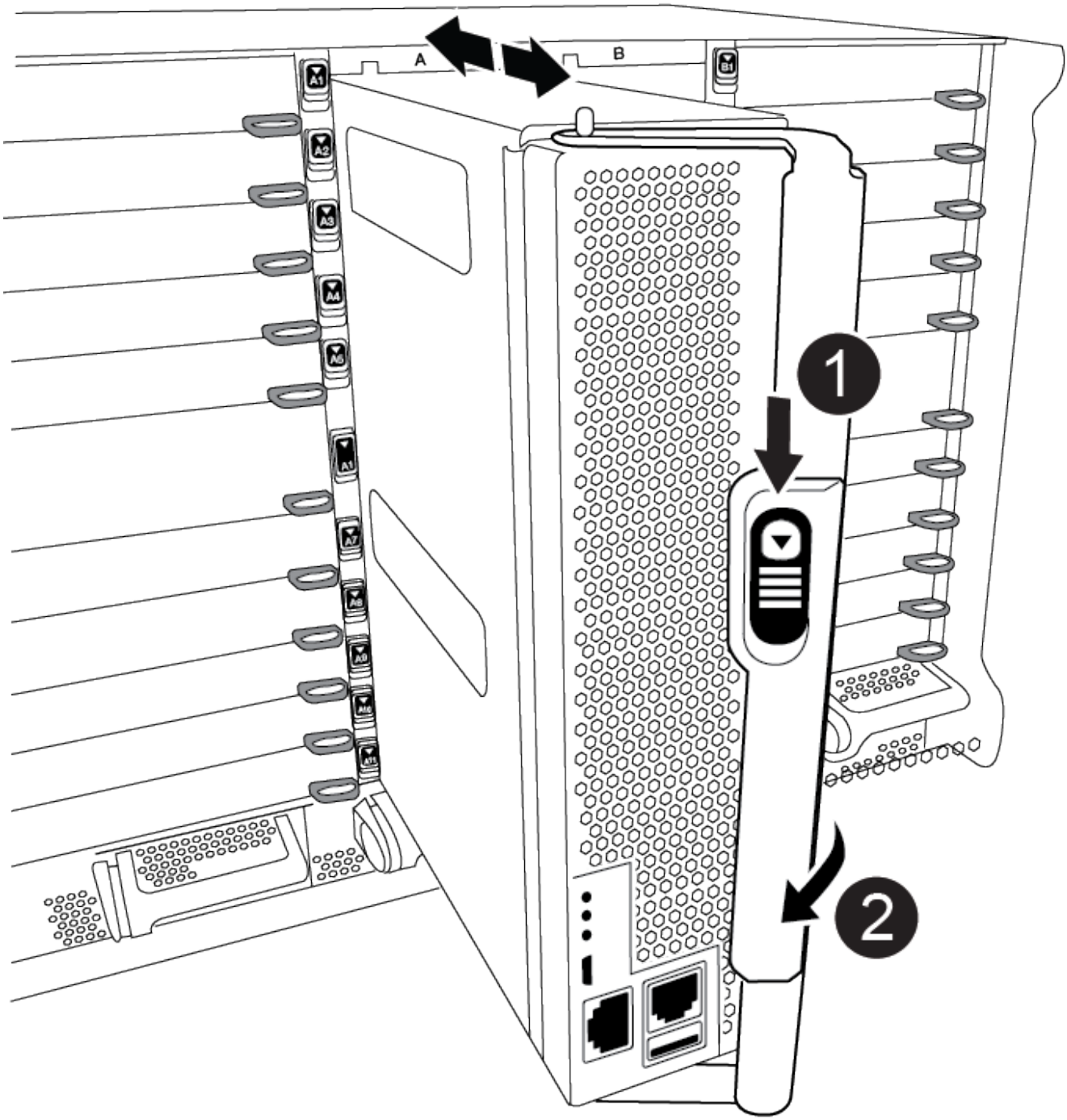

❶	カムハンドルのリリースボタン
❷	カムハンドル

4. カムハンドルを回転させて、コントローラモジュールをシャーシから完全に外し、コントローラモジュールをシャーシから引き出します。

   このとき、空いている手でコントローラモジュールの底面を支えてください。

5. コントローラモジュールを安全な場所に置いておきます。シャーシに別のコントローラモジュールがある場合は、上記の手順を繰り返します。

手順 **4** ： **I/O** モジュールを取り外します

NVRAM モジュールを含む古いシャーシから I/O モジュールを取り外すには、特定の手順を実行します。NVRAM モジュールを新しいシャーシに移動する場合、 NVRAM モジュールに FlashCache モジュールがある場合は、そのモジュールを取り外す必要はありません。

1. 接地対策がまだの場合は、自身で適切に実施します。
2. ターゲットの I/O モジュールに接続されているケーブルをすべて取り外します。

   元の場所がわかるように、ケーブルにラベルを付けておいてください。

3. ターゲットの I/O モジュールをシャーシから取り外します。

   a. 文字と数字が記載されたカムボタンを押し下げます。

      カムボタンがシャーシから離れます。

   b. カムラッチを下に回転させて水平にします。

      I/O モジュールがシャーシから外れ、 I/O スロットから約 1/2 インチアウトします。

   c. I/O モジュール前面の両側にあるプルタブを引いて、 I/O モジュールをシャーシから取り外します。

      I/O モジュールが取り付けられていたスロットを記録しておいてください。

      "アニメーション — I/O モジュールの取り外し / 取り付け"

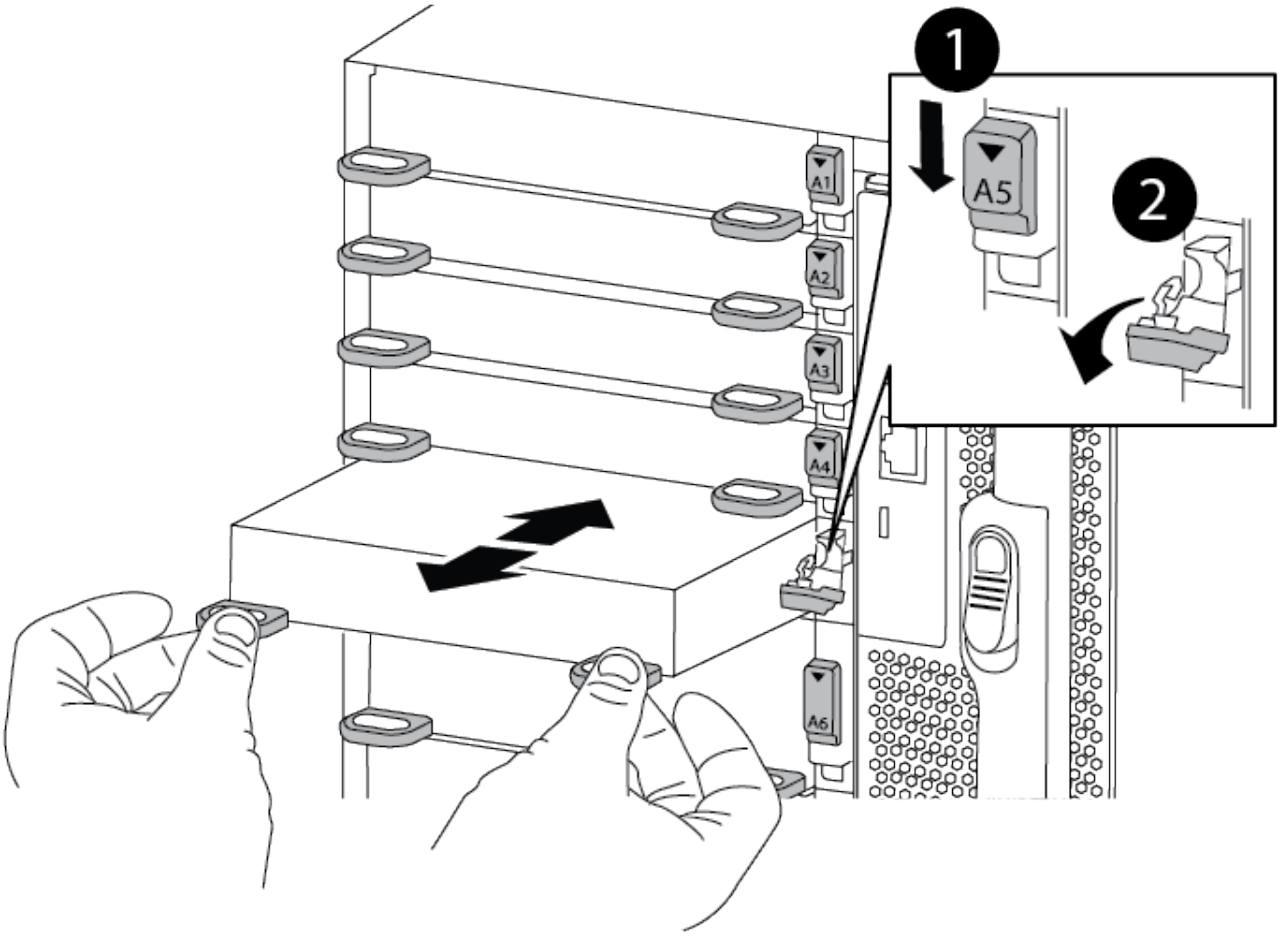

❶	文字と数字が記載された I/O カムラッチ
❷	ロックが完全に解除された I/O カムラッチ

4. I/O モジュールを脇へ置きます。
5. 古いシャーシの残りの I/O モジュールに対して前述の手順を繰り返します。

手順 **5** ：デステージコントローラ電源モジュールを取り外す

交換用シャーシを設置する準備として、古いシャーシからデステージコントローラ電源モジュールを取り外す必要があります。

1. 接地対策がまだの場合は、自身で適切に実施します。
2. モジュールハンドルのテラコッタロックボタンを押し、 DCPM モジュールをシャーシから取り出します。

   "アニメーション — DCPM の取り外し / 取り付け"

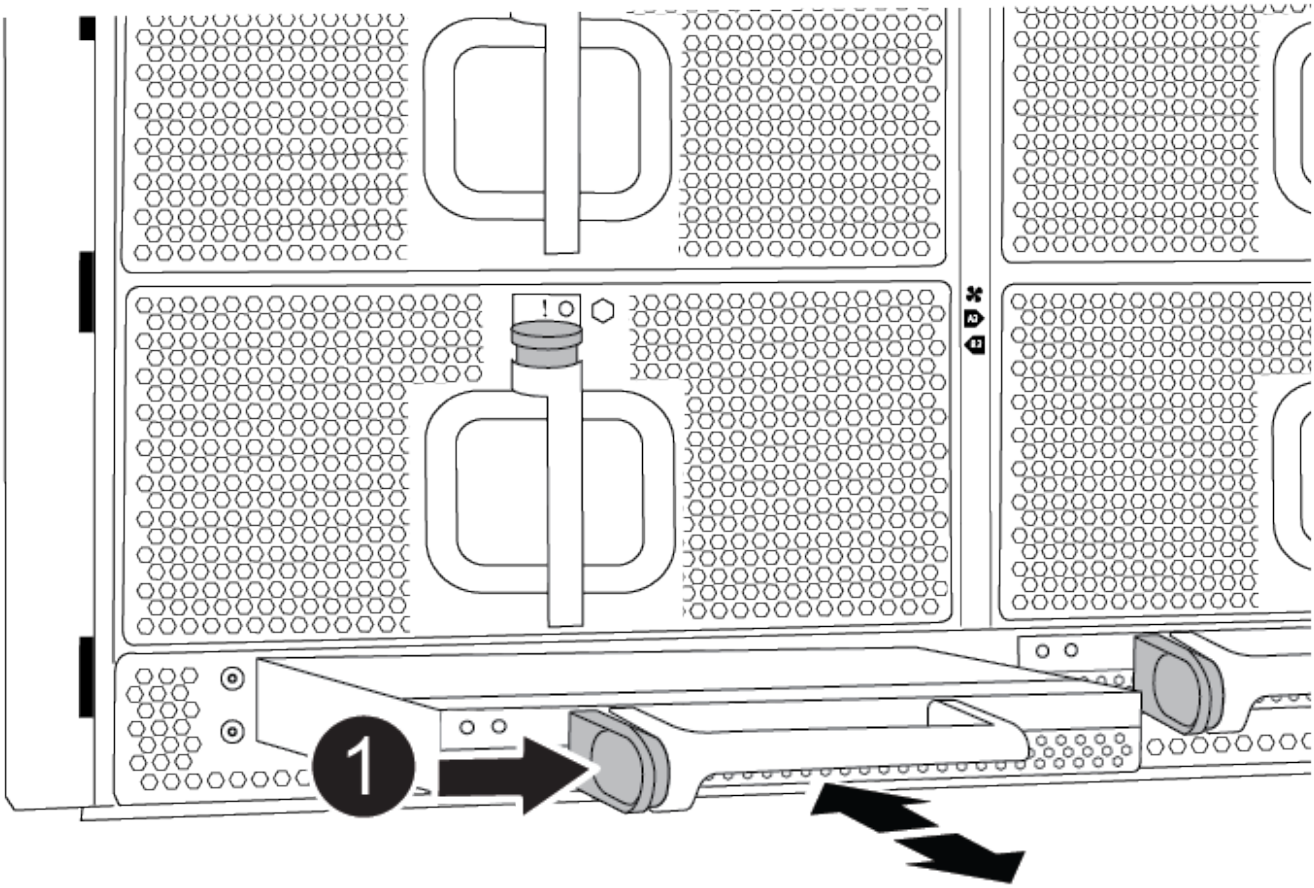

1	DCPM モジュールのテラコッタロックボタン

3. DCPM モジュールを安全な場所に置き、残りの DCPM モジュールに対してこの手順を繰り返します。

手順 6 ：装置ラックまたはシステムキャビネット内のシャーシを交換します

交換用シャーシを設置するには、装置ラックまたはシステムキャビネットから既存のシャーシを取り外す必要があります。

1. シャーシ取り付けポイントからネジを外します。

> システムがシステムキャビネットに設置されている場合は、背面のタイダウンブラケットの取り外しが必要になることがあります。

2. 古いシャーシをシステムキャビネットのラックレールまたは装置ラックの _L_Brackets からスライドさせて取り出し、脇に置きます。この作業は 3~4 人で行ってください。
3. 接地対策がまだの場合は、自身で適切に実施します。
4. 交換用シャーシを、システムキャビネットのラックレールまたは装置ラックの _L_Brackets に沿って挿入して、装置ラックまたはシステムキャビネットに設置します。この作業は 2~3 人で行ってください。
5. シャーシをスライドさせて装置ラックまたはシステムキャビネットに完全に挿入します。

6. 古いシャーシから取り外したネジを使用して、シャーシの前面を装置ラックまたはシステムキャビネットに固定します。
7. シャーシの背面を装置ラックまたはシステムキャビネットに固定します。
8. ケーブル管理ブラケットを使用している場合は、それらを古いシャーシから取り外し、交換用シャーシに取り付けます。
9. まだベゼルを取り付けていない場合は、取り付けます。

手順 7 ： USB LED モジュールを新しいシャーシに移動します

新しいシャーシをラックまたはキャビネットに設置したら、 USB LED モジュールを古いシャーシから新しいシャーシに移動する必要があります。

"アニメーション — USB の取り外し / 取り付け"

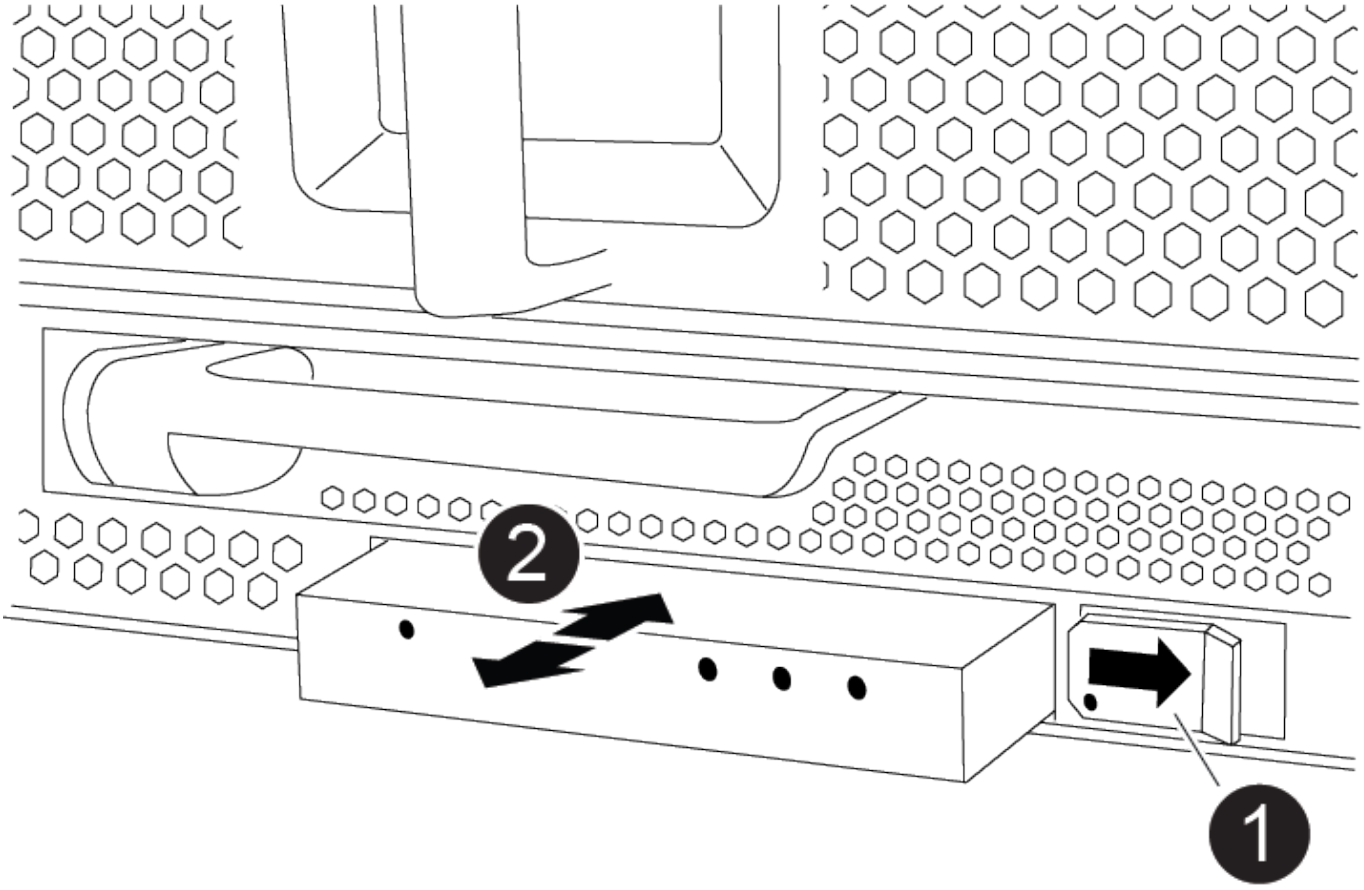

❶	モジュールをイジェクトします。
❷	シャーシから引き出します。

1. 古いシャーシの前面、電源装置ベイのすぐ下に USB LED モジュールがあることを確認します。
2. モジュールの右側にある黒いロックボタンを押してモジュールをシャーシから外し、古いシャーシから引

き出します。

3. 交換用シャーシの前面下部にある USB LED ベイにモジュールの端を合わせ、カチッと音がして所定の位置に収まるまでそっとシャーシに押し込みます。

手順 8 ：シャーシを交換する場合は、デステージコントローラ電源モジュールを取り付けます

交換用シャーシをラックまたはシステムキャビネットに設置したら、デステージコントローラ電源モジュールを再度取り付ける必要があります。

1. 接地対策がまだの場合は、自身で適切に実施します。
2. DCPM モジュールの端をシャーシの開口部に合わせ、カチッと音がして所定の位置に収まるまでシャーシにそっと挿入します。

> モジュールとスロットにはキーが付いています。モジュールを無理に開口部に押し込まないでください。モジュールを簡単に挿入できない場合は、モジュールの位置を調整してからシャーシに挿入します。

3. 残りの DCPM モジュールに対して同じ手順を繰り返します。

手順 9 ：シャーシにファンを取り付けます

シャーシを交換するときにファンモジュールを取り付けるには、特定の順序でタスクを実行する必要があります。

1. 接地対策がまだの場合は、自身で適切に実施します。
2. 交換用ファンモジュールの端をシャーシの開口部に合わせ、完全に固定されるまでシャーシに挿入します。

   稼働中のシステムの場合、ファンモジュールがシャーシに正常に挿入されると、黄色の警告 LED が 4 回点滅します。

3. 残りのファンモジュールに対して上記の手順を繰り返します。
4. ベゼルをボールスタッドに合わせ、ボールスタッドにそっと押し込みます。

手順 10 ： I/O モジュールを取り付ける

古いシャーシから NVRAM / FlashCache モジュールなどの I/O モジュールを取り付けるには、特定の手順を実行します。

I/O モジュールを新しいシャーシの対応するスロットに取り付けることができるように、シャーシを設置しておく必要があります。

1. 接地対策がまだの場合は、自身で適切に実施します。
2. 交換用シャーシをラックまたはキャビネットに設置したら、交換用シャーシの対応するスロットに I/O モジュールをそっと挿入し、文字と数字が記載された I/O カムラッチをはめ込みます。 I/O カムラッチを上に押してモジュールを所定の位置にロックします。

3. 必要に応じて、 I/O モジュールにケーブルを再接続します。
4. 脇に置いた残りの I/O モジュールに対して前述の手順を繰り返します。

古いシャーシにブランク I/O パネルがある場合は、この時点で交換用シャーシに移します。

手順 11 ：電源装置を取り付ける

シャーシを交換するときに電源装置を取り付けるには、電源装置を交換用シャーシに取り付け、電源に接続します。

1. 接地対策がまだの場合は、自身で適切に実施します。
2. 電源装置の端を両手で支えながらシステムシャーシの開口部に合わせ、電源装置を所定の位置に固定されるまでシャーシにそっと押し込みます。

   電源装置にはキーが付いており、一方向のみ取り付けることができます。

   電源装置をスライドさせてシステムに挿入する際に力を入れすぎないようにしてください。コネクタが破損する可能性があります。

3. 電源ケーブルを再接続し、電源ケーブル固定用ツメを使用して電源装置に固定します。

   電源ケーブルは電源装置にのみ接続してください。この時点では、電源ケーブルを電源に接続しないでください。

4. 残りの電源装置に対して上記の手順を繰り返します。

手順 12 ：コントローラを取り付ける

コントローラモジュールとその他のコンポーネントを新しいシャーシに取り付けたら、コントローラモジュールをブートしてインターコネクト診断テストを実行できる状態にします。

1. 接地対策がまだの場合は、自身で適切に実施します。
2. コントローラモジュールの端をシャーシの開口部に合わせ、コントローラモジュールをシステムに半分までそっと押し込みます。

   指示があるまでコントローラモジュールをシャーシに完全に挿入しないでください。

3. コンソールとコントローラモジュールを再度ケーブル接続し、管理ポートを再接続します。
4. 電源装置を別の電源に接続し、電源をオンにします。
5. カムハンドルを開き、コントローラモジュールをシャーシに挿入し、ミッドプレーンまでしっかりと押し込んで完全に装着し、カムハンドルをカチッと音がしてロックされるまで閉じます。

   コントローラモジュールをスライドさせてシャーシに挿入する際に力を入れすぎないように注意してください。コネクタが破損することがあります。

コントローラモジュールは、シャーシに完全に装着されるとすぐにブートを開始します。

6. 同じ手順を繰り返して、 2 台目のコントローラを新しいシャーシに取り付けます。
7. 各コントローラをメンテナンスモードでブートします。
   a. 各コントローラがブートを開始したら、「 Press Ctrl-C for Boot Menu 」というメッセージが表示されたら、 Ctrl+C キーを押してブートプロセスを中断します。

      プロンプトを見逃してコントローラモジュールが ONTAP で起動する場合は、「 halt 」と入力し、 LOADER プロンプトで「 boot_ontap 」と入力して、プロンプトが表示されたら「 Ctrl+C 」を押して、この手順を繰り返します。

   b. ブートメニューからメンテナンスモードのオプションを選択します。

構成をリストアおよび検証します。 AFF C190

シャーシの交換を完了するには、特定のタスクを実行する必要があります。

手順 1 ：シャーシの HA 状態を確認して設定します

シャーシの HA 状態を確認し、必要に応じてシステム構成に合わせて更新する必要があります。

1. メンテナンスモードでは、いずれかのコントローラモジュールから、ローカルコントローラモジュールとシャーシの HA 状態を表示します。「 ha-config show 」

   HA 状態はすべてのコンポーネントで同じになっているはずです。

2. 表示されたシャーシのシステム状態がシステム構成と一致しない場合は、次の手順を実行します。
   a. シャーシの HA 状態を設定します :'ha-config modify chassis_ha-state _

      hA-state には、次のいずれかの値を指定できます。

      - 高可用性
      - 非 HA
3. 設定が変更されたことを確認します。「 ha-config show 」
4. システムの残りのケーブルをまだ再接続していない場合は、ケーブルを再接続します。

手順 2 ：システムレベルの診断を実行します

新しいシャーシを設置したら、インターコネクト診断を実行する必要があります。

システムレベルの診断を開始するには、システムに LOADER プロンプトが表示されている必要があります。

診断手順のコマンドは、すべてコンポーネントを交換するコントローラから実行します。

1. 作業をするコントローラに LOADER プロンプトが表示されていない場合は、次の手順を実行します。

a. 表示されたメニューからメンテナンスモードオプションを選択します。
b. コントローラが保守モードでブートしたら、コントローラを停止します

   コマンドを問題したら、システムが LOADER プロンプトで停止するまで待ちます。

   > 起動プロセス中に 'y' をプロンプトに安全に応答できます

2. HA 構成の場合は、 2 台目のコントローラで同じ手順を繰り返します。

   > インターコネクトテストを実行するには、両方のコントローラをメンテナンスモードにする必要があります。

3. LOADER プロンプトで、システムレベルの診断用に特別に設計されたドライバ「 boot_diags 」にアクセスします

   ブート・プロセス中に 'Maintenance] モードのプロンプト（ *> ）が表示されるまで 'y とプロンプトを入力しても安全です

4. メンテナンスモードのプロンプトから相互接続診断テストを有効にします。 'diag device modify -dev interconnect -sel enable

   インターコネクトテストはデフォルトでは無効になっており、実行するには有効にする必要があります。

5. メンテナンスモードのプロンプトから ' 相互接続診断テストを実行します (`lddiag device run -dev interconnect `

   インターコネクトテストは 1 台のコントローラからだけ実行します。

6. シャーシの交換によってハードウェアの問題が発生していないことを確認します。 'lddiag device status -dev interconnect -llong -state failed

   テストに失敗した場合は、プロンプトに戻ります。失敗した場合は、そのステータスがすべて表示されます。

7. 前述の手順の結果に基づいて、次に進みます。

システムレベルの診断のテスト結果	作業
は失敗なしで完了しました	1. ステータスログ「`diag device clearstatus`」を消去します 2. ログがクリアされたことを確認します。「diag device status」 次のデフォルトの応答が表示されます。 `SLDIAG: No log messages are present.` 3. 両方のコントローラで保守モードを終了します LOADER プロンプトが表示されます。 続行する前に、両方のコントローラでメンテナンスモードを終了する必要があります。 4. LOADER プロンプトで、両方のコントローラで「bye」というコマンドを入力します 5. コントローラを通常動作に戻します。

ONTAP を実行しているシステムの構成	作業
2 ノードのクラスタです	問題コマンド： 'node::> cluster ha modify -configured true `node::> storage failover modify -node node0 -enabled true
3 ノード以上のクラスタ	問題このコマンド :`node::> storage failover modify -node node0 -enabled true ``
スタンドアロン構成の場合	このタスクにはこれ以上の手順はありません。これで、システムレベルの診断が完了しました。

ONTAP を実行しているシステムの構成	作業
テストが失敗しました	問題の原因を特定します 1. 保守モードを終了します :halt 2. クリーンシャットダウンを実行し、電源装置の接続を解除します。 3. システムレベルの診断を実行するための考慮事項をすべて確認するとともに、ケーブルがしっかりと接続されているか、ハードウェアコンポーネントがストレージシステムに適切に取り付けられているかを確認します。 4. 電源装置を再接続し、ストレージシステムの電源をオンにします。 5. システムレベルの診断テストを再実行します。

手順 3 ：障害が発生したパーツをネットアップに返却する

部品を交換したあと、障害のある部品をネットアップに返却することができます。詳細については、キットに付属する RMA 指示書を参照してください。テクニカルサポートにお問い合わせください "ネットアップサポート"RMA 番号を確認する場合や、交換用手順にサポートが必要な場合は、日本国内サポート用電話番号：国内フリーダイヤル 0066-33-123-265 または 0066-33-821-274 （国際フリーフォン 800-800-80-800 も使用可能）までご連絡ください。

Copyright Information

Copyright © 2022 NetApp, Inc. All rights reserved. Printed in the U.S. No part of this document covered by copyright may be reproduced in any form or by any means-graphic, electronic, or mechanical, including photocopying, recording, taping, or storage in an electronic retrieval system- without prior written permission of the copyright owner.

Software derived from copyrighted NetApp material is subject to the following license and disclaimer:

THIS SOFTWARE IS PROVIDED BY NETAPP “AS IS” AND WITHOUT ANY EXPRESS OR IMPLIED WARRANTIES, INCLUDING, BUT NOT LIMITED TO, THE IMPLIED WARRANTIES OF MERCHANTABILITY AND FITNESS FOR A PARTICULAR PURPOSE, WHICH ARE HEREBY DISCLAIMED. IN NO EVENT SHALL NETAPP BE LIABLE FOR ANY DIRECT, INDIRECT, INCIDENTAL, SPECIAL, EXEMPLARY, OR CONSEQUENTIAL DAMAGES (INCLUDING, BUT NOT LIMITED TO, PROCUREMENT OF SUBSTITUTE GOODS OR SERVICES; LOSS OF USE, DATA, OR PROFITS; OR BUSINESS INTERRUPTION) HOWEVER CAUSED AND ON ANY THEORY OF LIABILITY, WHETHER IN CONTRACT, STRICT LIABILITY, OR TORT (INCLUDING NEGLIGENCE OR OTHERWISE) ARISING IN ANY WAY OUT OF THE USE OF THIS SOFTWARE, EVEN IF ADVISED OF THE POSSIBILITY OF SUCH DAMAGE.

NetApp reserves the right to change any products described herein at any time, and without notice. NetApp assumes no responsibility or liability arising from the use of products described herein, except as expressly agreed to in writing by NetApp. The use or purchase of this product does not convey a license under any patent rights, trademark rights, or any other intellectual property rights of NetApp.

The product described in this manual may be protected by one or more U.S. patents, foreign patents, or pending applications.

RESTRICTED RIGHTS LEGEND: Use, duplication, or disclosure by the government is subject to restrictions as set forth in subparagraph (c)(1)(ii) of the Rights in Technical Data and Computer Software clause at DFARS 252.277-7103 (October 1988) and FAR 52-227-19 (June 1987).

Trademark Information

NETAPP, the NETAPP logo, and the marks listed at http://www.netapp.com/TM are trademarks of NetApp, Inc. Other company and product names may be trademarks of their respective owners.