미디어를 부팅합니다

ONTAP Systems

NetApp
May 06, 2022

This PDF was generated from https://docs.netapp.com/ko-kr/ontap-systems/a320/bootmedia-replace-overview.html on May 06, 2022. Always check docs.netapp.com for the latest.

목차

미디어를 부팅합니다 1
부팅 미디어 교체 개요 - AFF A320 1
온보드 암호화 키 확인 - AFF A320 1
node-AFF A320 종료 4
부팅 미디어 교체 - AFF A320 6
복구 이미지 부팅 - AFF A320 10
필요에 따라 OKM, NSE 및 NVE 복원 - AFF A320 13
장애가 발생한 부품을 NetApp-AFF A320으로 되돌립니다 17

미디어를 부팅합니다

부팅 미디어 교체 개요 - AFF A320

부팅 매체는 시스템이 부팅될 때 사용하는 1차 및 2차 시스템(부팅 이미지) 파일 세트를 저장합니다. 네트워크 구성에 따라 중단 없는 교체 또는 중단 없는 교체를 수행할 수 있습니다.

"image_xxx.tgz" 파일을 저장할 적절한 저장 공간을 가진 FAT32로 포맷된 USB 플래시 드라이브가 있어야 합니다.

이 절차에서 나중에 사용할 수 있도록 'image_xxx.tgz' 파일을 USB 플래시 드라이브에 복사해야 합니다.

- 부팅 미디어를 중단 없이 교체하는 방법은 모두 'var' 파일 시스템을 복구해야 합니다.
  - 무중단 교체를 위해서는 'var' 파일 시스템을 복구하기 위해 HA 쌍을 네트워크에 연결해야 합니다.
  - 시스템 중단을 교체하기 위해 네트워크 연결을 통해 'var' 파일 시스템을 복원할 필요가 없지만, 이 프로세스를 수행하려면 두 번의 재부팅이 필요합니다.
- 오류가 발생한 구성 요소를 공급업체로부터 받은 교체 FRU 구성 요소로 교체해야 합니다.
- 다음 단계에 따라 올바른 노드에 명령을 적용하는 것이 중요합니다.
  - impaired_node는 유지 관리를 수행하는 노드입니다.
  - healy node_는 손상된 노드의 HA 파트너입니다.

온보드 암호화 키 확인 - AFF A320

손상된 컨트롤러를 종료하고 온보드 암호화 키의 상태를 확인하기 전에 손상된 컨트롤러의 상태를 확인하고, 자동 반환을 비활성화하고, 실행 중인 ONTAP 버전을 확인해야 합니다.

노드가 2개 이상인 클러스터가 있는 경우 쿼럼에 있어야 합니다. 클러스터가 쿼럼에 없거나 정상 컨트롤러에 자격 및 상태에 대해 FALSE가 표시되는 경우 손상된 컨트롤러를 종료하기 전에 문제를 해결해야 합니다. 을 참조하십시오 "CLI를 통한 NetApp 암호화 개요".

단계

1. 손상된 컨트롤러의 상태를 점검합니다.
   - 손상된 컨트롤러가 로그인 프롬프트에 있으면 admin으로 로그인합니다.
   - 손상된 컨트롤러가 로더 프롬프트에 있고 HA 구성의 일부인 경우 정상 컨트롤러에 admin으로 로그인합니다.
   - 장애가 있는 컨트롤러가 독립 실행형 구성이고 로더 프롬프트에서 에 문의하십시오 "mysupport.netapp.com".
2. AutoSupport가 활성화된 경우 'system node AutoSupport invoke -node * -type all-message MAINT=number_of_hours_downh' AutoSupport 메시지를 호출하여 자동 케이스 생성을 억제합니다

   다음 AutoSupport 메시지는 두 시간 동안 자동 케이스 생성을 억제합니다: ' cluster1: * > system node AutoSupport invoke - node * -type all-message MAINT=2h'

3. 손상된 컨트롤러가 작동 중일 경우 손상된 컨트롤러에서 실행 중인 ONTAP 버전을 확인하거나, 손상된 컨트롤러가 다운된 경우 rsion -v 명령을 사용하여 파트너 컨트롤러에서 실행 중인 버전을 확인합니다.
   - 명령 출력에 <Ino-DARE> 또는 <1Ono-DARE>가 표시되면 시스템이 NVE를 지원하지 않는 것입니다.

컨트롤러를 계속 종료합니다.

- 명령 출력에 <lno-DARE>가 표시되지 않고 시스템에서 ONTAP 9.6 이상을 실행 중인 경우 다음 섹션으로 이동하십시오.

ONTAP 9.6 이상을 실행하는 시스템에서 **NVE** 또는 **NSE**를 확인하십시오

손상된 컨트롤러를 종료하기 전에 시스템에 NetApp Volume Encryption(NVE) 또는 NetApp Storage Encryption(NSE)이 활성화되어 있는지 확인해야 합니다. 그렇다면 구성을 확인해야 합니다.

1. 클러스터의 모든 볼륨에 NVE가 사용되고 있는지 확인합니다. 'volume show-is-encrypted true'

   출력에 표시되는 볼륨이 하나라도 있으면 NVE가 구성되어 NVE 구성을 확인해야 합니다. 나열된 볼륨이 없으면 NSE가 구성되어 있고 사용 중인지 확인합니다.

2. NSE 설정 및 사용 여부 확인:'Storage encryption disk show
   - 명령 출력에 모드 및 키 ID 정보가 포함된 드라이브 세부 정보가 표시되는 경우 NSE가 구성되어 있으며 NSE 구성을 확인하고 사용 중인 것입니다.
   - 디스크가 표시되지 않으면 NSE가 구성되지 않은 것입니다.
   - NVE와 NSE가 구성되지 않은 경우 NSE 키로 보호되는 드라이브가 없으므로 손상된 컨트롤러를 종료하는 것이 안전합니다.

NVE 구성을 검증합니다

1. 키 관리 서버에 저장되어 있는 인증 키의 키 ID를 보안 키 관리자 키 쿼리 로 표시합니다

> ONTAP 9.6 릴리스 후에는 추가 키 관리자 유형이 있을 수 있습니다. KMIP, AKV, GCP 등이 있다. 이러한 유형의 확인 과정은 외부 또는 온보드 키 관리자 유형을 확인하는 과정과 같습니다.

- 키 관리자 유형이 외형이고 복원된 칼럼에 예라고 표시되면 손상된 컨트롤러를 차단하는 것이 안전합니다.
- 키 관리자 유형에 온보드(Onboard)이 표시되고 복원된(Restored) 열에 예(Yes)가 표시되면 몇 가지 추가 단계를 완료해야 합니다.
- 키 관리자 유형에 '외부'가 표시되고 '복원됨' 열에 '예'가 아닌 다른 항목이 표시되면 몇 가지 추가 단계를 완료해야 합니다.
- 키 관리자 유형이 '내장'으로 표시되고 '복원됨' 열에 '예'가 아닌 다른 항목이 표시되면 추가 단계를 완료해야 합니다.

  a. 키 관리자 유형에 온보드(Onboard)이 표시되고 복원된(Restored) 열에 예(yes)가 표시되면 OKM 정보를 수동으로 백업합니다.

     i. Advanced Privilege Mode로 이동하여 'et-priv advanced'라는 메시지가 표시되면 y를 입력합니다

     ii. 키 관리 정보(보안 키 관리자 온보드 show-backup)를 표시하려면 명령을 입력합니다

     iii. 백업 정보의 내용을 별도의 파일이나 로그 파일에 복사합니다. OKM을 수동으로 복구해야 하는 재해 시나리오에서 이 구성 이 필요합니다.

     iv. 'Set-priv admin' 모드로 돌아갑니다

     v. 손상된 컨트롤러를 종료합니다.

b. 키 관리자 유형에 '외부'가 표시되고 '복원됨' 열에 '예'가 아닌 다른 항목이 표시되는 경우:

   i. 외부 키 관리 인증 키를 클러스터의 모든 노드에 복원: '보안 키 관리자 외부 복원

      명령이 실패하면 NetApp Support에 문의하십시오.

"mysupport.netapp.com"

   i. 모든 인증 키에 대해 복원된 열이 예(보안 키 관리자 키 쿼리)와 같은지 확인합니다

   ii. 손상된 컨트롤러를 종료합니다.

      a. 키 관리자 유형에 '온보드'가 표시되고 '복원된' 열에 '예'가 아닌 다른 항목이 표시되는 경우:

   iii. Onboard security key-manager sync command:'security key-manager 온보딩 sync'를 입력한다

> 프롬프트에 고객의 온보드 키 관리 암호를 입력합니다. 암호를 제공할 수 없는 경우 NetApp Support에 문의하십시오. "mysupport.netapp.com"

   iv. 모든 인증 키에 대해 복원됨 열에 예(yes)가 표시되는지 확인합니다. 보안 키 관리자 키 쿼리(ecurity key-manager key-query)

   v. 키 관리자 유형에 온보드(Onboard)이 표시되는지 확인한 다음 OKM 정보를 수동으로 백업합니다.

   vi. Advanced Privilege Mode로 이동하여 'et-priv advanced'라는 메시지가 표시되면 y를 입력합니다

   vii. 명령을 입력하여 키 관리 백업 정보 '보안 키 관리자 온보드 show-backup'을 표시합니다

   viii. 백업 정보의 내용을 별도의 파일이나 로그 파일에 복사합니다. OKM을 수동으로 복구해야 하는 재해 시나리오에서 이 구성 이 필요합니다.

   ix. 'Set-priv admin' 모드로 돌아갑니다

   x. 컨트롤러를 안전하게 종료할 수 있습니다.

NSE 구성을 확인합니다

1. 키 관리 서버에 저장된 인증 키의 키 ID를 '보안 키 관리자 키 쿼리 키 유형 NSE-AK'로 표시합니다

> ONTAP 9.6 릴리스 후에는 추가 키 관리자 유형이 있을 수 있습니다. KMIP, AKV, GCP 등이 있다. 이러한 유형의 확인 과정은 외부 또는 온보드 키 관리자 유형을 확인하는 과정과 같습니다.

- 키 관리자 유형이 외형이고 복원된 칼럼에 예라고 표시되면 손상된 컨트롤러를 차단하는 것이 안전합니다.
- 키 관리자 유형에 온보드(Onboard)이 표시되고 복원된(Restored) 열에 예(Yes)가 표시되면 몇 가지 추가 단계를 완료해야 합니다.
- 키 관리자 유형에 '외부'가 표시되고 '복원됨' 열에 '예'가 아닌 다른 항목이 표시되면 몇 가지 추가 단계를 완료해야 합니다.
- 키 관리자 유형에 '외부'가 표시되고 '복원됨' 열에 '예'가 아닌 다른 항목이 표시되면 몇 가지 추가 단계를 완료해야 합니다.

   a. 키 관리자 유형에 온보드(Onboard)이 표시되고 복원된(Restored) 열에 예(yes)가 표시되면 OKM 정보를 수동으로 백업합니다.

      i. Advanced Privilege Mode로 이동하여 'et-priv advanced'라는 메시지가 표시되면 y를 입력합니다

ii. 키 관리 정보(보안 키 관리자 온보드 show-backup)를 표시하려면 명령을 입력합니다

iii. 백업 정보의 내용을 별도의 파일이나 로그 파일에 복사합니다. OKM을 수동으로 복구해야 하는 재해 시나리오에서 이 구성 이 필요합니다.

iv. 'Set-priv admin' 모드로 돌아갑니다

v. 컨트롤러를 안전하게 종료할 수 있습니다.

b. 키 관리자 유형에 '외부'가 표시되고 '복원됨' 열에 '예'가 아닌 다른 항목이 표시되는 경우:

i. Onboard security key-manager sync command:'security key-manager external sync'를 입력한다

명령이 실패하면 NetApp Support에 문의하십시오.

"mysupport.netapp.com"

i. 모든 인증 키에 대해 복원된 열이 예(보안 키 관리자 키 쿼리)와 같은지 확인합니다

ii. 컨트롤러를 안전하게 종료할 수 있습니다.

c. 키 관리자 유형에 '온보드'가 표시되고 '복원된' 열에 '예'가 아닌 다른 항목이 표시되는 경우:

i. Onboard security key-manager sync command:'security key-manager 온보딩 sync'를 입력한다

프롬프트에 고객의 온보드 키 관리 암호를 입력합니다. 암호를 제공할 수 없는 경우 NetApp Support에 문의하십시오.

"mysupport.netapp.com"

i. 모든 인증 키에 대해 복원됨 열에 예(yes)가 표시되는지 확인합니다. 보안 키 관리자 키 쿼리(ecurity key-manager key-query)

ii. 키 관리자 유형에 온보드(Onboard)이 표시되는지 확인한 다음 OKM 정보를 수동으로 백업합니다.

iii. Advanced Privilege Mode로 이동하여 'et-priv advanced'라는 메시지가 표시되면 y를 입력합니다

iv. 명령을 입력하여 키 관리 백업 정보 '보안 키 관리자 온보드 show-backup'을 표시합니다

v. 백업 정보의 내용을 별도의 파일이나 로그 파일에 복사합니다. OKM을 수동으로 복구해야 하는 재해 시나리오에서 이 구성 이 필요합니다.

vi. 'Set-priv admin' 모드로 돌아갑니다

vii. 컨트롤러를 안전하게 종료할 수 있습니다.

node-AFF A320 종료

NVE 또는 NSE 작업을 완료한 후에는 손상된 노드의 종료를 완료해야 합니다. 구성에 적합한 절차에 따라 컨트롤러를 종료하거나 손상된 컨트롤러를 인수하십시오.

옵션 1: 대부분의 시스템

NVE 또는 NSE 작업을 완료한 후에는 손상된 컨트롤러의 종료를 완료해야 합니다.

단계

1. 손상된 컨트롤러를 로더 프롬프트로 가져가십시오.

손상된 컨트롤러가 표시되는 경우...	그러면...
LOADER 메시지가 표시됩니다	컨트롤러 모듈 제거 로 이동합니다.
"기백을 기다리는 중…	Ctrl-C를 누른 다음 메시지가 나타나면 y를 누릅니다.
시스템 프롬프트 또는 암호 프롬프트(시스템 암호 입력)	정상적인 컨트롤러인 'storage failover takeover -ofnode impaired_node_name'에서 손상된 컨트롤러를 인수하거나 중단합니다 손상된 컨트롤러에 기브백을 기다리는 중… 이 표시되면 Ctrl-C를 누른 다음 y를 응답합니다.

a. LOADER 프롬프트에서 'printenv'를 입력하여 모든 부트 환경 변수를 캡처합니다. 로그 파일에 출력을 저장합니다.

> 이 명령은 부팅 장치가 손상되었거나 작동하지 않는 경우 작동하지 않을 수 있습니다.

옵션 2: 시스템이 MetroCluster에 있습니다

> 시스템이 2노드 MetroCluster 구성인 경우 이 절차를 사용하지 마십시오.

손상된 컨트롤러를 종료하려면 컨트롤러 상태를 확인하고, 필요한 경우 정상적인 컨트롤러가 손상된 컨트롤러 스토리지에서 데이터를 계속 제공할 수 있도록 컨트롤러를 인수해야 합니다.

- 노드가 2개 이상인 클러스터가 있는 경우 쿼럼에 있어야 합니다. 클러스터가 쿼럼에 없거나 정상 컨트롤러에 자격 및 상태에 대해 FALSE가 표시되는 경우 손상된 컨트롤러를 종료하기 전에 문제를 해결해야 합니다. 을 참조하십시오 "CLI를 사용한 관리 개요".
- MetroCluster 설정이 있는 경우 MetroCluster 설정 상태가 구성되어 있고 해당 노드가 설정 및 정상 상태('MetroCluster node show')인지 확인해야 합니다.

단계

1. AutoSupport가 활성화된 경우 'system node AutoSupport invoke -node * -type all-message MAINT=number_of_hours_downh' AutoSupport 메시지를 호출하여 자동 케이스 생성을 억제합니다

   다음 AutoSupport 메시지는 두 시간 동안 자동 케이스 생성을 억제합니다: ' cluster1: * > system node AutoSupport invoke - node * -type all-message MAINT=2h'

2. 정상적인 컨트롤러의 콘솔에서 'Storage failover modify – node local - auto-반환 false'를 자동으로 반환합니다
3. 손상된 컨트롤러를 로더 프롬프트로 가져가십시오.

손상된 컨트롤러가 표시되는 경우...	그러면...
LOADER 메시지가 표시됩니다	컨트롤러 모듈 제거 로 이동합니다.
반환 대기 중…	Ctrl-C를 누른 다음 메시지가 나타나면 y를 누릅니다.

손상된 컨트롤러가 표시되는 경우...	그러면...
시스템 프롬프트 또는 암호 프롬프트(시스템 암호 입력)	정상적인 컨트롤러 'storage failover takeover -ofnode_impaired_node_name_'에서 손상된 컨트롤러를 인수하거나 중단합니다 손상된 컨트롤러에 기브백을 기다리는 중… 이 표시되면 Ctrl-C를 누른 다음 y를 응답합니다.

부팅 미디어 교체 - AFF A320

부팅 미디어를 교체하려면 손상된 컨트롤러 모듈을 분리하고 교체 부팅 미디어를 설치한 다음 부팅 이미지를 USB 플래시 드라이브로 전송해야 합니다.

1단계: 컨트롤러 모듈을 분리합니다

컨트롤러 모듈 내부의 구성요소에 액세스하려면 섀시에서 컨트롤러 모듈을 분리해야 합니다.

1. 아직 접지되지 않은 경우 올바르게 접지하십시오.
2. 전원에서 컨트롤러 모듈 전원 공급 장치를 분리합니다.
3. 케이블을 케이블 관리 장치에 연결하는 후크 및 루프 스트랩을 푼 다음, 케이블이 연결된 위치를 추적하면서 컨트롤러 모듈에서 시스템 케이블과 SFP(필요한 경우)를 분리합니다.

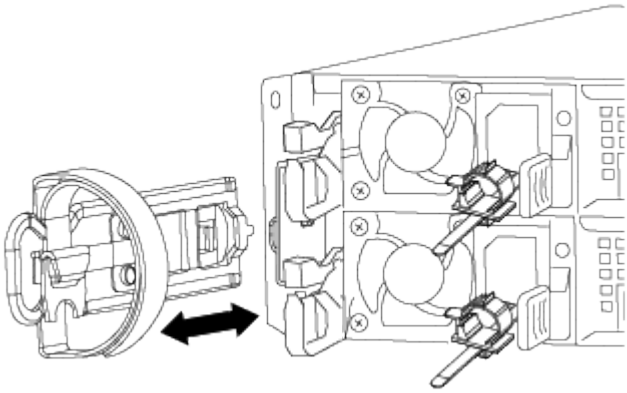

   케이블 관리 장치에 케이블을 남겨 두면 케이블 관리 장치를 다시 설치할 때 케이블이 정리됩니다.

4. 컨트롤러 모듈의 왼쪽과 오른쪽에서 케이블 관리 장치를 분리하여 한쪽에 둡니다.
5. 섀시에서 컨트롤러 모듈을 분리합니다.

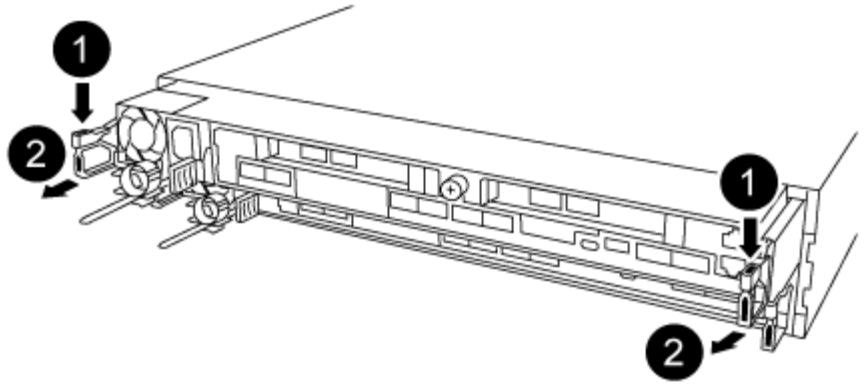

a. 검지를 컨트롤러 모듈 양쪽에 있는 래치 장치에 삽입합니다.
b. 래칭 메커니즘의 상단에 있는 주황색 탭을 눌러 섀시의 래치 핀을 지웁니다.

   래치 메커니즘 후크는 거의 수직이어야 하며 섀시 핀이 없어야 합니다.

c. 컨트롤러 모듈 측면을 잡을 수 있도록 컨트롤러 모듈을 사용자 쪽으로 몇 인치 정도 가볍게 당깁니다.
d. 양손으로 컨트롤러 모듈을 섀시에서 조심스럽게 당겨 평평하고 안정적인 표면에 놓습니다.

2단계: 부팅 매체를 교체합니다

컨트롤러 모듈에서 부팅 미디어를 찾은 다음 지침에 따라 교체해야 합니다.

1. 공기 덕트를 열고 다음 그림 또는 컨트롤러 모듈의 FRU 맵을 사용하여 부팅 미디어를 찾습니다.
2. 컨트롤러 모듈에서 부팅 미디어를 찾아 제거합니다.

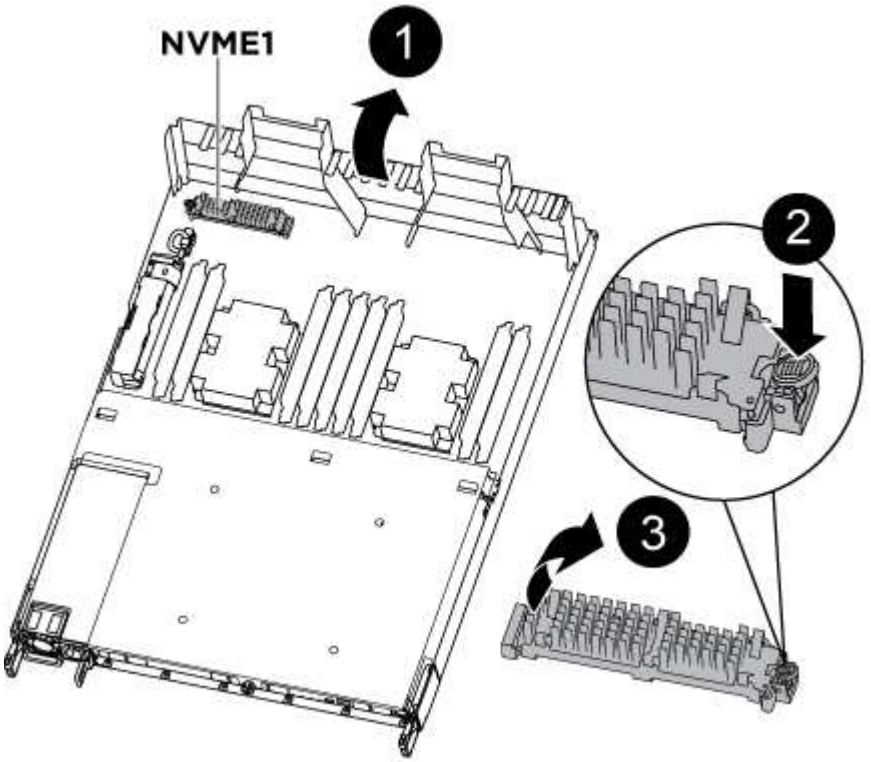

a. 부팅 미디어의 립이 파란색 버튼을 지울 때까지 부팅 미디어 끝에 있는 파란색 버튼을 누릅니다.

b. 부팅 미디어를 위로 돌리고 소켓에서 부팅 미디어를 조심스럽게 빼냅니다.

   i. 부팅 미디어가 소켓에 똑바로 완전히 장착되었는지 확인합니다.

필요한 경우 부팅 미디어를 분리하고 소켓에 재장착합니다.

3. 부트 미디어를 제자리에 잠급니다.
   a. 부트 미디어를 마더보드 쪽으로 돌립니다.
   b. 파란색 버튼을 눌러 부팅 미디어 끝에 손가락을 놓고 부팅 미디어 끝을 눌러 파란색 잠금 버튼을 누릅니다.
   c. 부트 미디어를 아래로 누르면서 파란색 잠금 버튼을 들어 올려 부트 미디어를 제자리에 고정합니다.
4. 에어 덕트를 닫습니다.

3단계: USB 플래시 드라이브를 사용하여 부팅 이미지를 부팅 미디어로 전송합니다

설치한 교체 부팅 미디어에는 부팅 이미지가 없으므로 USB 플래시 드라이브를 사용하여 부팅 이미지를 전송해야 합니다.

- 최소 4GB 용량의 MBR/FAT32로 포맷된 USB 플래시 드라이브가 있어야 합니다
- 손상된 컨트롤러가 실행 중인 것과 동일한 ONTAP 이미지 버전의 복사본. NetApp Support 사이트의 다운로드 섹션에서 해당 이미지를 다운로드할 수 있습니다
  - NVE가 사용하도록 설정된 경우 다운로드 버튼에 표시된 대로 NetApp Volume Encryption으로 이미지를 다운로드합니다.
  - NVE가 활성화되지 않은 경우 다운로드 버튼에 표시된 대로 NetApp Volume Encryption 없이 이미지를 다운로드합니다.
- 시스템이 HA 쌍인 경우 네트워크에 연결되어 있어야 합니다.
- 시스템이 독립 실행형 시스템인 경우 네트워크 연결이 필요하지 않지만 var 파일 시스템을 복원할 때 추가 재부팅을 수행해야 합니다.

a. NetApp Support 사이트에서 USB 플래시 드라이브로 적절한 서비스 이미지를 다운로드하고 복사합니다.

   i. 서비스 이미지를 랩톱의 작업 공간에 다운로드합니다.

   ii. 서비스 이미지의 압축을 풉니다.

   > Windows를 사용하여 콘텐츠를 추출하는 경우 WinZip을 사용하여 netboot 이미지를 추출하지 마십시오. 7-Zip 또는 WinRAR과 같은 다른 추출 도구를 사용합니다.

   압축 해제된 서비스 이미지 파일에는 두 개의 폴더가 있습니다.

   - 부팅
   - EFI

   iii. USB 플래시 드라이브의 최상위 디렉토리에 EFI 폴더를 복사합니다.

   USB 플래시 드라이브에는 EFI 폴더와 손상된 컨트롤러가 실행 중인 것과 동일한 BIOS(Service Image) 버전이 있어야 합니다.

   iv. 노트북에서 USB 플래시 드라이브를 제거합니다.

b. 아직 에어 덕트를 닫지 않은 경우 에어 덕트를 닫으십시오.

c. 컨트롤러 모듈의 끝을 섀시의 입구에 맞춘 다음 컨트롤러 모듈을 반쯤 조심스럽게 시스템에 밀어 넣습니다.

d. 필요에 따라 케이블 관리 장치를 다시 설치하고 시스템을 다시 장착합니다.

   미디어 컨버터(SFP 또는 QSFP)를 분리한 경우 재설치해야 합니다.

e. 전원 케이블을 전원 공급 장치에 연결하고 전원 케이블 고정 장치를 다시 설치합니다.

f. USB 플래시 드라이브를 컨트롤러 모듈의 USB 슬롯에 삽입합니다.

   USB 콘솔 포트가 아니라 USB 장치용 슬롯에 USB 플래시 드라이브를 설치해야 합니다.

g. 컨트롤러 모듈 재설치를 완료합니다.

   i. 래치 암이 확장된 위치에 잠겨 있는지 확인합니다.

   ii. 래치 암을 사용하여 컨트롤러 모듈이 멈출 때까지 섀시 베이에 밀어 넣습니다.

   > 래치 암 상단의 래치 메커니즘을 아래로 밀지 마십시오. 이렇게 하면 잠금 장치를 올리고 컨트롤러 모듈을 섀시에 밀어 넣는 것이 금지됩니다.

   iii. 래칭 메커니즘 상단의 주황색 탭을 누르고 있습니다.

   iv. 컨트롤러 모듈이 섀시 모서리와 수평이 될 때까지 섀시 베이에 부드럽게 밀어 넣습니다.

   > 래칭 메커니즘 암이 섀시에 밀어 넣습니다.

컨트롤러 모듈이 섀시에 완전히 장착되면 바로 부팅이 시작됩니다.

i. 래치를 해제하여 컨트롤러 모듈을 제자리에 고정합니다.

ii. 아직 설치하지 않은 경우 케이블 관리 장치를 다시 설치하십시오.

   a. 로더 프롬프트에서 중지하려면 Ctrl+C를 눌러 부팅 프로세스를 중단합니다.

      이 메시지가 나타나지 않으면 Ctrl-C를 누르고 유지보수 모드로 부팅하는 옵션을 선택한 다음, 노드를 정지하여 로더로 부팅합니다.

   b. LOADER 프롬프트에서 USB 플래시 드라이브에서 복구 이미지를 부팅하십시오: "boot_recovery"

      이미지는 USB 플래시 드라이브에서 다운로드됩니다.

   c. 메시지가 표시되면 이미지 이름을 입력하거나 화면의 괄호 안에 표시된 기본 이미지를 그대로 사용합니다.

   d. 이미지를 설치한 후 복원 프로세스를 시작합니다.

iii. 화면에 표시되는 손상된 노드의 IP 주소를 기록합니다.

iv. 백업 구성을 복원하라는 메시지가 나타나면 'y'를 누릅니다.

v. /etc/ssh/ssh_host_DSA_key 덮어쓸지 묻는 메시지가 나타나면 'y'를 누릅니다.

   a. 고급 권한 레벨의 파트너 노드에서 이전 단계에서 기록한 IP 주소 'system node restore-backup-node local-target-address_impaired_node_ip_address_'를 사용하여 구성 동기화를 시작합니다

   b. 복원이 성공하면 복구된 복사본을 사용하라는 메시지가 나타나면 손상된 노드에서 y를 누릅니다.

c. 확인 백업 절차가 성공했는지 확인한 후 노드를 재부팅할지 묻는 메시지가 표시되면 y를 누릅니다.

d. 환경 변수가 예상대로 설정되어 있는지 확인합니다.

vi. 노드를 LOADER 프롬프트로 가져갑니다.

ONTAP 프롬프트에서 system node halt-skip-lif-migration-before-shutdown true-ignore-quorum-warnings true-inhibit-Takeover true 명령을 실행할 수 있습니다.

vii. printenv 명령으로 환경 변수 설정을 확인한다.

viii. 환경 변수가 예상대로 설정되어 있지 않으면 'etenv*environment-variable-namechanged-value*' 명령으로 변경하십시오.

ix. 'avenv' 명령을 사용하여 변경 내용을 저장합니다.

x. 노드를 재부팅합니다.

a. 손상된 노드 재부팅에서 'Waiting for 반환…' 메시지가 표시되면 정상 노드에서 기브백을 수행합니다.

시스템이 다음 상태인 경우:	그러면...
HA 쌍	손상된 노드에 'Waiting for 반환…' 메시지가 표시된 후 정상 노드에서 반환 수행: i. 정상 노드에서 'storage failover 반환 - ofnode PARTNER_NODE_NAME' 손상된 노드는 스토리지를 가져온 후 부팅 작업을 완료한 다음 다시 부팅하여 정상적인 노드에서 이를 다시 가져옵니다. ⓘ 기브백이 거부되면 거부권을 재정의할 수 있습니다. "ONTAP 9 고가용성 구성 가이드" ii. 'storage failover show -반환' 명령을 사용하여 반환 작업의 진행률을 모니터링합니다. iii. 반환 작업이 완료된 후 'storage failover show' 명령을 사용하여 HA 쌍이 정상 상태인지, 테이크오버가 가능한지 확인합니다. iv. 스토리지 페일오버 수정 명령을 사용하여 자동 반환이 비활성화된 경우 자동 반환이 복구됩니다.

b. 정상 노드에서 고급 권한 수준을 종료합니다.

복구 이미지 부팅 - AFF A320

USB 드라이브에서 ONTAP 이미지를 부팅하고 파일 시스템을 복원하며 환경 변수를 확인해야 합니다.

1. LOADER 프롬프트에서 USB 플래시 드라이브에서 복구 이미지를 부팅하십시오: "boot_recovery"

이미지는 USB 플래시 드라이브에서 다운로드됩니다.

2. 메시지가 표시되면 이미지 이름을 입력하거나 화면의 괄호 안에 표시된 기본 이미지를 그대로 사용합니다.
3. var 파일 시스템을 복구합니다.

시스템에 다음 기능이 있는 경우:	그러면...
네트워크 연결	a. 백업 구성을 복원하라는 메시지가 나타나면 'y'를 누릅니다. b. 정상 노드를 고급 권한 수준 'Set-Privilege advanced'로 설정합니다 c. 복구 백업 명령 'system node restore-backup-node local-target-address impaired_node_ip_address'를 실행합니다 d. 노드를 admin 레벨 'Set-Privilege admin'으로 되돌립니다 e. 복원된 구성을 사용할 것인지 묻는 메시지가 나타나면 'y'를 누릅니다. f. 노드를 재부팅하라는 메시지가 나타나면 'y'를 누릅니다.
네트워크 연결이 없습니다	a. 백업 구성을 복원하라는 메시지가 나타나면 "n"을 누릅니다. b. 시스템에서 메시지가 표시되면 시스템을 재부팅합니다. c. 표시된 메뉴에서 * Update flash from backup config * (sync flash) 옵션을 선택합니다. 업데이트를 계속하라는 메시지가 나타나면 '* y*'를 누르십시오.

시스템에 다음 기능이 있는 경우:	그러면...

네트워크 연결이 없고 MetroCluster IP 구성에 있습니다	a. 백업 구성을 복원하라는 메시지가 나타나면 "n"을 누릅니다.
	b. 시스템에서 메시지가 표시되면 시스템을 재부팅합니다.
	c. iSCSI 스토리지 연결이 연결될 때까지 기다립니다.
	다음 메시지가 표시되면 계속 진행할 수 있습니다.
	`date-and-time [node-name:iscsi.session.stateChanged:notice]: iSCSI session state is changed to Connected for the target iSCSI-target (type: dr_auxiliary, address: ip-address).`
	`date-and-time [node-name:iscsi.session.stateChanged:notice]: iSCSI session state is changed to Connected for the target iSCSI-target (type: dr_partner, address: ip-address).`
	`date-and-time [node-name:iscsi.session.stateChanged:notice]: iSCSI session state is changed to Connected for the target iSCSI-target (type: dr_auxiliary, address: ip-address).`
	`date-and-time [node-name:iscsi.session.stateChanged:notice]: iSCSI session state is changed to Connected for the target iSCSI-target (type: dr_partner, address: ip-address).`
	d. 표시된 메뉴에서 * Update flash from backup config * (sync flash) 옵션을 선택합니다.
	업데이트를 계속하라는 메시지가 나타나면 '* y*'를 누르십시오.

4. 환경 변수가 예상대로 설정되었는지 확인합니다.
   a. 노드를 LOADER 프롬프트로 가져갑니다.
   b. printenv 명령으로 환경 변수 설정을 확인한다.
   c. 환경 변수가 예상대로 설정되어 있지 않으면 'etenv_env_enEnvironment_variable_name__changed_value_' 명령으로 변경하십시오.
   d. 'avenv' 명령을 사용하여 변경 내용을 저장합니다.
5. 다음 항목은 시스템 구성에 따라 다릅니다.
   - 시스템에 온보드 키 관리자, NSE 또는 NVE가 구성된 경우 로 이동합니다 OKM, NSE 및 NVE를 위한 부팅 후 미디어 교체 단계

- 시스템에 온보드 키 관리자, NSE 또는 NVE가 구성되어 있지 않은 경우 이 섹션의 단계를 완료하십시오.

6. LOADER 프롬프트에서 'boot_ontap' 명령을 입력합니다.

표시되는 내용...	그러면...
로그인 프롬프트	다음 단계로 이동합니다.
반환 대기 중…	a. 파트너 노드에 로그인합니다. b. 'storage failover show' 명령을 사용하여 타겟 노드가 반환 준비가 되었는지 확인합니다.

7. 콘솔 케이블을 파트너 노드에 연결합니다.
8. 'storage failover -fromnode local' 명령을 사용하여 노드를 다시 지정합니다
9. 클러스터 프롬프트에서 net int-is-home false 명령을 사용하여 논리 인터페이스를 확인합니다.

   "false"로 표시된 인터페이스가 있는 경우 "net int revert" 명령을 사용하여 해당 인터페이스를 홈 포트로 되돌립니다.

10. 콘솔 케이블을 복구된 노드로 옮기고 rsion -v 명령을 실행하여 ONTAP 버전을 확인합니다.
11. 'storage failover modify -node local -auto-반환 true' 명령을 사용하여 자동 반환 기능을 해제한 경우 이 반환 기능을 복구합니다.

필요에 따라 OKM, NSE 및 NVE 복원 - AFF A320

환경 변수를 선택한 후에는 온보드 키 관리자(OKM), NetApp 스토리지 암호화(NSE), NetApp 볼륨 암호화(NVE)가 활성화된 시스템과 관련된 단계를 완료해야 합니다.

1. OKM, NSE 또는 NVE 구성을 복원하는 데 사용할 섹션 결정: NSE 또는 NVE가 온보드 키 관리자와 함께 활성화된 경우 이 절차를 시작할 때 캡처한 설정을 복원해야 합니다.
   - NSE 또는 NVE가 활성화되고 온보드 키 관리자가 활성화된 경우 로 이동합니다 [Restore NVE or NSE when Onboard Key Manager is enabled].
   - NSE 또는 NVE가 ONTAP 9.6에 대해 활성화된 경우 로 이동합니다 [Restore NSE/NVE on systems running ONTAP 9.6 and later].

Onboard Key Manager가 활성화된 경우 NVE 또는 NSE를 복원합니다

단계

1. 콘솔 케이블을 대상 컨트롤러에 연결합니다.
2. Loader 프롬프트에서 "boot_ontap" 명령을 사용하여 컨트롤러를 부팅합니다.
3. 콘솔 출력을 확인합니다.

* 콘솔이 표시되는 경우... *	그 다음에... *
LOADER 메시지가 표시됩니다	부팅 메뉴에서 boot_ontap menu로 컨트롤러를 부팅합니다

* 콘솔이 표시되는 경우... *	그 다음에... *
반환 대기 중	a. 프롬프트에 Ctrl-C를 입력합니다 b. 메시지: Do you wish to halt this node than wait [y/n]? y를 입력합니다 c. LOADER 프롬프트에서 'boot_ontap menu' 명령을 입력한다.

4. 부팅 메뉴에서 숨겨진 명령 recover_onboard_keymanager를 입력하고 프롬프트에 y를 입력합니다
5. 이 절차를 시작할 때 고객으로부터 받은 온보드 키 관리자의 암호를 입력합니다.
6. 백업 데이터를 입력하라는 메시지가 나타나면 이 절차의 시작 부분에서 캡처한 백업 데이터를 붙여 넣습니다. Security key-manager backup show 또는 security key-manager 온보드 show-backup 명령의 출력을 붙여 넣는다

> ⓘ 이 데이터는 보안 키 관리자 백업 쇼 또는 보안 키 관리자 온보드 show-backup 명령을 통해 출력됩니다.

백업 데이터의 예:

```
------------------------------ 백업 시작 ------------------------------------------------------
AAAAAAAAAAAAAAAAAAAAAAAAAAAAAAAAAAAAAAAAAAAAAAAAAAAAAAAAAAAAAAAAAAAAAAAAA
AAAAAAAAAAAAAAAAAAAAAAAAAAAAAAAAAAAAAAAAAAAAAAAAAAAAAAAAAAAAAAAAAAAAACOVA
AABAAVAAVAAVAAVAAVAAVAAVAAVAAVAAVAAVAAVAAVAAVAAVHAVH0AAVAAVAAVHA
AVHAAAHABOH0AAH0AAHAAAH0AAH0AAHAAAHAAAHAAAH0AAH0AAAAAAAAHAAAH0AAAAH
AAAHAAAHAAAHAAAHAAAH0AAHAAAHAAAH0AAAAAAAAAAAAAAAAH0AAAAAAAAAAAAHAMA
AAAAAAAAAAAAAAAAAAAAAAAAAAAAAAAAAAAAAAAAAAAAAAAAAAAAAAAABAAABAAAAAAA . . .
H4nPQM0nrDRYRA9SCv8AAAAAAAAAAAAAAAAAAAAAAAAAAAAAAAAAAAAAAAAAAAAAAAAAA
AAAAAAAAAAAAAAAAAAAAAAAAAAAAAAAAAAAAAAAAAAAAAAAAAAAAAAAAAAAAAAAAAAAAA
AAAAAAAAAAAAAAAAAAAAAAAAAAAAAAAAAAAAAAAAAAAAAAAAAAAAAAAAAAAAAAAAAAAA

------------------------------------------------ 엔드 백업 ------------------------
```

7. 부팅 메뉴에서 Normal Boot 옵션을 선택합니다.

   시스템이 반환 대기 중... 프롬프트로 부팅됩니다.

8. 콘솔 케이블을 파트너 컨트롤러로 이동하고 "admin"으로 로그인합니다.
9. 'storage failover show' 명령을 사용하여 타겟 컨트롤러가 반환될 준비가 되었는지 확인합니다.
10. 'Storage failover 반환 - fromnode local - only-CFO -aggregate true' 명령을 사용하여 CFO만 반환하십시오.
    - 디스크에 오류가 발생하여 명령이 실패하면 장애가 발생한 디스크를 물리적으로 분리하되, 교체 디스크를 받을 때까지 디스크를 슬롯에 그대로 둡니다.
    - CIFS 세션이 열려 있어 명령이 실패한 경우 고객에게 CIFS 세션을 닫는 방법을 확인하십시오.

      > ⓘ CIFS를 종료하면 데이터가 손실될 수 있습니다.

    - 파트너가 "준비되지 않음" 상태로 인해 명령이 실패하면, NVMEM이 동기화될 때까지 5분 동안 기다립니다.

- NDMP, SnapMirror 또는 SnapVault 프로세스로 인해 명령이 실패하면 프로세스를 해제합니다. 자세한 내용은 해당 문서 센터를 참조하십시오.

11. 반환이 완료되면 'storage failover show' 및 'storage failover show'-반환 명령으로 페일오버와 반환 상태를 확인하십시오.

    CFO 애그리게이트(루트 애그리게이트 및 CFO 스타일 데이터 애그리게이트)만 표시됩니다.

12. 콘솔 케이블을 대상 컨트롤러로 이동합니다.
    a. ONTAP 9.6 이상을 실행 중인 경우 보안 키 관리자 온보드 동기화를 실행합니다.
    b. Security key-manager 온보드 sync 명령을 실행한 다음 메시지가 나타나면 암호를 입력합니다.
    c. 'Security key-manager key query' 명령어를 입력하여 Onboard Key Manager에 저장된 모든 키의 상세 보기를 확인하고 모든 인증 키의 'restored' column = yes/true인지 확인한다.

       'restored(복원됨)' 열이 Yes/true(예/참) 이외의 경우 고객 지원 센터에 문의하십시오.

    d. 키가 클러스터 전체에서 동기화될 때까지 10분 정도 기다립니다.
13. 콘솔 케이블을 파트너 컨트롤러로 이동합니다.
14. 'storage failover -fromnode local' 명령을 사용하여 타겟 컨트롤러를 다시 제공합니다.
15. 'storage failover show' 명령을 사용하여 완료 후 3분 동안 반환 상태를 확인하십시오.

    20분 후 기브백이 완료되지 않으면 고객 지원 팀에 문의하십시오.

16. 클러스터 셸 프롬프트에서 "net int show -is -home false" 명령을 입력하여 홈 컨트롤러 및 포트에 없는 논리 인터페이스를 나열합니다.

    만약 어떤 인터페이스가 false로 나열된다면, net int revert 명령을 사용하여 그 인터페이스를 홈 포트로 되돌리십시오.

17. 콘솔 케이블을 대상 컨트롤러로 옮기고 rsion -v 명령을 실행하여 ONTAP 버전을 확인합니다.
18. 'storage failover modify -node local -auto-반환 true' 명령을 사용하여 자동 반환 기능을 해제한 경우 이 반환 기능을 복구합니다.

ONTAP 9.6 이상을 실행하는 시스템에서 NSE/NVE를 복원합니다

단계

1. 콘솔 케이블을 대상 컨트롤러에 연결합니다.
2. Loader 프롬프트에서 "boot_ontap" 명령을 사용하여 컨트롤러를 부팅합니다.
3. 콘솔 출력을 확인합니다.

* 콘솔이 표시되는 경우… *	그 다음에… *
로그인 프롬프트	7단계로 이동합니다.

반환 대기 중…	a. 파트너 컨트롤러에 로그인합니다. b. 'storage failover show' 명령을 사용하여 타겟 컨트롤러가 반환될 준비가 되었는지 확인합니다.

4. 콘솔 케이블을 파트너 컨트롤러로 이동하여 'storage failover back - fromnode local -only -CFO -aggregate true local' 명령을 사용하여 타겟 컨트롤러 스토리지를 반환하십시오.
   - 디스크에 오류가 발생하여 명령이 실패하면 장애가 발생한 디스크를 물리적으로 분리하되, 교체 디스크를 받을 때까지 디스크를 슬롯에 그대로 둡니다.
   - CIFS 세션이 열려 있어 명령이 실패한 경우 고객에게 CIFS 세션을 닫는 방법을 확인하십시오.

     CIFS를 종료하면 데이터가 손실될 수 있습니다.

   - 파트너가 "준비되지 않음" 상태로 인해 명령이 실패하면, NVMEM이 동기화될 때까지 5분 동안 기다립니다.
   - NDMP, SnapMirror 또는 SnapVault 프로세스로 인해 명령이 실패하면 프로세스를 해제합니다. 자세한 내용은 해당 문서 센터를 참조하십시오.
5. 3분 정도 기다린 후 'storage failover show' 명령으로 페일오버 상태를 확인한다.
6. 클러스터 셸 프롬프트에서 "net int show -is -home false" 명령을 입력하여 홈 컨트롤러 및 포트에 없는 논리 인터페이스를 나열합니다.

   만약 어떤 인터페이스가 false로 나열된다면, net int revert 명령을 사용하여 그 인터페이스를 홈 포트로 되돌리십시오.

7. 콘솔 케이블을 대상 컨트롤러로 옮기고 rsion -v 명령을 실행하여 ONTAP 버전을 확인합니다.
8. 'storage failover modify -node local -auto-반환 true' 명령을 사용하여 자동 반환 기능을 해제한 경우 이 반환 기능을 복구합니다.
9. 클러스터 셸 프롬프트에서 '스토리지 암호화 디스크 표시'를 사용하여 출력을 검토합니다.
10. 보안 키-관리자 키 쿼리 명령을 사용하여 키 관리 서버에 저장된 인증 키의 키 ID를 표시합니다.
    - 'restored' 칼럼이 'yes/true'인 경우, 사용자는 모두 완료되어 교체 프로세스를 완료할 수 있습니다.
    - Key Manager type="external" 및 "restored" column=yes/true 이외의 경우 보안 key-manager external restore 명령을 사용하여 인증 키의 키 ID를 복구한다.

      명령이 실패하면 고객 지원 센터에 문의하십시오.

    - Key Manager type="Onboard" 및 "restored" column = yes/true 이외의 경우, 보안 key-manager 온보드 sync 명령을 사용하여 Key Manager 유형을 다시 동기화한다.

      Security key-manager key query 명령을 사용하여 모든 authentication key에 대해 restored column = yes/true인지 확인한다.
11. 콘솔 케이블을 파트너 컨트롤러에 연결합니다.
12. 'storage failover -fromnode local' 명령을 사용하여 컨트롤러를 반환하십시오.
13. 'storage failover modify -node local -auto-반환 true' 명령을 사용하여 자동 반환 기능을 해제한 경우 이 반환 기능을 복구합니다.

장애가 발생한 부품을 **NetApp-AFF A320**으로 되돌립니다

키트와 함께 제공된 RMA 지침에 설명된 대로 오류가 발생한 부품을 NetApp에 반환합니다. 를 참조하십시오 "부품 반품 및 앰프, 교체" 페이지를 참조하십시오.

Copyright Information

Copyright © 2022 NetApp, Inc. All rights reserved. Printed in the U.S. No part of this document covered by copyright may be reproduced in any form or by any means-graphic, electronic, or mechanical, including photocopying, recording, taping, or storage in an electronic retrieval system- without prior written permission of the copyright owner.

Software derived from copyrighted NetApp material is subject to the following license and disclaimer:

THIS SOFTWARE IS PROVIDED BY NETAPP “AS IS” AND WITHOUT ANY EXPRESS OR IMPLIED WARRANTIES, INCLUDING, BUT NOT LIMITED TO, THE IMPLIED WARRANTIES OF MERCHANTABILITY AND FITNESS FOR A PARTICULAR PURPOSE, WHICH ARE HEREBY DISCLAIMED. IN NO EVENT SHALL NETAPP BE LIABLE FOR ANY DIRECT, INDIRECT, INCIDENTAL, SPECIAL, EXEMPLARY, OR CONSEQUENTIAL DAMAGES (INCLUDING, BUT NOT LIMITED TO, PROCUREMENT OF SUBSTITUTE GOODS OR SERVICES; LOSS OF USE, DATA, OR PROFITS; OR BUSINESS INTERRUPTION) HOWEVER CAUSED AND ON ANY THEORY OF LIABILITY, WHETHER IN CONTRACT, STRICT LIABILITY, OR TORT (INCLUDING NEGLIGENCE OR OTHERWISE) ARISING IN ANY WAY OUT OF THE USE OF THIS SOFTWARE, EVEN IF ADVISED OF THE POSSIBILITY OF SUCH DAMAGE.

NetApp reserves the right to change any products described herein at any time, and without notice. NetApp assumes no responsibility or liability arising from the use of products described herein, except as expressly agreed to in writing by NetApp. The use or purchase of this product does not convey a license under any patent rights, trademark rights, or any other intellectual property rights of NetApp.

The product described in this manual may be protected by one or more U.S. patents, foreign patents, or pending applications.

RESTRICTED RIGHTS LEGEND: Use, duplication, or disclosure by the government is subject to restrictions as set forth in subparagraph (c)(1)(ii) of the Rights in Technical Data and Computer Software clause at DFARS 252.277-7103 (October 1988) and FAR 52-227-19 (June 1987).

Trademark Information

NETAPP, the NETAPP logo, and the marks listed at http://www.netapp.com/TM are trademarks of NetApp, Inc. Other company and product names may be trademarks of their respective owners.