X91148A 모듈

ONTAP Systems

NetApp
February 15, 2022

This PDF was generated from https://docs.netapp.com/ko-kr/ontap-systems/fas9000/x91148a-module-install-overview.html on February 15, 2022. Always check docs.netapp.com for the latest.

목차

X91148A 모듈 1
X91148A 모듈 - AFF A9000을 추가합니다 1
AFF A700에 열린 슬롯이 있는 AFF A700 및 FAS9000의 X91148A 모듈을 추가합니다 1
빈 슬롯이 없는 시스템에 AFF A700 및 FAS9000의 X91148A 스토리지 모듈을 추가합니다 3

X91148A 모듈

X91148A 모듈 - AFF A9000을 추가합니다

NIC 또는 스토리지 어댑터를 완전히 채워진 시스템의 새 NIC 또는 스토리지 어댑터로 교체하거나 시스템의 빈 섀시 슬롯에 새 NIC 또는 스토리지 어댑터를 추가하여 시스템에 입출력 모듈을 추가할 수 있습니다.

시작하기 전에

- 를 확인하십시오 "NetApp Hardware Universe를 참조하십시오" 새 입출력 모듈이 실행 중인 시스템 및 ONTAP 버전과 호환되는지 확인합니다.
- 여러 슬롯을 사용할 수 있는 경우 에서 슬롯 우선 순위를 확인합니다 "NetApp Hardware Universe를 참조하십시오" 입출력 모듈에 사용할 수 있는 최상의 모듈을 사용하십시오.
- 입출력 모듈을 무중단으로 추가하려면 타겟 컨트롤러를 인수하고, 타겟 슬롯에서 슬롯 블랭킹 커버를 제거하거나, 기존 I/O 모듈을 제거하고, 새 입출력 모듈 또는 교체 입출력 모듈을 추가한 다음 타겟 컨트롤러를 반환해야 합니다.
- 다른 모든 구성 요소가 제대로 작동하는지 확인합니다.

AFF A700에 열린 슬롯이 있는 AFF A700 및 FAS9000의 X91148A 모듈을 추가합니다

X91148A 모듈을 시스템의 빈 모듈 슬롯에 100GbE NIC 또는 NS224 스토리지 셸프용 스토리지 모듈로 추가할 수 있습니다.

- 시스템에서 ONTAP 9.8 이상을 실행해야 합니다.
- X91148A 모듈을 중단 없이 추가하려면 대상 컨트롤러를 인수하고, 대상 슬롯에서 슬롯 블랭킹 커버를 제거하고, 모듈을 추가한 다음 타겟 컨트롤러를 반환해야 합니다.
- 시스템에 사용 가능한 슬롯이 하나 이상 있어야 합니다.
- 여러 개의 슬롯을 사용할 수 있는 경우 Hardware Universe의 X91148A 모듈에 대한 슬롯 우선 순위 매트릭스에 따라 모듈을 설치합니다.

  "NetApp Hardware Universe를 참조하십시오"

- X91148A 모듈을 스토리지 모듈로 추가하려면 모듈 슬롯 3 및/또는 7을 설치해야 합니다.
- X91148A 모듈을 100GbE NIC로 추가하는 경우 열려 있는 모든 슬롯을 사용할 수 있습니다. 그러나 기본적으로 슬롯 3과 7은 스토리지 슬롯으로 설정됩니다. 해당 슬롯을 네트워크 슬롯으로 사용하고 NS224 셸프를 추가하지 않으려면 'STORAGE PORT MODIFY-NODE_NODE NAME_-PORT_PORT NAME_-MODE NETWORK' 명령과 함께 네트워킹용 슬롯을 수정해야 합니다. X91148A 모듈에서 네트워킹용으로 사용할 수 있는 다른 슬롯은 Hardware Universe를 참조하십시오.

  "NetApp Hardware Universe를 참조하십시오"

- 시스템의 다른 모든 구성 요소가 올바르게 작동해야 합니다. 그렇지 않은 경우 기술 지원 부서에 문의해야 합니다.

옵션 1: 열려 있는 슬롯이 있는 시스템에 X91148A 모듈을 NIC 모듈로 추가합니다

열려 있는 슬롯이 있는 시스템에서 X91148A 모듈을 NIC 모듈로 추가하려면 특정 단계의 순서를

따라야 합니다.

단계

1. 컨트롤러 A 종료:
   a. 자동 반환 비활성화:'storage failover modify -node local -auto-반환 false'
   b. 'storage failover takeover -ofnode_target_node_name_' 타겟 노드를 인수합니다

      콘솔 연결에서 테이크오버가 완료되면 노드가 로더 프롬프트로 떨어집니다.
2. 아직 접지되지 않은 경우 올바르게 접지하십시오.
3. 타겟 슬롯 블랭킹 커버를 탈거하십시오.
   a. 문자 및 번호가 매겨진 캠 버튼을 누릅니다.
   b. 캠 래치가 수평 위치에 올 때까지 아래로 돌립니다.
   c. 블랭킹 커버를 탈거하십시오.
4. X91148A 모듈을 장착하십시오.
   a. X91148A 모듈을 슬롯의 모서리에 맞춥니다.
   b. 문자 및 번호가 매겨진 I/O 캠 래치가 I/O 캠 핀과 맞물릴 때까지 X91148A 모듈을 슬롯에 밀어 넣습니다.
   c. I/O 캠 래치를 끝까지 밀어 모듈을 제자리에 고정합니다.
5. 데이터 스위치에 모듈을 케이블로 연결합니다.
6. 컨트롤러 A:'boot_ONTAP'을 재부팅합니다
7. 파트너 노드의 반환: 'storage failover 반환 - ofnode_target_node_name_'
8. 'Storage failover modify -node local -auto-반환 true'가 비활성화되면 자동 반환이 활성화됩니다
9. 컨트롤러 B에 대해 이 단계를 반복합니다

옵션 **2:** 열려 있는 슬롯이 있는 시스템에 **X91148A** 모듈을 스토리지 모듈로 추가합니다

열려 있는 슬롯이 있는 시스템에서 X91148A 모듈을 스토리지 모듈로 추가하려면 특정 단계의 순서를 따라야 합니다.

- 이 절차에서는 슬롯 3 및/또는 7이 열려 있는 것으로 가정합니다.

단계

1. 컨트롤러 A 종료:
   a. 자동 반환 비활성화:'storage failover modify -node local -auto-반환 false'
   b. 'storage failover takeover -ofnode target_node_name' 타겟 노드를 인수합니다

      콘솔 연결에서 테이크오버가 완료되면 노드가 로더 프롬프트로 떨어집니다.
2. 아직 접지되지 않은 경우 올바르게 접지하십시오.
3. 타겟 슬롯 블랭킹 커버를 탈거하십시오.
   a. 문자 및 번호가 매겨진 캠 버튼을 누릅니다.

b. 캠 래치가 수평 위치에 올 때까지 아래로 돌립니다.

c. 블랭킹 커버를 탈거하십시오.

4. 슬롯 3에 X91148A 모듈을 장착하십시오.

a. X91148A 모듈을 슬롯의 모서리에 맞춥니다.

b. 문자 및 번호가 매겨진 I/O 캠 래치가 I/O 캠 핀과 맞물릴 때까지 X91148A 모듈을 슬롯에 밀어 넣습니다.

c. I/O 캠 래치를 끝까지 밀어 모듈을 제자리에 고정합니다.

d. 스토리지용 두 번째 X91148A 모듈을 설치하는 경우 슬롯 7의 모듈에 대해 이 단계를 반복합니다.

5. 컨트롤러 A:'boot_ONTAP'을 재부팅합니다

6. 파트너 노드의 반환: 'storage failover 반환 - ofnode target_node_name'

7. 'Storage failover modify -node local -auto-반환 true'가 비활성화되면 자동 반환이 활성화됩니다

8. 컨트롤러 B에 대해 이 단계를 반복합니다

9. 에 설명된 대로 NS224 쉘프를 설치하고 케이블을 연결합니다 "핫 추가-NS224 쉘프".

빈 슬롯이 없는 시스템에 **AFF A700** 및 **FAS9000**의 **X91148A** 스토리지 모듈을 추가합니다

완전히 채워진 시스템에 하나 이상의 X91148A 스토리지 모듈을 설치하려면 시스템에 있는 하나 이상의 기존 NIC 또는 스토리지 모듈을 제거해야 합니다.

- 시스템에서 ONTAP 9.8 이상을 실행해야 합니다.
- X91148A 모듈을 중단 없이 추가하려면 대상 컨트롤러를 인수하고 모듈을 추가한 다음 대상 컨트롤러를 반환해야 합니다.
- X91148A 모듈을 스토리지 어댑터로 추가하려면 슬롯 3 및/또는 7에 모듈을 설치해야 합니다.
- X91148A 모듈을 100GbE NIC로 추가하는 경우 열려 있는 모든 슬롯을 사용할 수 있습니다. 그러나 기본적으로 슬롯 3과 7은 스토리지 슬롯으로 설정됩니다. 이러한 슬롯을 네트워크 슬롯으로 사용하고 NS224 셸프를 추가하지 않으려면 각 포트에 대한 'STORAGE PORT MODIFY-NODE_NODE NAME_-PORT_PORT NAME_-MODE NETWORK' 명령과 함께 네트워킹용 슬롯을 수정해야 합니다. X91148A 모듈에서 네트워킹용으로 사용할 수 있는 다른 슬롯은 Hardware Universe를 참조하십시오.

  "NetApp Hardware Universe를 참조하십시오"

- 시스템의 다른 모든 구성 요소가 올바르게 작동해야 합니다. 그렇지 않은 경우 기술 지원 부서에 문의해야 합니다.

옵션 **1:** 열려 있는 슬롯이 없는 시스템에 **X91148A** 모듈을 **NIC** 모듈로 추가합니다

완전히 채워진 시스템에 하나 이상의 X91148A NIC 모듈을 설치하려면 시스템에 있는 하나 이상의 기존 NIC 또는 스토리지 모듈을 제거해야 합니다.

단계

1. X91148A 모듈을 X91148A 모듈과 포트 수가 동일한 NIC 모듈이 포함된 슬롯에 추가하는 경우, LIF는 컨트롤러 모듈이 종료될 때 자동으로 마이그레이션됩니다. 교체할 NIC 모듈에 X91148A 모듈보다 많은 포트가 있는 경우 영향을 받는 LIF를 다른 홈 포트에 영구적으로 재할당해야 합니다. 을 참조하십시오 "LIF 마이그레이션" System

Manager를 사용하여 LIF를 영구적으로 이동하는 방법에 대한 자세한 내용은 다음을 참조하십시오

2. 컨트롤러 A 종료:
   a. 자동 반환 비활성화:'storage failover modify -node local -auto-반환 false'
   b. 'storage failover takeover -ofnode_target_node_name_' 타겟 노드를 인수합니다

      콘솔 연결에서 테이크오버가 완료되면 노드가 로더 프롬프트로 떨어집니다.

3. 아직 접지되지 않은 경우 올바르게 접지하십시오.
4. 대상 I/O 모듈의 케이블을 뽑습니다.
5. 섀시에서 대상 I/O 모듈을 분리합니다.
   a. 문자 및 번호가 매겨진 캠 버튼을 누릅니다.

      캠 버튼이 섀시에서 멀어져 있습니다.

   b. 캠 래치가 수평 위치에 올 때까지 아래로 돌립니다.

      I/O 모듈이 섀시에서 분리되어 I/O 슬롯에서 약 1.3cm 정도 이동합니다.

   c. 모듈 면의 측면에 있는 당김 탭을 당겨 섀시에서 I/O 모듈을 분리합니다.

      입출력 모듈이 있던 슬롯을 추적해야 합니다.

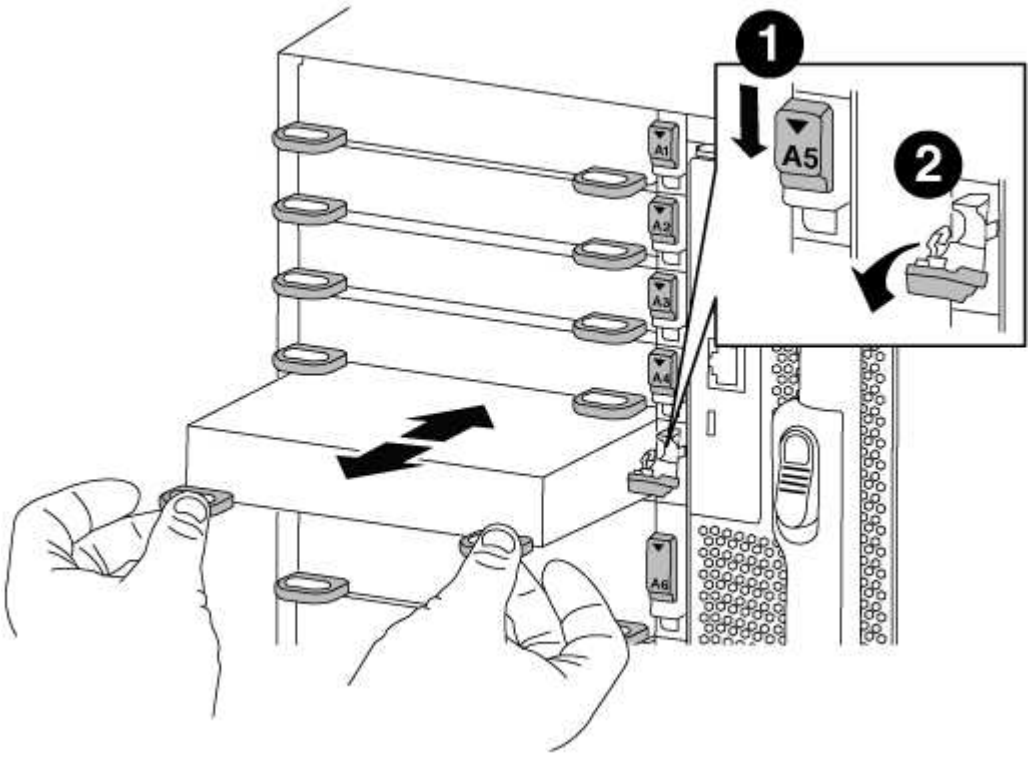

1	

문자 및 숫자 I/O 캠 래치	
❷	
I/O 캠 래치가 완전히 잠금 해제되었습니다	

6. X91148A 모듈을 대상 슬롯에 장착하십시오.
   a. X91148A 모듈을 슬롯의 모서리에 맞춥니다.
   b. 문자 및 번호가 매겨진 I/O 캠 래치가 I/O 캠 핀과 맞물릴 때까지 X91148A 모듈을 슬롯에 밀어 넣습니다.
   c. I/O 캠 래치를 끝까지 밀어 모듈을 제자리에 고정합니다.
7. 분리 및 설치 단계를 반복하여 컨트롤러 A의 추가 모듈을 교체합니다
8. 데이터 스위치에 모듈 또는 모듈을 케이블로 연결합니다.
9. 컨트롤러 A:'boot_ONTAP'을 재부팅합니다
10. 파트너 노드의 반환: 'storage failover 반환 - ofnode target_node_name'
11. 'Storage failover modify -node local -auto-반환 true'가 비활성화되면 자동 반환이 활성화됩니다
12. X91148A 모듈을 슬롯 3 또는 7에 NIC 모듈로 추가한 경우, 네트워킹의 경우 포트마다 'STORAGE PORT MODIFY-NODE_NODE NAME_-PORT_PORT NAME_-MODE NETWORK' 명령어를 사용한다.
13. 컨트롤러 B에 대해 이 단계를 반복합니다

옵션 **2:** 열려 있는 슬롯이 없는 시스템에 **X91148A** 모듈을 스토리지 모듈로 추가

완전히 채워진 시스템에 하나 이상의 X91148A 스토리지 모듈을 설치하려면 시스템에 있는 하나 이상의 기존 NIC 또는 스토리지 모듈을 제거해야 합니다.

- 이 절차에서는 슬롯 3 및/또는 7에 X91148A 모듈을 설치하는 것으로 가정합니다.

단계

1. X91148A 모듈을 슬롯 3 및/또는 7의 스토리지 모듈로 추가하는 경우 에 설명된 대로 기존 NIC 모듈이 있는 슬롯에 System Manager를 사용하여 LIF를 다른 홈 포트로 영구적으로 마이그레이션합니다 "LIF 마이그레이션".
2. 컨트롤러 A 종료:
   a. 자동 반환 비활성화:'storage failover modify -node local -auto-반환 false'
   b. 'storage failover takeover -ofnode target_node_name' 타겟 노드를 인수합니다

      콘솔 연결에서 테이크오버가 완료되면 노드가 로더 프롬프트로 떨어집니다.
3. 아직 접지되지 않은 경우 올바르게 접지하십시오.
4. 대상 I/O 모듈의 케이블을 뽑습니다.
5. 섀시에서 대상 I/O 모듈을 분리합니다.
   a. 문자 및 번호가 매겨진 캠 버튼을 누릅니다.

캠 버튼이 섀시에서 멀어져 있습니다.

b. 캠 래치가 수평 위치에 올 때까지 아래로 돌립니다.

I/O 모듈이 섀시에서 분리되어 I/O 슬롯에서 약 1.3cm 정도 이동합니다.

c. 모듈 면의 측면에 있는 당김 탭을 당겨 섀시에서 I/O 모듈을 분리합니다.

입출력 모듈이 있던 슬롯을 추적해야 합니다.

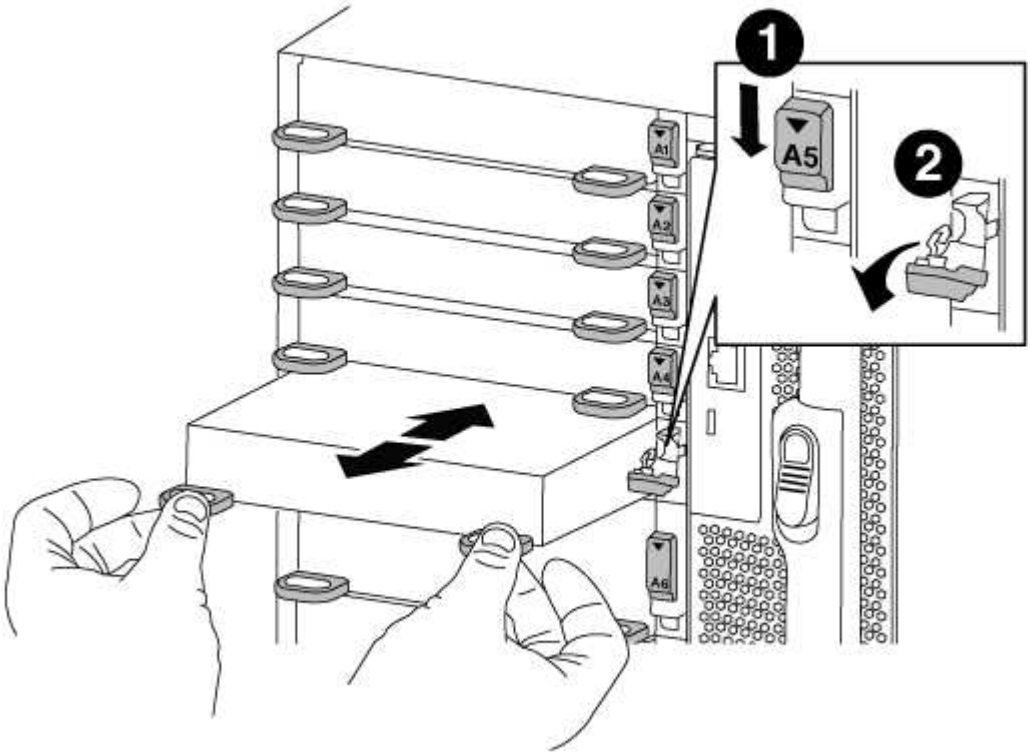

❶	
문자 및 숫자 I/O 캠 래치	
❷	
I/O 캠 래치가 완전히 잠금 해제되었습니다	

6. 슬롯 3에 X91148A 모듈을 장착하십시오.
   a. X91148A 모듈을 슬롯의 모서리에 맞춥니다.
   b. 문자 및 번호가 매겨진 I/O 캠 래치가 I/O 캠 핀과 맞물릴 때까지 X91148A 모듈을 슬롯에 밀어 넣습니다.
   c. I/O 캠 래치를 끝까지 밀어 모듈을 제자리에 고정합니다.
   d. 스토리지용 두 번째 X91148A 모듈을 설치하는 경우 슬롯 7의 모듈에 대한 분리 및 설치 단계를 반복합니다.

7. 컨트롤러 A:'boot_ONTAP'을 재부팅합니다
8. 파트너 노드의 반환: 'storage failover 반환 - ofnode_target_node_name_'
9. 'Storage failover modify -node local -auto-반환 true'가 비활성화되면 자동 반환이 활성화됩니다
10. 컨트롤러 B에 대해 이 단계를 반복합니다
11. 에 설명된 대로 NS224 쉘프를 설치하고 케이블을 연결합니다 "NS224 드라이브 쉘프 핫 추가".

Copyright Information

Copyright © 2022 NetApp, Inc. All rights reserved. Printed in the U.S. No part of this document covered by copyright may be reproduced in any form or by any means-graphic, electronic, or mechanical, including photocopying, recording, taping, or storage in an electronic retrieval system- without prior written permission of the copyright owner.

Software derived from copyrighted NetApp material is subject to the following license and disclaimer:

THIS SOFTWARE IS PROVIDED BY NETAPP “AS IS” AND WITHOUT ANY EXPRESS OR IMPLIED WARRANTIES, INCLUDING, BUT NOT LIMITED TO, THE IMPLIED WARRANTIES OF MERCHANTABILITY AND FITNESS FOR A PARTICULAR PURPOSE, WHICH ARE HEREBY DISCLAIMED. IN NO EVENT SHALL NETAPP BE LIABLE FOR ANY DIRECT, INDIRECT, INCIDENTAL, SPECIAL, EXEMPLARY, OR CONSEQUENTIAL DAMAGES (INCLUDING, BUT NOT LIMITED TO, PROCUREMENT OF SUBSTITUTE GOODS OR SERVICES; LOSS OF USE, DATA, OR PROFITS; OR BUSINESS INTERRUPTION) HOWEVER CAUSED AND ON ANY THEORY OF LIABILITY, WHETHER IN CONTRACT, STRICT LIABILITY, OR TORT (INCLUDING NEGLIGENCE OR OTHERWISE) ARISING IN ANY WAY OUT OF THE USE OF THIS SOFTWARE, EVEN IF ADVISED OF THE POSSIBILITY OF SUCH DAMAGE.

NetApp reserves the right to change any products described herein at any time, and without notice. NetApp assumes no responsibility or liability arising from the use of products described herein, except as expressly agreed to in writing by NetApp. The use or purchase of this product does not convey a license under any patent rights, trademark rights, or any other intellectual property rights of NetApp.

The product described in this manual may be protected by one or more U.S. patents, foreign patents, or pending applications.

RESTRICTED RIGHTS LEGEND: Use, duplication, or disclosure by the government is subject to restrictions as set forth in subparagraph (c)(1)(ii) of the Rights in Technical Data and Computer Software clause at DFARS 252.277-7103 (October 1988) and FAR 52-227-19 (June 1987).

Trademark Information

NETAPP, the NETAPP logo, and the marks listed at http://www.netapp.com/TM are trademarks of NetApp, Inc. Other company and product names may be trademarks of their respective owners.