캐비닛을 설치합니다

ONTAP Systems

NetApp
April 13, 2022

This PDF was generated from https://docs.netapp.com/ko-kr/ontap-systems/platform-supplemental/42u-1280mm-install.html on April 13, 2022. Always check docs.netapp.com for the latest.

목차

캐비닛을 설치합니다 1
시스템 캐비닛을 설치합니다 1
캐비닛 상호 연결 키트를 설치합니다 1
볼트 다운 키트를 장착하십시오 7
추가 지지 레일을 설치합니다 8
시스템 캐비닛에 장비를 설치합니다 9
시스템 캐비닛의 전원을 켭니다 10

캐비닛을 설치합니다

시스템 캐비닛을 설치합니다

NetApp 장비가 이미 있는 경우 NetApp 스토리지 컨트롤러 및 디스크 쉘프가 설치된 시스템 캐비닛 또는 빈 시스템 캐비닛으로 주문할 수 있습니다. 옵션 상호 연결 키트를 사용하여 여러 시스템 캐비닛을 함께 연결할 수 있으며, 옵션 볼트 다운 키트를 사용하여 데이터 센터 플로어에 연결할 수 있습니다.

캐비닛 상호 연결 키트를 설치합니다

옵션 캐비닛 상호 연결 키트를 사용하여 시스템 캐비닛을 함께 연결할 수 있습니다. 캐비닛이 분리되어 시스템 케이블이 손상되지 않도록 키트를 설치하는 것이 좋습니다.

1. 시스템 캐비닛을 서로 가까이 놓습니다.

   캐비닛은 다음 그림과 같이 배열해야 하며, 캐비닛은 중앙에 컨트롤러 모듈이 있고 캐비닛은 양쪽에 디스크 쉘프가 추가로 있습니다. 캐비닛의 면은 서로 가까이 있어야 하지만 아직 서로 닿지 않아도 됩니다.

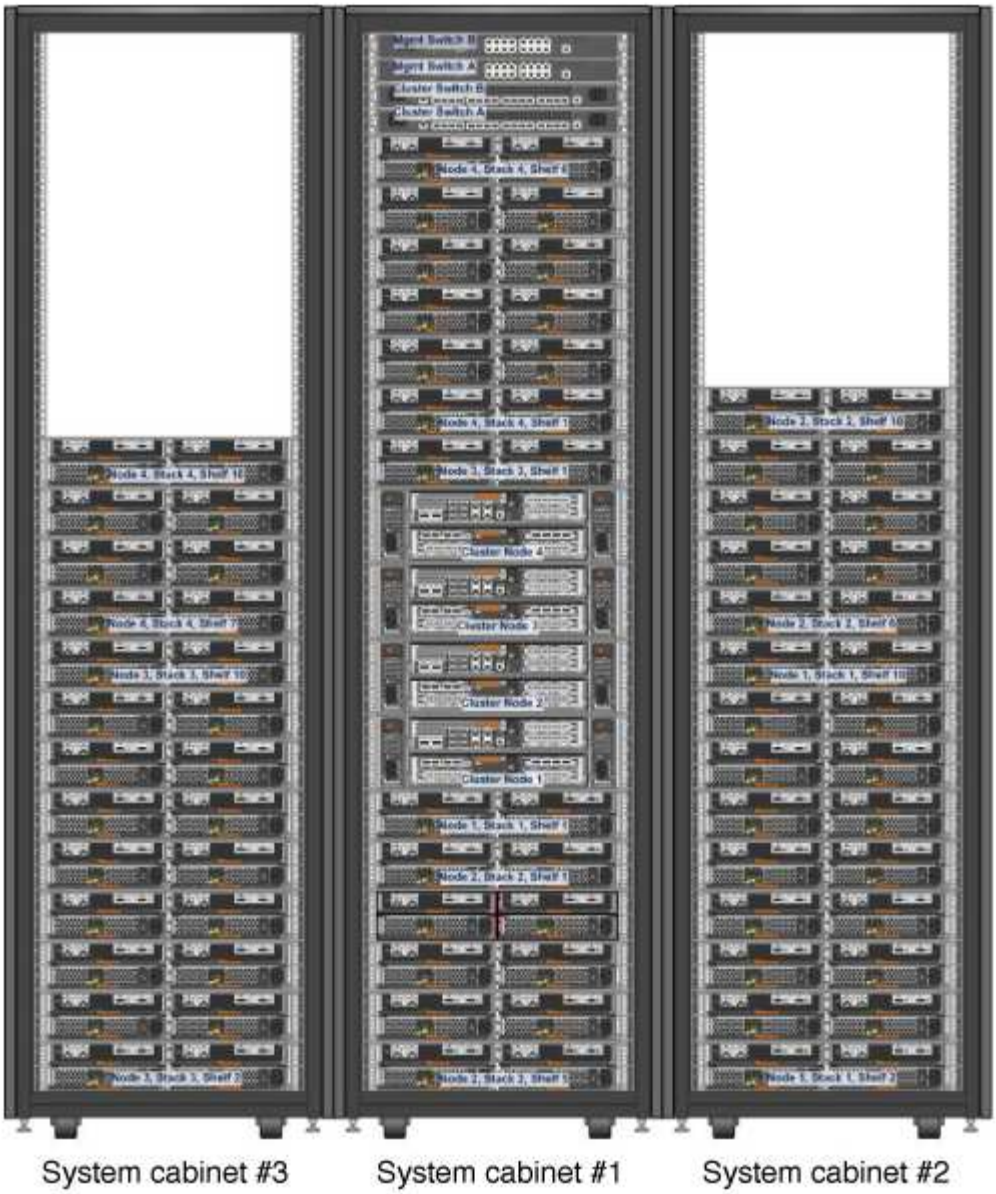

2. 권장 사항에 따라 측면 패널을 장착한 상태에서 상호 연결 키트를 설치하는 경우 포장을 푸는 동안 분리한 측면 패널을 다시 설치합니다.
   a. 측면 패널을 들어 올려 시스템 캐비닛 바닥에서 15도 정도 떨어진 다음 시스템 캐비닛 프레임 상단의 립 위에 걸어 놓습니다.
   b. 측면 패널을 캐비닛 프레임 쪽으로 부드럽게 밀어 넣은 다음 키로 제자리에 고정합니다.
   c. 나머지 측면 패널에 대해 이러한 하위 단계를 반복합니다.
3. 측면 패널을 제거한 상태에서 상호 연결 키트를 설치하는 경우 캐비닛이 만나는 모서리에 힌지가 있는 전면 도어를 분리합니다.
   a. 탈거 중인 프론트 도어를 잠금 해제하고 여십시오.
   b. 다음 그림을 참조하여 조명이 들어오는 베젤의 전원을 분리합니다.

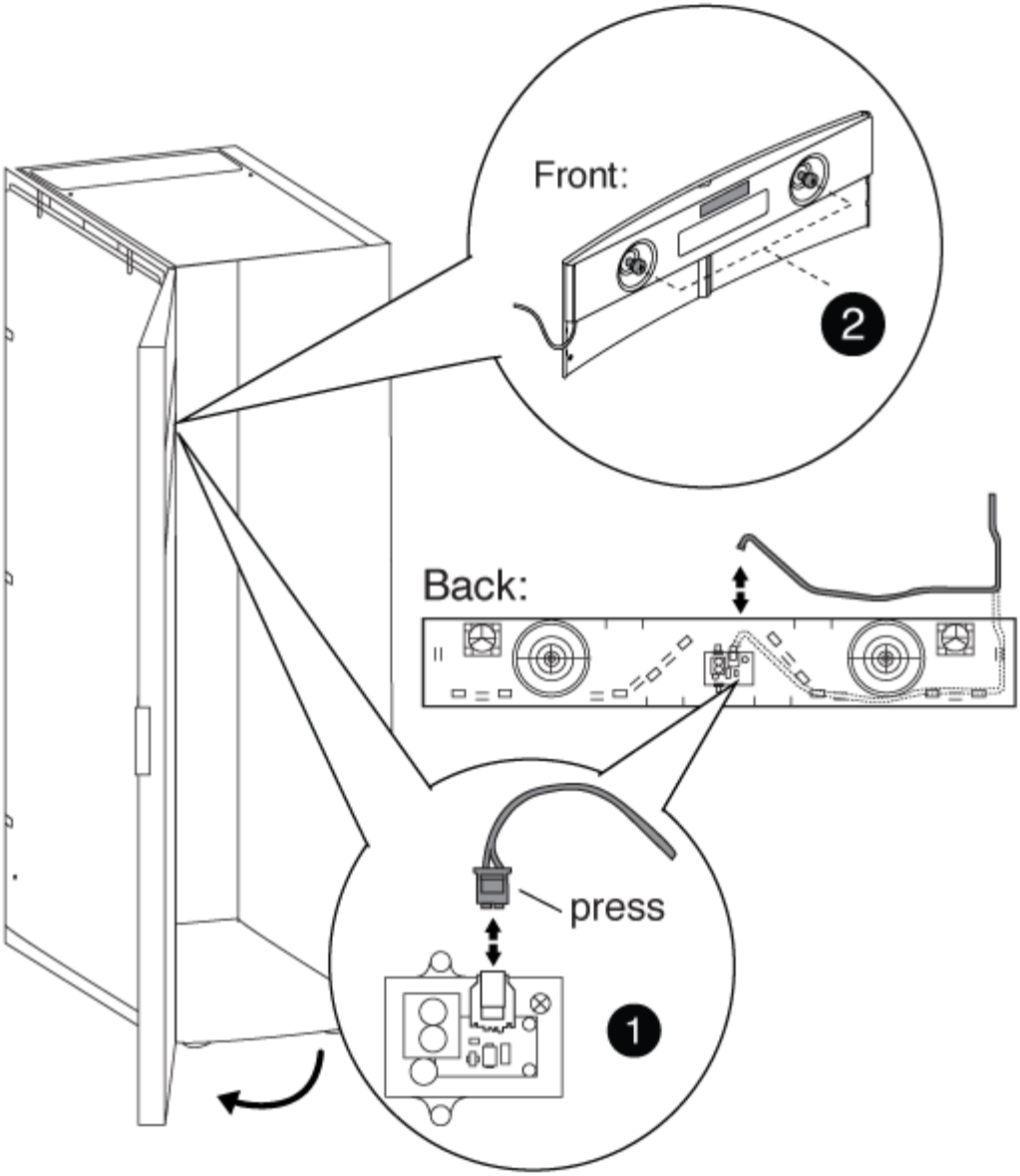

1	
조명이 들어오는 베젤 회로 보드 및 케이블	
2	
후면 패널 및 손잡이 나사	

c. 다음 그림을 참조하여 프론트 도어를 탈거하십시오.

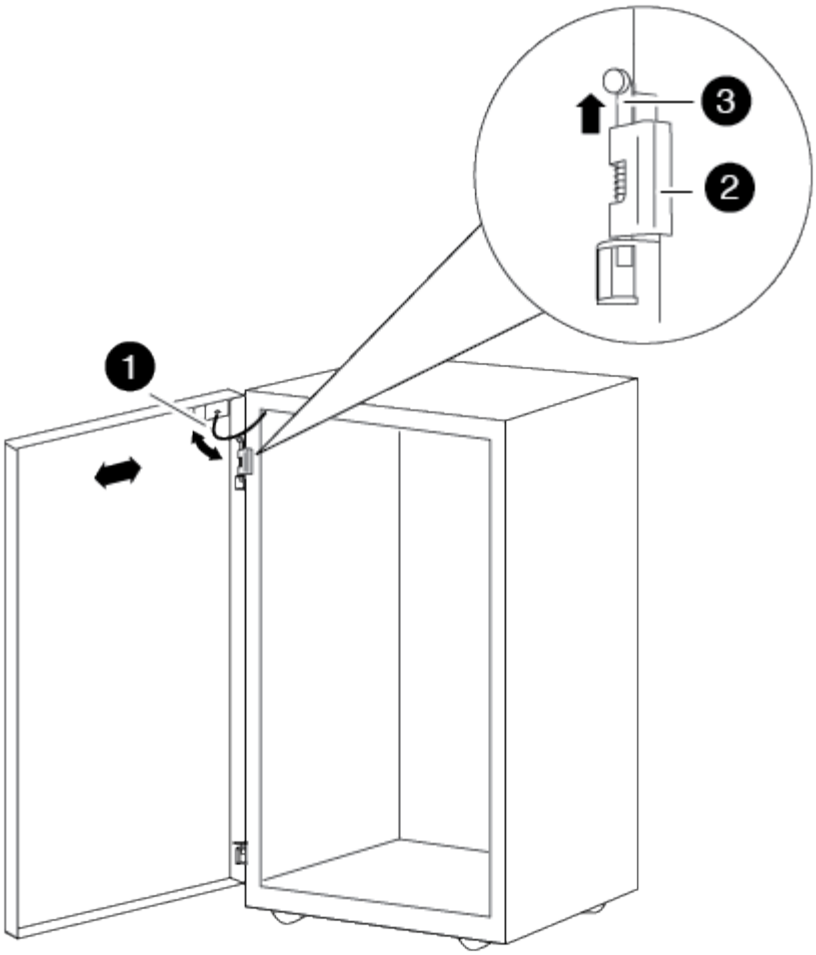

1	
도어 접지 케이블	
2	
도어 상단 힌지	
3	
힌지 핀	

+ 분리된 도어가 실수로 손상되지 않도록 안전한 곳에 두십시오.

4. 캐비닛이 만나는 모서리에 힌지가 있는 후면 도어를 분리합니다.
   a. 분리할 후면 도어를 잠금 해제하고 엽니다.
   b. 상단 힌지 핀이 힌지 바닥에 닿을 때까지 들어 올립니다.
   c. 도어 상단을 시스템 캐비닛 프레임에서 조심스럽게 떼어냅니다.

d. 하단 힌지에서 도어를 들어 올린 다음 도어를 한쪽에 둡니다.

5. 시스템 캐비닛을 완전히 함께 이동한 다음 시스템 캐비닛 아래쪽에 있는 4개의 수평 조정 받침대를 조정하여 정렬 및 수평을 조정합니다.

6. 상호 연결 브래킷을 설치합니다.

   - 시스템 캐비닛 측면 패널이 켜진 상태로 상호 연결 브래킷을 설치할 경우 다음 그림을 참조하십시오

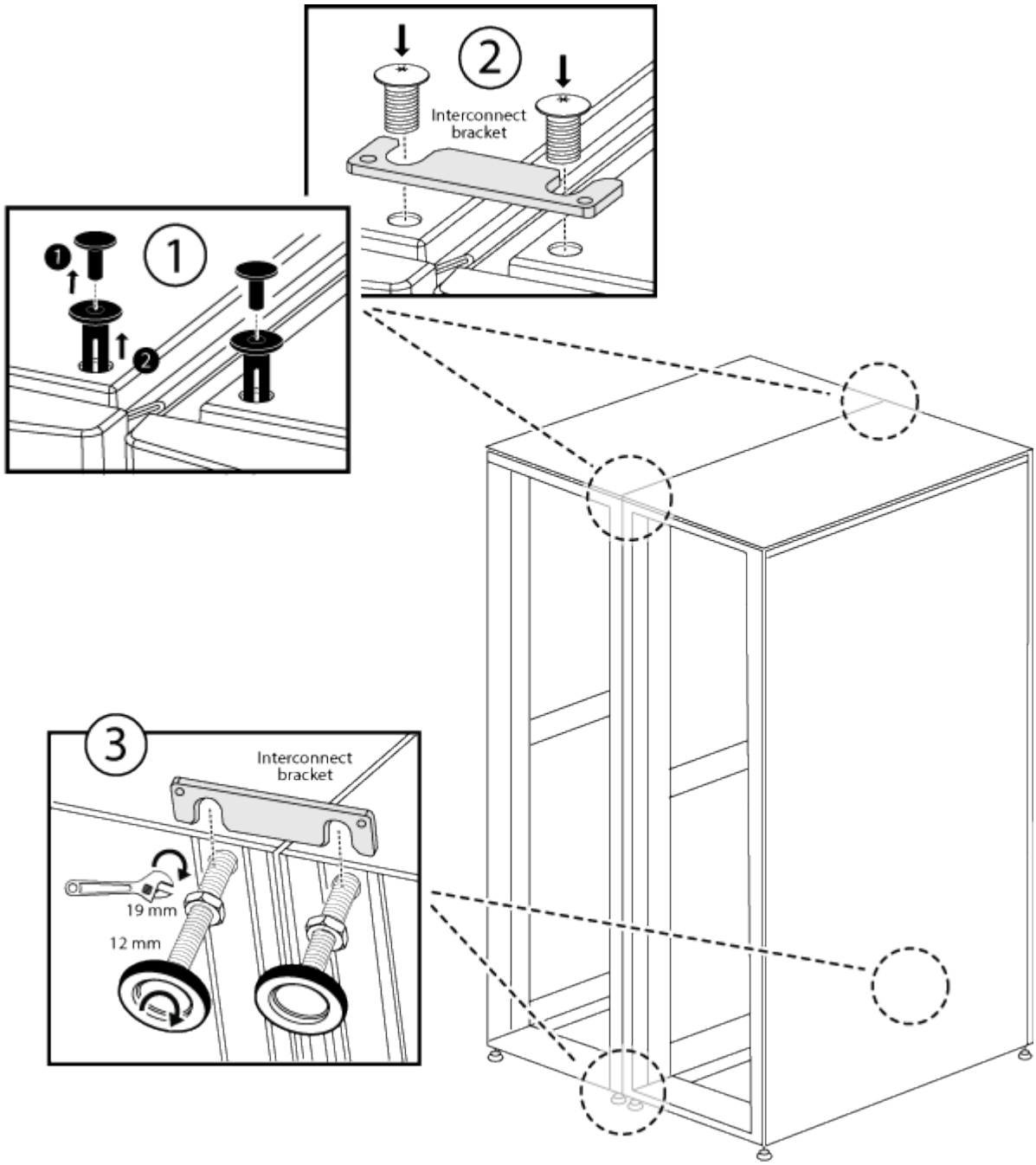

.

❶	
시스템 캐비닛 상단의 플라스틱 압인 리벳	

❷
상단 상호 연결 브래킷
❸
하단 상호 연결 브래킷

+

- 시스템 캐비닛 측면 패널이 꺼진 상태에서 상호 연결 브래킷을 설치하는 경우 다음 그림을 참조하십시오

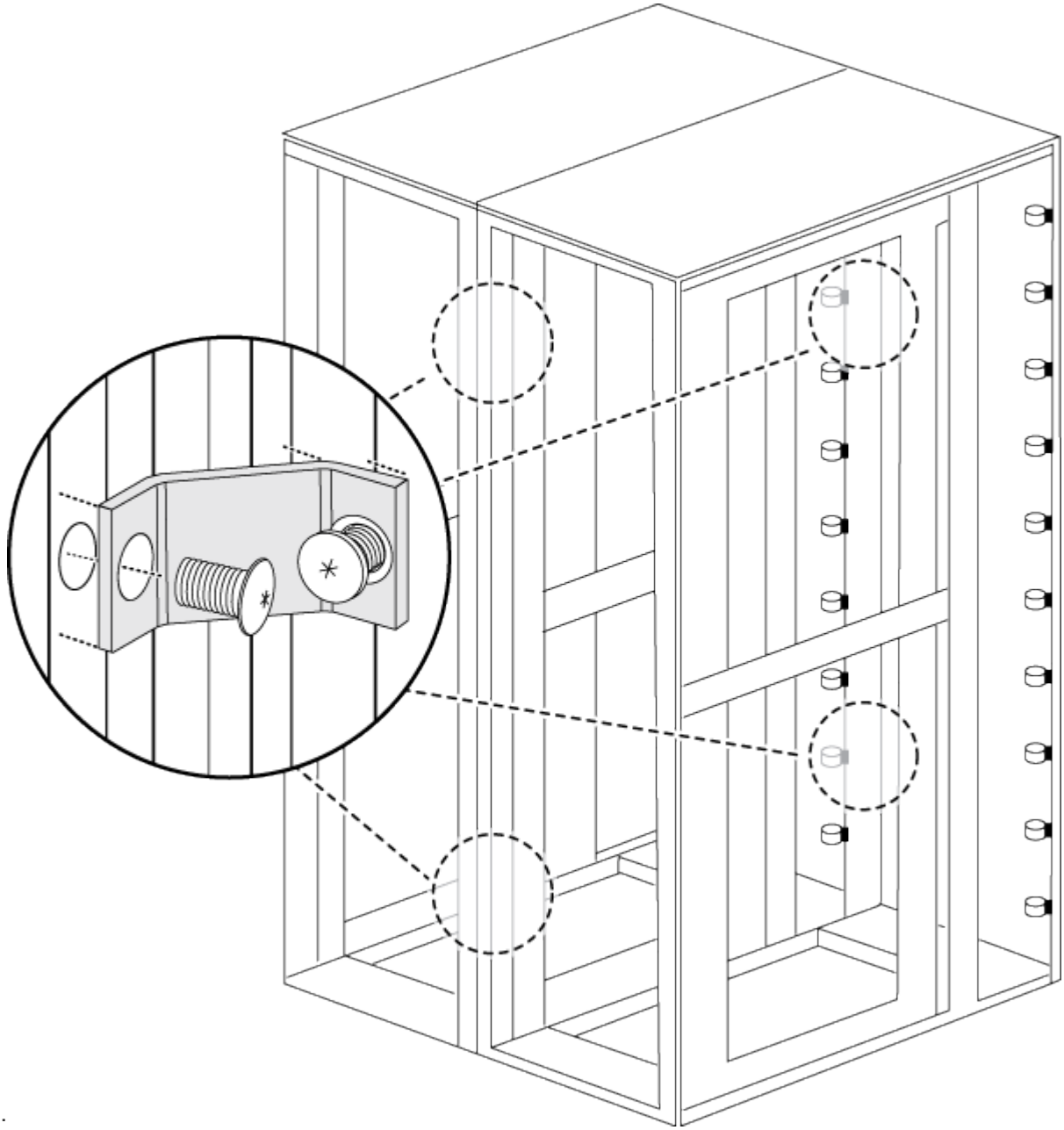

.

7. 나머지 시스템 캐비닛에 대해서도 이 과정을 반복합니다.

8. 모든 상호 연결 브래킷 나사를 조입니다.

볼트 다운 키트를 장착하십시오

옵션 볼트 다운 키트를 설치하여 시스템 캐비닛을 바닥에 고정할 수 있습니다. 키트를 설치하면 시스템 캐비닛이 제 위치에서 굴러가지 않습니다.

각 볼트-다운 브래킷에 대해 바닥에 적절한 앵커 볼트를 제공해야 합니다.

1. 시스템 캐비닛을 설치할 바닥의 영역을 표시한 다음 캐비닛을 제자리에 밀어 넣습니다.

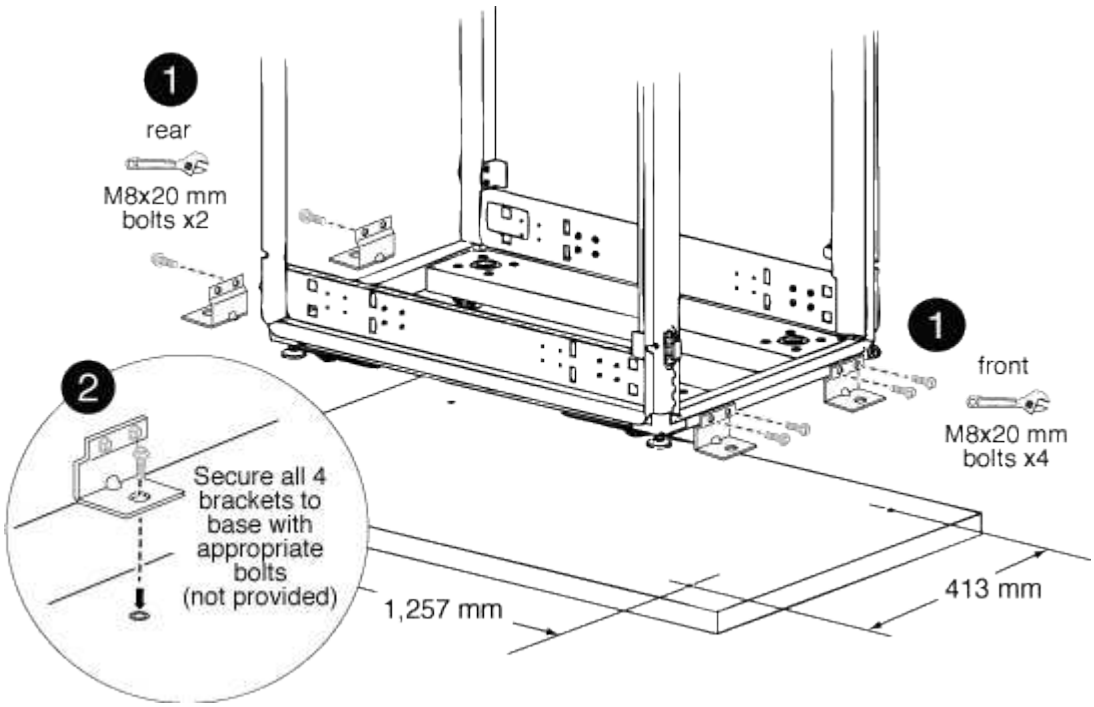

1	
프론트 및 리어 볼트 다운 브래킷	
2	
브래킷의 바닥 고정점 위치	

2. 리어 볼트 다운 브래킷이 바닥에 고정될 고정 지점을 표시한 다음 브래킷 구멍을 뚫으십시오.

   바닥에 적합한 볼트 크기 및 유형을 사용하십시오.

3. 볼트 다운 브래킷이 너무 낮아 시스템 캐비닛 프레임의 장착 지점과 정렬되지 않는 경우 스페이서 브래킷을 바닥의 구멍에 놓습니다.
4. 리어 브래킷을 플로어에 느슨하게 볼트로 연결한 다음 키트 볼트를 사용하여 브래킷을 캐비닛 프레임에 볼트로 고정하십시오.

5. 프론트 볼트 다운 브래킷이 바닥에 고정될 고정 지점을 표시한 다음 브래킷 구멍을 뚫으십시오.
6. 볼트 다운 브래킷이 너무 낮아 시스템 캐비닛 프레임의 장착 지점과 정렬되지 않는 경우 스페이서 브래킷을 바닥의 구멍에 놓습니다.
7. 프론트 브래킷을 바닥에 볼트로 고정한 다음 키트 볼트를 사용하여 브래킷을 캐비닛 프레임에 볼트로 고정시킵니다.
8. 필요에 따라 수평 조정 받침대를 내린 다음 리어 볼트 다운 브래킷을 바닥에 조입니다.

추가 지지 레일을 설치합니다

시스템 캐비닛에는 일부 지지 레일이 이미 설치되어 있습니다. 시스템에 추가 지원 레일이 필요한 경우 시스템 구성 요소를 설치하기 전에 해당 레일을 설치해야 합니다.

이 작업은 DS212C 및 DE212C 디스크 쉘프를 제외한 모든 컨트롤러 및 디스크 쉘프에 적용됩니다. 해당 디스크 쉘프 2개에 해당하는 레일 키트 전단의 지침을 사용하십시오.

"2 포스트 또는 4 포스트 랙에 DE212C 또는 DS212C 선반 설치"

1. 장비에 필요한 공간을 결정합니다.

   장비 높이에 따라 장비가 필요한 U 공간(U당 1.75인치)을 계산한 다음 사용 가능한 공간에 따라 시스템 캐비닛에 장비를 설치할 위치를 결정합니다.

2. 지지대 레일이 필요한 위치를 찾은 후 다음 그림을 참조하여 설치합니다.

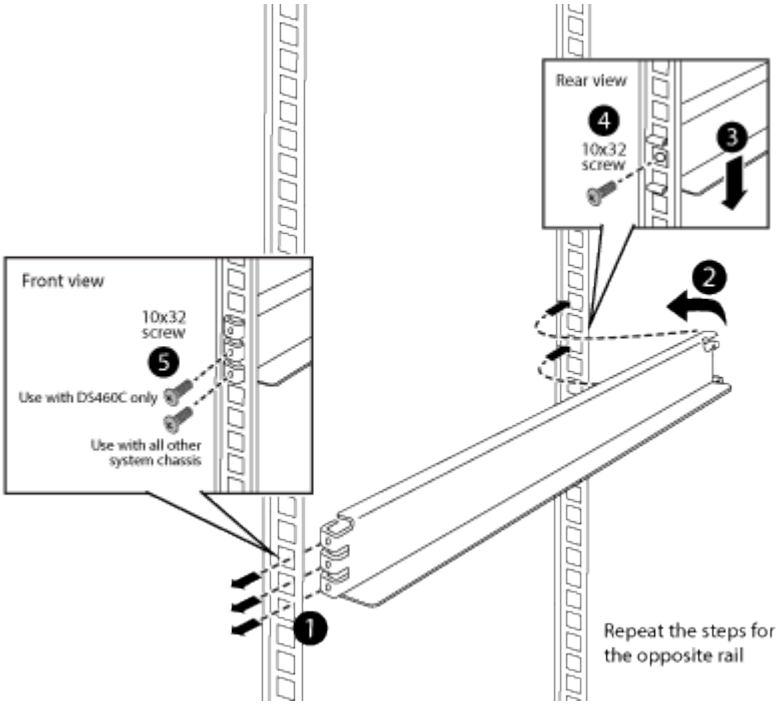

3. 장비 장착 플랜지가 지지 레일의 나사 구멍을 지나 연장되면 필요한 경우 지지 레일 위에 케이지 너트를 설치합니다.

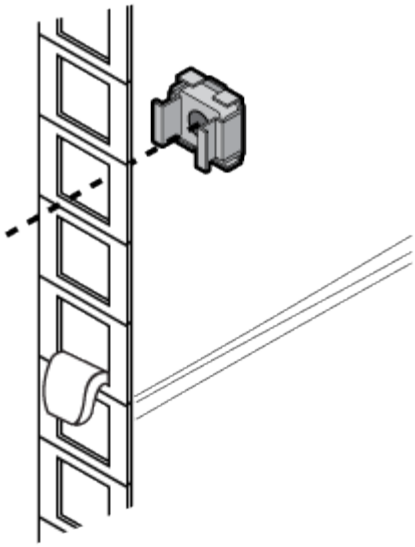

시스템 캐비닛에 장비를 설치합니다

시스템 캐비닛에 추가 지원 레일을 설치한 후에는 미리 채워진 시스템 캐비닛에 더 많은 시스템 구성 요소를 추가하거나 기존 시스템 구성 요소를 빈 시스템 캐비닛에 추가할 수 있습니다.

1. 시스템 캐비닛과 전면 도어가 열려 있지 않은 경우 시스템 캐비닛의 후면 도어를 잠금 해제하고 엽니다.
2. 장비와 함께 제공된 설치 지침에 설명된 대로 장비를 시스템 캐비닛에 설치합니다.

   스토리지 컨트롤러는 시스템 캐비닛 중앙에 있어야 합니다. 디스크 쉘프는 스토리지 컨트롤러 위와 아래에 있어야 합니다. 모든 스위치는 시스템 캐비닛 맨 위에 있어야 합니다.

   > 장비 장착 플랜지가 지지 레일의 나사 구멍을 지나 연장되는 경우 장비를 캐비닛에 똑바로 고정하기 위해 필요한 경우 지지 레일 위에 케이지 너트를 설치하십시오.

3. 시스템 캐비닛의 빈 베이 위에 블랭킹 패널을 설치합니다.

   장비가 이미 설치된 시스템 캐비닛을 받는 경우 다음 그림과 같이 빈 캐비닛 베이 바로 아래에 있는 장비 상단의 타이다운 레일을 제거해야 합니다.

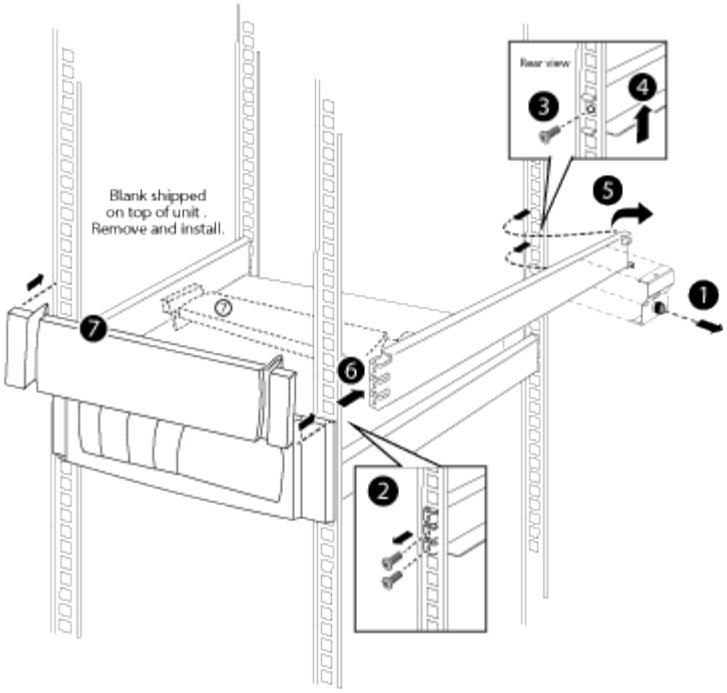

4. 전면 및 후면 시스템 캐비닛 도어를 다시 설치합니다.

시스템 캐비닛의 전원을 켭니다

PDU에 시스템 구성 요소를 연결하고 PDU 케이블을 AC 전원에 연결한 다음 전원을 켭니다.

시스템 캐비닛의 각 PDU에 대해 사용할 수 있는 별도의 전원 회로가 있어야 합니다.

1. PDU에 장비를 연결하고 각 구성 요소의 전원 공급 장치를 시스템 캐비닛의 반대쪽에 있는 PDU에 연결합니다.
2. 시스템 캐비닛의 구멍을 통해 PDU 전원 케이블을 연결합니다.

   다음 개구부 중 하나를 사용하십시오.

   - 시스템 캐비닛 상단
   - 시스템 캐비닛의 후면 도어 하단과 프레임 사이
   - 시스템 캐비닛 아래와 바닥 구멍을 통해
3. PDU의 전원 스위치 또는 회로 차단기를 끕니다.
4. 각 PDU 전원 케이블을 별도의 AC 회로에 있는 개별 AC 전원에 연결합니다.
5. 전원 스위치 또는 회로 차단기를 PDU에 켭니다.
6. 구성 요소의 전원을 켠 다음 시스템을 부팅합니다.
7. 시스템 캐비닛 도어를 닫고 잠급니다.

Copyright Information

Copyright © 2022 NetApp, Inc. All rights reserved. Printed in the U.S. No part of this document covered by copyright may be reproduced in any form or by any means-graphic, electronic, or mechanical, including photocopying, recording, taping, or storage in an electronic retrieval system- without prior written permission of the copyright owner.

Software derived from copyrighted NetApp material is subject to the following license and disclaimer:

THIS SOFTWARE IS PROVIDED BY NETAPP “AS IS” AND WITHOUT ANY EXPRESS OR IMPLIED WARRANTIES, INCLUDING, BUT NOT LIMITED TO, THE IMPLIED WARRANTIES OF MERCHANTABILITY AND FITNESS FOR A PARTICULAR PURPOSE, WHICH ARE HEREBY DISCLAIMED. IN NO EVENT SHALL NETAPP BE LIABLE FOR ANY DIRECT, INDIRECT, INCIDENTAL, SPECIAL, EXEMPLARY, OR CONSEQUENTIAL DAMAGES (INCLUDING, BUT NOT LIMITED TO, PROCUREMENT OF SUBSTITUTE GOODS OR SERVICES; LOSS OF USE, DATA, OR PROFITS; OR BUSINESS INTERRUPTION) HOWEVER CAUSED AND ON ANY THEORY OF LIABILITY, WHETHER IN CONTRACT, STRICT LIABILITY, OR TORT (INCLUDING NEGLIGENCE OR OTHERWISE) ARISING IN ANY WAY OUT OF THE USE OF THIS SOFTWARE, EVEN IF ADVISED OF THE POSSIBILITY OF SUCH DAMAGE.

NetApp reserves the right to change any products described herein at any time, and without notice. NetApp assumes no responsibility or liability arising from the use of products described herein, except as expressly agreed to in writing by NetApp. The use or purchase of this product does not convey a license under any patent rights, trademark rights, or any other intellectual property rights of NetApp.

The product described in this manual may be protected by one or more U.S. patents, foreign patents, or pending applications.

RESTRICTED RIGHTS LEGEND: Use, duplication, or disclosure by the government is subject to restrictions as set forth in subparagraph (c)(1)(ii) of the Rights in Technical Data and Computer Software clause at DFARS 252.277-7103 (October 1988) and FAR 52-227-19 (June 1987).

Trademark Information

NETAPP, the NETAPP logo, and the marks listed at http://www.netapp.com/TM are trademarks of NetApp, Inc. Other company and product names may be trademarks of their respective owners.