섀시

ONTAP Systems

NetApp
February 22, 2022

This PDF was generated from https://docs.netapp.com/ko-kr/ontap-systems/a300/chassis-replace-overview.html on February 22, 2022. Always check docs.netapp.com for the latest.

목차

섀시 1

- 섀시 교체 개요 - AFF A300 1
- 컨트롤러 종료 — AFF A300 1
- Hardware-AFF A300 교체 4
- 구성 복원 및 확인 - AFF A300 10

섀시

섀시 교체 개요 - AFF A300

섀시를 교체하려면 전원 공급 장치, 팬 및 컨트롤러 모듈을 손상된 섀시에서 새 섀시로 이동하고 손상된 섀시를 장비 랙 또는 시스템 캐비닛에서 손상된 섀시와 동일한 모델의 새 섀시로 바꿔야 합니다.

시스템의 다른 모든 구성 요소가 올바르게 작동해야 합니다. 그렇지 않은 경우 기술 지원 부서에 문의해야 합니다.

- 이 절차는 시스템에서 지원하는 모든 버전의 ONTAP에서 사용할 수 있습니다.
- 이 절차는 컨트롤러 모듈 또는 모듈을 새 섀시로 이동하는 가정과 NetApp의 새 구성 요소로 이루어져 있습니다.
- 이 절차는 중단을 따릅니다. 2노드 클러스터의 경우, 다중 노드 클러스터의 서비스 중단이 완전히 완료되고 부분 중단이 발생할 것입니다.

컨트롤러 종료 — AFF A300

섀시를 교체하려면 컨트롤러를 종료해야 합니다.

옵션 1: 노드를 종료합니다

새 섀시로 노드를 이동하기 전에 섀시의 노드 또는 노드를 종료해야 합니다.

이 작업에 대해

- 노드가 2개 이상인 클러스터가 있는 경우 쿼럼에 있어야 합니다. 클러스터가 쿼럼에 없거나 정상 노드에 자격 및 상태에 대한 "거짓"이 표시되는 경우 손상된 노드를 종료하기 전에 문제를 해결해야 합니다(참조) "CLI를 사용한 관리 개요".
- AutoSupport가 활성화된 경우 'system node AutoSupport invoke -node * -type all-message MAINT=number_of_hours_downh' AutoSupport 메시지를 호출하여 자동 케이스 생성을 억제합니다

  다음 AutoSupport 메시지는 두 시간 동안 자동 케이스 생성을 억제합니다: ' cluster1: * > system node AutoSupport invoke - node * -type all-message MAINT=2h'

단계

1. 시스템에 2개의 컨트롤러 모듈이 있는 경우 HA 쌍을 비활성화합니다.

시스템에서 **clustered ONTAP**을 실행하는 경우…	그러면…
클러스터 내 2개 노드	클러스터 ha 수정 설정 false 스토리지 장애 복구 수정 노드 Node0 설정 false
클러스터에 2개 이상의 노드가 있습니다	'Storage failover modify -node Node0 -enabled false'

2. 노드를 정지시키고 'system node halt-node_node_name_'을(를) 확인하라는 메시지가 나타나면 'y'를 누릅니다

   확인 메시지는 다음과 같습니다.

```
Warning: This operation will cause node "node-name" to be marked as
unhealthy. Unhealthy nodes do not participate in quorum voting. If the
node goes out of service and one more node goes out of service there
will be a data serving failure for the entire cluster. This will cause a
client disruption. Use "cluster show" to verify cluster state. If
possible bring other nodes online to improve the resiliency of this
cluster.

Do you want to continue? {y|n}:
```

   ⓘ 비휘발성 메모리(NVMEM/NVRAM)에서 기록되지 않은 데이터가 손실되지 않도록 섀시를 교체하기 전에 완전 시스템 종료를 수행해야 합니다. 시스템에 따라 NVMEM/NVRAM LED가 깜박이면 NVMEM/NVRAM에 디스크에 저장되지 않은 콘텐츠가 있습니다. 노드를 재부팅하고 이 절차의 처음부터 시작해야 합니다. 노드를 완전히 종료하려고 반복적으로 시도하는 경우, 디스크에 저장되지 않은 데이터가 손실될 수 있습니다.

3. 해당되는 경우 HA 쌍 구성에서 쿼럼 오류 메시지가 발생하지 않도록 두 번째 노드를 중단합니다. 'system node halt-node_second_node_name_-ignore-quorum-warnings true-skip-lif-migration-before-shutdown true'

   메시지가 나타나면 y를 선택합니다.

옵션 2: 컨트롤러는 2노드 MetroCluster 구성에 있습니다

손상된 노드를 종료하려면 노드 상태를 확인하고, 필요한 경우 정상 노드가 손상된 노드 스토리지에서 데이터를 계속 제공할 수 있도록 노드 간에 전환해야 합니다.

이 작업에 대해

- NetApp Storage Encryption을 사용하는 경우 의 "FIPS 드라이브 또는 SED를 보호되지 않는 모드로 되돌리기" 섹션의 지침에 따라 MSID를 재설정해야 합니다 "CLI를 통한 NetApp 암호화 개요".
- 정상 노드에 전원을 공급하려면 이 절차의 마지막에 전원 공급 장치를 켜 두어야 합니다.

단계

1. 장애가 발생한 노드가 정상 노드인 'MetroCluster show'로 자동 전환되었는지 확인하려면 MetroCluster 상태를 확인하십시오
2. 자동 절체가 발생했는지 여부에 따라 다음 표에 따라 진행합니다.

장애가 있는 노드가...	그러면...
가 자동으로 전환되었습니다	다음 단계를 진행합니다.
가 자동으로 전환되지 않았습니다	정상 노드인 MetroCluster Switchover에서 계획된 절체 작업을 수행한다

장애가 있는 노드가...	그러면...
가 자동으로 전환되지 않고, 'MetroCluster switchover' 명령으로 전환을 시도했으며, 스위치오버가 거부되었습니다	거부권 메시지를 검토하고 가능한 경우 문제를 해결한 후 다시 시도하십시오. 문제를 해결할 수 없는 경우 기술 지원 부서에 문의하십시오.

3. 정상적인 클러스터에서 'MetroCluster 환원 단계 집계' 명령을 실행하여 데이터 애그리게이트를 재동기화합니다.

```
controller_A_1::> metrocluster heal -phase aggregates
[Job 130] Job succeeded: Heal Aggregates is successful.
```

치유가 거부되면 '-override-vetoes' 매개 변수를 사용하여 'MetroCluster 환원' 명령을 재실행할 수 있습니다. 이 선택적 매개 변수를 사용하는 경우 시스템은 복구 작업을 방지하는 모든 소프트 베인을 재정의합니다.

4. MetroCluster operation show 명령을 사용하여 작업이 완료되었는지 확인합니다.

```
controller_A_1::> metrocluster operation show
    Operation: heal-aggregates
      State: successful
Start Time: 7/25/2016 18:45:55
   End Time: 7/25/2016 18:45:56
     Errors: -
```

5. 'storage aggregate show' 명령을 사용하여 애그리게이트의 상태를 확인하십시오.

```
controller_A_1::> storage aggregate show
Aggregate     Size Available Used% State   #Vols  Nodes            RAID
Status
--------- -------- --------- ----- ------- ------ ----------------
------------
...
aggr_b2    227.1GB   227.1GB    0% online       0 mcc1-a2
raid_dp, mirrored, normal...
```

6. MetroCluster 환원 단계 루트 애그리게이트(heal-phase root-aggregate) 명령을 사용하여 루트 애그리게이트를 수정합니다.

```
mcc1A::> metrocluster heal -phase root-aggregates
[Job 137] Job succeeded: Heal Root Aggregates is successful
```

치유가 거부되면 -override-vetoes 매개변수를 사용하여 'MetroCluster 환원' 명령을 재실행할 수 있습니다. 이 선택적 매개 변수를 사용하는 경우 시스템은 복구 작업을 방지하는 모든 소프트 베인을 재정의합니다.

7. 대상 클러스터에서 'MetroCluster operation show' 명령을 사용하여 환원 작업이 완료되었는지 확인합니다.

```
mcc1A::> metrocluster operation show
  Operation: heal-root-aggregates
      State: successful
 Start Time: 7/29/2016 20:54:41
   End Time: 7/29/2016 20:54:42
     Errors: -
```

8. 손상된 컨트롤러 모듈에서 전원 공급 장치를 분리합니다.

Hardware-AFF A300 교체

손상된 섀시에서 새 섀시로 전원 공급 장치, 팬 및 컨트롤러 모듈을 이동하고 손상된 섀시를 손상된 섀시와 동일한 모델의 새 섀시로 장비 랙 또는 시스템 캐비닛에서 교체하십시오.

1단계: 전원 공급 장치를 이동합니다

섀시를 교체할 때 전원 공급 장치를 빼내기 위해서는 이전 섀시에서 전원 공급 장치를 끄고, 분리하고, 분리한 후 교체 섀시에 설치하고 연결해야 합니다.

1. 아직 접지되지 않은 경우 올바르게 접지하십시오.
2. 전원 공급 장치를 끄고 전원 케이블을 뽑습니다.
   a. 전원 공급 장치의 전원 스위치를 끕니다.
   b. 전원 케이블 고정 장치를 연 다음 전원 공급 장치에서 전원 케이블을 뽑습니다.
   c. 전원에서 전원 케이블을 뽑습니다.
3. 전원 공급 장치 캠 핸들의 분리 래치를 누른 다음 캠 핸들을 완전히 열린 위치로 내려 중앙면에서 전원 공급 장치를 분리합니다.

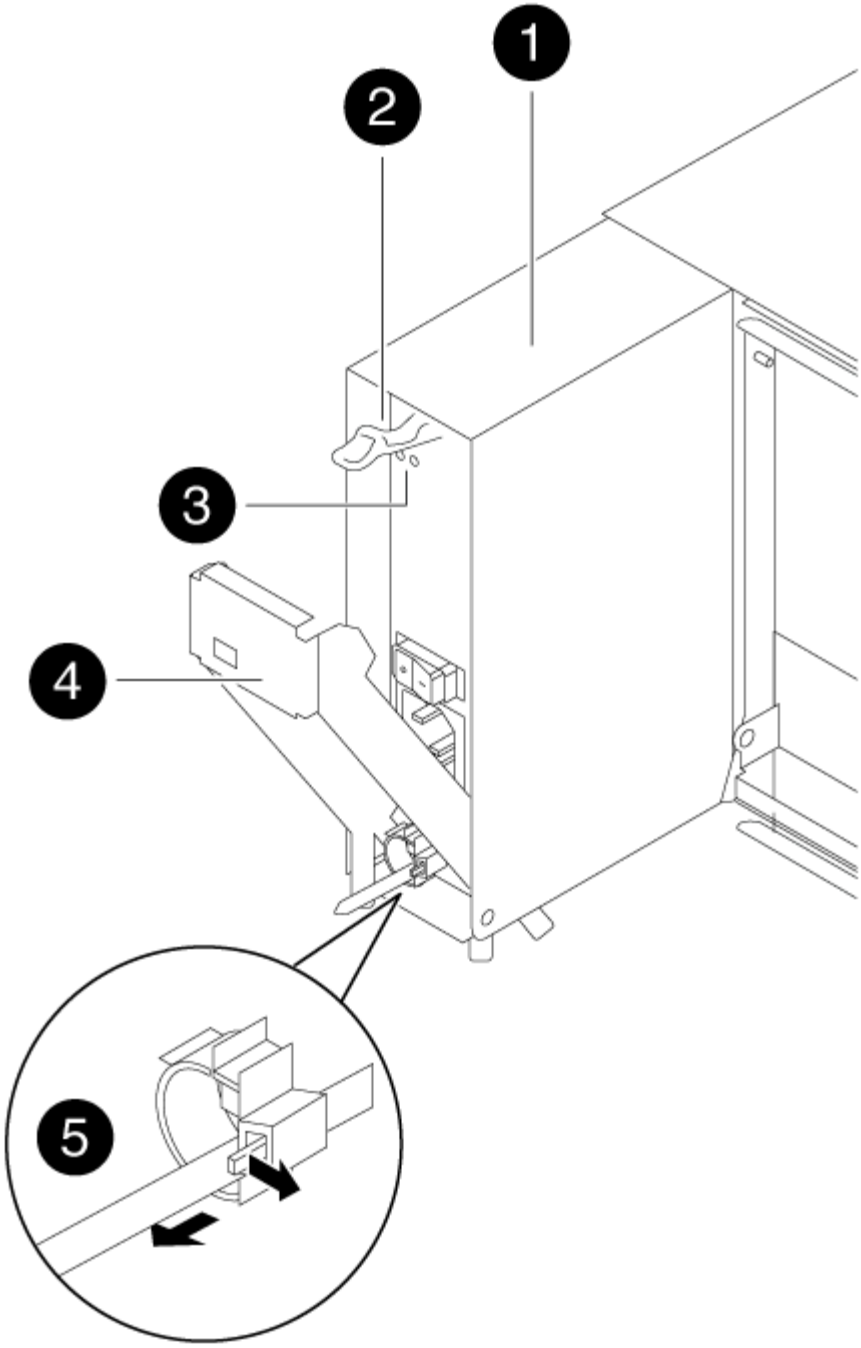

1	
전원 공급 장치	
2	
캠 핸들 해제 래치	
3	

전원 및 장애 표시등	
4	
캠 핸들	
5	
전원 케이블 잠금 메커니즘	

4. 캠 핸들을 사용하여 전원 공급 장치를 시스템 밖으로 밀어냅니다.

   전원 공급 장치를 분리할 때는 항상 두 손을 사용하여 무게를 지탱하십시오.

5. 나머지 전원 공급 장치에 대해 위의 단계를 반복합니다.
6. 양손으로 전원 공급 장치의 가장자리를 시스템 섀시의 입구에 맞춘 다음 캠 핸들을 사용하여 전원 공급 장치를 섀시에 부드럽게 밀어 넣습니다.

   전원 공급 장치는 키 입력 방식이며 한 방향으로만 설치할 수 있습니다.

   전원 공급 장치를 시스템에 밀어 넣을 때 과도한 힘을 가하지 마십시오. 커넥터가 손상될 수 있습니다.

7. 전원 공급 장치 캠 핸들을 단단히 눌러 섀시에 완전히 고정한 다음 캠 핸들을 닫힘 위치로 밀어 캠 핸들 해제 래치가 잠금 위치에 딸깍 소리를 내면서 고정되도록 합니다.
8. 전원 케이블을 다시 연결하고 전원 케이블 잠금 장치를 사용하여 전원 공급 장치에 고정합니다.

   전원 공급 장치에는 전원 케이블만 연결하십시오. 이때 전원 케이블을 전원에 연결하지 마십시오.

2단계: 팬을 이동합니다

섀시를 교체할 때 팬 모듈을 꺼내면 특정 작업 시퀀스가 수행됩니다.

1. 베젤의 양 측면에 있는 입구를 잡은 다음 섀시 프레임의 볼 스터드에서 베젤이 분리될 때까지 양손으로 베젤을 분리합니다(필요한 경우).
2. 팬 모듈 캠 핸들의 분리 래치를 아래로 누른 다음 캠 핸들을 아래로 당깁니다.

   팬 모듈은 섀시에서 약간 떨어진 곳으로 이동합니다.

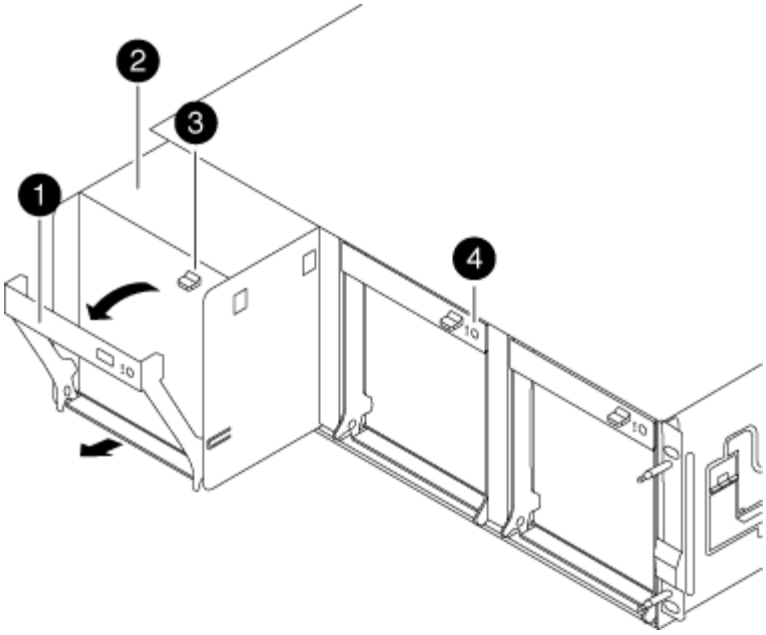

❶	
캠 핸들	
❷	
팬 모듈	
❸	
캠 핸들 해제 래치	
❹	
팬 모듈 주의 LED	

3. 팬 모듈을 섀시에서 똑바로 당겨 빼내고, 다른 손으로 팬 모듈을 지지하여 섀시에서 흔들리지 않도록 하십시오.

> 팬 모듈이 단락되었습니다. 팬 모듈이 갑자기 섀시에서 떨어져 다치지 않도록 항상 다른 손으로 팬 모듈의 하단을 지지하십시오.

4. 팬 모듈을 따로 보관해 둡니다.
5. 나머지 팬 모듈에 대해 위의 단계를 반복합니다.
6. 팬 모듈을 입구에 맞춘 다음 섀시에 밀어 넣어 교체 섀시에 넣습니다.
7. 팬 모듈 캠 손잡이를 단단히 눌러 섀시에 완전히 장착합니다.

   팬 모듈이 완전히 장착되면 캠 핸들이 약간 올라갑니다.

8. 캠 핸들을 닫힘 위치까지 돌려 캠 핸들 해제 래치가 딸깍 소리를 내며 잠금 위치에 있는지 확인합니다.

   팬이 장착되고 작동 속도로 회전된 후에는 팬 LED가 녹색이어야 합니다.

9. 나머지 팬 모듈에 대해 이 단계를 반복합니다.
10. 베젤을 볼 스터드에 맞춘 다음 베젤을 볼 스터드에 부드럽게 밀어 넣습니다.

3단계: 컨트롤러 모듈을 분리합니다

섀시를 교체하려면 이전 섀시에서 컨트롤러 모듈 또는 모듈을 분리해야 합니다.

1. 아직 접지되지 않은 경우 올바르게 접지하십시오.
2. 케이블을 케이블 관리 장치에 연결하는 후크 및 루프 스트랩을 푼 다음, 케이블이 연결된 위치를 추적하면서 컨트롤러 모듈에서 시스템 케이블과 SFP(필요한 경우)를 분리합니다.

   케이블 관리 장치에 케이블을 남겨 두면 케이블 관리 장치를 다시 설치할 때 케이블이 정리됩니다.

3. 컨트롤러 모듈의 왼쪽과 오른쪽에서 케이블 관리 장치를 분리하여 한쪽에 둡니다.

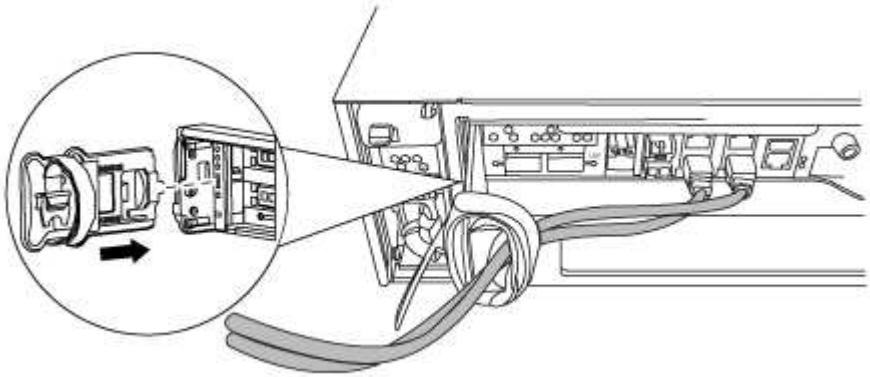

4. 컨트롤러 모듈의 캠 핸들에 있는 손잡이 나사를 풉니다.

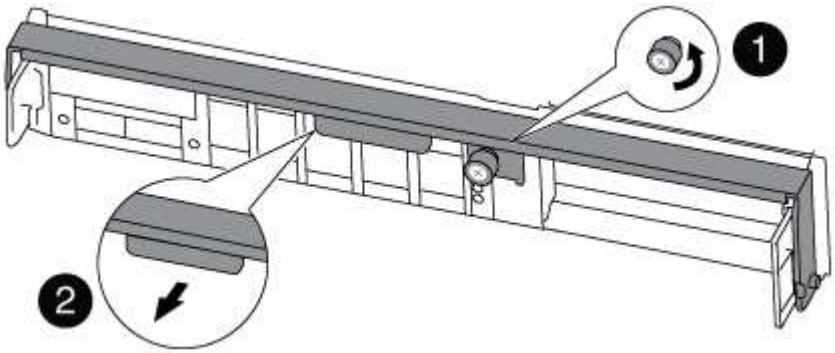

1	
나비 나사	
2	

캠 핸들

5. 캠 핸들을 아래로 당기고 컨트롤러 모듈을 섀시 밖으로 밀어냅니다.

   컨트롤러 모듈 하단을 섀시 밖으로 밀어낼 때 지지하는지 확인합니다.

6. 컨트롤러 모듈을 안전한 곳에 두고 섀시에 다른 컨트롤러 모듈이 있는 경우 이 단계를 반복합니다.

4단계: 장비 랙 또는 시스템 캐비닛 내에서 섀시를 교체합니다

교체 섀시를 설치하려면 먼저 장비 랙 또는 시스템 캐비닛에서 기존 섀시를 분리해야 합니다.

1. 섀시 장착 지점에서 나사를 분리합니다.

   시스템이 시스템 캐비닛에 있는 경우 리어 타이 다운 브래킷을 분리해야 할 수 있습니다.

2. 2-3명이 작업할 경우, 이전 섀시를 시스템 캐비닛의 랙 레일 또는 장비 랙의 _L_브라켓에서 밀어 낸 다음 따로 보관해 둡니다.
3. 아직 접지되지 않은 경우 올바르게 접지하십시오.
4. 2-3명의 직원을 사용하여 섀시를 시스템 캐비닛의 랙 레일 또는 장비 랙의 _L_브라켓에 부착하여 교체 섀시를 장비 랙 또는 시스템 캐비닛에 설치합니다.
5. 섀시를 장비 랙 또는 시스템 캐비닛에 완전히 밀어 넣습니다.
6. 이전 섀시에서 분리한 나사를 사용하여 섀시의 전면을 장비 랙 또는 시스템 캐비닛에 고정합니다.
7. 아직 설치하지 않은 경우 베젤을 설치합니다.

5단계: 컨트롤러를 설치합니다

컨트롤러 모듈 및 기타 구성 요소를 새 섀시에 설치한 후 인터커넥트 진단 테스트를 실행할 수 있는 상태로 부팅합니다.

동일한 섀시에 2개의 컨트롤러 모듈이 있는 HA 쌍의 경우, 컨트롤러 모듈을 설치하는 순서는 섀시에 완전히 장착되자마자 재부팅을 시도하기 때문에 특히 중요합니다.

1. 아직 접지되지 않은 경우 올바르게 접지하십시오.
2. 컨트롤러 모듈의 끝을 섀시의 입구에 맞춘 다음 컨트롤러 모듈을 반쯤 조심스럽게 시스템에 밀어 넣습니다.

   지시가 있을 때까지 컨트롤러 모듈을 섀시에 완전히 삽입하지 마십시오.

3. 콘솔을 컨트롤러 모듈에 다시 연결하고 관리 포트를 다시 연결합니다.
4. 새 섀시에 설치할 두 번째 컨트롤러가 있는 경우 위의 단계를 반복합니다.
5. 컨트롤러 모듈 설치를 완료합니다.

시스템이 다음 상태인 경우:	그런 다음 다음 다음 단계를 수행하십시오.
HA 쌍	a. 캠 핸들을 열린 위치에 둔 상태에서 컨트롤러 모듈이 중앙판과 완전히 맞닿고 완전히 장착될 때까지 단단히 누른 다음 캠 핸들을 잠금 위치로 닫습니다. 컨트롤러 모듈 후면의 캠 핸들에 있는 나비 나사를 조입니다. ⓘ 커넥터가 손상되지 않도록 컨트롤러 모듈을 섀시에 밀어 넣을 때 과도한 힘을 가하지 마십시오. b. 아직 설치하지 않은 경우 케이블 관리 장치를 다시 설치하십시오. c. 케이블을 후크와 루프 스트랩으로 케이블 관리 장치에 연결합니다. d. 새 섀시의 두 번째 컨트롤러 모듈에 대해 위의 단계를 반복합니다.
독립형 구성	a. 캠 핸들을 열린 위치에 둔 상태에서 컨트롤러 모듈이 중앙판과 완전히 맞닿고 완전히 장착될 때까지 단단히 누른 다음 캠 핸들을 잠금 위치로 닫습니다. 컨트롤러 모듈 후면의 캠 핸들에 있는 나비 나사를 조입니다. ⓘ 커넥터가 손상되지 않도록 컨트롤러 모듈을 섀시에 밀어 넣을 때 과도한 힘을 가하지 마십시오. b. 아직 설치하지 않은 경우 케이블 관리 장치를 다시 설치하십시오. c. 케이블을 후크와 루프 스트랩으로 케이블 관리 장치에 연결합니다. d. 블랭킹 패널을 다시 설치한 후 다음 단계로 이동하십시오.

6. 전원 공급 장치를 다른 전원에 연결한 다음 전원을 켭니다.
7. 각 노드를 유지보수 모드로 부팅합니다.
   a. 각 노드가 부팅을 시작할 때 'Press Ctrl-C for Boot Menu' 메시지가 표시되면 Ctrl-C를 눌러 부팅 프로세스를 중단합니다.

      ⓘ 메시지가 표시되지 않고 컨트롤러 모듈이 ONTAP로 부팅된 경우 'halt'를 입력한 다음 로더 프롬프트에서 boot_ontap를 입력하고 메시지가 표시되면 Ctrl-C를 누른 다음 이 단계를 반복합니다.

   b. 부팅 메뉴에서 유지 관리 모드 옵션을 선택합니다.

구성 복원 및 확인 - AFF A300

키트와 함께 제공된 RMA 명령에 설명된 대로 섀시의 HA 상태를 확인하고 시스템 수준 진단을 실행하고, 애그리게이트를 다시 전환하고, 장애가 발생한 부품을 NetApp에 반환해야 합니다.

1단계: 섀시의 HA 상태를 확인하고 설정합니다

섀시의 HA 상태를 확인하고 필요한 경우 시스템 구성에 맞게 상태를 업데이트해야 합니다.

1. 유지보수 모드의 컨트롤러 모듈 중 하나에서 로컬 컨트롤러 모듈 및 섀시의 HA 상태를 "ha-config show"로

표시합니다

HA 상태는 모든 구성 요소에 대해 동일해야 합니다.

2. 섀시에 대해 표시된 시스템 상태가 시스템 구성과 일치하지 않는 경우:
   a. 섀시의 HA 상태를 "ha-config modify chassis_HA-state_"로 설정합니다

      HA 상태의 값은 다음 중 하나일 수 있습니다.

      - 하
      - mcc
      - mcc-2n
      - 'mcip'입니다
      - 비하

   b. 설정이 변경되었는지 확인합니다. ha-config show
3. 아직 다시 하지 않았다면 나머지 시스템을 다시 정하십시오.
4. 다음 단계는 시스템 구성에 따라 다릅니다.

시스템이 다음 상태인 경우:	그러면...
독립형 구성	a. 유지보수 모드를 종료합니다 b. 로 이동합니다 [Step 4: Return the failed part to NetApp].
두 번째 컨트롤러 모듈과 HA 쌍	유지보수 모드 종료: 정지하십시오. 로더 프롬프트가 나타납니다.

2단계: 시스템 수준 진단 프로그램을 실행합니다

새 섀시를 설치한 후 상호 연결 진단을 실행해야 합니다.

시스템 레벨 진단을 시작하려면 시스템에 LOADER 메시지가 표시되어야 합니다.

진단 절차의 모든 명령은 구성 요소를 교체하는 노드에서 실행됩니다.

1. 수리할 노드가 LOADER 프롬프트에 있지 않은 경우 다음 단계를 수행하십시오.
   a. 표시된 메뉴에서 유지보수 모드 옵션을 선택합니다.
   b. 노드가 유지보수 모드로 부팅된 후 노드 'halt'를 중지합니다

      명령을 실행한 후 시스템이 로더 프롬프트에서 중지될 때까지 기다려야 합니다.

      ⓘ 부팅 프로세스 중에 프롬프트에 "y"로 안전하게 응답할 수 있습니다.

2. HA 구성의 경우 두 번째 노드에서 이전 단계를 반복합니다.

> 인터커넥트 테스트를 실행하려면 두 컨트롤러가 유지보수 모드여야 합니다.

3. LOADER 프롬프트에서 시스템 수준 진단이 제대로 작동하도록 특별히 설계된 특수 드라이버('BOOT_DIAGS')에 액세스합니다

   부팅 프로세스 중에 유지보수 모드 프롬프트(*>)가 나타날 때까지 프롬프트에 "y"로 안전하게 응답할 수 있습니다.

4. 유지보수 모드 프롬프트에서 상호 연결 진단 테스트를 활성화합니다. 'sldiag device modify -dev interconnect -sel enable'

   상호 연결 테스트는 기본적으로 비활성화되어 있으며 별도로 실행하려면 활성화되어 있어야 합니다.

5. 유지 관리 모드 프롬프트에서 상호 연결 진단 테스트를 실행합니다. 'ldiag device run-dev interconnect'

   하나의 컨트롤러에서만 상호 연결 테스트를 실행해야 합니다.

6. 섀시 교체로 인한 하드웨어 문제가 없는지 확인합니다. 'ldiag device status-dev interconnect-long-state failed'

   시스템 수준 진단은 테스트 실패가 없을 경우 프롬프트로 돌아가거나 구성 요소 테스트로 인한 전체 실패 상태를 표시합니다.

7. 이전 단계의 결과에 따라 계속 진행합니다.

시스템 수준 진단이 테스트되는 경우...	그러면...
실패없이 완료되었습니다	a. 상태 로그 'ldiag device clearstatus'를 지웁니다 b. 'ldiag device status'라는 로그가 지워졌는지 확인한다 다음과 같은 기본 응답이 표시됩니다. `SLDIAG: No log messages are present.` c. 두 컨트롤러 모두에서 유지보수 모드를 종료합니다. '중지' LOADER 프롬프트가 표시됩니다. 계속하기 전에 두 컨트롤러의 유지보수 모드를 종료해야 합니다. d. LOADER 프롬프트에서 두 컨트롤러 모두에 대해 bye 명령을 입력합니다 e. 노드를 정상 작동 상태로 되돌립니다.

시스템에서 **ONTAP**를 실행 중인 경우…	그러면…
클러스터에서 노드 2개 사용	'node::::> cluster ha modify -configured true" "node::::> storage failover modify -node Node0 -enabled true"라는 명령을 실행합니다
클러스터에 2개 이상의 노드가 있습니다	"node:::> storage failover modify -node Node0 -enabled true' 명령을 실행합니다
2노드 MetroCluster 구성의 경우	다음 단계를 진행합니다. MetroCluster 스위치백 절차는 교체 프로세스의 다음 작업에서 수행됩니다.
독립형 구성	이 특정 작업에 대한 추가 단계가 없습니다. 시스템 수준 진단을 완료했습니다.
테스트 실패가 발생했습니다	문제의 원인을 확인합니다. a. 유지보수 모드를 종료합니다 b. 완전 종료를 수행한 다음 전원 공급 장치를 분리합니다. c. 시스템 수준 진단 프로그램 실행 시 확인된 모든 고려 사항, 케이블이 안전하게 연결되어 있는지, 하드웨어 구성 요소가 스토리지 시스템에 올바르게 설치되어 있는지 확인합니다. d. 전원 공급 장치를 다시 연결한 다음 스토리지 시스템의 전원을 켭니다. e. 시스템 수준 진단 테스트를 다시 실행하십시오.

3단계: 2노드 MetroCluster 구성에서 애그리게이트를 다시 전환합니다

2노드 MetroCluster 구성에서 FRU 교체를 완료한 후에는 MetroCluster 스위치백 작업을 수행할 수 있습니다. 그러면 이전 사이트의 SVM(Sync-Source Storage Virtual Machine)이 활성 상태이고 로컬 디스크 풀에서 데이터를 제공하는 구성을 정상 운영 상태로 되돌릴 수 있습니다.

이 작업은 2노드 MetroCluster 구성에만 적용됩니다.

단계

1. 모든 노드가 "enabled" 상태(MetroCluster node show)에 있는지 확인합니다

```
cluster_B::>  metrocluster node show

DR                           Configuration  DR
Group Cluster Node           State          Mirroring Mode
----- ------- -------------- -------------- ---------
--------------------
1     cluster_A
              controller_A_1 configured     enabled   heal roots
completed
      cluster_B
              controller_B_1 configured     enabled   waiting for
switchback recovery
2 entries were displayed.
```

2. 모든 SVM에서 재동기화가 완료되었는지 확인합니다. 'MetroCluster vserver show'
3. 복구 작업에 의해 수행되는 자동 LIF 마이그레이션이 'MetroCluster check lif show'에 성공적으로 완료되었는지 확인합니다
4. 정상적인 클러스터에 있는 모든 노드에서 'MetroCluster 스위치백' 명령을 사용하여 스위치백을 수행합니다.
5. 스위치백 작업이 완료되었는지 확인합니다. 'MetroCluster show'

   클러스터가 "대기 중 - 스위치백" 상태에 있으면 스위치백 작업이 여전히 실행 중입니다.

```
cluster_B::> metrocluster show
Cluster              Configuration State    Mode
--------------------    -------------------     ---------
 Local: cluster_B configured        switchover
Remote: cluster_A configured        waiting-for-switchback
```

   클러스터가 '정상' 상태에 있으면 스위치백 작업이 완료됩니다.

```
cluster_B::> metrocluster show
Cluster              Configuration State    Mode
--------------------    -------------------     ---------
 Local: cluster_B configured            normal
Remote: cluster_A configured            normal
```

   스위치백을 완료하는 데 시간이 오래 걸리는 경우 MetroCluster config-replication resync resync-status show 명령을 사용하여 진행 중인 기준선의 상태를 확인할 수 있습니다.

6. SnapMirror 또는 SnapVault 구성을 다시 설정합니다.

4단계: 장애가 발생한 부품을 NetApp에 반환

부품을 교체한 후 키트와 함께 제공된 RMA 지침에 따라 오류가 발생한 부품을 NetApp에 반환할 수 있습니다. 기술 지원 부서(에 문의하십시오 "NetApp 지원", 888-463-8277 (북미), 00-800-44-638277 (유럽) 또는 +800-800-80-800 (아시아/태평양) 교체 절차에 대한 추가 지원이 필요한 경우.

Copyright Information

Copyright © 2022 NetApp, Inc. All rights reserved. Printed in the U.S. No part of this document covered by copyright may be reproduced in any form or by any means-graphic, electronic, or mechanical, including photocopying, recording, taping, or storage in an electronic retrieval system- without prior written permission of the copyright owner.

Software derived from copyrighted NetApp material is subject to the following license and disclaimer:

THIS SOFTWARE IS PROVIDED BY NETAPP “AS IS” AND WITHOUT ANY EXPRESS OR IMPLIED WARRANTIES, INCLUDING, BUT NOT LIMITED TO, THE IMPLIED WARRANTIES OF MERCHANTABILITY AND FITNESS FOR A PARTICULAR PURPOSE, WHICH ARE HEREBY DISCLAIMED. IN NO EVENT SHALL NETAPP BE LIABLE FOR ANY DIRECT, INDIRECT, INCIDENTAL, SPECIAL, EXEMPLARY, OR CONSEQUENTIAL DAMAGES (INCLUDING, BUT NOT LIMITED TO, PROCUREMENT OF SUBSTITUTE GOODS OR SERVICES; LOSS OF USE, DATA, OR PROFITS; OR BUSINESS INTERRUPTION) HOWEVER CAUSED AND ON ANY THEORY OF LIABILITY, WHETHER IN CONTRACT, STRICT LIABILITY, OR TORT (INCLUDING NEGLIGENCE OR OTHERWISE) ARISING IN ANY WAY OUT OF THE USE OF THIS SOFTWARE, EVEN IF ADVISED OF THE POSSIBILITY OF SUCH DAMAGE.

NetApp reserves the right to change any products described herein at any time, and without notice. NetApp assumes no responsibility or liability arising from the use of products described herein, except as expressly agreed to in writing by NetApp. The use or purchase of this product does not convey a license under any patent rights, trademark rights, or any other intellectual property rights of NetApp.

The product described in this manual may be protected by one or more U.S. patents, foreign patents, or pending applications.

RESTRICTED RIGHTS LEGEND: Use, duplication, or disclosure by the government is subject to restrictions as set forth in subparagraph (c)(1)(ii) of the Rights in Technical Data and Computer Software clause at DFARS 252.277-7103 (October 1988) and FAR 52-227-19 (June 1987).

Trademark Information

NETAPP, the NETAPP logo, and the marks listed at http://www.netapp.com/TM are trademarks of NetApp, Inc. Other company and product names may be trademarks of their respective owners.